ეტლის ფასადი 1:50

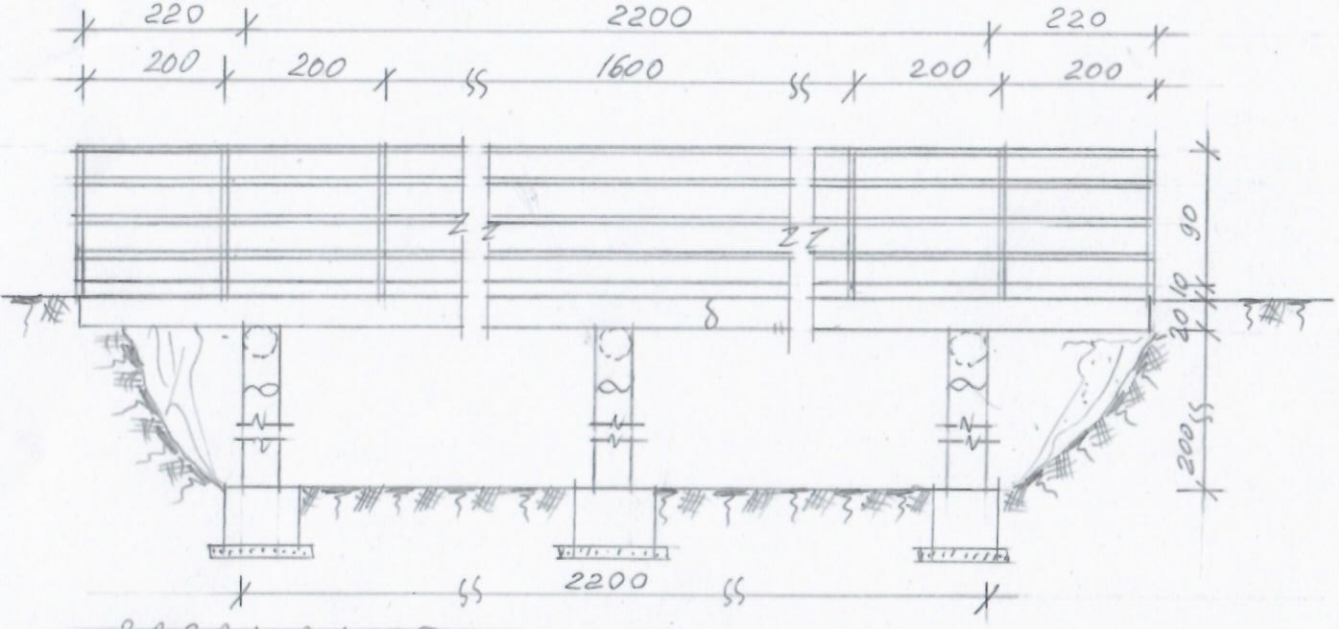

ეტლის ჭრილი 1:50

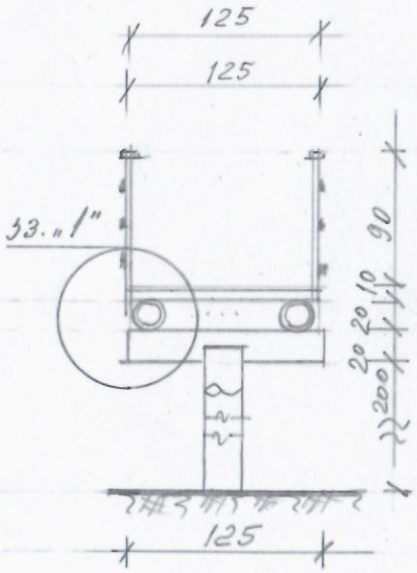

ეტლის გეგმა 1:50

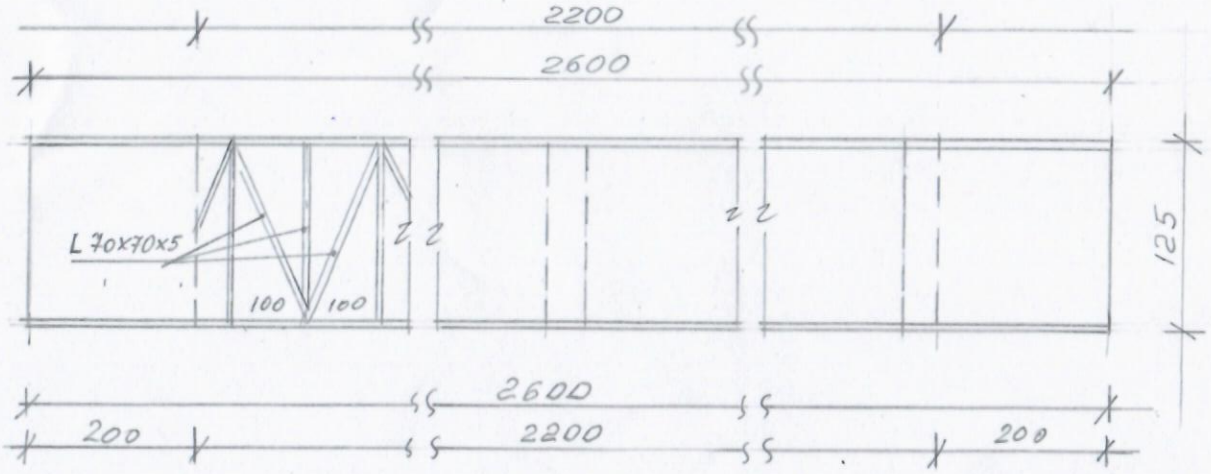
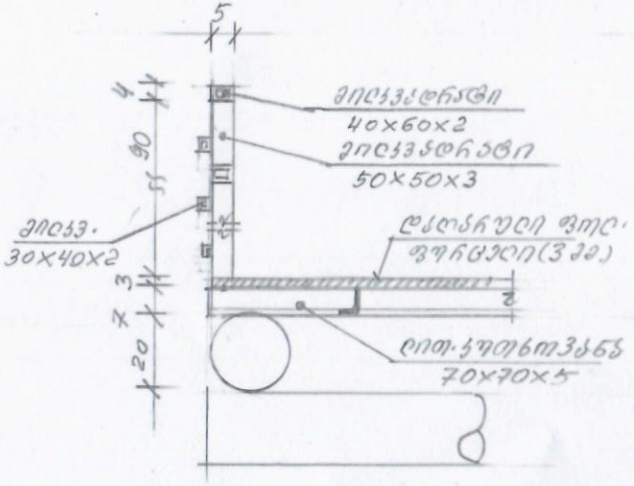
ნაწილი „1" 1:20