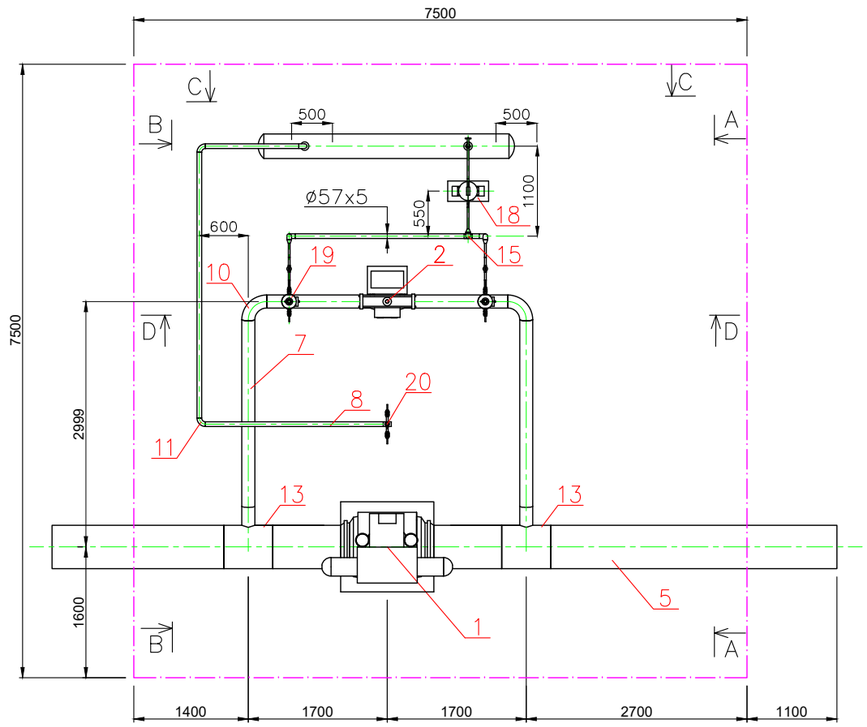

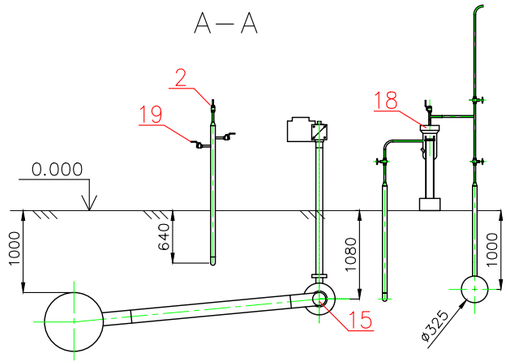

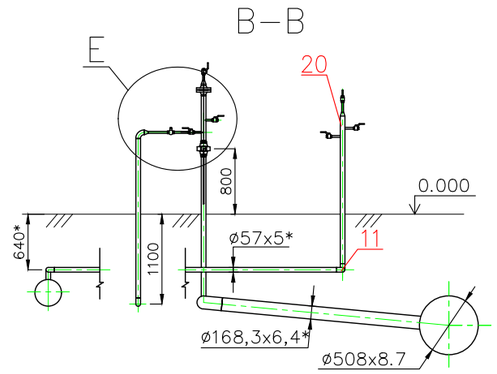

პოზ.	აღნიშვნა	დასახელება	რაოდ.	შენიშ.
1	API 6D	ონკანი სფერული მიწისქვეშა განლაგებით, მისადუღებელი პნევმოჰიდროამძრავით PN 100, DN 500 (508 მმ)	1	ც
2	API 6D	ონკანი სფერული მიწისქვეშა განლაგებით, მისადუღებელი პნევმოჰიდროამძრავით PN 100, DN 150 (168 ,3მმ)	1	ც
3	ТУ 4218-014-0139583 9-96	შტუცერი მისადუღებელი Ру 16 mpa III-R1/2” У3	4	ც
4	ЛШТИ.494312.001	უკუსარქველი ქუროიანი 16с48нж DN 15, PN 160 Rc 1/2” ст 25	2	ც
5	API 5L	მილი 508x8,7 X52 მ	8.00	მ
6	API 5L	მილი 323,9x7,1 X52	3.00	მ
7	API 5L	მილი 168,3x5,6 X52	8.00	მ
8	ТУ 14-3-1128 – 2000	მილი 57X5 ст20	15.00	მ
9	ГОСТ 8733-74*	მილი 22X4 B20 ГОСТ 8733-74* გარანტიით ჰიდროგამოცდ. წნევა 100% ურღვევი კონტროლით	2	მ
10	ASME B16.9/MSS SP-75	სარინი П90-168,3 x 7,1 - 09Г2С	2	ც
11	ГОСТ 17375-2001	სარინი П90-57 x 5 - 09Г2С	8	ც
13	ASME B16.9/MSS SP-75	სამკაპა 508(11,1)X168,3(7,1)	2	ც
15	ГОСТ 17376-2001	სამკაპა П 57x5 - 09Г2С	1	ც
16	ASME B16.9/MSS SP-75	დამხშობი П 323,9 x 10 - 09Г2С	2	ც
17	ГОСТ 17378-2001	გადამყვანი П 57 x 5 - 25 x 3 - 09Г2С	2	ც
18	იხ. ნახაზი DTL-00011	იმპულსური გაზის გაშრობის დანადგარი	1	ც
19	იხ. ნახაზი DTL-00009	გაზის ამღები დგარი მილტუჩით DN 50, Pp 5,4 მპა	2	ც
20	იხ. ნახაზი DTL-00010	გაზის ამღები დგარი КИП DN 50, Pp 5,4 მპა	1	ც

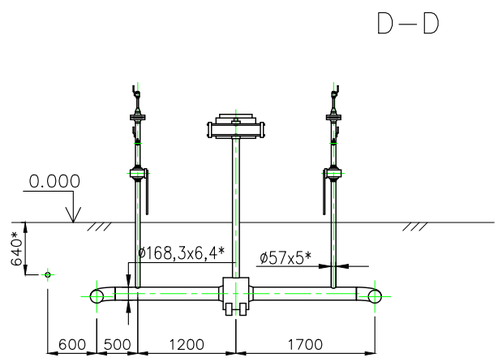

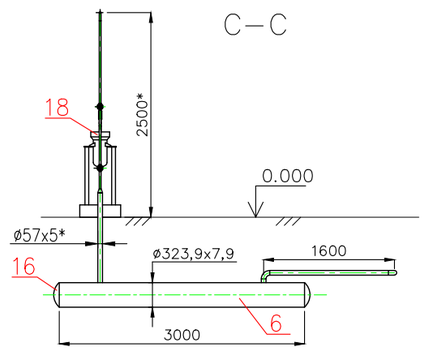

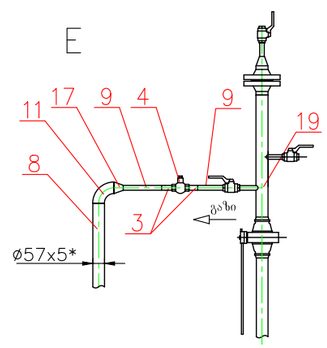

*ზომები ცნობისთვის.

შენიშვნა: მშენებელ კონტრაქტორს აქვს ვალდებულება იმ მასალისა და მოწყობილობის მოწოდებასა და მონტაჟზე, რომელსაც ითვალისწინებს მშენებლობის პროექტი და რომლის გადაცემაც არ მოხდება სნგკ-ს მიერ

დამტკიცა	ა. დეკანოსიძე	
შემოწმა	თ. ჯავახიშვილი	
დაამუშავა	თ. მრეველიშვილი	
დახაზა	ა. ფარიი	
REV.	C01	
თარიღი/ DATE	10/08/16	

საქართველოს ნავთობისა და გაზის კორპორაცია
GEORGIAN OIL & GAS CORPORATION

„აღმოსავლეთ-დასავლეთის“ მაგისტრალური გაზსადენის “ნატახტარი-ლეხურას” მონაკვეთის მშენებლობის პროექტი

DN500 ონკანი გაქრევის გარეშე. მოწყობილობის და გაყვანილობის განლაგების გეგმა, ჭრილი, ხედი.

DCC NUMBER:NALE31-GW07-PL-DTL-00004 | SHEET No. ფურცლის № 1(1) | REV. C01

SCALE: | No:

ფორმატი / PAPER SIZE: ISO A3

\\FILESERVER\DMS\PROJECTS\WEST\100KM SAGURAMO KHASHURI\2016\NALE17\CAD\DTL\GEO\NALE31-GW07-PL-DTL-00004_C01.DWG Layout1 Mar 20, 2019-11:38am