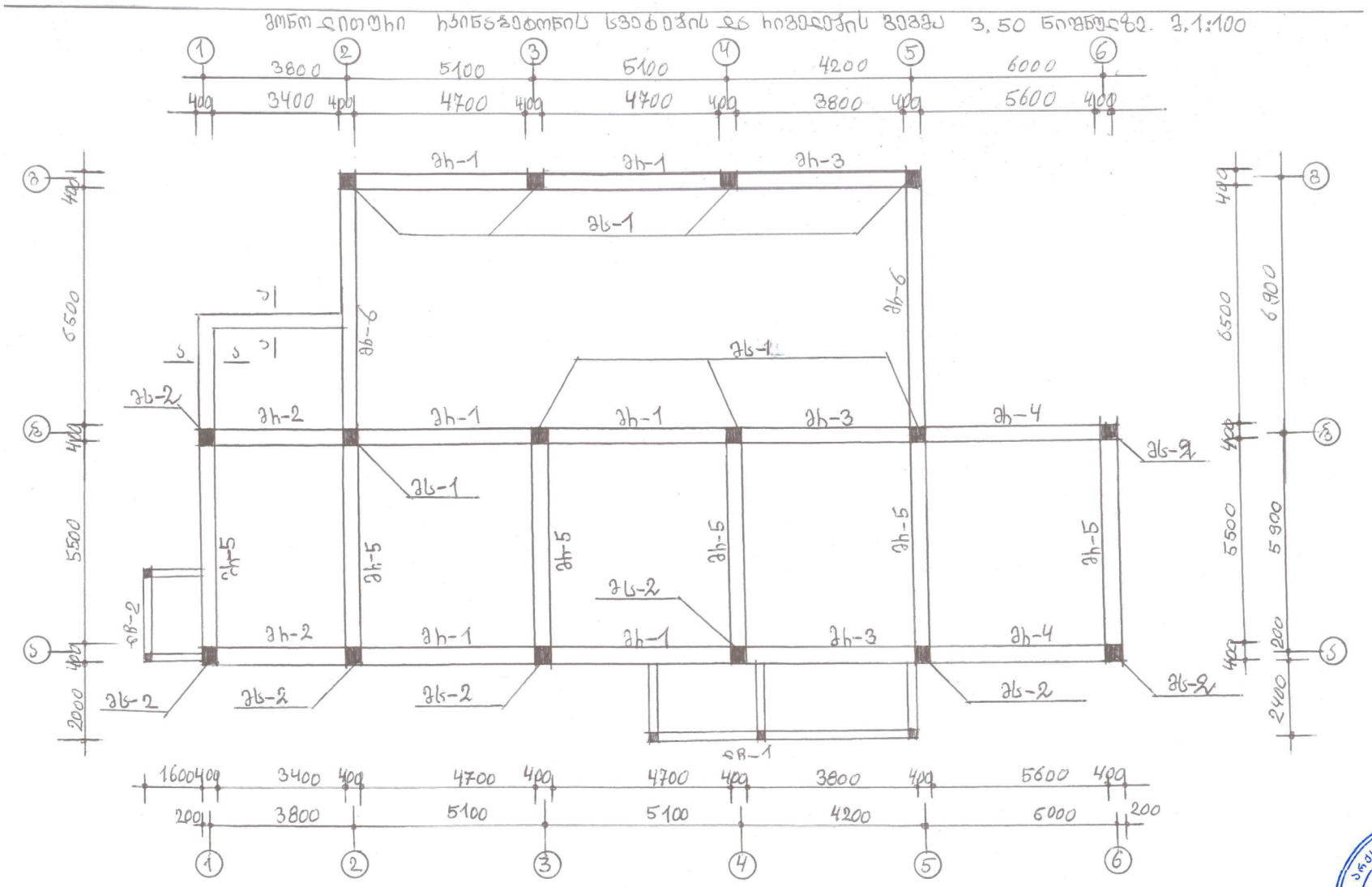

პროექტის სახელწოდება
მრავალფუნქციური შენობის პროექტი (კონსტრუქციული ნაწილი)

მისამართი
მესტიის მუნიციპალიტეტი, სოფელი ქვედა იფარი

საპროექტო ორგანიზაცია
შ.პ.ს. "არქსტუდიო ვ" ა. გობრონიძის 1ბ, ფართი №10 საიდენტიფიკაციო კოდი: 400093206 ტელ: 599 93 45 60 ელ. ფოსტა: archtstudiov@gmail.com

დირექტორი ვ. ცხადაია	
არქიტექტორი თ. კობახიძე	
კონსტრუქტორი ბ. ბუფერიძე	
დამკვეთი	მესტიის მუნიციპალიტეტის მერია

ფორმატი	მასშტაბი	თარიღი
A3		29/08/2020

ფოტო-ლითოსი ხაინანგეტონის სვეტების და ხიდგადეების ვეგეა 6.40 ნიშნულზე

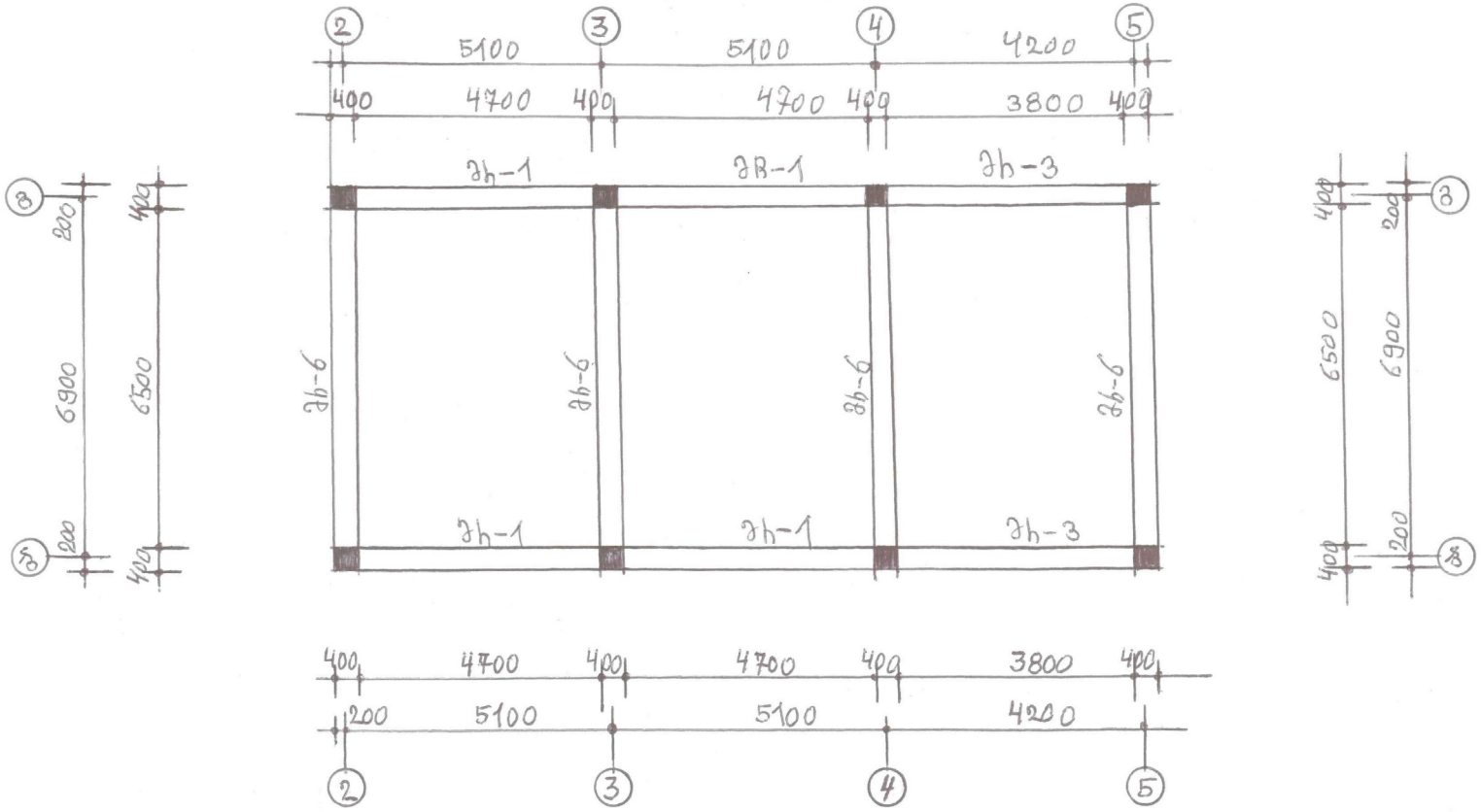

პროექტის სახელწოდება
მრავალფუნქციური შენობის პროექტი (კონსტრუქციული ნაწილი)

მისამართი
მესტიის მუნიციპალიტეტი, სოფელი ქვედა იფარი

საპროექტო ორგანიზაცია
შ.პ.ს. "არქსტუდიო ვ" ა. გობრონიძის 1ბ, ფართი №10 საიდენტიფიკაციო კოდი: 400093206 ტელ: 599 93 45 60 ელ. ფოსტა: archtstudiov@gmail.com

დირექტორი ვ. ცხადაიაძე	
არქიტექტორი თ. კობახიძე	
კონსტრუქტორი ბ. ბუფერიძე	
დამკვეთი	მესტიის მუნიციპალიტეტის მერია

ფორმატი	მასშტაბი	თარიღი
A3		29/08/2020

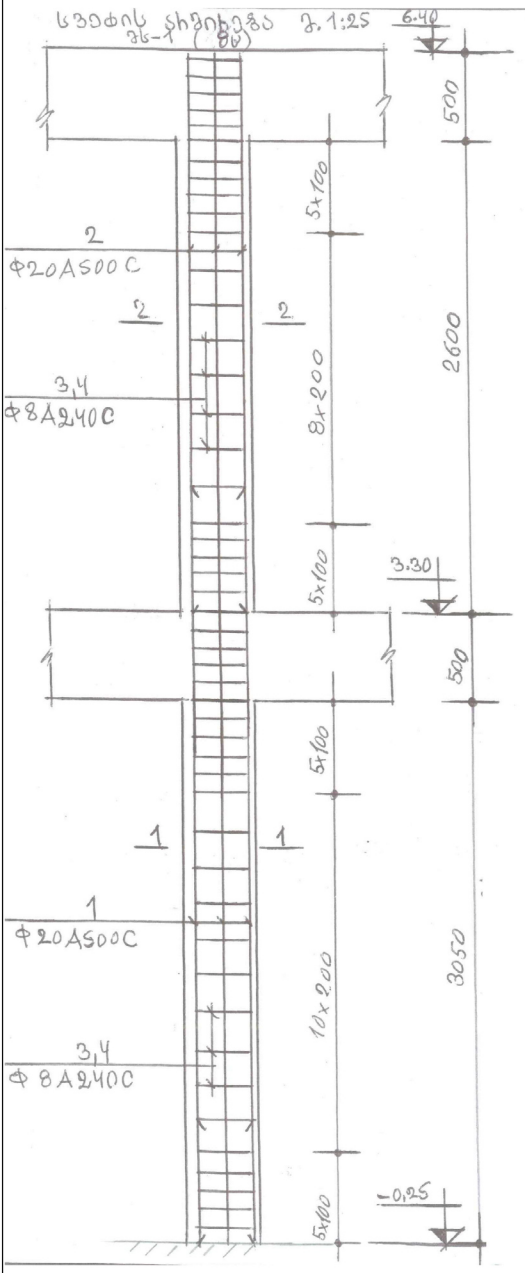

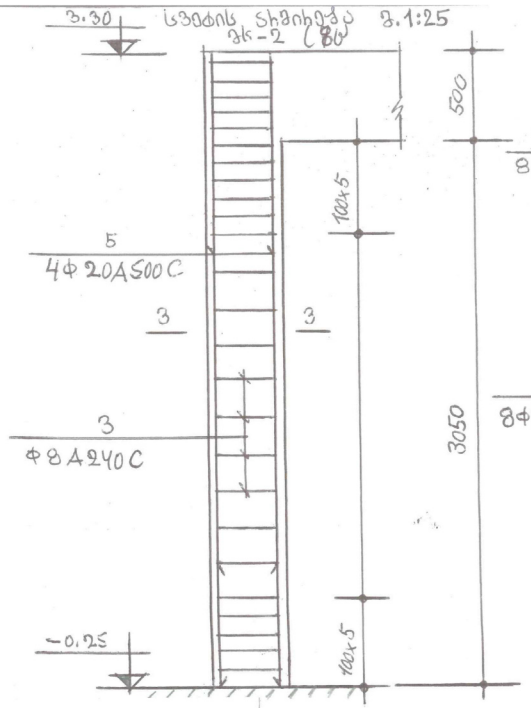

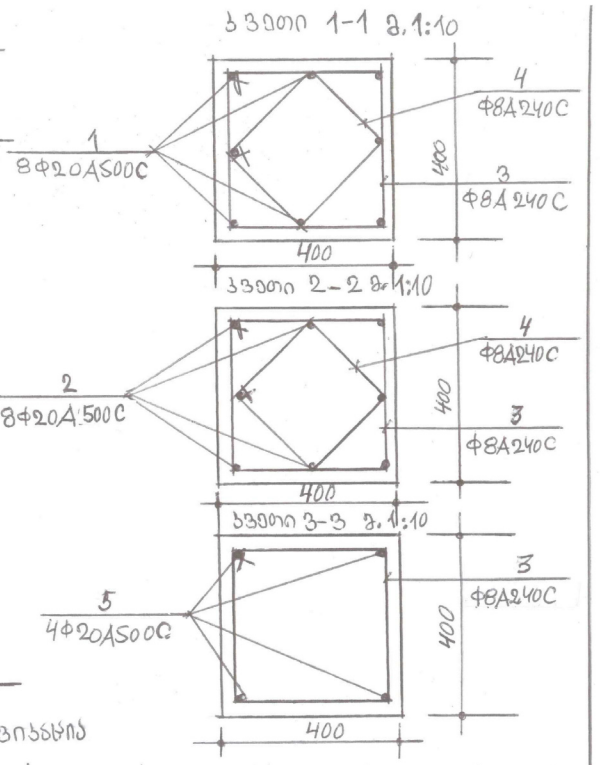

მასალების სპეციფიკაცია

სარეზერვო ბეტონი	ნომერი №	ესკიზი	სვეთი მარკა	ერთეულის სიგრძე L მ	რაოდენობა N ცალი	ჯამური სიგრძე L×N (მ)	ჯამური წონა (კგ)
	1	4250	20A500C	4250	64	272	671,84
	2	3050	20A500C	3050	64	195,20	482,14
	3	350 350	8A240C	1550	592	917,60	367,04
	4	250 250	8A240C	1150	384	441,60	176,64
	5	3500	20A500C	3500	32	112	276,64

სულ სარმატურის წონა 1974,30 კგ.

ბეტონის ფასი B-22,5, ბეტონის მოცულობა 13,056 მ³

პროექტის სახელწოდება	მრავალფუნქციური შენობის პროექტი (კონსტრუქციული ნაწილი)
მისამართი	მესტიის მუნიციპალიტეტი, სოფელი ქვედა იფარი
საპროექტო ორგანიზაცია	შ.პ.ს. "არქსტუდიო ვ" ა. გორგორნიძის 1ბ, ფართი №10 საიდენტიფიკაციო კოდი: 400093206 ტელ: 599 93 45 60 ელ. ფოსტა: archtstudiov@gmail.com
დირექტორი	ვ. ცხადაია
არქიტექტორი	ო. კობახიძე
კონსტრუქტორი	ბ. ბუფერიძე
დამკვეთი	მესტიის მუნიციპალიტეტის მერია

ფორმატი	მასშტაბი	თარიღი
A3		29/08/2020

ᲛᲝᲜᲝᲚᲘᲗᲣᲠᲘ ᲩᲐᲠᲜᲐ ᲬᲔᲚᲢᲝᲜᲘᲡ ᲘᲜᲕᲔᲚᲔᲑᲘᲡ ᲡᲘᲛᲔᲢᲠᲘᲣᲚᲘ ᲭᲠᲐ Ш-1 (10ᲪᲚ) Ш.1:20

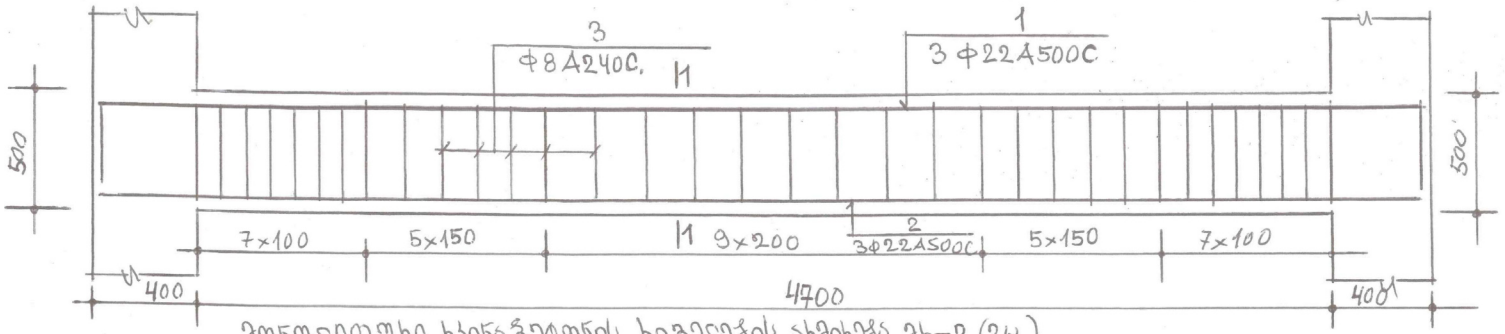

ᲛᲝᲜᲝᲚᲘᲗᲣᲠᲘ ᲩᲐᲠᲜᲐ ᲬᲔᲚᲢᲝᲜᲘᲡ ᲘᲜᲕᲔᲚᲔᲑᲘᲡ ᲡᲘᲛᲔᲢᲠᲘᲣᲚᲘ ᲭᲠᲐ Ш-2 (2ᲪᲚ)

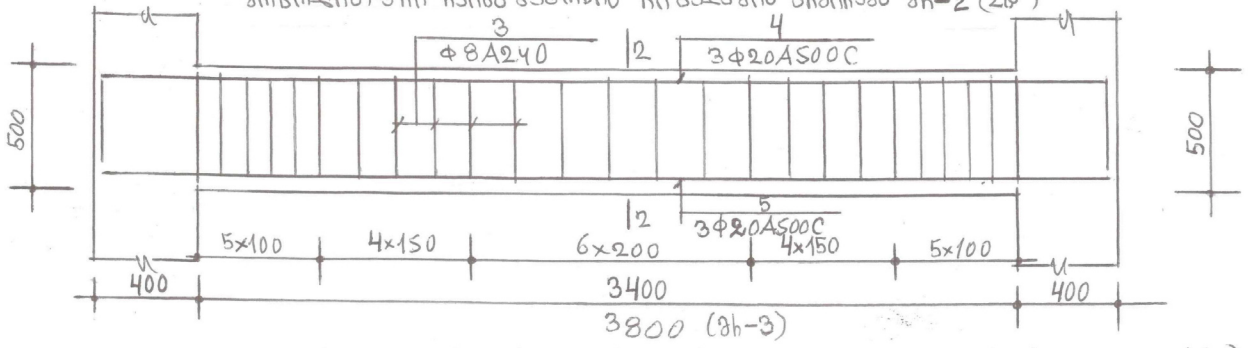

ᲛᲝᲜᲝᲚᲘᲗᲣᲠᲘ ᲩᲐᲠᲜᲐ ᲬᲔᲚᲢᲝᲜᲘᲡ ᲘᲜᲕᲔᲚᲔᲑᲘᲡ ᲡᲘᲛᲔᲢᲠᲘᲣᲚᲘ ᲭᲠᲐ Ш-5 (6ᲪᲚ) Ш.1:20, Ш-4(2ᲪᲚ) Ш-6(6ᲪᲚ)

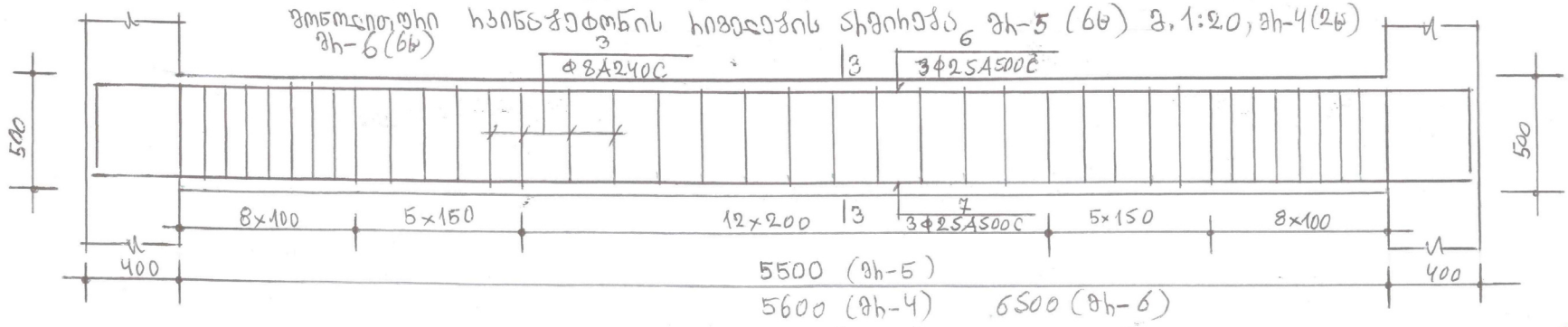

პროექტის სახელწოდება
მრავალფუნქციური შენობის პროექტი (კონსტრუქციული ნაწილი)

მისამართი
მესტიის მუნიციპალიტეტი, სოფელი ქვედა იფარი

საპროექტო ორგანიზაცია
შ.პ.ს. "არქსტუდიო ვ" ა. გობრონიძის 1ბ, ფართი №10 საიდენტიფიკაციო კოდი: 400093206 ტელ: 599 93 45 60 ელ. ფოსტა: archtstudiov@gmail.com

დირექტორი ვ. ცხადაია	
არქიტექტორი თ. კობახიძე	
კონსტრუქტორი ბ. ბუფერიძე	
დამკვეთი	მესტიის მუნიციპალიტეტის მერია

ფორმატი	მასშტაბი	თარიღი
A3		29/08/2020

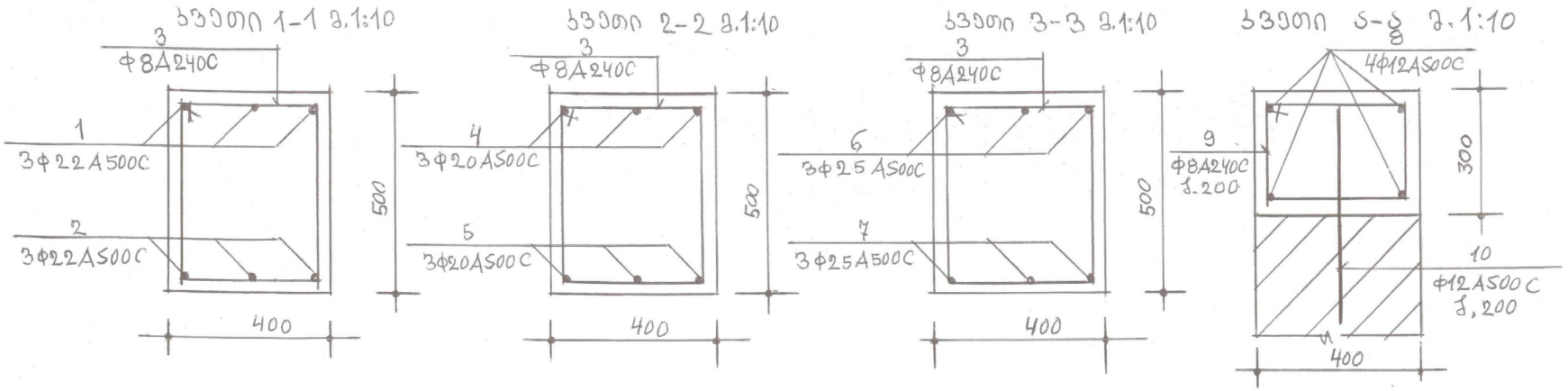

მასალათა სპეციფიკაცია

ელემენტის დასახ.	ელემენტის დასახ.	პოზ. №№	ესკიზი	ჭვეთი მმ	ერთეულის სიგრძე L მმ	ერთეულების რაოდ. N ცალი	მთლიანი სიგრძე L×N	მთლიანი წონა კგ
მონოლითური ხანისაწყობის ბიბლიოთეკა და სვის მიუხი სარტყელი	მრ-1 10ც	1	450 5450 450	22A500C	6350	3	19,05	56,77
		2	5450	22A500C	5450	3	16,35	48,72
		3	350 450	8A240C	1750	34	59,50	23,80
			ჩრჩვლის მთლიანი წონა 129,29×10 = 1292,90 კგ ბეტონის, მარკა B22,5. ბეტონის მოცულობა 0,94×10= 9,40 მ³					
	მრ-2 2ც	3	350 450	8A240C	1750	25	43,75	17,50
		4	450 4150 450	20A500C	5050	3	15,15	37,42
		5	4150	20A500C	4150	3	12,45	30,75
			ჩრჩვლის მთლიანი წონა 85,67×2 = 171,34 კგ. ბეტონის მარკა B22,5. ბეტონის მოცულობა 0,68×2 = 1,36 მ³					
	მრ-3 6ც	3	350 450	8A240C	1750	39	68,25	27,30
		6	450 6250 450	25A500C	7150	3	21,45	82,58
		7	6250	25A500C	6250	3	18,75	72,19
			ჩრჩვლის მთლიანი წონა 182,07×6= 1092,42 კგ. ბეტონის მარკა B22,5. ბეტონის მოცულობა 1,10×6= 6,60 მ³.					
	მონოლითი ხანისაწყობ. სვის მიუხი სარტყელი	8	ტ.ს.	12A500C	—	—	28	24,92
		9	350 250	8A240C	1350	35	47,25	18,90
		10	500	12A500C	500	18	9	8,01
			ჩრჩვლის მთლიანი წონა 51,83 კგ. ბეტონის მარკა B22,5. ბეტონის მოცულობა 0,84 მ³.					

პროექტის სახელწოდება	მრავალფუნქციური შენობის პროექტი (კონსტრუქციული ნაწილი)
მისამართი	მესტიის მუნიციპალიტეტი, სოფელი ქვედა იფარი
საპროექტო ორგანიზაცია	შ.პ.ს. "არქსტუდიო ვ" ა. გოზრონიძის 1ბ, ფართი №10 საიდენტიფიკაციო კოდი: 400093206 ტელ: 599 93 45 60 ელ. ფოსტა: archtstudiov@gmail.com
დირექტორი	ვ. ცხადაია
არქიტექტორი	თ. კობახიძე
კონსტრუქტორი	ა. ბუფერიძე
დამკვეთი	მესტიის მუნიციპალიტეტის მერია

ფორმატი	მასშტაბი	თარიღი
A3		29/08/2020

ფასადის სპეციფიკაცია

პოზიცია	ელემ. დასახ.	ნომერ. №	ესკიზი	სვეთი მმ	ერთეულის სიგრძე L მმ	რაოდენობა N ცალი	მთლიანი სიგრძე L×N (მ)	მთლიანი წონა კგ
მონოლითური რკინაბეტონის სიმტკიცე	შ-3 5ც	3	350 / 450	8A240C	1750	27	47,25	18,90
		4	450 / 4550 / 450	20A500C	5450	3	16,35	40,38
		5	4550	20A500C	4550	3	13,65	33,72
			სრულიადი მთლიანი წონა 93,0×5=465 კგ. ბეტონის ფასი B-22,5, ბეტონის მოცულობა 0,76×5=3,80 მ³					
	შ-4 2ც	3	350 / 450	8A240C	1750	39	68,25	27,30
		6	450 / 6250 / 450	25 A500C	7150	3	21,45	82,58
		7	6250	25A500C	6250	3	18,75	72,19
			სრულიადი მთლიანი წონა 182,07×2=364,14 კგ. ბეტონის ფასი B-22,5, ბეტონის მოცულობა 1,12×2=2,24 მ³.					
	შ-6 6ც	3	350 / 450	8A240C	1750	46	80,50	32,20
		6	450 / 7250 / 450	25A500C	8150	3	24,45	94,13
		7	7250	25A500C	7250	3	21,75	83,74
			სრულიადი მთლიანი წონა 210,07×6=1260,44 კგ. ბეტონის ფასი B22,5. ბეტონის მოცულობა 1,30×6=7,80 მ³.					

პროექტის სახელწოდება	მრავალფუნქციური შენობის პროექტი (კონსტრუქციული ნაწილი)
მისამართი	მესტიის მუნიციპალიტეტი, სოფელი ქვედა იფარი
საპროექტო ორგანიზაცია	შ.პ.ს. "არქსტუდიო ვ" ა. გობრონიძის 1ბ, ფართი №10 საიდენტიფიკაციო კოდი: 400093206 ტელ: 599 93 45 60 ელ. ფოსტა: archtstudiov@gmail.com
დირექტორი	ვ. ცხადაია
არქიტექტორი	თ. კობახიძე
კონსტრუქტორი	ბ. ბუფერიძე
დამკვეთი	მესტიის მუნიციპალიტეტის მერია

ფორმატი	მასშტაბი	თარიღი
A3		29/08/2020

ხის ბოჯეგის განლაგების გეგმა მ. 1:100
3,50 ნიშნულზე

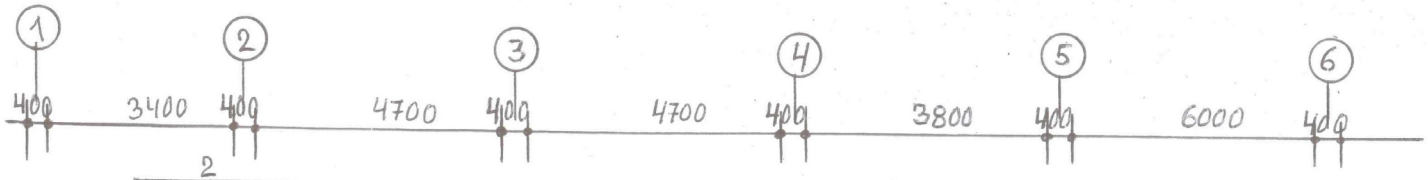

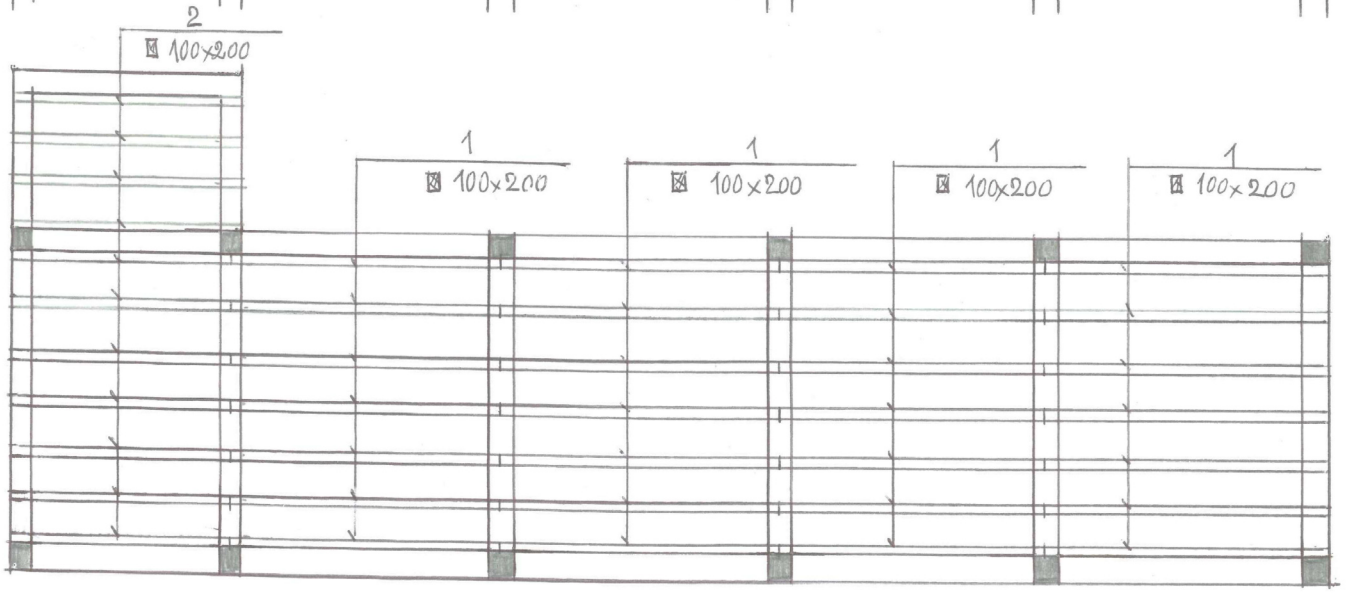

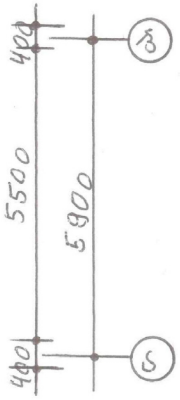

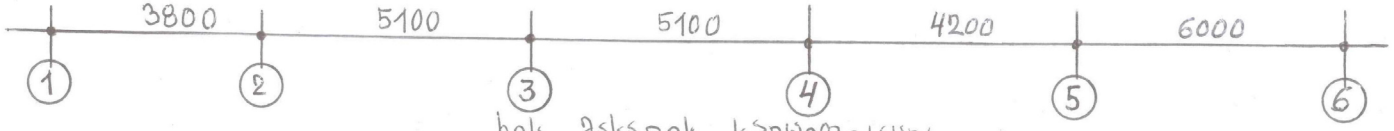

ხის მასალის სპეციფიკაცია

ბონ. ნომ.	ეტ. №№	ესკიზი	ჯვეთი მმ	ეროვნული სიგრძე L მმ	ჩათვლილია N ცალი	მოცულობა L×N (მ)	მოცულობა მ³
	1	5100	100×200	—	—	142,80	2,856
	2	4000	100×200 მმ	—	—	44	0,88
			ხის ბოჯეგის მთლიანი მოცულობა 3,736 მ³				

პროექტის სახელწოდება	მრავალფუნქციური შენობის პროექტი (კონსტრუქციული ნაწილი)
მისამართი	მესტიის მუნიციპალიტეტი, სოფელი ქვედა იფარი
საპროექტო ორგანიზაცია	შ.პ.ს. "არქსტუდიო ვ" ა. გობრონიძის 1ბ, ფართი №10 საიდენტიფიკაციო კოდი: 400093206 ტელ: 599 93 45 60 ელ. ფოსტა: archtstudiov@gmail.com
დირექტორი	ვ. ცხადაია
არქიტექტორი	თ. კობახიძე
კონსტრუქტორი	ბ. ბუფერიძე
დამკვეთი	მესტიის მუნიციპალიტეტის მერია

ფორმატი	მასშტაბი	თარიღი
A3		29/08/2020

ნივნიველის განათლების შენობა მ.1:100

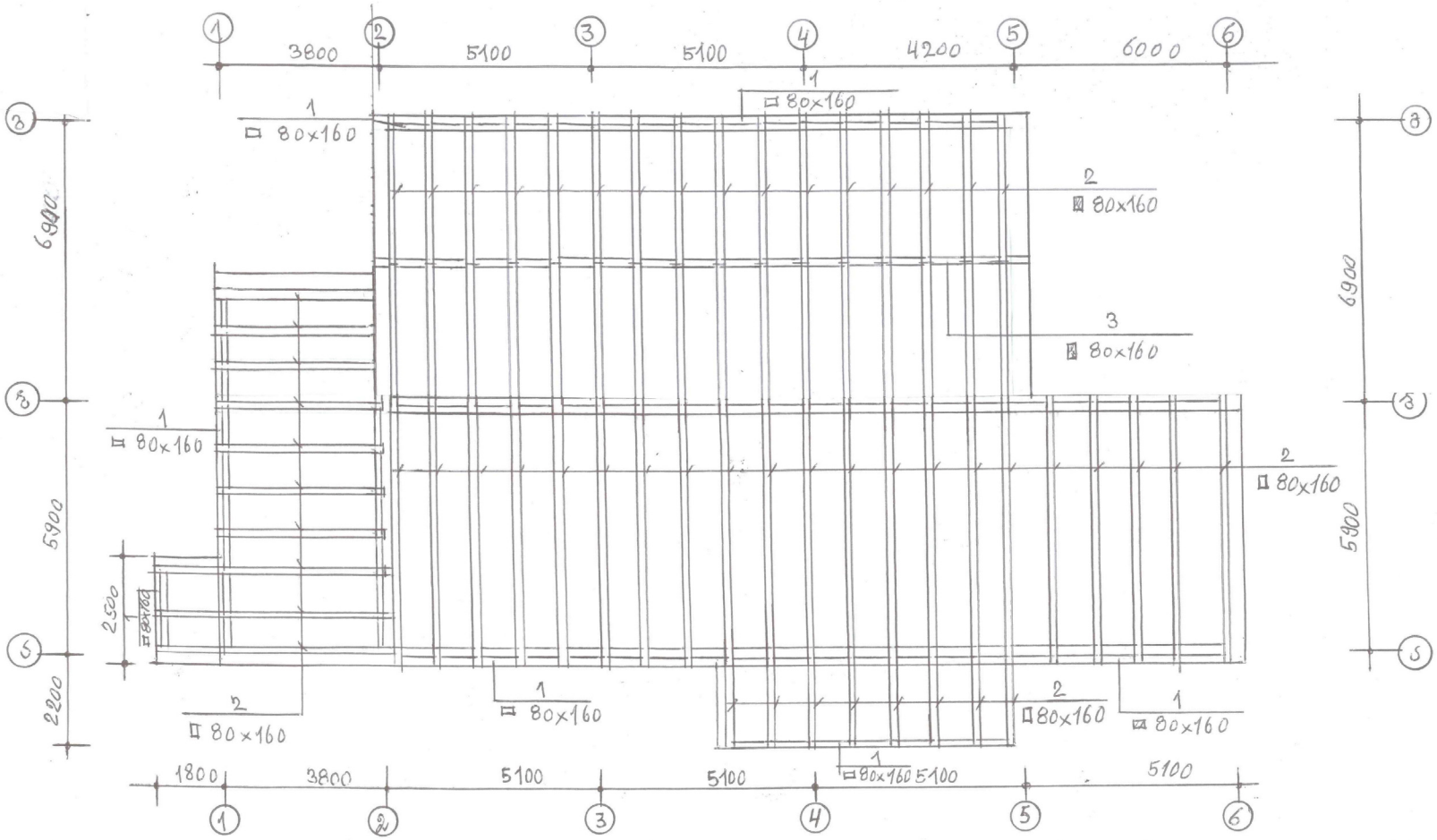

• სახურავი ეწყობა ხის კონსტრუქციით. ხის კოჯების (ნიველიველი, ვაუფარდული, ჯვარედა, ირიბნები) მთლიანი სიგრძე 720 მეტრი ხის მოცულობა 9,22 მ³. მოპირკეთება 468 მ² ფასთოთხზე.

პროექტის სახელწოდება
მრავალფუნქციური შენობის პროექტი (კონსტრუქციული ნაწილი)

მისამართი
მესტიის მუნიციპალიტეტი, სოფელი ქვედა იფარი

საპროექტო ორგანიზაცია
შ.პ.ს. "არქსტუდიო ვ" ა. გობრონიძის 1ბ, ფართი №10 საიდენტიფიკაციო კოდი: 400093206 ტელ: 599 93 45 60 ელ. ფოსტა: archtstudiov@gmail.com

დირექტორი	
ვ. ცხადაია	
არქიტექტორი	
თ. კობახიძე	
კონსტრუქტორი	
ბ. ბუფერიძე	
დამკვეთი	მესტიის მუნიციპალიტეტის მერია

ფორმატი	მასშტაბი	თარიღი
A3		29/08/2020

ᲫᲝᲜᲝᲫᲘᲗᲣᲨᲘ ᲩᲐᲘᲜᲐᲗᲕᲔᲢᲝᲜᲘᲡ ᲖᲓᲣᲓᲔᲑᲘ. ᲖᲓ-1 (7Ც), ᲖᲓ-2 (1Ც), ᲖᲓ-3 (2Ც) ᲖᲓ-4 (6Ც)

ᲒᲐᲜᲛᲐᲠᲢᲔᲑᲐ Ø.1:10

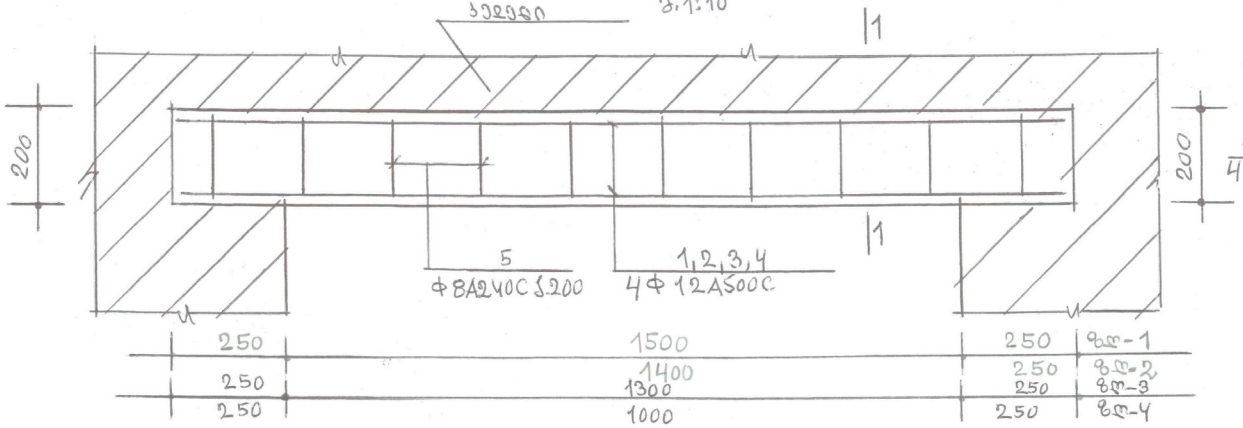

ᲭᲕᲔᲗᲘ 1-1 Ø.1:10

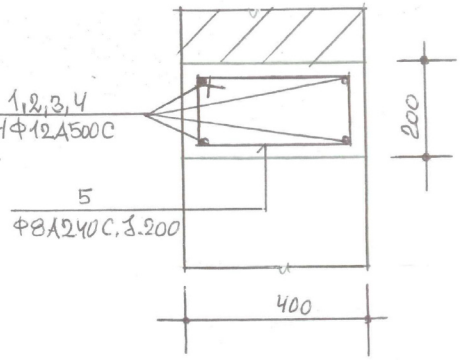

ᲫᲝᲜᲝᲫᲘᲗᲣᲨᲘ ᲩᲐᲘᲜᲐᲗᲕᲔᲢᲝᲜᲘᲡ ᲖᲓᲣᲓᲔᲑᲘ ᲖᲓ-5 (4Ც) Ø.1:10

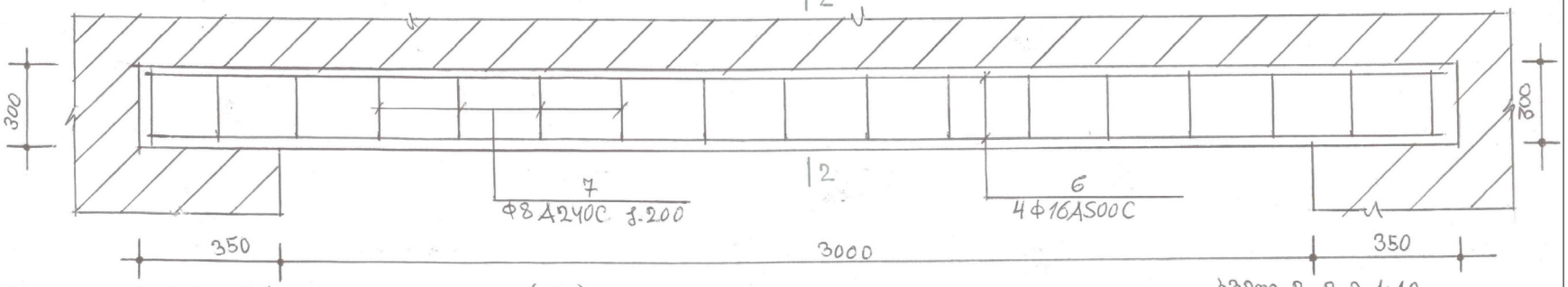

ᲫᲝᲜᲝᲫᲘᲗᲣᲨᲘ ᲩᲐᲘᲜᲐᲗᲕᲔᲢᲝᲜᲘᲡ ᲖᲓᲣᲓᲔᲑᲘ-6 (6Ც) Ø.1:10

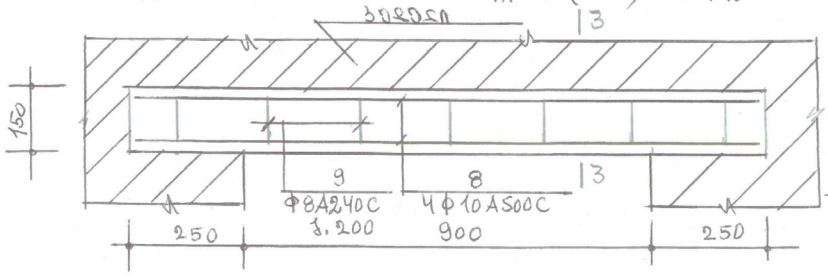

ᲭᲕᲔᲗᲘ 3-3 Ø.1:10

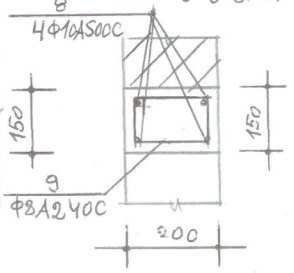

ᲭᲕᲔᲗᲘ 2-2 Ø.1:10

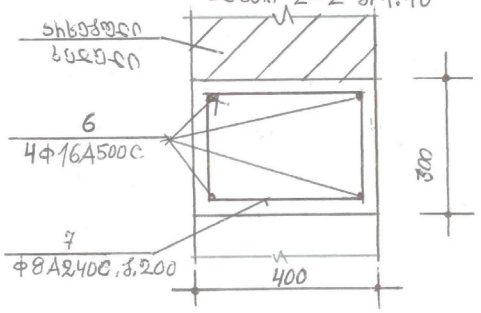

პროექტის სახელწოდება	
მრავალფუნქციური შენობის პროექტი (კონსტრუქციული ნაწილი)	
მისამართი	
მესტიის მუნიციპალიტეტი, სოფელი ქვედა იფარი	
საპროექტო ორგანიზაცია	
შ.პ.ს. "არქსტუდიო ვ" ა. გობრონიძის 1ბ, ფართი №10 საიდენტიფიკაციო კოდი: 400093206 ტელ: 599 93 45 60 ელ. ფოსტა: archtstudiov@gmail.com	
დირექტორი	ვ. ცხადაია
არქიტექტორი	თ. კობახიძე
კონსტრუქტორი	
დამკვეთი	მესტიის მუნიციპალიტეტის მერია

ფორმატი	მასშტაბი	თარიღი
A3		29/08/2020