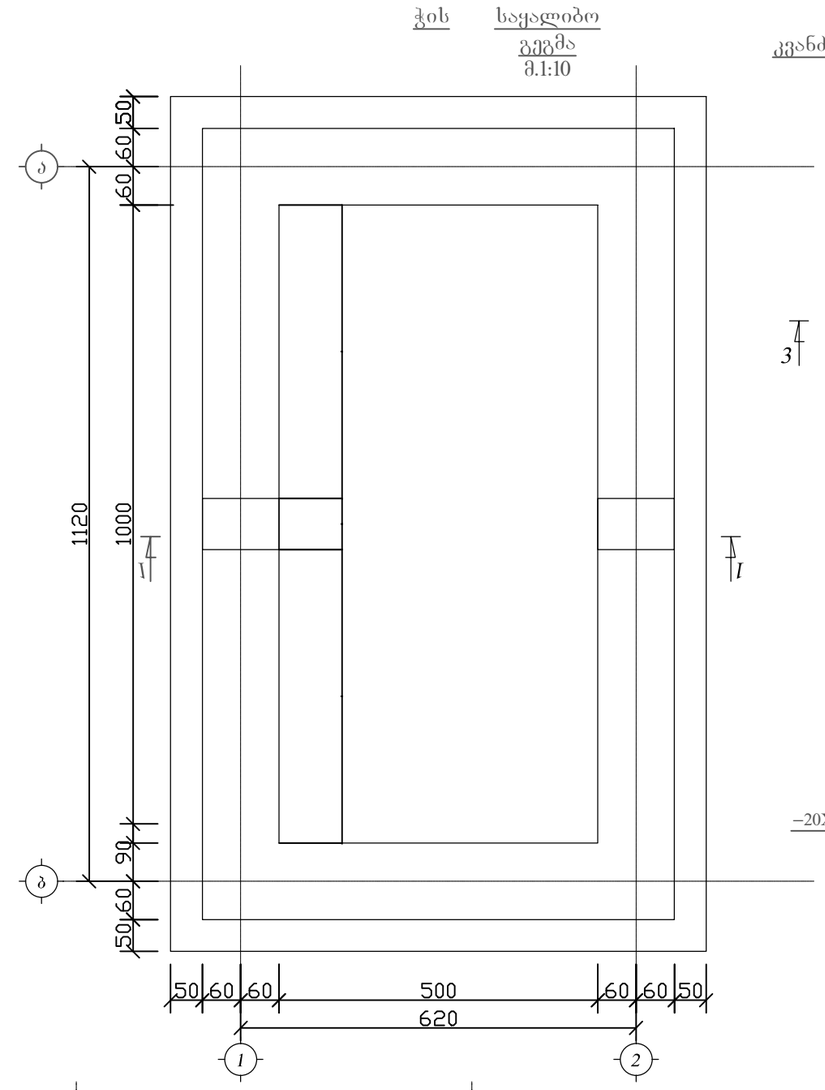

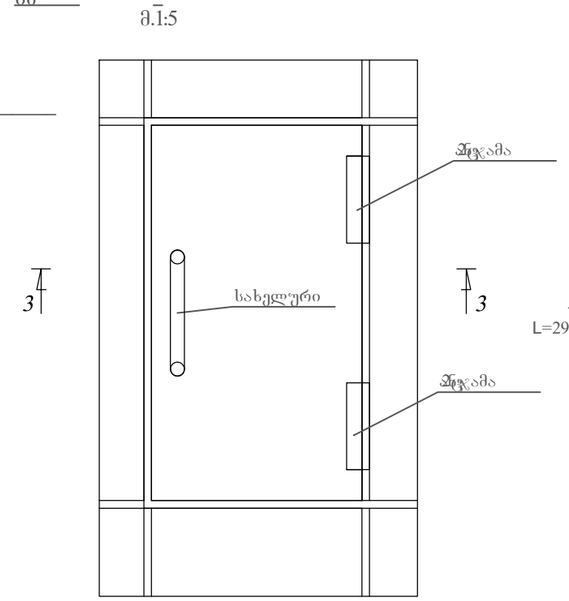

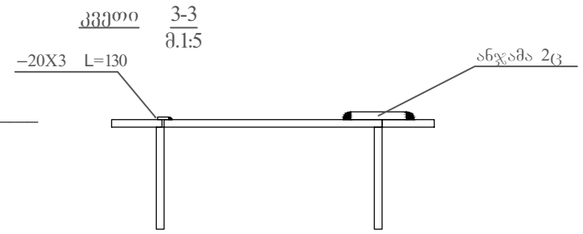

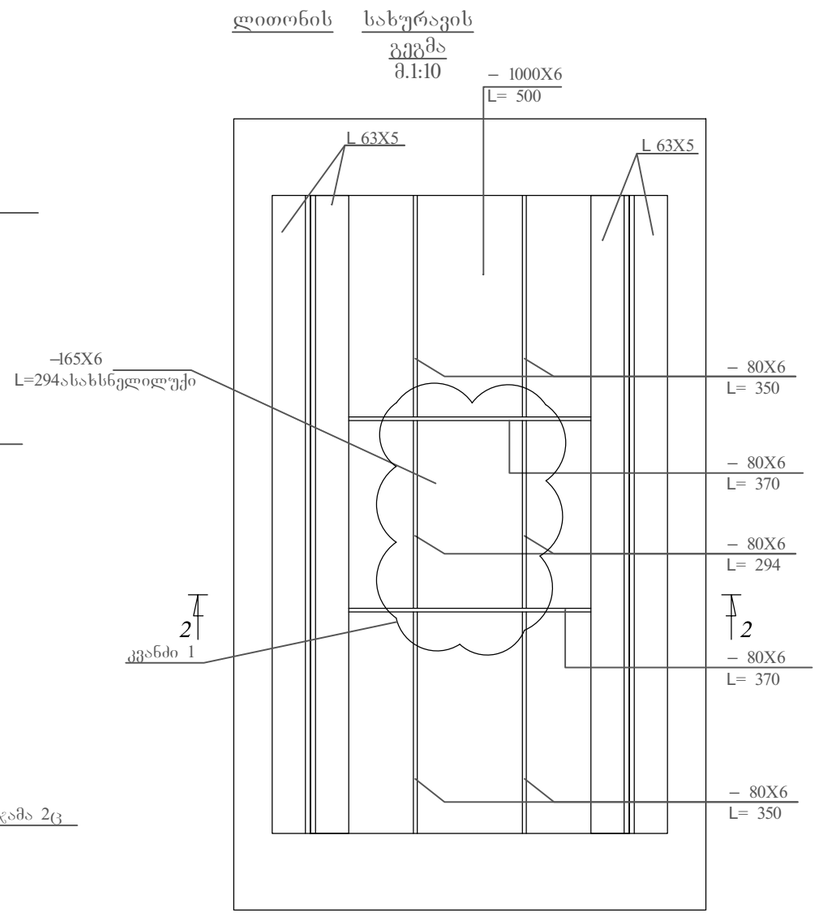

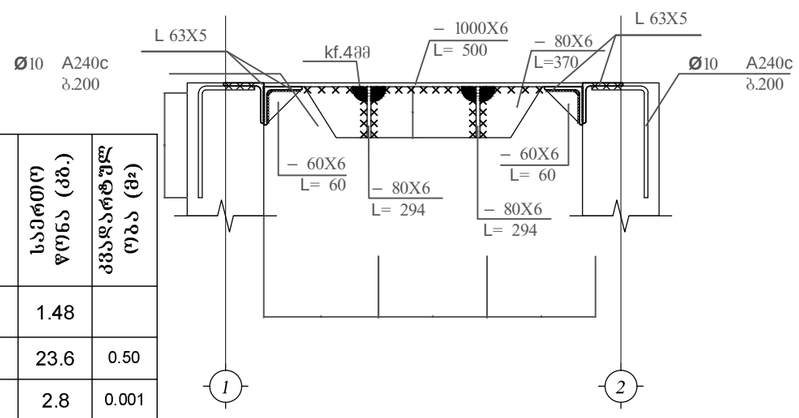

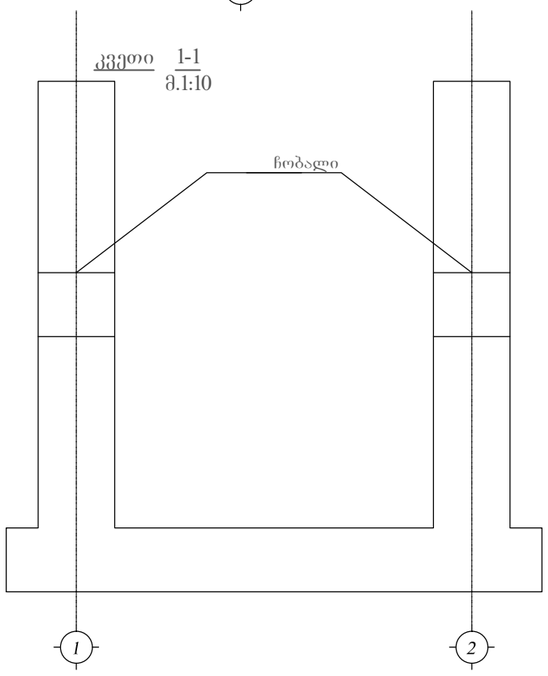

ელემენტის დასახ.	პოზ. №	დიამეტრი ან კვეთი (მმ)	ერთეულის სიგრძე (მმ.)	რაოდენობა (ც.)	საერთო სიგრძე (მ.)	საერთო წონა (კგ.)	კბილდარტყმულობა (მ²)
სახურავი		Ø 10 200 | 100	300	1 X 8	2.4	1.48	
		– 1000 X 6	500	1 X 1	0.5	23.6	0.50
		– 80 X 6	370	1 X 2	0.74	2.8	0.001
		– 80 X 6	350	1 X 4	1.4	5.3	0.112
		– 80 X 6	294	1 X 2	0.6	2.2	0.05
		– 60 X 6	60	1 X 8	0.5	1.4	0.03
		∟ 63 X 5	800	1 X 4	3.2	15.4	
ლითონის საერთო წონა					Σ=	52	

შენიშვნა:
განსაკუთრებული ყურადღება მიექცეს
ბეტონის კლასის დაცვას
ბეტონი - 0.56 $მ^3$ ბ.25

შ.პ.ს. „ქალაქპროექტი"

მთავწმინდის საბაგირო

დამკვეთი	შ.პ.ს. თბილისის საბრანსპორტო კომპანია საიდ. კოდი: 20286788	
CITY PROJECT	სსიპ „საქართველოს მეტროპოლიტენი" ეროვნული აკადემიის" მიმდებარე ტერიტორიაზე, საბაგირო გზის ქვეშ სადგურის შენობიდან მთავარ მთაწმინდის პარკის მიმართულებით საბაგირო გზისათვის წყალსადენ-კანალიზაციის პროექტი.	
თანამდებობა	გვარი, სახელი	ხელმოწერა
დირექტორი	მ. მახათაძე	
მთ. არქიტექტორი	ი. ჯვარცხელია	
ინჟინერი	ბ. ანდღულაძე	

ზედა სადგურის წყალმზომის ჭიის კონსტრუქციები				ფურცლ № ნკ-16
სტადია	ფორმატი	სულ.ფურცლ	მასშტაბი	თარიღი
პროექტი	A3	16	1:200	28.04.2017