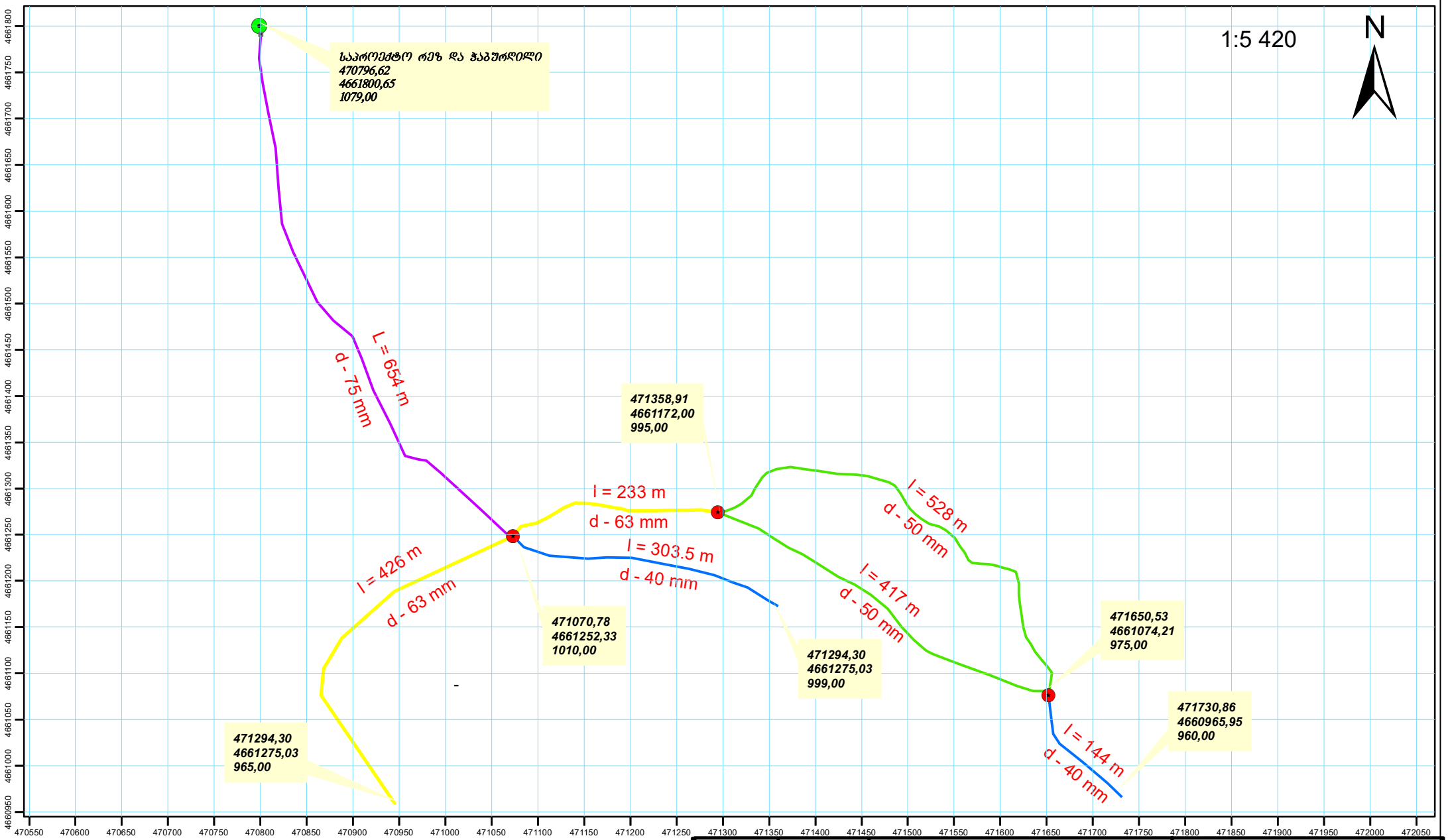

0 30 60 120 180 metri

0.00 0.00 UTM, WGS 84

პირობითი აღნიშვნები

- პლასმასის მილი დ-75 პნ12.5
- პლასმასის მილი დ-63 პნ12.5
- პლასმასის მილი დ-40 პნ12.5
- პლასმასის მილი დ-50 პნ 12.5
- ანაკრები რ/ბ-ის ჭა 1000X1000X90
- საპროექტო ჭაბურღილი

დირექტორი	ლ.იმედაძე	დუშეთის მუნიციპალიტეტის, სოფ. ახალ ტონჩაში წყლით ჭაბურღილის და ქსელის მოწყობისათვის საჭირო საპროექტო-სახარჯთაღრიცხვო დოკუმენტაციის მომზადება	შპს „ჰიდრა"			
არქიტექტორი	ვლეკიშვილი		დამკვეთი: დუშეთის მუნიციპალიტეტი			
			მაშტ.	ფურც.	ფ-ბი	სტად.
		სიტუაციური გეგმა სოფ ახალი ტონჩა		1	29	

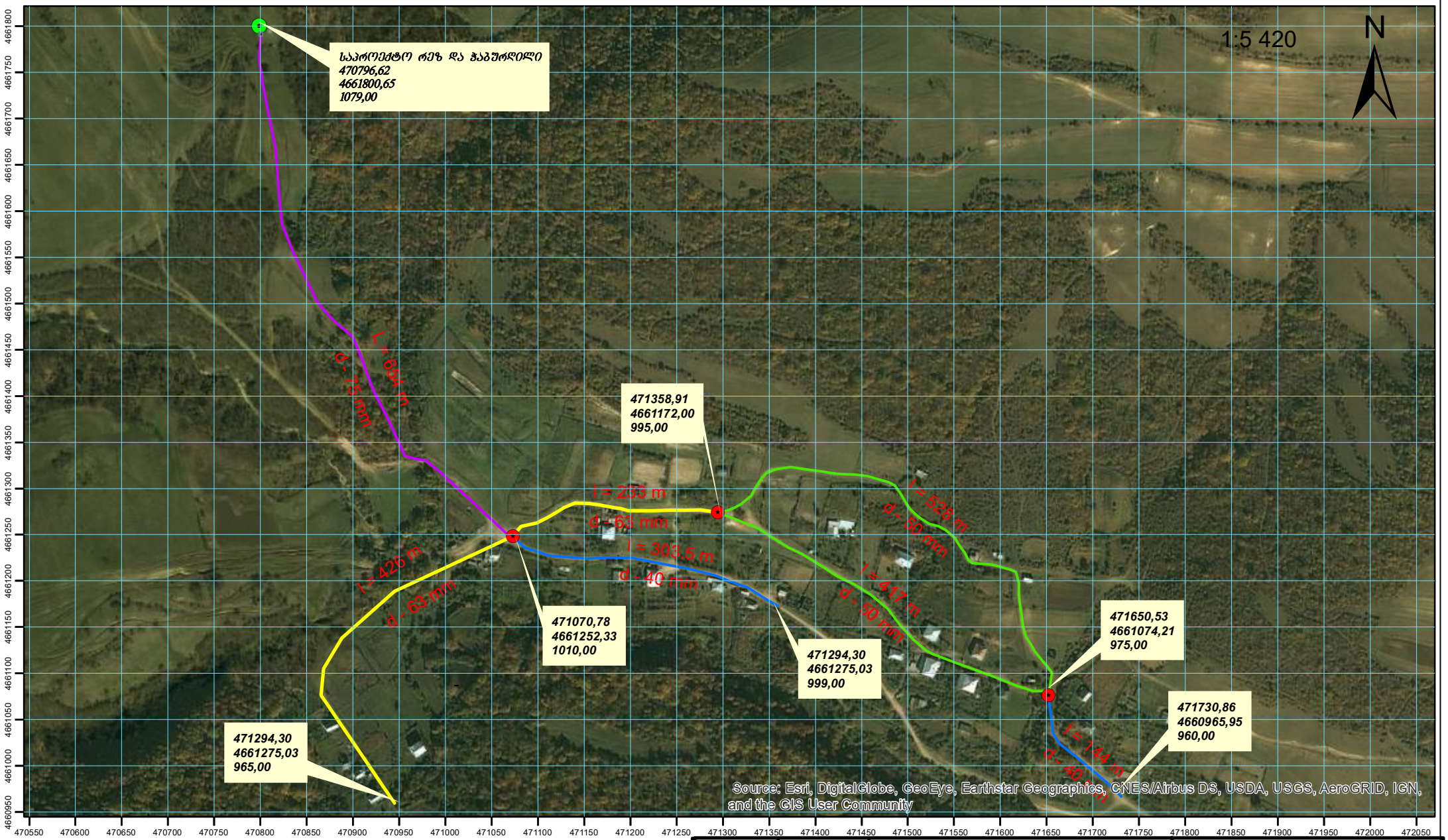

0 30 60 120 180 metri

0.00 0.00 UTM, WGS 84

პირობითი აღნიშვნები

- პლასმასის მილი დ-75 პნ12.5
- პლასმასის მილი დ-63 პნ12.5
- პლასმასის მილი დ-40 პნ12.5
- პლასმასის მილი დ-50 პნ 12.5
- ანაკრები რ/ბ-ის ჭა 1000X1000X90
- საპროექტო ჭაბურღილი

დირექტორი	ლ.იმედაძე	დუშეთის მუნიციპალიტეტის, სოფ. ახალ ტონჩაში წყლით ჭაბურღილის და ქსელის მოწყობისათვის საჭირო საპროექტო-სახარჯთაღრიცხვო დოკუმენტაციის მომზადება	შპს „ჰიდრა"			
არქიტექტორი	ვლეკოშვილი		დამკვეთი: დუშეთის მუნიციპალიტეტი			
			მაშტ.	ფურც.	ფ-ბი	სტად.
		ორთო ფოტო სოფ ახალი ტონჩა		2	29	

ჭაბურღილის მოწყობის კონსტრუქციული სქემა

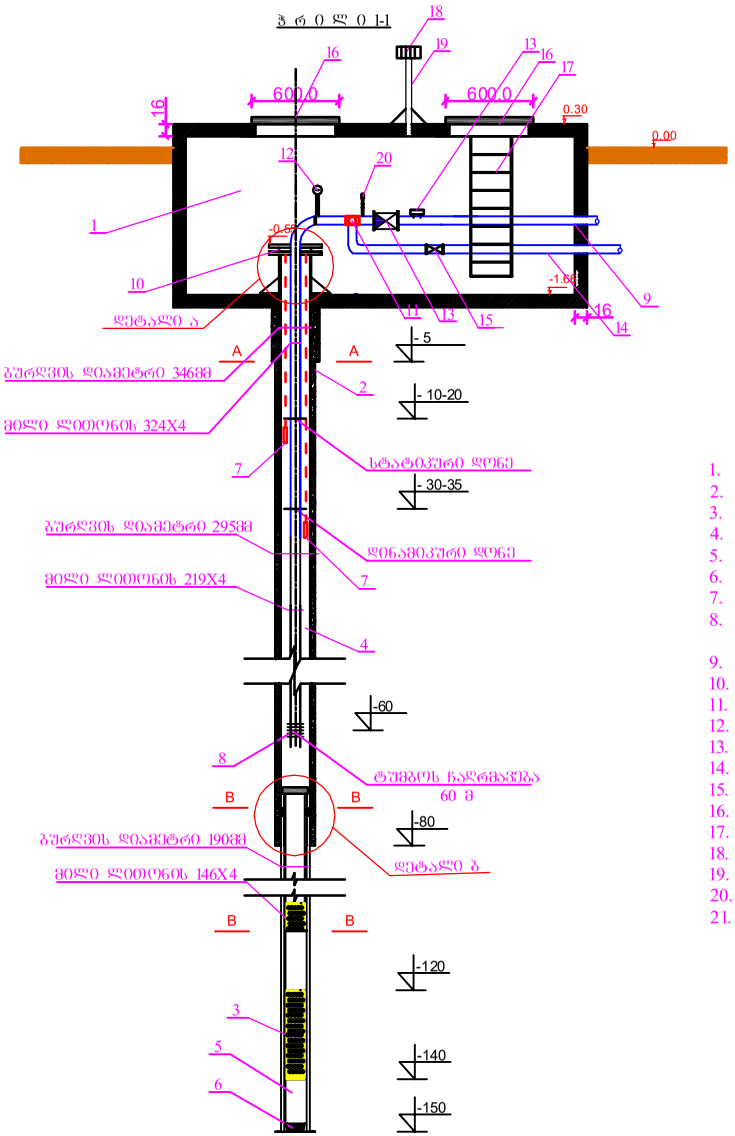

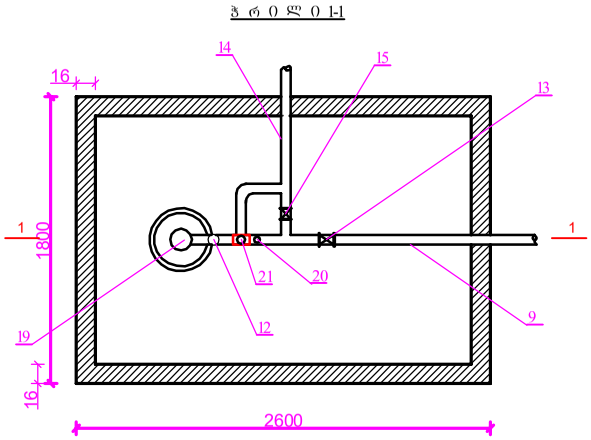

ექსპლიკაცია

1. ჭაბურღილის დამცავი საკანი
2. დამცველი (ბეტონის მილი)
3. წყალმიმდები ნაწილი (ფილტრი)
4. საექსპლოტაციო სვეტი
5. სალექარი
6. საცობი
7. დამცავი ელექტროდი
8. ტუმბო (ზომებით 145X1650 მმ; წონა 78კგ)
9. საჯრიხნი (დამწნევი) მილი დ-50
10. ჭაბურღილის თავი
11. ურდული დამწნევ მილზე დ-50
12. მანომეტრი
13. წყალმზომი
14. დამცლელი მილი
15. ურდული დამცლელ მილზე დ-50
16. ჭის ხუფი
17. ჭაში ჩასასვლელი ლით. კიბე
18. დეფლექტორი
19. სავენტილაციო მილი
20. ვანტუზი
21. დამცავი სარქველი

დირექტორი		ლ.იმედაძე	ფუმეთის მუნიციპალიტეტის, გონაკის ადმინისტრაციულ ერთეულში, სოფელ ახალ ტონნარში წყლის ჭაბურღილისა და სასმელი წყლის ძველის მოწყობა.	შპს „ვიდრა"			
				დამკვეთი ფუმეთის მუნიციპალიტეტი			
პრ. მთ. კონ		გლონდარიძე	ჭაბურღილი	მაშტ.	ფურც	ფ-ბი.	სტა
					3	29	

ჭაბურღილის თავი

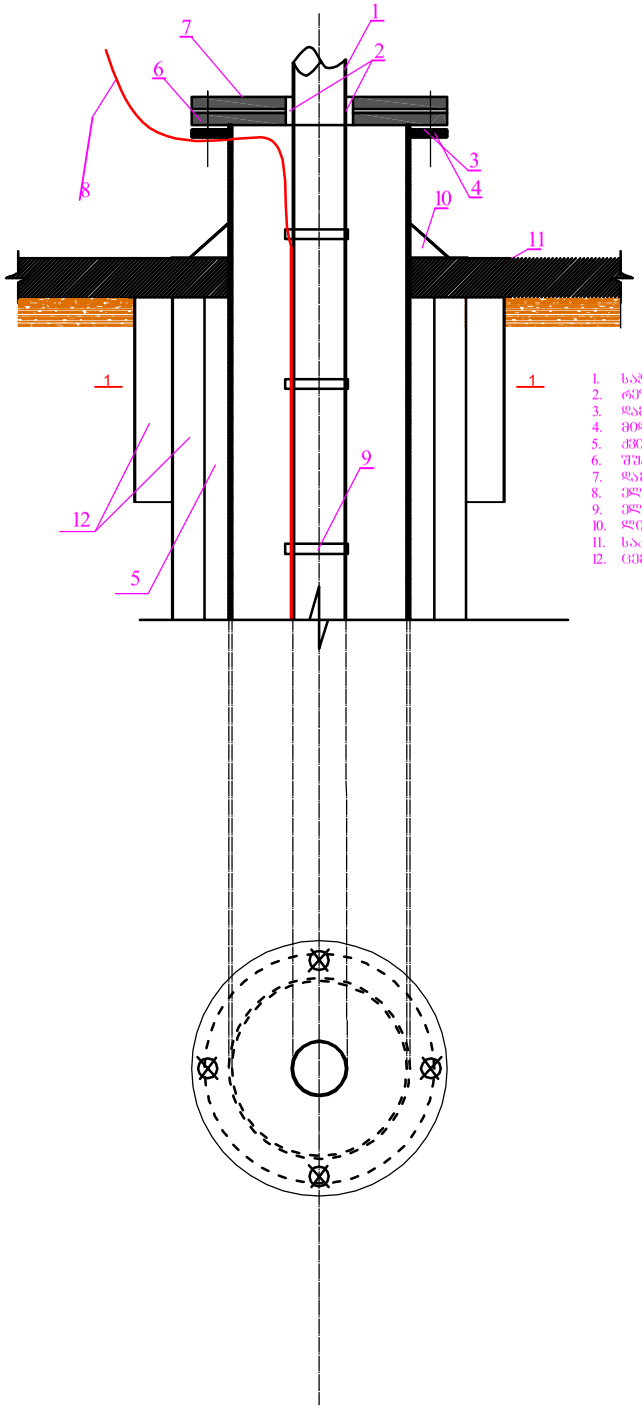

ექსპლიკაცია

1. საბრეხნი (დამწნეხი) კლასმასის მილი დ-75
2. რეზინის რგოლი
3. დამცავი ფლინცები
4. მიდულებული ფლინცები
5. ძვეშა ხრეში (ღორღი)
6. შუა სადები
7. დამცავი ფლანცები
8. ელ. სადენი
9. ელ. სადენის სამაბრი
10. ლითო. ფურცელი
11. სანკანის რკ-ის ძირის ფილა
12. ცემენტაცია

საექსპლუატაციო სვეტის ფილტრთან შეერთების პირაპირი

დეტალი - ბ

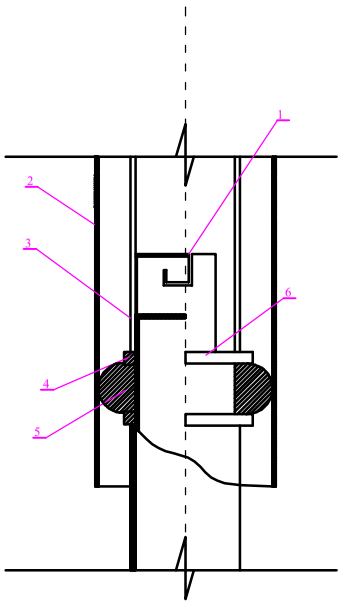

ჭაბურღილის ფილტრის სალნიკი

1. ჩასაშვები გასალების ჩასაბერი
2. საექსპლატაციო მილი
3. მუწტი
4. მომჭერი რგოლი
5. რეზინის მანჭეტი
6. უძრავი რგოლი
7. საფილტრე მილი

ჭრილი 1-1

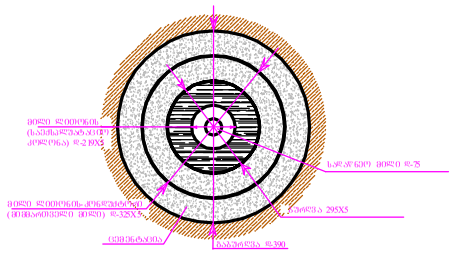

ჭრილი 2-2

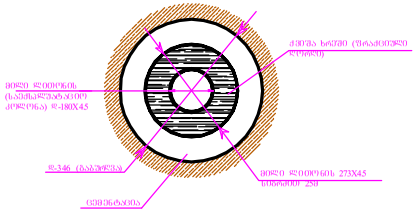

დირექტორი		ლ.ეფეფაძე	დუშეთის მუნიციპალიტეტის, ფონეაძის ადმინისტრაციულ ერთეულში, სოფელ ახალ ტონინაში წყლის ჭაბურღილისა და სახმელი წყლის ქსელის მოწყობა.	შპს „ვიდრა"			
პრ. მთ. ინჟ		ვ.ლეკოშვილი					
				დამკვეთი დუშეთი მუნიციპალიტეტი			
პრ. მთ. კონ		ბ.ლონდარიძე	ჭაბურღილის მოწყობის დეტალები	მაშტ.	ფურც.	ფ-ბი.	სტაპ
					4	29	

ფილტრზე ხვრეტების მოწყობის სქემა

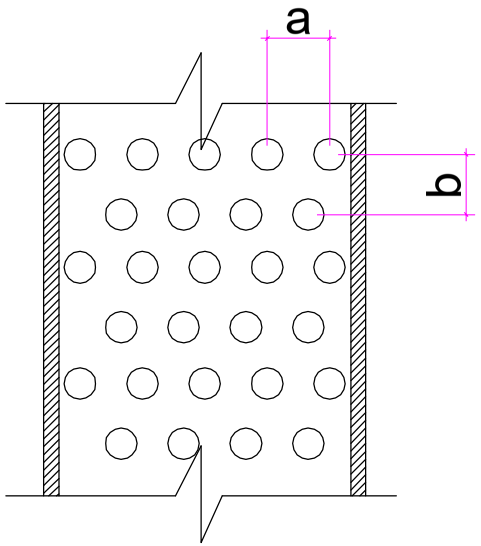

a=(1.55-1.7) d
b=(2.1-3.5) d

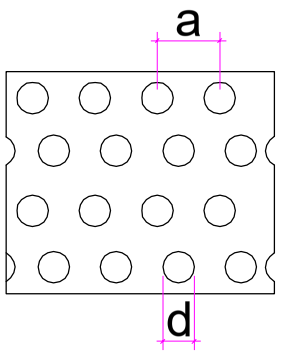

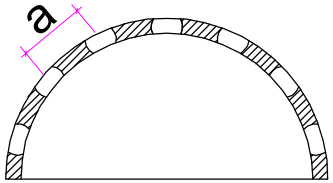

ტრანშეის ტიპიური ჭრილი

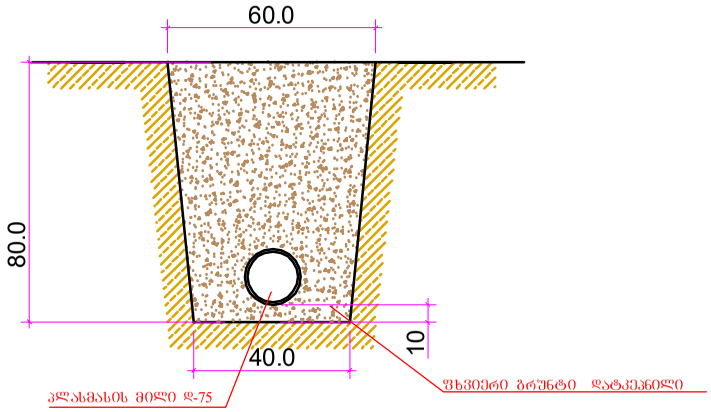

დირექტორი		ლ.იმედაძე	დუშეთის მუნიციპალიტეტის, ჭონქაძის ადმინისტრიციულ ერთეულში, სოფელ ახალ ტონჩაში წყლის ჭაბურღილისა და სასმელი წყლის ძსელის მოწყობა,	შპს „ჰიდრა"			
პრ. მთ. ინჟ		ვ.ლეკიშვილი					
				დამკვეთი დუშეთის მუნიციპალიტეტი			
პრ. მთ. კონ		გ.ლონდარიძე	ტრანშეის ტიპიური ჭრილი, ფილტრებზე ხვრელების მოწყობის სქემა	მაშტ.	ფურც.	ფ-ბი.	სტად.
					5	29	

ჭაბურღილის დამცავი საკანი

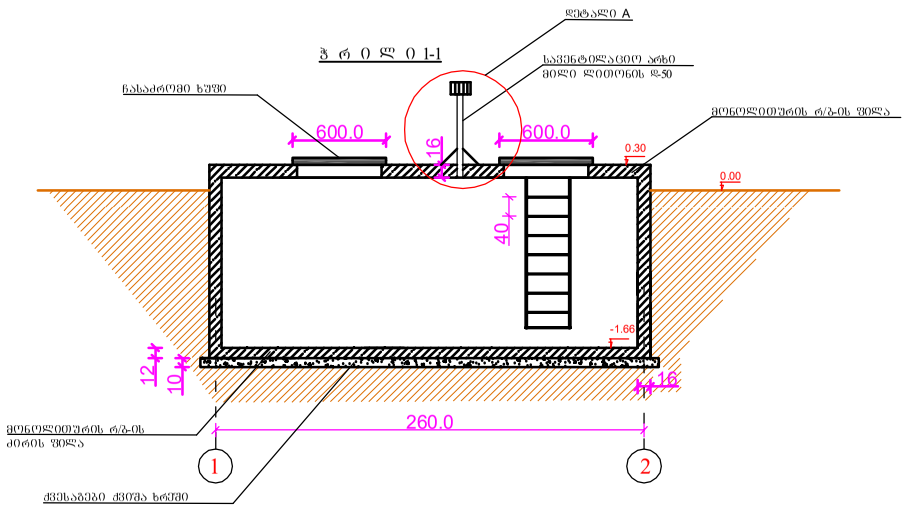

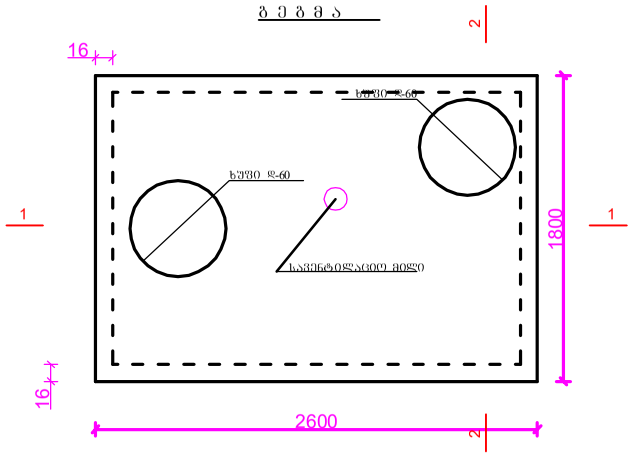

დეტალი A

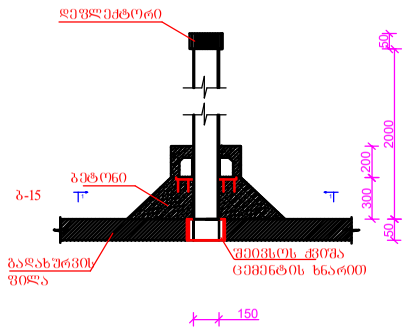

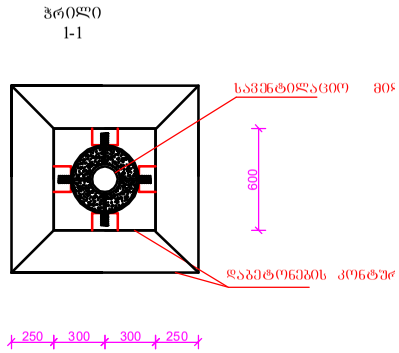

ჭაბურღილის დამცავი საკანი

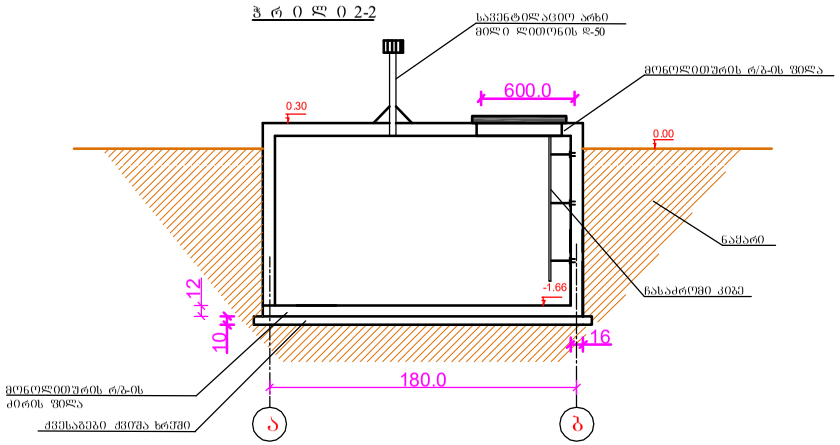

დირექტორი		ლ.ინწდაძე	დუშეთის მუნიციპალიტეტის, ბონიაძის ადმინისტრაციულ ერთეულში, სოფელ ახალ ტონნარში წყლის ბაბურღილისა და სასმელი წყლის ქსელის მოწყობა.	შპს „ჰიდრა"			
პრ. მთ. ინჟ		ვ.ლეკიშვილი					
				დამკვეთი დუშეთის მუნიციპალიტეტ			
				მაშტ.	ფურცლ.	ფაბ.	სტად
პრ. მთ. კონ		ბ.ლონდარიძე	ბაბურღილის დამცავი საკანი, კონტ. დეტალები		6	29	

ჭაბურღილის დამცავი საკანი
(არმირება)

ჭ რ ო ლ ი 1-1

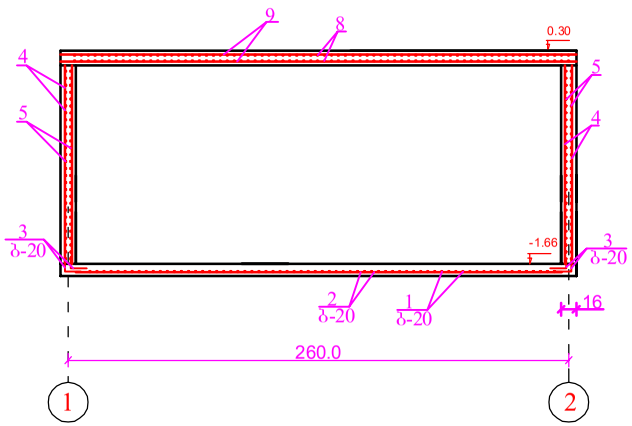

გ ე გ მ ა

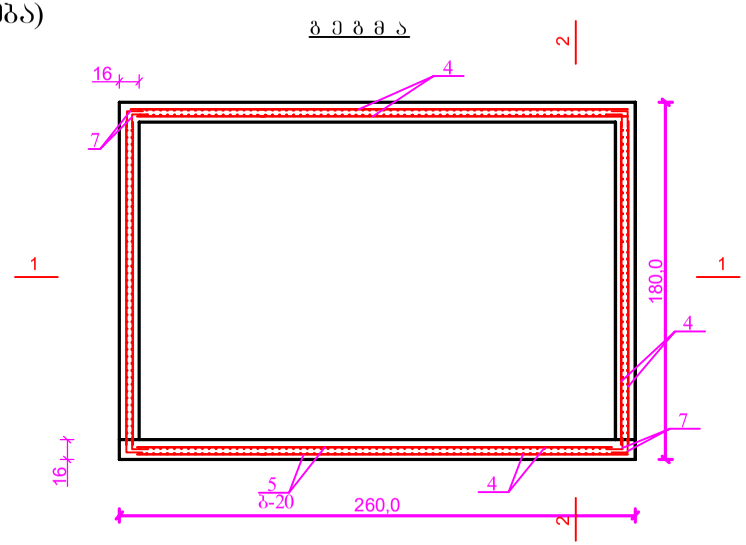

ჭაბურღილის დამცავი საკანი

ჭ რ ო ლ ი 2-2

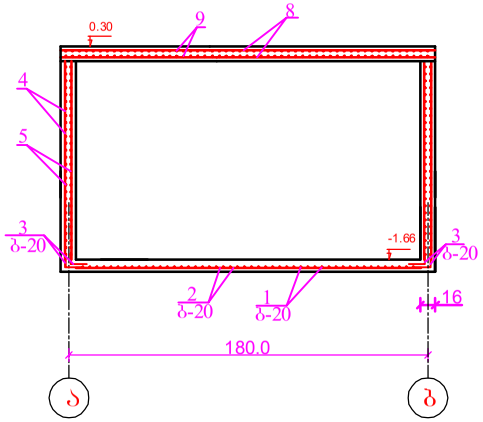

არმატურის სპეციფიკაცია						მასალის ხარჯები			
ელემენტის დასახელება	პოზიცია	ესკიზი	კლასი		სიგრძე მმ	კლასი	რაოდენობა	სიგრძე მ	მასა კგ
ძირის ფილა	1	1800	d-12 A-II	1800	17.0	d-12 A-II	30.6	27.17	
	2	2600	d-12 A-II	2600	12.0	d-12 A-II	31.2	27.70	
	3	350 350	d-10 A-II	700	77.0	d-10 A-II	53.68	33.28	
							სულ	70.4	ბეტ. მ 22.5 V=0.71 მ³
კედელი	4	1800	d-10 A-II	1800	88.0	d-10 A-II	158.4	98.2	
	5	2600	d-10 A-II	2600	36.0	d-10 A-II	93.6	58.2	
	6	1800	d-10 A-II	1800	36.0	d-10 A-II	64.8	40.2	
	7	350 350	d-10 A-II	700	72.0	d-10 A-II	50.4	31.2	
							სულ	275.8	ბეტ. მ 22.5 V=2.42 მ³
გაძაბვრის ფილა	8	1800	d-10 A-II	1800	44.0	d-10 A-II	79.0	49.0	
	9	2600	d-10 A-II	2600	36.0	d-10 A-II	79.0	49.0	
							სულ	98.0	ბეტ. მ 22.5 V=0.75 მ³

დირექტორი		ლ.ემდლაძე	დურმეთის მუნიციპალიტეტის, ბრნაძის ადმინისტრაციულ ერთეულში, სოფელ ახალ ტორნავაში ზღვის ბაბურღილისა და სასმელი ზღვის ჭის მოწყობა.	შპს „ვიდრა"				
პრ. მთ. ინჟ		ვ.ლეკიშვილი						
				დამკვეთი დურმეთის მუნიციპალიტეტი				
პრ. მთ. კონ		ბ.ლონდარიძე	ჭაბურღილის დამცავი საკანის არმირება	მაშტ.	შურც.	ფ-ბი.	სტა:	
					7	29		

ჭაბურღილის სანიტარული ღობე

ღობის მოწყობის ფრაგმენტი

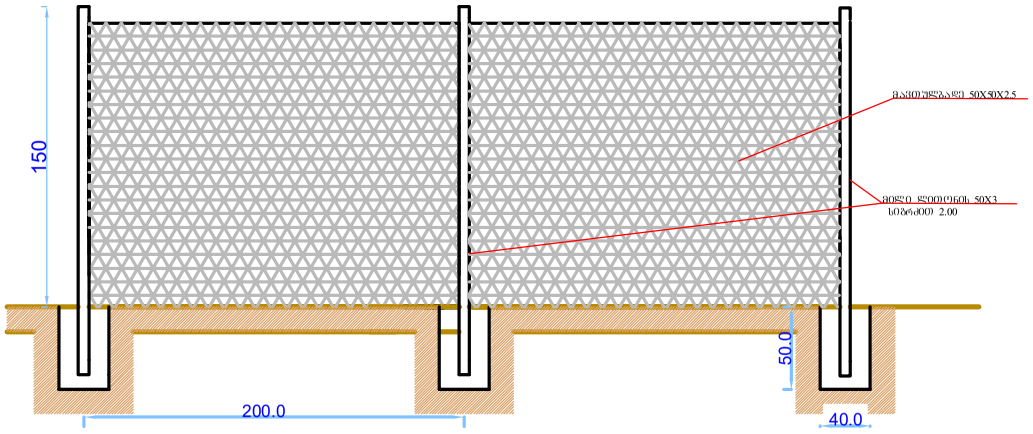

ჭაბურღილის სანიტარული ღობე

გეგმა

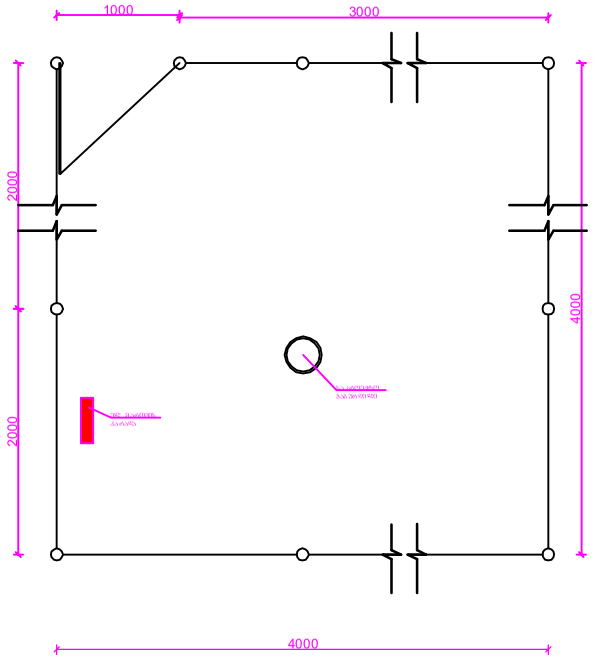

კუტი კარის მოწყობის ფრაგმენტი

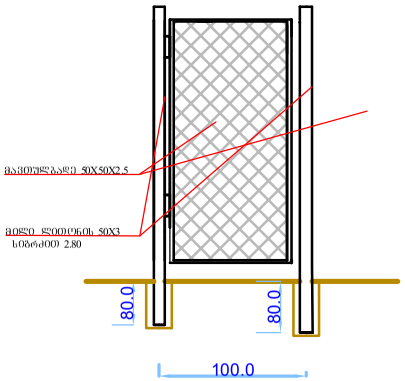

დირექტორი		ლ.ეფიდარაძე	ქალაქ თბილისის ადმინისტრაციულ ერთეულში, სოფელ ახალ ტონინაში წყლის ჭაბურღილისა და სასმელი წყლის ძალის მოწყობა.	შპს „ჰიდრა"			
პრ. მთ. ინჟ		ვლეკოშვილი					
				დაბალი ლუქთის მუნიციპალიტეტ			
პრ. მთ. კონ		გლონდარიძე	ჭაბურღილის სანიტარული ღობე	მაშტ.	ფურც.	ფ-ბი.	სტად
					8	29	

რ/ბ-ის ჭა 1000X1000X90
ჭრილი 2-2

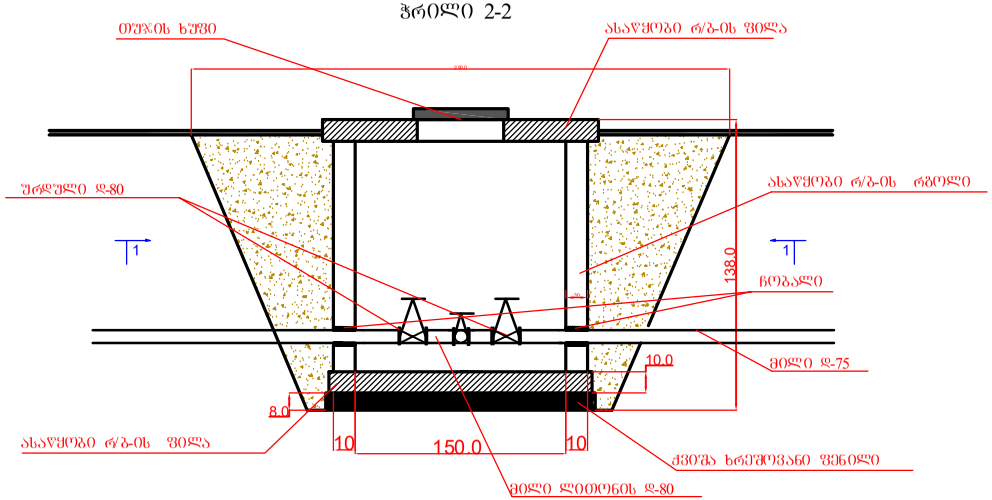

რ/ბ-ის წყალგამშვები ჭა 1000X1000X90
გეგმა

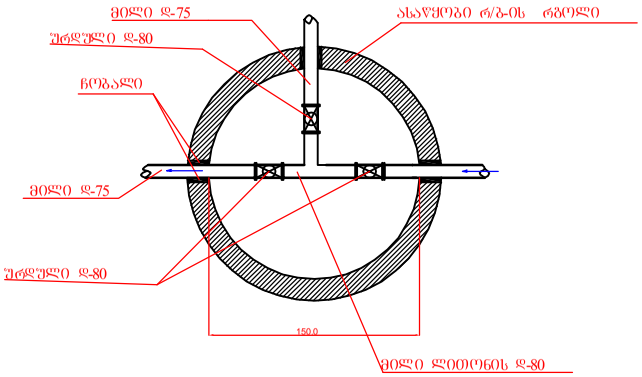

დირექტორი		ლ.იმედაძე	დუშეთის მუნიციპალიტეტის, ჩონძაის ადმინისტრაციულ ერთეულში, სოფელ ახალ ტონნაში წყლის ჭაბურღილისა და სასმელი წყლის ძლების მოწყობა.	შპს „ჰიდრა"			
პრ. მთ. ინჟ		ვ.ლეკოშვილი					
				დამკვეთი დუშეთის მუნიციპალიტეტ			
პრ. მთ. კონ		ბ.ლონდარიძე	წყალგამშვები (დამცლელი) ჭა №1, №2, №3	სტად.	ფურც.	ფ-ბი.	სტაჟ
					9	29	

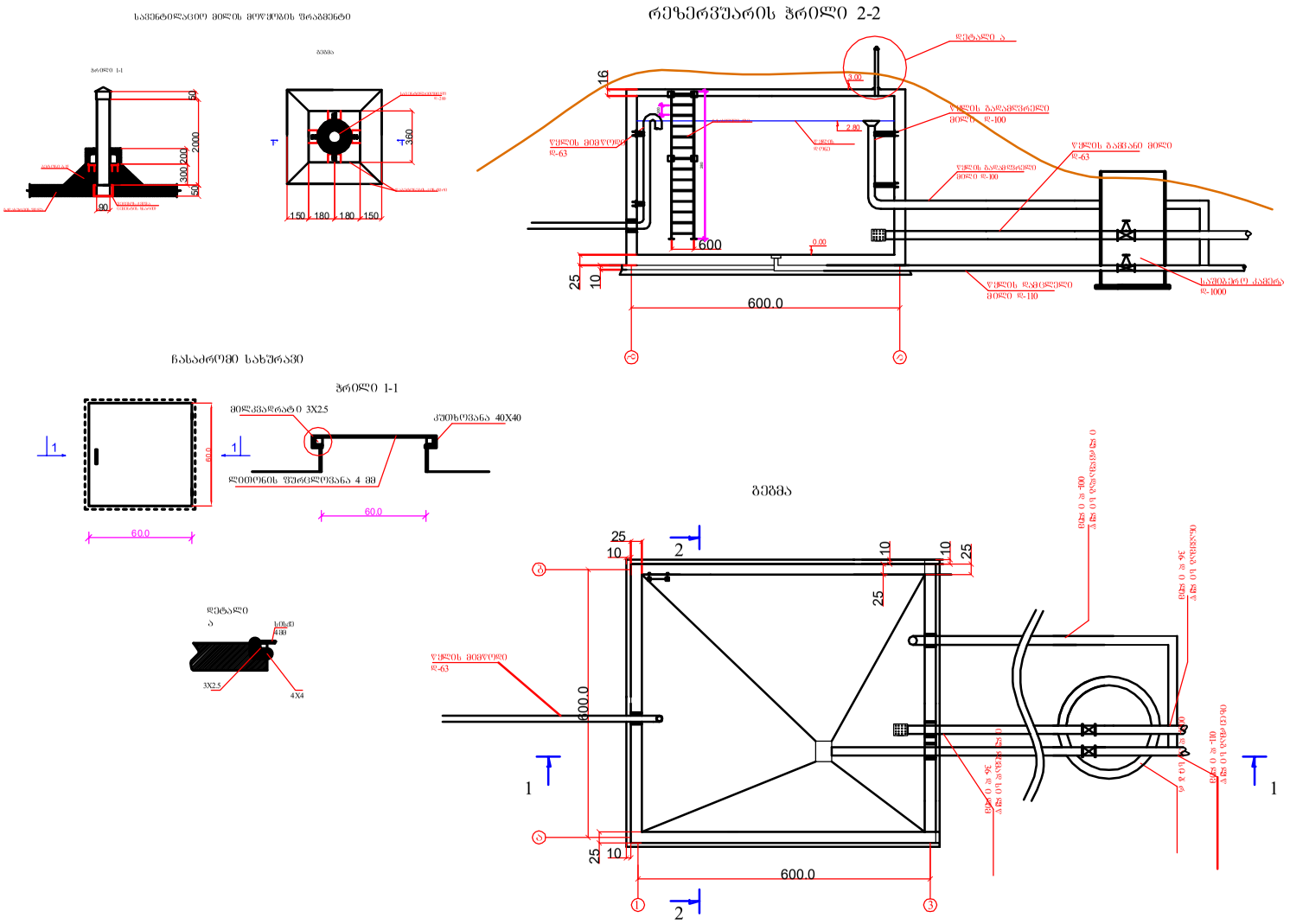

დირექტორი		ლ.ემელიანე	ფუქიების მუნიციპალიტეტის, ბორჯომის ადმინისტრაციულ ერთეულში, სოფელ ახალ ტორნაში წყლის გაბურღილისა და სანმილი წყლის ძალის მოწყობა.	შპს „ვიდრა"
კრ. მი. ინჟ		ვ.ლექიშვილი		
				დამკვეთი ფუქიების მუნიციპალიტეტი
კრ. მი. კონ		ბ.ლონგარიძე	რეზერვუარის საკომუნიკაციო მილადენი	

მაშტ.	ფურც.	ფ-ბი.	სტა.
	10	29	

ჭრილი 2-2

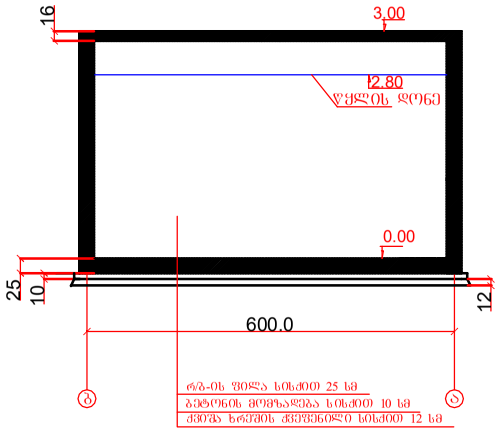

რეზერვუარის გეგმა 0.00 ნიშნულზე

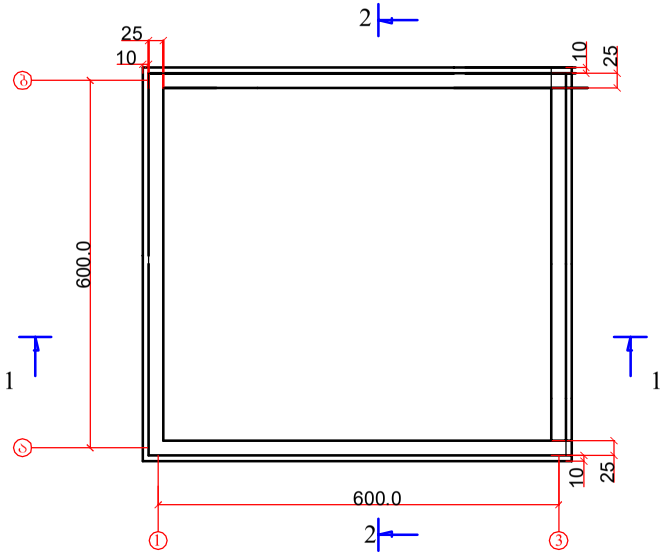

ჭრილი 1-1

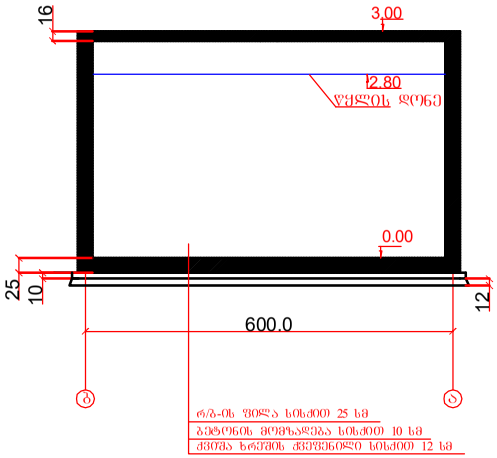

რეზერვუარის გეგმა 3.00 ნიშნულზე

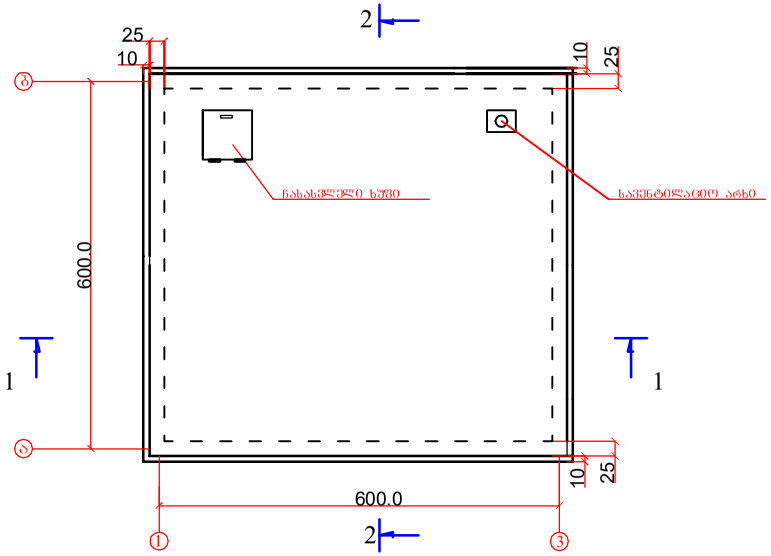

დირექტორი		ლ.იმედაძე	დუშეთის მუნიციპალიტეტის, ჯონგაძის ადმინისტრაციულ ერთეულში, სოფელ ახალ ტონნარაში წყლის ჭაბურღილისა და სასმელი წყლის ძალის მოწყობა.	შპს „ჰიდრა"			
არ. მთ. ინჟ		ვ.ლეკიშვილი					
				დამკვეთი დუშეთის მუნიციპალიტეტ			
არ. მთ. კონ		გ.ლონდარიძე	რეზერვუარი V = 100მ³	მაშტ.	ფურც.	ფ-ბი.	სტადი
					11	29	

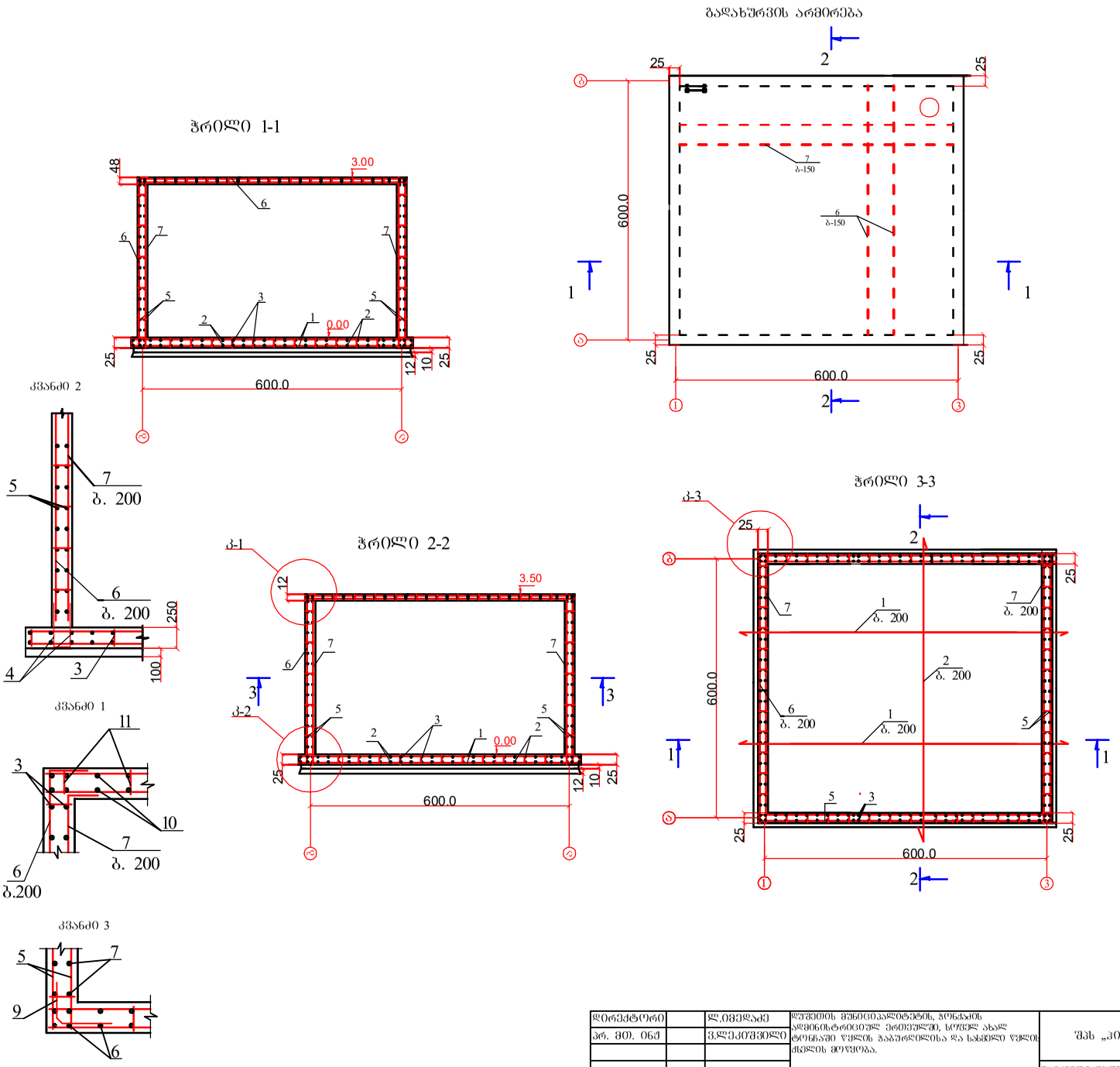
ᲒᲐᲓᲐᲮᲣᲠᲕᲘᲡ ᲐᲠᲛᲘᲠᲔᲑᲐ
ᲭᲠᲘᲚᲘ 1-1
ᲭᲠᲘᲚᲘ 2-2
ᲭᲠᲘᲚᲘ 3-3
ᲙᲕᲐᲜᲫᲘ 1
ᲙᲕᲐᲜᲫᲘ 2
ᲙᲕᲐᲜᲫᲘ 3
3.00
3.50
0.00
600.0
ბ. 200
ᲓᲘᲠᲔᲥᲢᲝᲠᲘ
ᲠᲔᲖᲘᲓᲔᲜᲢᲘ
ᲐᲠ. ᲘᲜᲟ. ᲜᲘᲜᲝ
ᲐᲠ. ᲘᲜᲟ. ᲙᲝᲜ
ᲓᲐᲛᲣᲨᲐᲕᲐ
ᲛᲘᲠᲘᲐᲜᲘ ᲯᲘᲠᲙᲕᲐᲚᲘᲫᲔ
ᲒᲚᲝᲜᲓᲐᲠᲘᲫᲔ
ᲯᲣᲯᲣᲜᲝᲗᲘᲡ ᲛᲣᲜᲘᲪᲘᲞᲐᲚᲘᲢᲔᲢᲘᲡ, ᲒᲝᲜᲭᲐᲠᲘᲡ ᲐᲓᲛᲘᲜᲘᲡᲢᲠᲐᲪᲘᲣᲚ ᲔᲠᲗᲔᲣᲚᲨᲘ, ᲡᲝᲤᲚᲘᲡ ᲐᲮᲐᲚ ᲪᲮᲝᲚᲝᲜᲐᲨᲘ ᲬᲧᲚᲘᲡ ᲒᲐᲑᲣᲠᲓᲘᲚᲘᲡᲐ ᲓᲐ ᲮᲡᲜᲘᲚᲘ ᲬᲧᲚᲘᲡ ᲫᲘᲚᲘᲡ ᲛᲝᲠᲬᲧᲚᲕᲐ.
ᲨᲠᲘᲤᲢᲘ „ᲕᲘᲓᲠᲐ"
ᲓᲐᲛᲐᲙᲕᲔᲗᲘ ᲯᲣᲯᲣᲜᲝᲗᲘᲡ ᲛᲣᲜᲘᲪᲘᲞᲐᲚᲘᲢᲔᲢᲘ
ᲠᲔᲖᲔᲠᲕᲣᲐᲠᲘᲡ ᲐᲠᲛᲘᲠᲔᲑᲐ
ᲛᲐᲡᲨ.
ᲤᲣᲠᲪ.
12
Შ-ᲑᲘ.
29
ᲒᲕᲠ.

არმატურის სპეციფიკაცია					ნაკეთობის წონა			
ელემენტის გრაფა	პოზიცია	ესკიზი	კლასი	სიგრძე მმ	ერთი	რაოდენობა	სულ წონა	
ძირის ფილა	1	5200	d-12 A-III	5200	0.888	52	240.12	
	2	5200	d-12 A-III	5200	0.888	52	240.12	
	3	200 150 200 150	d-12 A-III	900	0.888	64	51.15	
	4	40 20 40	d-12 A-III	1000	0.888	100	88.80	
						სულ	620.19	ბეტ. ბ15 V=2.86 მ^3
კედელი	5	5200	d-12 A-III	5200	0.888	120	554.11	ბეტ.ბ22.5=6.89 მ^3
	6	2950 25	d-12 A-III	320	0.888	100	284.16	
	7	284 25	d-12 A-III	309	0.888	100	274.39	
	8		d-8 A-III	320	0.888	80	8.32	
	9	300 200 300	d-12 A-III	800	0.325	60	42.6	
						სულ	1555.26	ბეტ. ბ22.5=14.2 მ^3
ბალახურვის ფილა	10	5200	d-12 A-III	5200	0.888	104	49.0	
	11	200 150 200 150	d-12 A-III	740	0.888	64	49.0	
						სულ	522.29	ბეტ. ბ22.5 V=4.41 მ

დირექტორი		ლ.იმედაძე	დუშეთის მუნიციპალიტეტის, ჯონჯაძის ადმინისტრაციულ ერთეულში, სოფელ ახალ ტონინაში წყლის ჭაბურღილისა და სასმელი წყლის ქსელის მოწყობა.	შპს „ჰიდრა"			
პრ. მთ. ინჟ		ვ.ლეკიშვილი					
				დამკვეთი დუშეთის მუნიციპალიტეტი			
პრ. მთ. კონ		გ.ლონდარიძე	რეზერვუარის არმატურის სპეციფიკაცია	მაშტ.	ფურც.	ფ-ბი.	სტად
					13	29	

რეზერვუარის ქვაბული

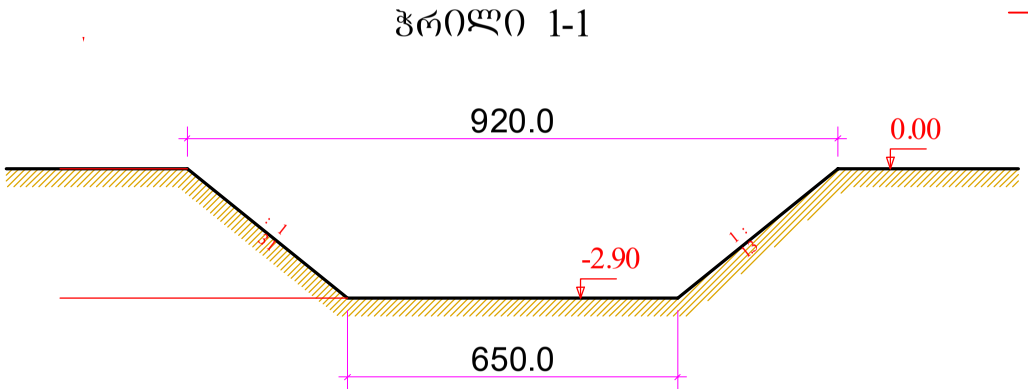

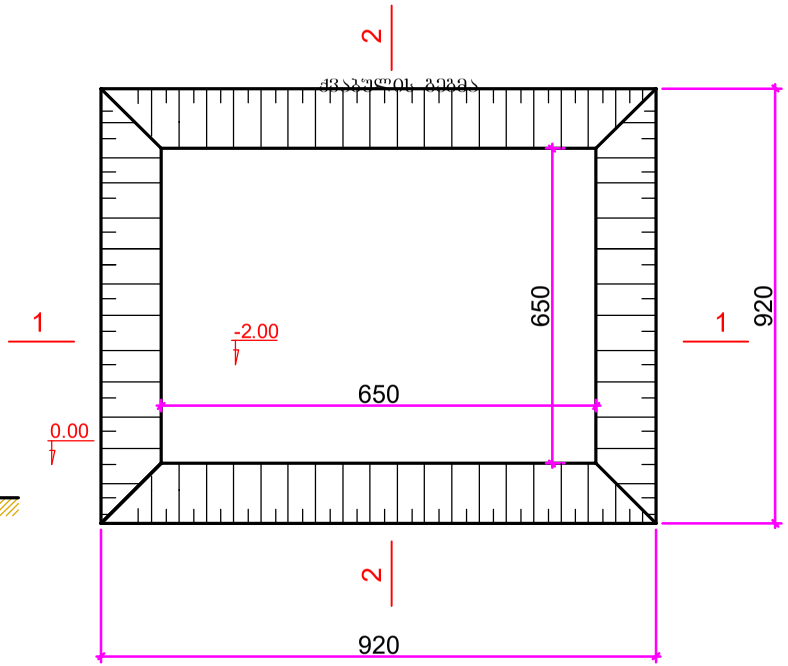

დირექტორი		ლ.იმედაძე	დუშეთის მუნიციპალიტეტის, ჭონჭაძის ადმინისტრაციულ ერთეულში, სოფელ ახალ ტონჩაში წყლის ჭაბურღილისა და სასმელი წყლის ქსელის მოწყობა.	შპს „ჰიდრა"			
პრ. მთ. ინჟ		ვ.ლეკიშვილი					
				დამკვეთი დუშეთის მუნიციპალიტეტი			
პრ. მთ. კონ		გ.ლონდარიძე	რეზერვუარის ქვაბული	მაშტ.	ფურც.	ფ-ბი.	სტად.
					14	29	

ტრანშეის ტიპიური ჭრილი

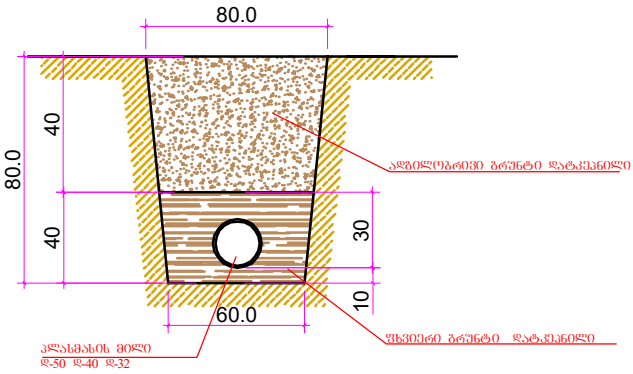

მაგისტრალის მილი

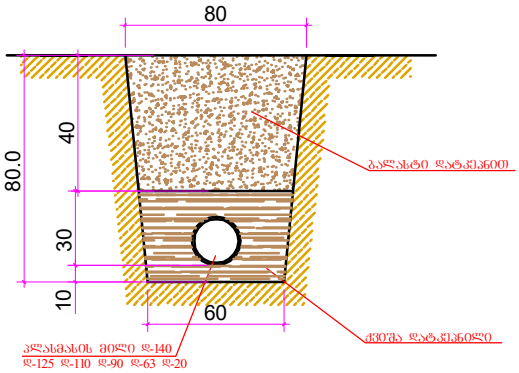

დირექტორი		ლ.იმედაძე	დუშეთის მუნიციპალიტეტის, ბრნჭაძის ადმინისტრაციულ ერთეულში, სოფელ ახალ ტონნაში წყლის ჭაბურღილისა და სასმელი წყლის ჭალის მოწყობა.	შპს „ჰიდრა"			
პრ. მთ. ინჟ		ვ.ლეკოშვილი					
				დამკვეთი დუშეთის მუნიციპალიტეტ			
პრ. მთ. კონ		გ.ლონდარიძე	ტრანშეის ჭრილი	მაშტ.	ფურც.	ფ-ბი.	სტაპ
					15	29	

გრძივი პროფილი სამ.რეზ:

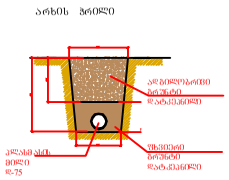

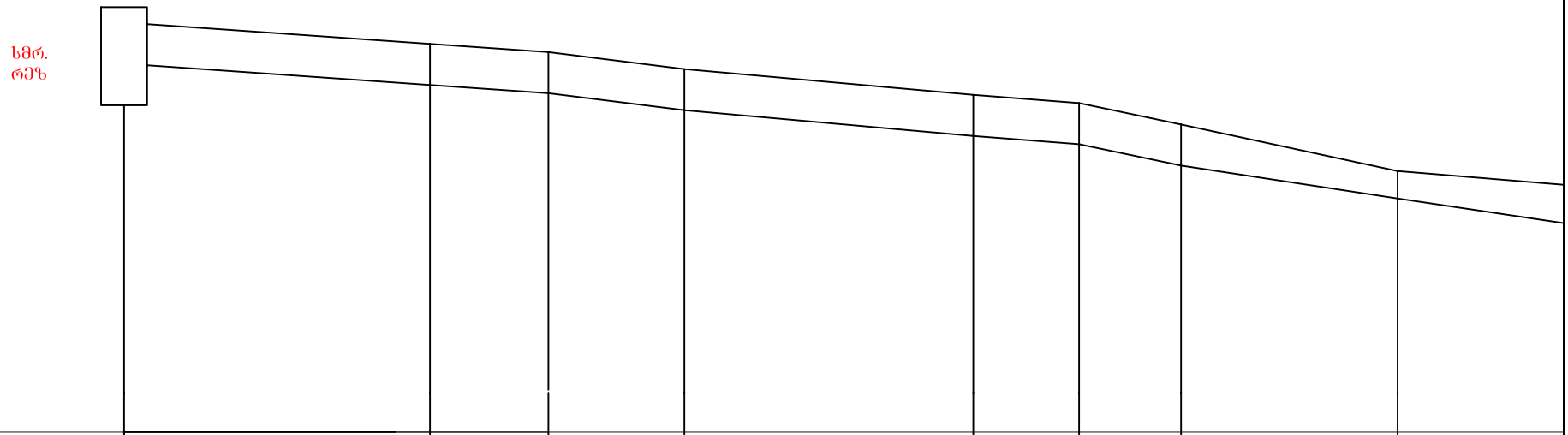

მიწის მოჭრა	0.80	0.80	0.80	0.80	0.80	0.80	0.80	0.70
მილსადენის ჰიდრავლიკური ელემენტები	კლასმასის მილი დ-75 მმ PE 100 PN 12.5					კლასმასის მილი დ-75 მმ PE 100 PN 12.5		
მიწის ნიშნულები	1079.00	1074.00	1072.00	1068.00	1062.00	1060.00	1055.00	1044.00
მილის ძირის საპროექტო ნიშნული	1078.20	1073.20	1071.20	1067.20	1061.20	1059.20	1054.20	1043.20
მანძილები	72 მ	28 მ	32 მ	68 მ	25 მ	24 მ	51 მ	49 მ
ქანობი / სიბრძე	0.06	0.07	0.12	0.08	0.08	0.20	0.21	
პიკეტები	0+00	0+72	1+00	1+32	2+00	2+25	2+49	3+00
სიტუაცია	სმრ. რეზ							

ოვუარი დან №1 გამ. ჭამდე

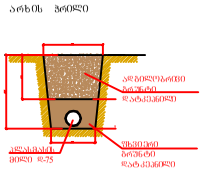

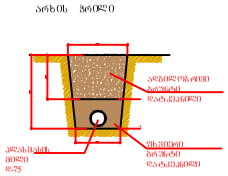

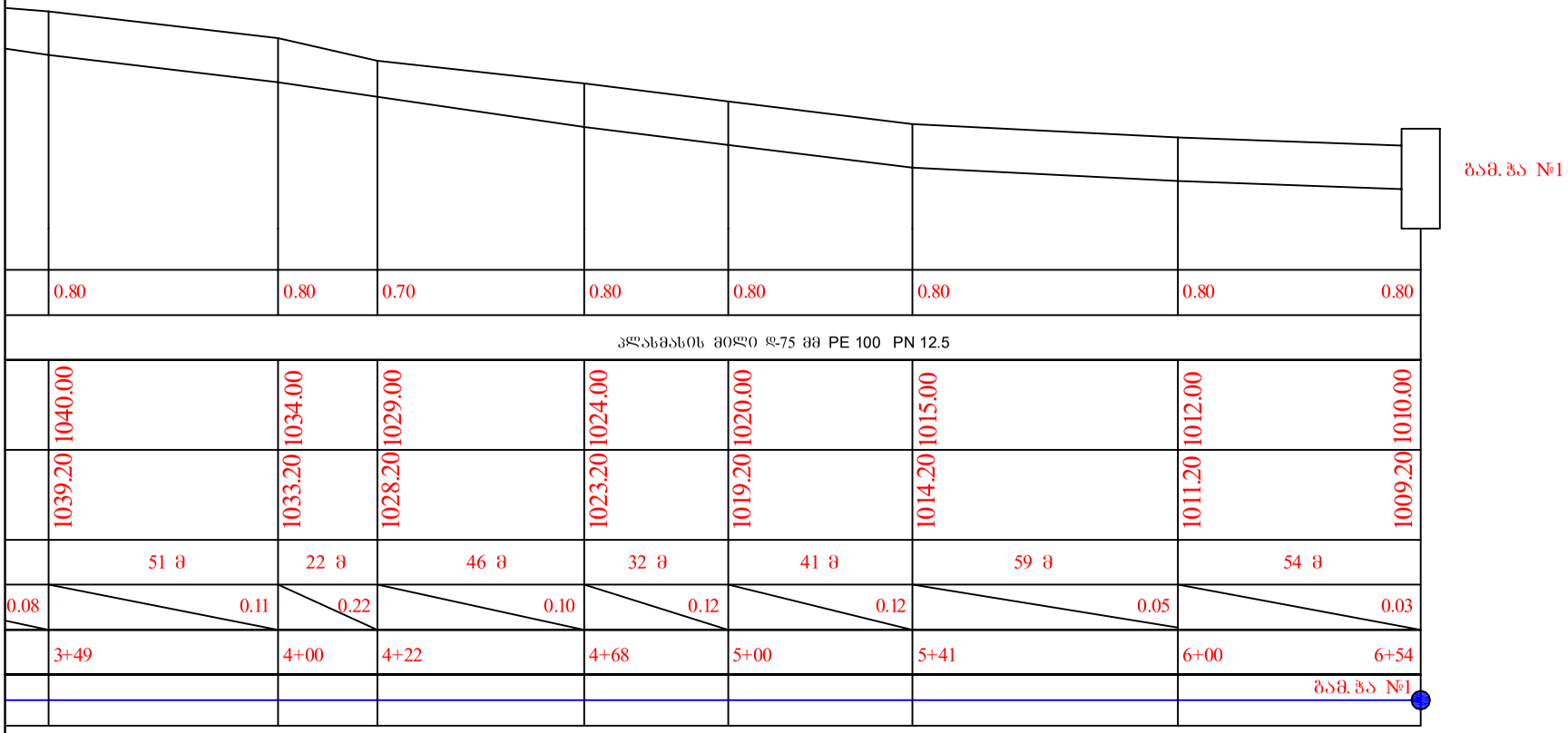

გრძივი პროფილი №1 გამ. ჭიდან

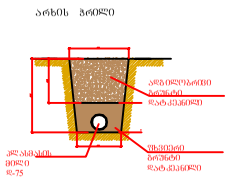

№1 გამ. ჭა

მიწის მოჭრა	0.80	0.80	0.80	0.80	0.80	0.80	0.80	0.80
მილსადენის ჰიდრავლიკური ელემენტები	პლასმასის მილი დ-40 მმ PE 100 PN 12.5							
მიწის ნიშნულები	1010.00	1008.00	100500	1001.00	998.00	997.00	995.00	995.00
მილის ძირის საპროექტო ნიშნული	1009.20	1007.20	1004.20	1000.20	997.20	996.20	994.20	994.20
მანძილები	54 მ	46 მ	38 მ	62 მ	22 მ	78 მ	3.5მ	
ქანობი / სიბრძე	0.03	0.06	0.10	0.04	0.04	0.02	0.00	
პიკეტები	0+00	0+54	1+00	1+38	2+00	2+22	3+00	3+3.5
სიტუაცია	№1 ბამ. ჭა							

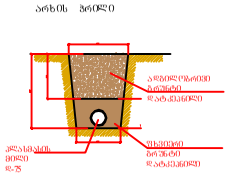

№1 ბამ. ჭა

მიწის მოჭრა	0.80	0.80	0.80	0.80	0.80	0.80 0.80
მილსადენის ჰიდრავლიკური ელემენტები	პლასმასის მილი დ-63 მმ PE 100 PN 12.5					
მიწის ნიშნულები	1010.00	1008.00	100600	1004.00	1002.00	1001.00 999.00
მილის ძირის საპროექტო ნიშნული	1009.20	1007.20	1005.20	1003.20	1001.20	1000.20 998.20
მანძილები	54 მ	46 მ	26 მ	56 მ	18 მ	33 მ
ქანობი / სიბრძე	0.03	0.06	0.12	0.02	0.05	0.07
პიკეტები	0+00	0+54	1+00	1+26	1+82	2+00 2+33
სიტუაცია	№1 ბამ. ჭა					

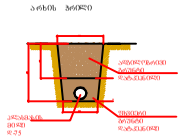

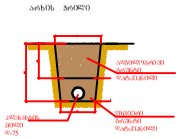

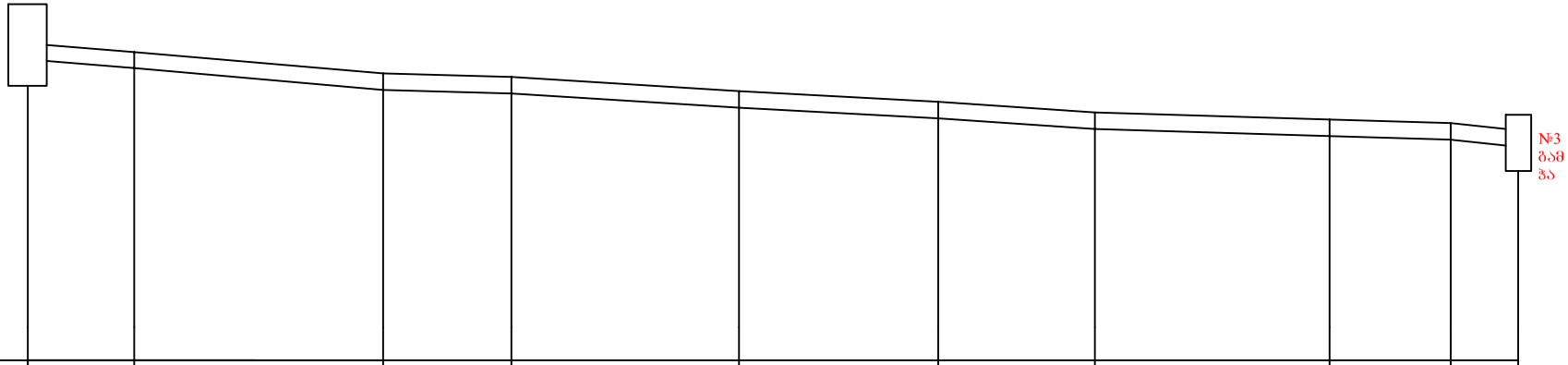

მიწის მოჭრა	0.80	0.80	0.80	0.80	0.80	0.80	0.80	0.80	0.80	0.80
მილსადენის ჰიდრავლიკური ელემენტები	კლასმასის მილი დ-50 მმ PE 100 PN 12.5				კლასმასის მილი დ-50 მმ PE 100 PN 12.5					
მიწის ნიშნულები	999.00	997.00	991.00	990.00	986.00	983.00	980.00	978.00	977.00	975.00
მილის ძირის საარეძტო ნიშნული	998.20	996.20	990.20	989.20	985.20	982.20	979.20	977.20	976.20	974.20
მანძილები	30 მ	70 მ	36 მ	64 მ	56 მ	44 მ	66 მ	34 მ	19 მ	
ქანობი / სიზრძე	0.06	0.08	0.02	0.06	0.05	0.06	0.03	0.02	0.00	
პიკეტები	0+00	0+30	1+00	1+36	2+00	2+56	3+00	3+66	4+00	4+17
სიტუაცია	№2 ბაჰ ჯა								№3 ბაჰ ჯა	

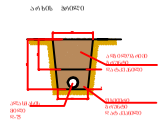

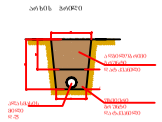

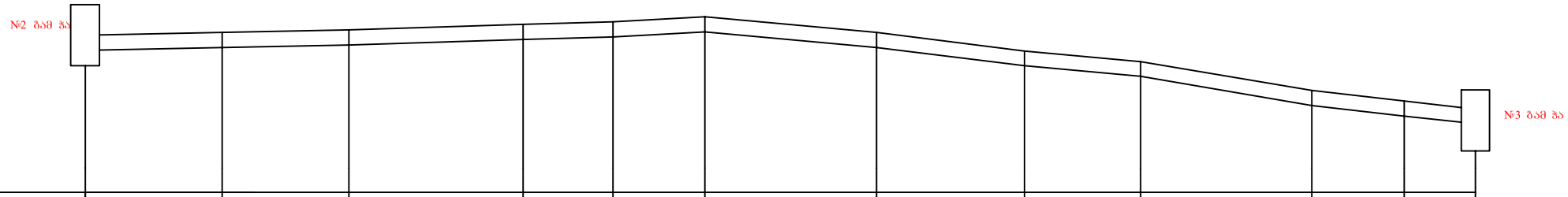

მიწის მოჭრა	0.80	0.80	0.80	0.80	0.80	0.80	0.80	0.80	0.80	0.80	0.80	0.80
მილსადენის კიდრავლიკური ელემენტები	პლასმასის მილი დ-50 მმ PE 100 PN 12.5						პლასმასის მილი დ-50 მმ PE 100 PN 12.5					
მიწის ნიშნულები	1001.00	1002.00	1003.00	1005.00	1006.00	1008.00	1002.00	995.00	991.00	982.00	978.00	975.00
მილის ძირის საპროექტო ნიშნული	1000.20	1001.20	1002.20	1004.20	1005.20	1007.20	1001.20	994.20	990.20	981.20	977.20	974.20
მანძილები	52 მ	48 მ	66 მ	34 მ	35 მ	65 მ	56 მ	44 მ	65 მ	35 მ	27 მ	
ქანობი / სიგრძე	0.02	0.02	0.03	0.03	0.05	0.09	0.12	0.09	0.13	0.11	0.11	
პიკეტები	0+00	0+52	1+00	1+66	2+00	2+35	3+00	3+56	4+00	4+65	5+00	5+27
სიტუაცია	№2 ბაჰ ბა										№3 ბაჰ ბა	

საქლორატორო

ნახაზების ჩამონათვალი

#	დასახელება	შენიშვნა
02-01	ფასადი 1-2; B-A; 2-1 ღერძებს შორის	
02-02	გეგმა; ჭრილი 1-1 ; ჭრილი 2-2	
02-03	ლენტური საძირკვლის განლაგების სქემა	
02-04	გადახურვის ფილის არმირება	
02-05	ზღუდარების განლაგების სქემა	
02-06	გეგმა მილების დატანით; ჭრილი 1-1 ; ჭრილი 2-2	
02-07	ხის იატაკის მოწყობის გეგმა	
02-08	გადახურვა	
02-09	გადახურვა	
02-10	საქლორატოროს განათება	

დირექტორი		ლ.იმედაძე	დუშეთის მუნიციპალიტეტის, სოფელ ახალ ტონაSi წყლის ჭაბურღილისა და სასმელი წყლის ქსელის მოწყობა.	შპს „ჰიდრა"			
პრ. მთ. ინჟ		ვ.ლეკიშვილი					
				დამკვეთი დუშეთი მუნიციპალიტეტი			
პრ. მთ. კონ		გ.ლონდარიძე	naxazebis CamonaTvali	მაშტ.	ფურც.	ფ-ბი.	სტად
					20	29	

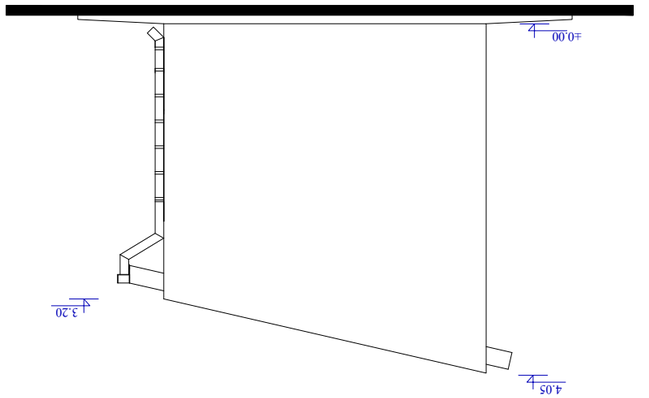

ᏣᏗᏓᏍᏗ 1 - 2 ᏣᏲᎾᏕᏗᏂᏗᏂᏗᏂ

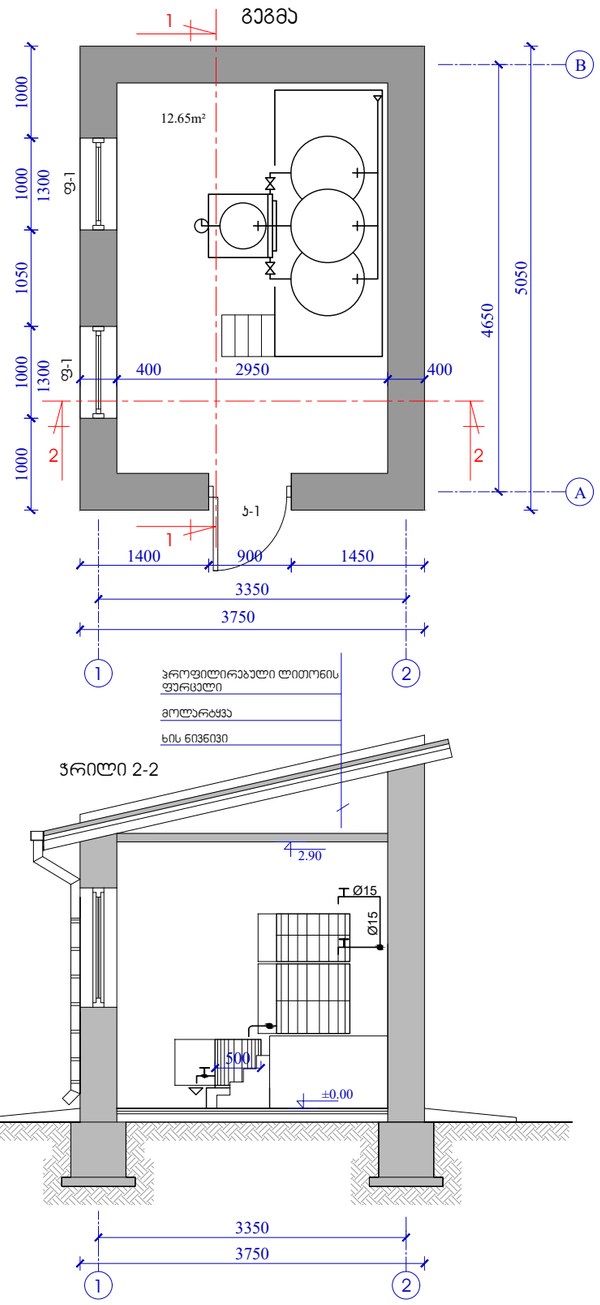

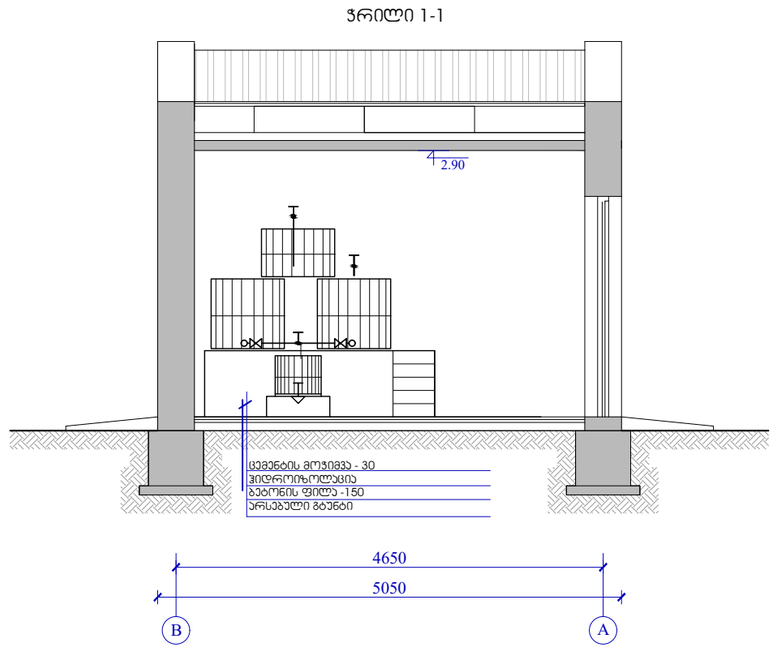

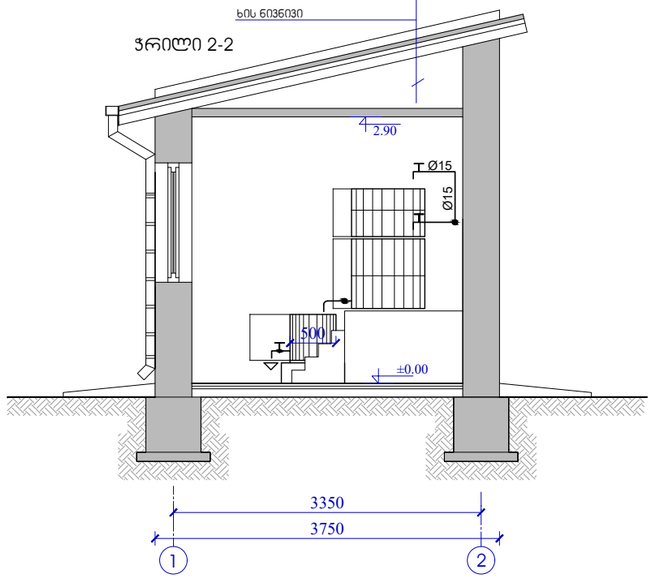

ჯ-1-1ც.

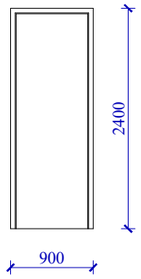

ფ-1-2ც.

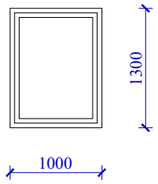

დირექტორი		ლ.იმედაძე	დუშეთის მუნიციპალიტეტის, სოფელ ახალ ტონCaSi წყლის ჭაბურღილისა დასასმელი წყლის ჩხელის მოწყობა.	შპს „ჰიდრა"			
პრ. მთ. ინჟ		ვ.ლეკოშვილი					
				დამკვეთი დუშეთი მუნიციპალიტეტი			
პრ. მთ. კონ		ბ.ლონდარიძე	საქლორატოროს გეგმა და ჭრილები	მაშტ.	ფურც.	ფ-ბი.	სტად
					22	29	

ლენტური საძირკვლის განლაგების სქემა

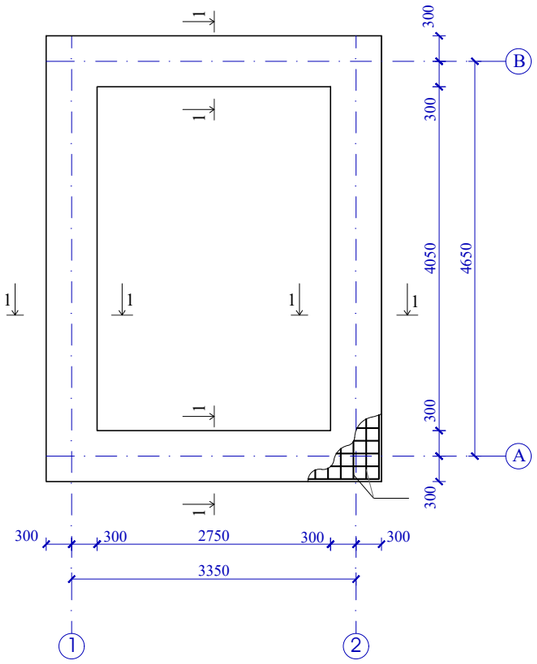

კვეთი 1-1

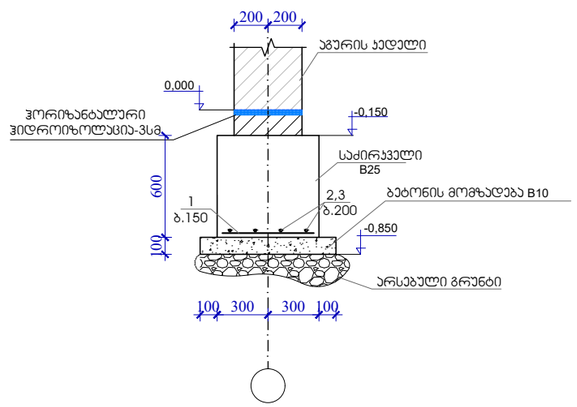

მონოლითური კონსტრუქციების ელემენტების სპეციფიკაცია
Monolithic construction elements specification

№	ესკიზი Sketch	დასახელება Description	რაოდენობა Quantity pc.	წონა კგ Weight kg.	შენიშვნა Note
		ლენტური საძირკველი			
		Srip foundation			
		დეტალები/ Details			
2	550	Φ12 AIII L=550	124	82.5	
3	3900	Φ12 AIII L=3900	8	27.7	
5	5200	Φ12 AIII L=5200	8	36.9	
		მასალები/ Materials			
	ბეტონი/ Concrete B15 (M200), m3			5.8	
	ბეტონი/ Concrete B10 (M100), m3			1.3	

დირექტორი		ლ.იმედაძე	დუშეთის მუნიციპალიტეტის, სოფელ ახალ ტონcaSi წყლის ჭაბურღილისა და სასმელი წყლის ქსელის მოწყობა.	შპს „ჰიდრა"			
არ. მთ. ინჟ		ვ.ლეკოშვილი					
				დამკვეთი დუშეთი მუნიციპალიტეტი			
არ. მთ. კონ		ბ.ლონდარიძე	ლენტური საძირკველი	მაშტ.	ფურც.	ფ-ბი.	სტად
					23	29	

იატაკის ფილის არმირება

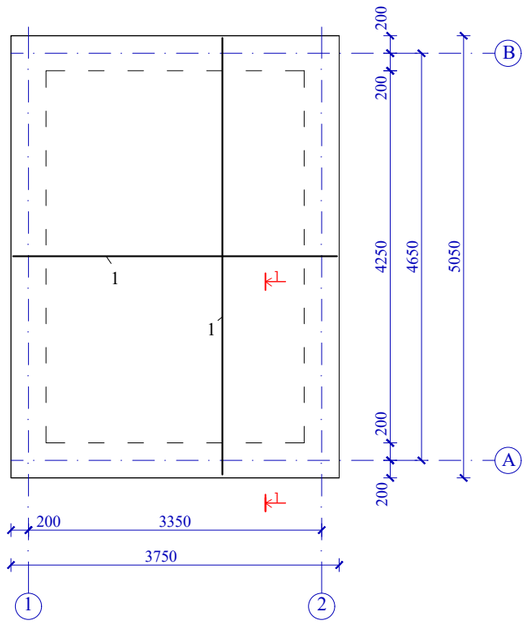

იატაკის ფილის არმირების ფრაგმენტი ჭრილში

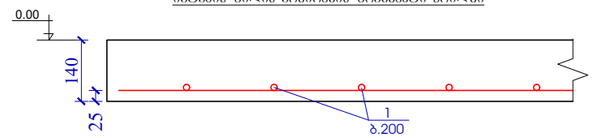

მონოლითური იატაკის ელემენტების სპეციფიკაცია ***Monolithic floor elements specification***					
№	ესკიზი Sketch	დასახელება Description	რაოდენობა Quantity pc.	წონა კგ Weight kg.	შენიშვნა Note
		საქლორატორო ***Chlorination plant***			
		იატაკის ფილა / Roof slab			
		დეტალები/ Details			
1	———————	Ф12 AIII დაიჭ.ადგ.	45	169,8	
		მასალები/ Materials			
	ბეტონი / Concrete B25 (M300), m3			2,7	

დირექტორი		ლ.იმედაძე	დუშეთის მუნიციპალიტეტის, სოფელ ახალ ტონაsi წყლის წაბურღილისა და სასმელი წყლის ძველის მოწყობა.	შპს „ჰიდრა"			
პრ. მთ. ინჟ		ვ.ლეკიშვილი					
				დამკვეთი დუშეთი მუნიციპალიტეტი			
პრ. მთ. კონ		გ.ლონდარიძე	იატაკის ფილის არმირება	მაშტ.	ფურც.	ფ-ბი.	სტადი
					23	29	

ზღუდარების განლაგების სქემა

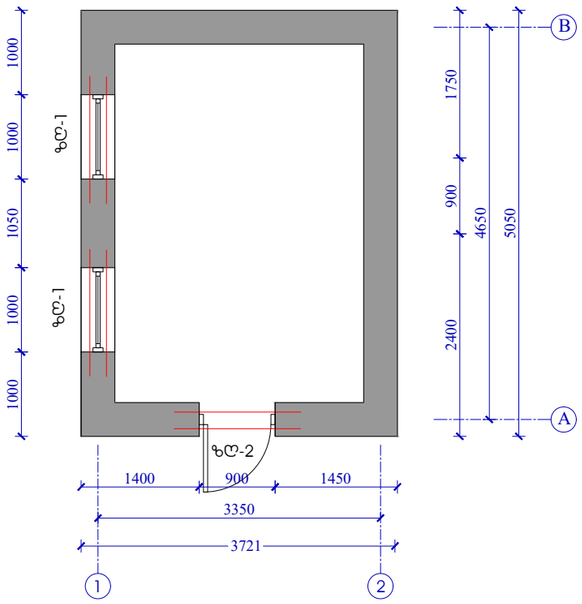

მონოლითური ზღუდარების ელემენტების სპეციფიკაცია ***Monolithic restrain elements specification***						
№	ესკიზი Sketch	დასახელება Description	რაოდენობა Quantity pc.		წონა, კგ Weight kg.	
			1 ც-ზე per piece	სულ Total	1ც-ზე per piece	სულ Total
		ზღ1-(2ც./ pc.)				
		დეტალები/ Details				
1	150 1450 150	Φ12 AIII L=1750	4	8	6.22	12.43
2	1450	Φ14 AIII L=1450	4	8	7.02	14.04
3		Φ6 AI L= 950	16	32	3.37	6.75
		მასალები/ Materials				
		ბეტონი / Concrete B25 (M300), m3	0.12	0.24		
		ზღ2-(1ც. / pc.)				
		დეტალები/ Details				
4	150 1350 150	Φ12 AIII L=1650	4	4	5.86	5.86
5	1350	Φ14 AIII L=1350	4	4	6.53	6.53
3		Φ6 AI L=950	16	16	3.37	3.37
		მასალები/ Materials				
		ბეტონი / concrete B25 (M300), m3	0.11	0.11		

ზრუდარებზე მასალათა დანახარჯი ***Materials necessary for restrains***								
ელემენტის მარკა Position	საარმატურო დეტალები/ Reinforcement details							ბეტონი/ Concrete B25, m3
	არმატურა კლასის / Reinforcment grade						სულ Total	
	A III			A I				
	Φ12	Φ14	ჯამი Sum	Φ6		ჯამი Sum		
ზღ1	12.43	14.04	26.47	6.75		6.75	**33.22**	0.24
ზღ2	5.86	6.53	12.39	3.37		3.37	**15.77**	0.11
სულ/ Total	**18.29**	**20.57**	**38.86**	**10.12**		**10.12**	**48.99**	**0.35**

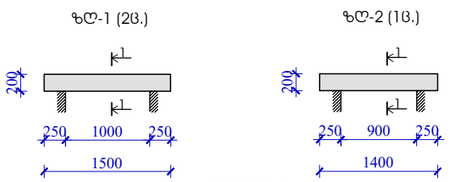

ჯვეთი 1-1

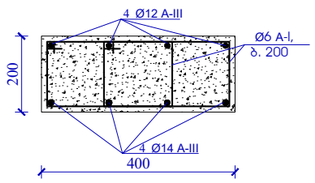

დირექტორი		ლ.იმედაძე	დუშეთის მუნიციპალიტეტის, სოფელ ახალ ტონCaSi წყლის ჭაბურღილისა და სასმელი წყლის ძსელის მოწყობა.	შპს „ვიდრა"			
პრ. მთ. ინჟ		ვ.ლეკოშვილი					
პრ. მთ. კონ		გ.ლონდარიძე					

დაკვეთი დუშეთი მუნიციპალიტეტი			
მაშტ.	ფურც.	ფ-ბი.	სტად
	24	29	

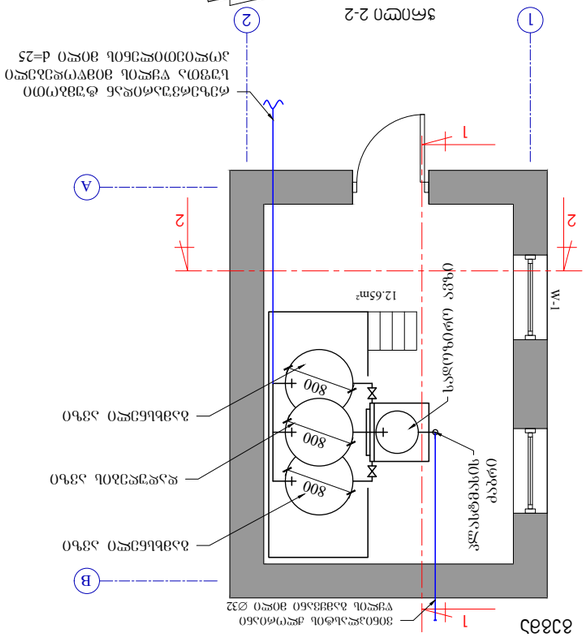

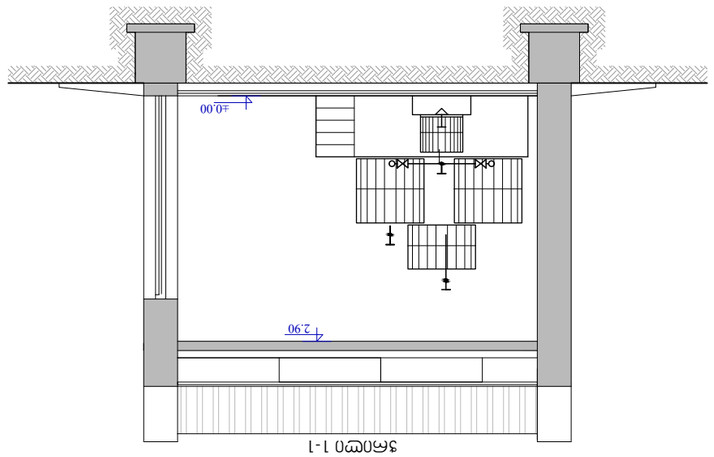

ᲒᲐᲜᲐᲠᲯᲔᲑᲘᲡ ᲪᲮᲠᲘᲚᲘ

ᲞᲝᲖᲘᲪᲘᲐ	ᲙᲝᲓᲘ	ᲡᲐᲛᲨᲔᲜᲔᲑᲚᲝ ᲓᲐᲡᲐᲮᲔᲚᲔᲑᲐ	ᲒᲠᲫ. ᲛᲝᲜ.		ᲨᲔᲜᲘᲨᲕᲜᲔᲑᲘ, ᲡᲐᲗ.
					ᲛᲘᲗᲘᲗᲔᲑᲐ
1		ᲯᲔᲚᲒᲐᲜᲚᲘᲡ ᲡᲐᲮᲚᲘ D=800 მმ H=600 მმ	ც	1	
2		ᲯᲔᲚᲒᲐᲜᲚᲘᲡ ᲡᲐᲮᲚᲘ D=800 მმ H=800 მმ	ც	2	
3		ᲯᲔᲚᲒᲐᲜᲚᲘᲡ ᲡᲐᲮᲚᲘ D=500 მმ H=500 მმ	ც	1	
4		ᲯᲔᲚᲒᲐᲜᲚᲘᲡ ᲓᲐᲡᲐᲛᲝ d=20 მმ	ც	1	
5		ᲨᲝᲚᲯᲔᲚᲘᲡ ᲨᲔᲒᲝᲠᲘ d=20 მმ	ც	2	
6	15кч68р	ᲨᲔᲒᲝᲠᲘ d=15 მმ	ც	1	
7		ᲨᲝᲚᲯᲔᲚᲘᲡ ᲬᲐᲜᲐᲮᲐᲠᲘ (ᲩᲐᲜᲐᲮᲔᲑᲘ d=20 მმ	ც	2	
8		ᲧᲐᲯᲠᲘᲡᲬᲐᲜᲐᲮᲔᲑᲘ (ᲩᲐᲜᲐᲮᲔᲑᲘ d=15 მმ	ც	3	
9		ᲨᲝᲚᲯᲔᲚᲘᲡ ᲨᲝᲠᲘ d=20 მმ	მ.მ	5	
10		ᲯᲘᲯᲘᲡᲨᲝᲠᲘᲡᲬᲘᲚᲘᲡ ᲨᲝᲠᲘ d=25 მმ	მ.მ	6	
11		ᲯᲘᲯᲘᲡᲨᲝᲠᲘᲡᲬᲘᲚᲘᲡ ᲨᲝᲠᲘ d=20 მმ	მ.მ	5	
12		ᲩᲐᲯᲐᲒᲠᲘᲩᲘ d=25/20 მმ	ც	1	
13	ᲒᲠᲘᲩᲘ, 10704-91	ᲒᲠᲘᲩᲘᲡᲠᲘᲚᲘ ᲨᲝᲠᲘ d=100(108x4) მმ	მ.მ	3	
14		ᲨᲝᲩᲐᲜᲐᲑᲐ	მ³	0,1	

ᲡᲐᲠᲔᲓᲐᲥᲪᲘᲝ ᲜᲝᲛᲔᲠᲘ		ᲡᲐᲛᲨᲔᲜᲔᲑᲚᲝ ᲓᲐᲡᲐᲮᲔᲚᲔᲑᲐ	ᲒᲠᲫ.ᲛᲝᲜ.		ᲨᲔᲜᲘᲨᲕᲜᲔᲑᲘ, ᲡᲐᲗ.
3ᲐᲛᲝᲬᲘᲝ 1-1					
ᲨᲔᲛᲝᲬᲛᲔᲑᲘᲡ ᲓᲐᲡᲐᲮᲔᲚᲔᲑᲐ					
3ᲐᲛᲝᲬᲛᲔᲑᲘᲡ ᲓᲐᲡᲐᲮᲔᲚᲔᲑᲐ					
ᲒᲐᲜᲐᲠᲯᲔᲑᲘᲡ ᲪᲮᲠᲘᲚᲘ					
3ᲐᲛᲝᲬᲛᲔᲑᲘᲡ ᲓᲐᲡᲐᲮᲔᲚᲔᲑᲐ					
ᲒᲐᲜᲐᲠᲯᲔᲑᲘᲡ ᲪᲮᲠᲘᲚᲘ					
ᲒᲐᲜᲐᲠᲯ

გეგმა

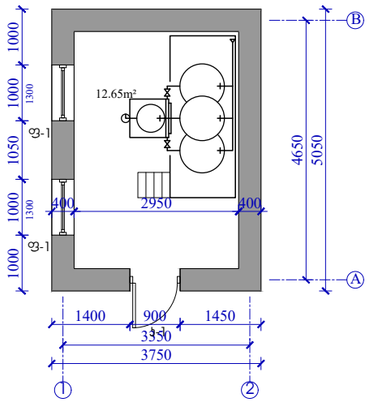

1 - 1

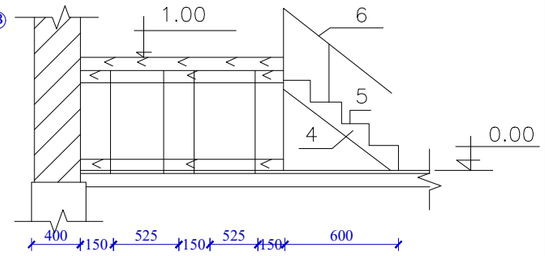

ხის მოაჯირი

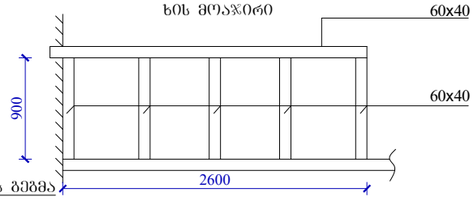

ხის იატაკის მოწყობის გეგმა

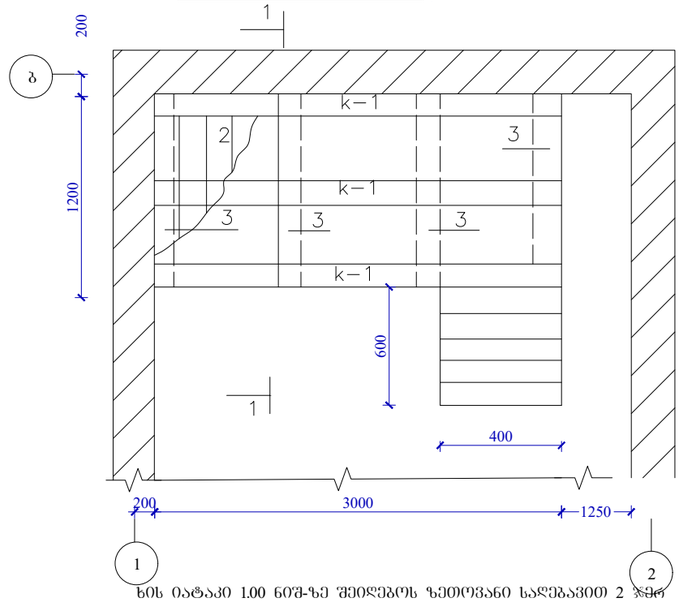

ხის იატაკი 1.00 ნიშ-ზე შეიღებოს ზეთოვანი საღებავით 2 ჯერ
ხის კოჯების ქვეშ მოეწყოს ორი შენა ტოლი.

ხ ა ე ც ი ფ ი კ ა ც ი ა

მარკა	აღნიშვნა	დასახელება		რ-ბა ც	მოცულ. მ3
		ხის იატაკი	▽ 1.0 ნიშ.		
1		კოჯი	100X150X900	15	0.2
2		ფიცარი	200X50X3000	6	0.18
3		ფიცარი	200X50X1200	16	0.19
		კიბე (1 ცალი)			
4		კოჯი	100x250x800	2	0.04
5		ფიცარი	200x50x400	5	0.02
6		მოაჯირი	60x40x800	2	0.004
		ხის მასალა			0.634 კუბ მ.
7		ორი შენა ტოლი			2.7 მ²

კოჯი ბ - 1

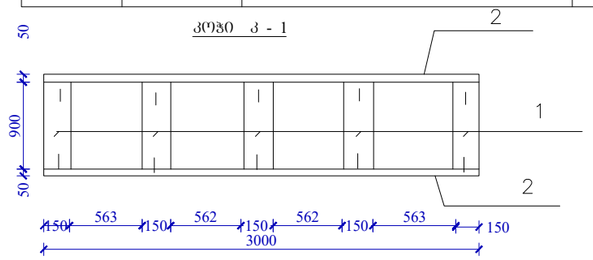

დირექტორი		ლ.იმედაძე	დუშეთის მუნიციპალიტეტის, სოფელ ახალ ტონCaSi წყლის ჭაბურღილისა და სასმელი წყლის ძველის მოწყობა.	შპს „ჰიდრა"			
პრ. მთ. ინჟ		ვ.ლეკოშვილი					
				დამკვეთი დუშეთი მუნიციპალიტეტი			
პრ. მთ. კონ		ბ.ლონდარიძე	საქლორატორის შიდა მოწყობის გეგმა	მაშტ.	ფურც.	ფ-ბი.	სტად
					26	29	

კვანძი „A“
მ.1:20

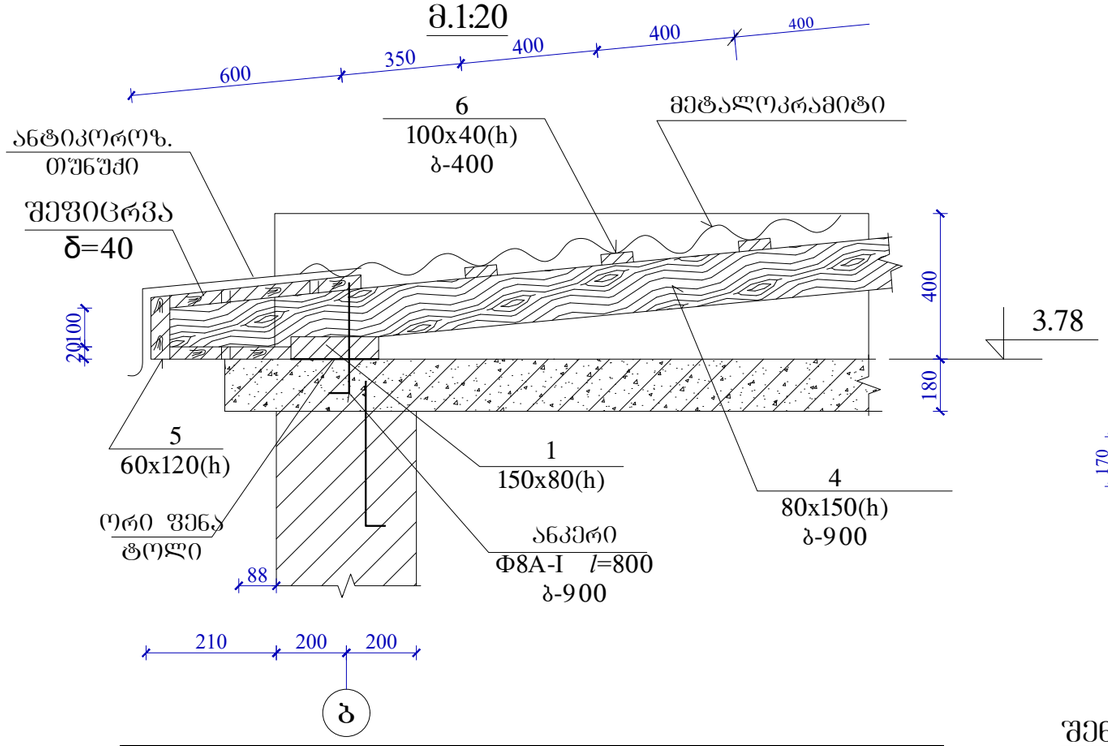

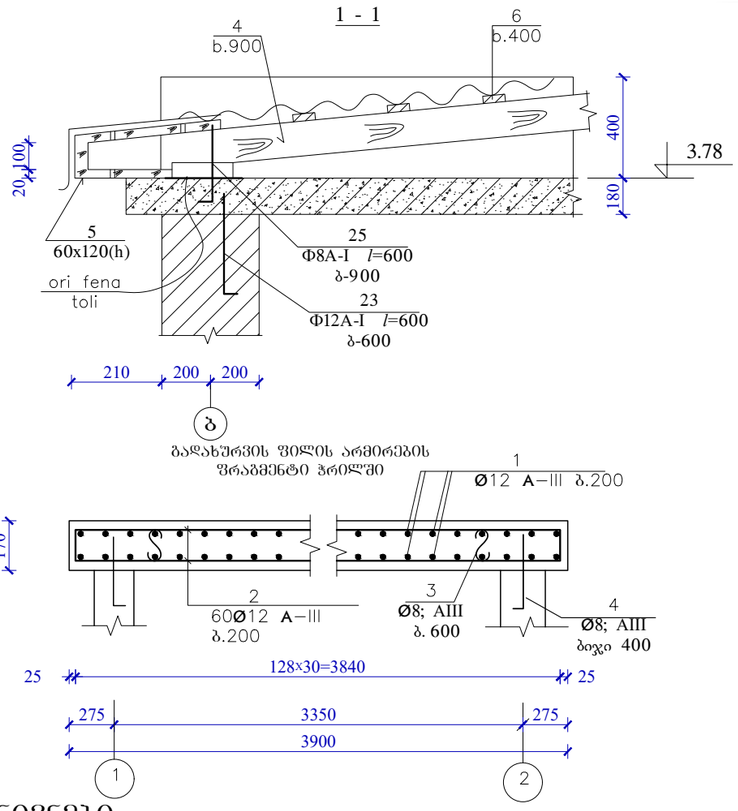

მონოლითური გადახურვის ელემენტების სპეციფიკაცია ***Monolithic roof elements specification***					
№	ესკიზი Sketch	დასახელება Description	რაოდენობა Quantity pc.	წონა,კგ Weight kg.	შენიშვნა Note
		საქლორატორო ***Chlorination plant***			
		იატაკის ფილა / Roof slab			
		დეტალები/ Details			
1		Φ12; AIII; L-5200	40	184,7	
2		Φ12; AIII; L-3900	54	187,0	
3		Φ8; AIII; L-260	84	8,6	
4		Φ8; AIII; L-450	46	8,2	
		მასალები/ Materials			
	ბეტონი / Concrete B25 (M300), m3			3,5	

შენიშვნები:

1. ხის მასალად მიღებულია გამომშრალი წიწვოვანი ჯიშის ხის მერქანი.
2. ხის კონსტრუქციები დამუშავდეს მკილის საწინააღმდეგო ხსნარით.
3. მაუერლატი ჩაანკერებულია გადახურვის ფილაში
4. ყველა ხის კოჭი იდება ორ ფენა ტოლზე

დირექტორი		ლ.იმედაძე	დუშეთის მუნიციპალიტეტის, სოფელ ახალ ტონეASi წყლის ჭაბურღილისა და სასმელი წყლის ძველის მოწყობა.	შპს „ჰიდრა"			
პრ. მთ. ინჟ		ვ.ლეკოთვილი					
				დამკვეთი დუშეთი მუნიციპალიტეტი			
პრ. მთ. კონ		გ.ლონდარიძე	გადახურვის კვანძი	მაშტ.	ფურც.	ფ-ბი.	სტად
					27	29	

ჭრილი I-I მ.1:50

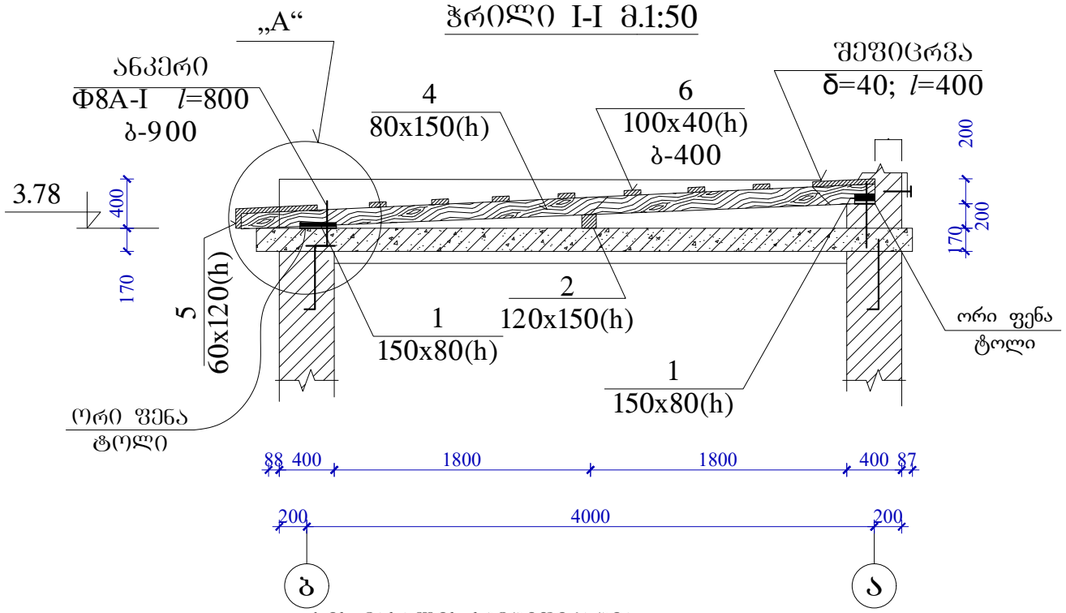

ჭრილი 2-2 მ.1:25

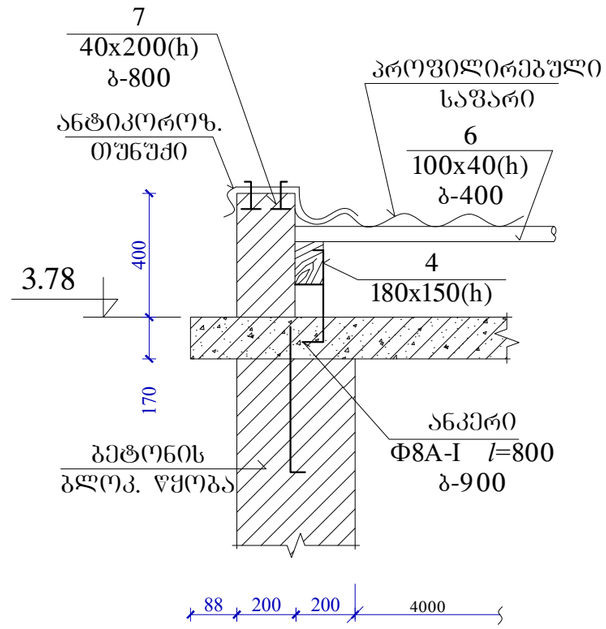

ხის მასალის სპეციფიკაცია

ფორმა	ზონა	პოზ.	აღნიშვნა	დასახელება	რაოდ. (ც)	შენიშვნა
				სახურავი		
		1	ხის მასალა სახ. სტ.	მაუერლატი 150x80(h) *l*=4150	2	0,11მ³
		2	„	კოჯი 120x150(h) *l*=4150	1	0,09მ³
		3	„	ძელი 120x150(h) *l*=1200	1	0,02მ³
		4	„	ნიკნიკა 80x150(h) *l*=4250	6	0,06მ³
		5	„	კოჯი 60x120(h) *l*=4150	1	0,04მ³
		6	„	კოჯი 100x40(h) *l*=4650	8	0,2მ³
		7	„	შეფვიცრვა δ=40	5მ²	0,2მ³
	ანკერი Ф8А-I *l*=800				14	4.5 კგ
				სულ ხის მასალა		V=0,72 მ³
				პროფილირებული საფარი		24 მ²

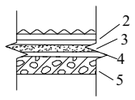

1. სახურავის საფარის ზედა ფენა Техноэласт ЭКП (ТУ5774-003-0028785-99) 5მმ;
2. სახურავის საფარის ქვედა ფენა Техноэласт ЭПП (ТУ5774-003-00287852-99) 5მმ;
3. ბრუნტი „Праймер битумный" (ТУ5775-011-17925162-2003) 1მმ;
4. 200 მარკის ქვიშა-ცემენტის ხსნარი - 30მმ;
5. რკინაბეტონის მონოლითური ფილა.

დირექტორი		ლ.იმედაძე	დუშეთის მუნიციპალიტეტის, სოფელ ახალ ტონCaSi წყლის ჭაბურღილსა და სასმელი წყლის ძველის მოწყობა.	შპს „ჰიდრა"			
პრ. მთ. ინჟ		ვ.ლეკიშვილი					
				დაბკვეთი დუშეთი მუნიციპალიტეტი			
პრ. მთ. კონ		ბ.ლონდარიძე	გადახურვის ჭრილები 1-1. 2-2	მაშტ.	ფურც.	ფ-ბი.	სტად
					28	29	

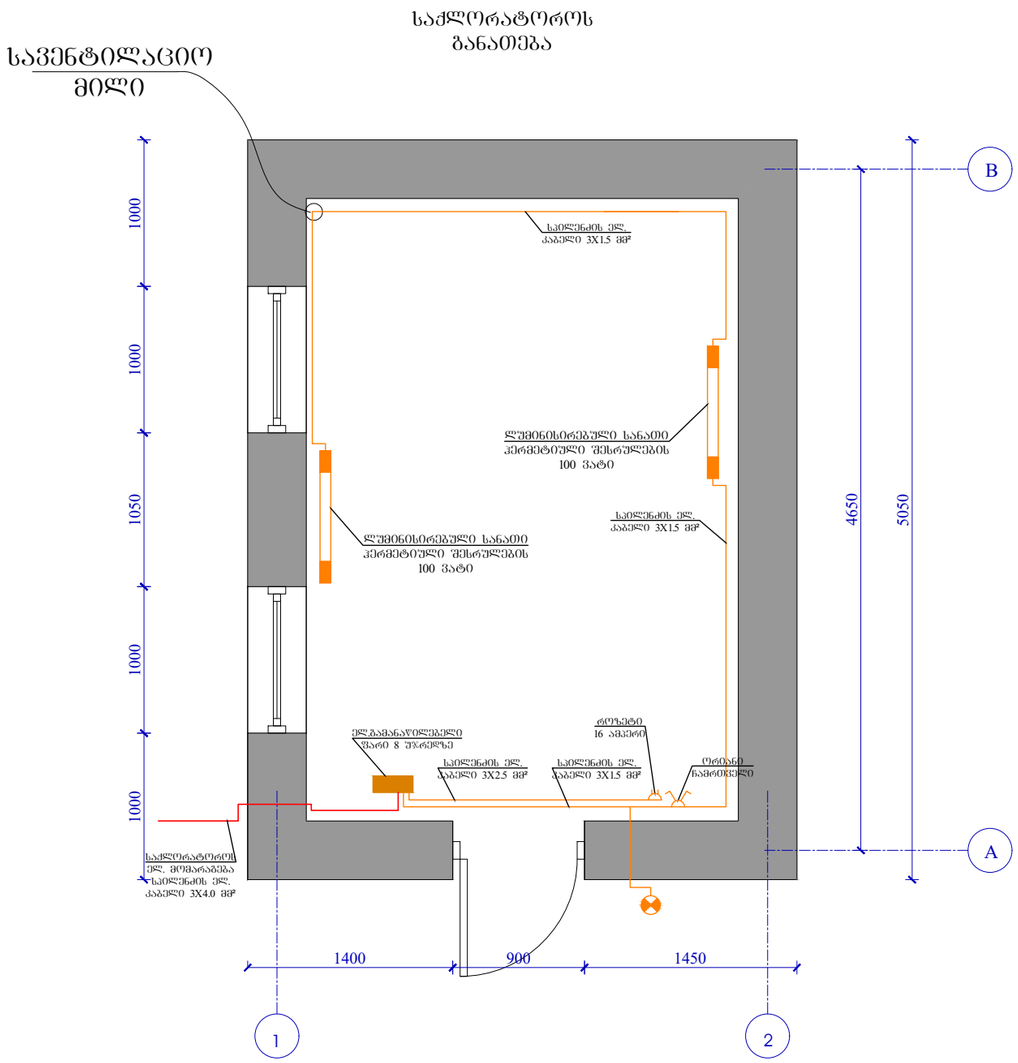

სპეციფიკაცია

№		დასახელება	განზომილება	რაოდენობა
1		ლუმინისცენტური სანათი ჰერმეტული შესრულების 100 ვტ.	ცალი	2
2		როზეტი 16 ა.	ცალი	1
3		ორიანი ჩამრთველი	ცალი	1
4		ნათურა ბუდით (პატრონა) 60 ვტ.	ცალი	1
5		სპილენძის ელ. სადენი 3X6.0 მმ²	მ	50
6		სპილენძის ელ. სადენი 3X4.0 მმ²	მ	100
7		სპილენძის ელ. სადენი 3X2.5 მმ²	მ	8
8		სპილენძის ელ. სადენი 3X1.5 მმ²	მ	22
9		ავტომატი 16 ა.	ცალი	3
10		ავტომატი 32 ა.	ცალი	1
11		ავტომატი 63 ა.	ცალი	3
12		ელ. გამანაწილებელი ფარი 8 უჯრედზე	ცალი	1

დირექტორი		ლ.იმედაძე	დუშეთის მუნიციპალიტეტის, სოფელ ახალ ტონcaSi წყლის გაგაურდილისა და სასმელი წყლის ძველის მოწყობა.	შპს „ჰიდრა"			
პრ. მთ. ინჟ		ვ.ლეკიშვილი					
				დამკვეთი დუშეთი მუნიციპალიტეტი			
პრ. მთ. კონ		გ.ლონდარიძე	საქლორატოროს განათება	მაშტ.	ფურც.	ფ-ბი.	სტად
					29	29	