ტოპო-გეგმა გადარგული ხეების მონიშვნით

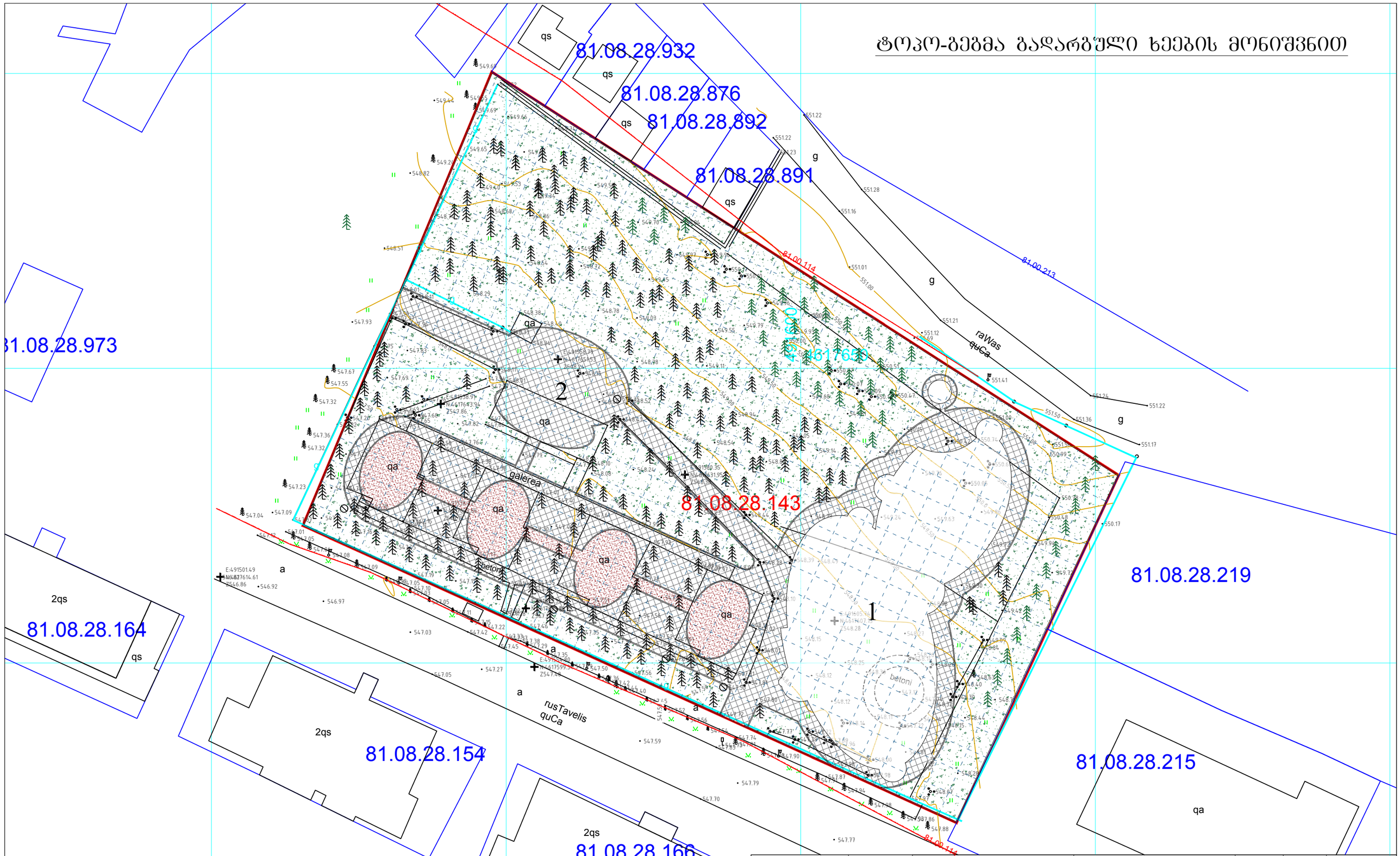

გათუმი 2018 წ.	ფორმატი A-3	პერსპექტივა	შენიშვნა	თანამდებობა	გვარი	ხელმოწერა
შპს. "modern arhciteqcutal group"		გადასარგავი ხეები 50 ცალი წარმოსახვითი ბაღე ბიჯი 400 სმ.	1. ნახაზზე ზომები მოცემულია სმ-ში 2. პერსპექტივ ნიშნული 0.00 შეესაბამება აბსოლუტურ ნიშნულს +548.55	დირექტორი	ი.ალფაძე	
ექსპლიკაცია				არქიტექტორი	ა. ბიბილეიშვილი	
				დაამუშავა	ა. ბიბილეიშვილი	
			პროექტის სახელწოდება	შეამოწმა	ლ. ოდილაძე	
1. საპროექტო შენობა 2. საპროექტო ტერიტორია			ქ. თბილისში "პარკქეთილის საბავშვო ბაღა-ბაღის"-ს მიწის ნაკვეთზე ძველი ბაღა-ბაღის დემონტაჟისა და ახალი ბაღა-ბაღის მშენებლობის სრული საპროექტო სახარჯთაღრიცხვო დოკუმენტაცია მისამართი: ქ. თბილისი, ფიდი ფილი, პარკქეთილის მეშვრანეობა, ქუჩა ოსმაოვების №18 დამკვეთი: ა(ა)იპ"თბილისის საბავშვო ბაღა-ბაღების მართვის საგენტო"			
				მასშტაბი	1:150	გენ-ეგმა
				თარიღი	18/09/2018	
				სტადია		ფურცელი	ფურცლები
						A-19/2	A-73

ვერტიკალური გეგმარება მ. 1:500

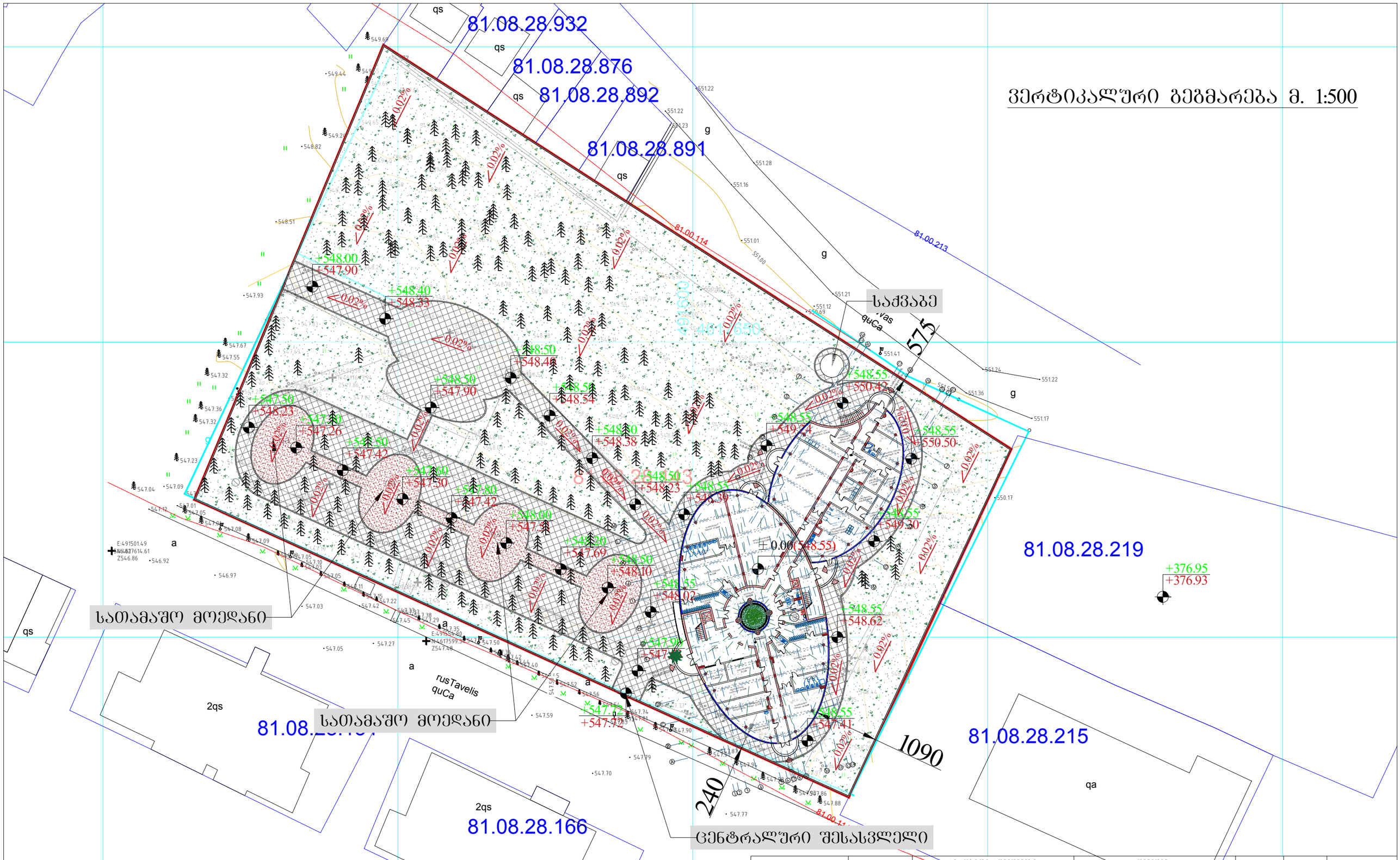

აპთვი 2018 წ.	ფურცელი A-3	პროგრამული აღნიშვნები	შენიშვნა	თანამდებობა	გვარი	ხელმოწერა
შპს. "modern arhciteqcutal group"		0.02% ქანობის მიმართულება	1. ნახაზზე ზოგები მოცემულია სმ-ში 2. პირობითი ნიშნული 0.00 შეესაბამება აბსოლუტურ ნიშნულს +548.55	დირექტორი	ი.ალფაძეთელი	
ექსპლიკაცია		+376.95 საპროექტო ნიშნულიუ		არქიტექტორი	ბ. ბიბილეიშვილი	
		+376.93 არსებული ნიშნული		დაამუშავა	ბ. ბიბილეიშვილი	
			პროექტის სახელწოდება	შეამოწმა	ლ. ოდიდარი	
			ქ. ფოთლისში "ფარკეთილის საბავშვო ბაღა-ბაღის"-ს მიწის ნაკვეთზე ძველი ბაღა-ბაღის დემონტაჟისა და ახალი ბაღა-ბაღის მშენებლობის სრული საპროექტო სახარჯთაღრიცხვო დოკუმენტაცია მისამართი: ქ. ფოთლისი, ფიფინ ფოლე, ფარკეთილის მეორეგზა, ქუჩა რუსთაველის №18 დამკვეთი: ა(ა)იპ"ფოთლისის საბავშვო ბაღა-ბაღების მართვის საგანგებო"	მასშტაბი	1:150	ვერტიკალური გეგმარება
				თარიღი	18/09/2018	
				სტადია		ფურცლები: A-20 / ფურცლების: A-73

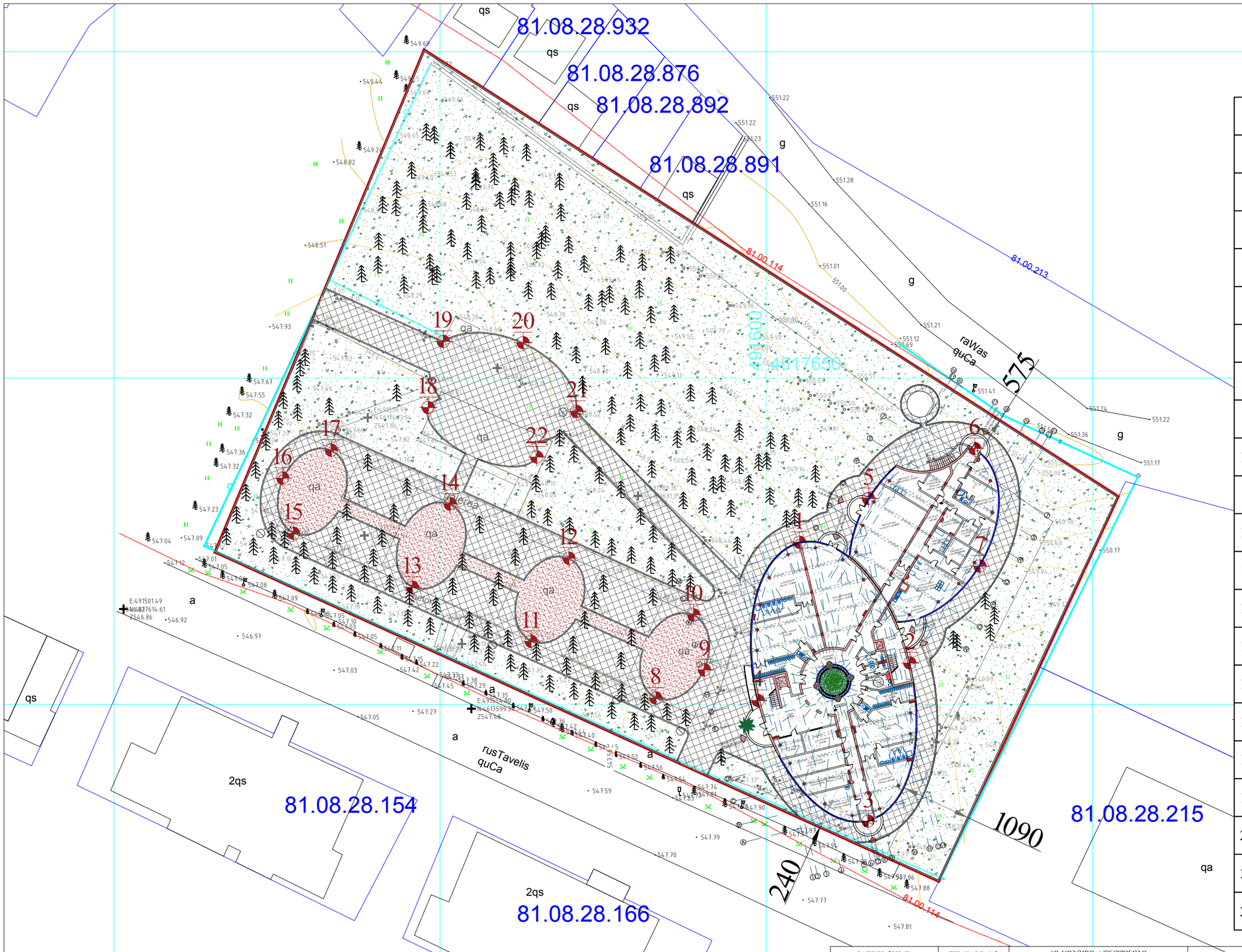

დაკვალვის გეგმა

1	X	491605.0952
	Y	4617624.8438
2	X	491622.0017
	Y	4617606.3491
3	X	491615.6076
	Y	4617582.1180
4	X	491598.6989
	Y	4617600.6139
5	X	491615.6491
	Y	4617631.5529
6	X	491631.9553
	Y	4617639.1966
7	X	491632.7605
	Y	4617621.1992
8	X	491583.0719
	Y	4617600.9820
9	X	491590.5202
	Y	4617605.2858
10	X	491588.8312
	Y	4617613.7423
11	X	491563.9538
	Y	4617609.6711
12	X	491569.7465
	Y	4617622.4164
13	X	491545.7462
	Y	4617617.9464
14	X	491551.5389
	Y	4617630.6917
15	X	491527.5385
	Y	4617626.2217
16	X	491526.3462
	Y	4617635.5572
17	X	491533.3312
	Y	4617638.9670
18	X	491548.1658
	Y	4617645.4875
19	X	491550.4843
	Y	4617655.6238
20	X	491562.7333
	Y	4617655.4256
21	X	491570.9215
	Y	4617644.9062
22	X	491564.8258
	Y	4617637.9156

აპთვი 2018 წ.	ფორმატი A-3

შპს. **"modern arhciteqcutal group"**

ექსპლიკაცია

1. საპროექტო შენობა
2. საპროექტო ტერიტორია

პროგბიული აღნიშვნები

- ბეტონის დეკორატიული ფილა
- გაზონი
- კაუჩუკის დაფარი

შენიშვნა

1. ნახაზზე ზომები მოცემულია სმ-ში
2. პირობითი ნიშნული 0.00 შეესაბამება აბსოლუტურ ნიშნულს +548.55

პროექტის სახელწოდება

ქ. თბილისში "პარკქეთილის საბაჟვრე ბაბა-ბაღლე"-ს მიმდ. ნაკვეთზე ძველი ბაბა-ბაღლის დემონტაჟისა და ახალი ბაბა-ბაღლის მშენებლობის სრული საპროექტო სახარჯთაღრიცხვო დოკუმენტაცია

მისამართი: ქ. თბილისი, დიდი დიღომი, პარკქეთილის მეზობლობა, ქუჩა ოსმალეთის №18
დამკვეთი: ა(ა)იპ"თბილისის საბავშვო ბაბა-ბაღლების მართვის საგანგებო"

თანამდებობა	გვარი	ხელმოწერა
დირექტორი	ი.ქუთათელი	
არქიტექტორი	ბ. ბიბილეიშვილი	
დაამუშავა	ბ. ბიბილეიშვილი	
შეამოწმა	ლ. ოდლაკი	
მასშტაბი	1:150	
თარიღი	18/09/2018	
სტადია		

დაკვალვის გეგმა

ფურცელი	ფურცლები
A-21	A-73

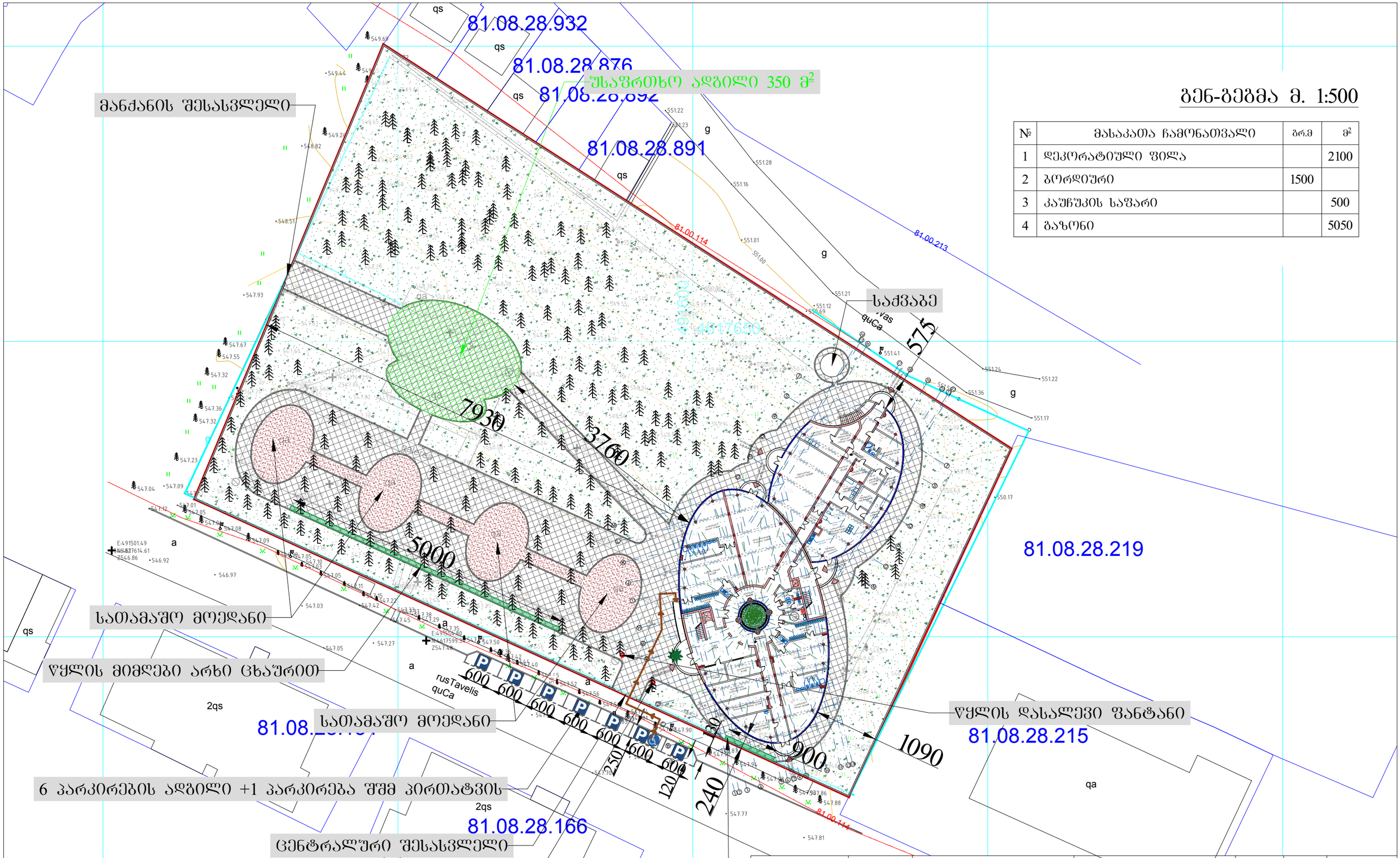

გენ-გეგმა მ. 1:500

№	მასაკათა ჩამონათვალი	ბრ.მ	მ²
1	დეკორატიული ფილა		2100
2	ბორდიური	1500	
3	კაუჩუკის საფარი		500
4	გაზონი		5050

გათუმი 2018 წ.	ფორმატი A-3
შპს. "modern arhciteqcutal group"	
ექსპლიკაცია	
1. საპროექტო შენობა 2. საპროექტო ტერიტორია	

პირობითი აღნიშვნები

- ბეტონის დეკორატიული ფილა
- გაზონი
- კაუჩუკის დაფარი

შენიშვნა

1. ნახაზზე ზომები მოცემულია სმ-ში
2. პირობითი ნიშნული 0.00 შეესაბამება აბსოლუტურ ნიშნულს +548.55

პროექტის სახელწოდება

ქ. თბილისში "ვარკეთილის სპორტული ბაბა-ბალიან-ს მიღის ნაკვეთზე ძველი ბაბა-ბალის, ფეხბურთბაბის და ახალი ბაბა-ბალის ტერიტორიის სრული საპროექტო სახარჯთაღრიცხვო დოკუმენტაცია

მისამართი: ქ. თბილისი, ფიფი ლილო, ვარკეთილის მერანეთა, ქრა რუსთაველის N18
დამკვეთი: ა(ა)იპ თბილისის სპორტული ბაბა-ბალების მართვის სააგენტო"

თანამდებობა	გვარი	ხელმოწერა
დირექტორი	ი.ციბაძე	
არქიტექტორი	ბ. ბიბილეიშვილი	
დაამუშავა	ბ. ბიბილეიშვილი	
შეამოწმა	ლ. ოდიშარია	
მასშტაბი	1:150	გენ-ეგმა
თარიღი	18/09/2018	
სტადია		ფურცელი: A-22 / ფურცლები: A-73

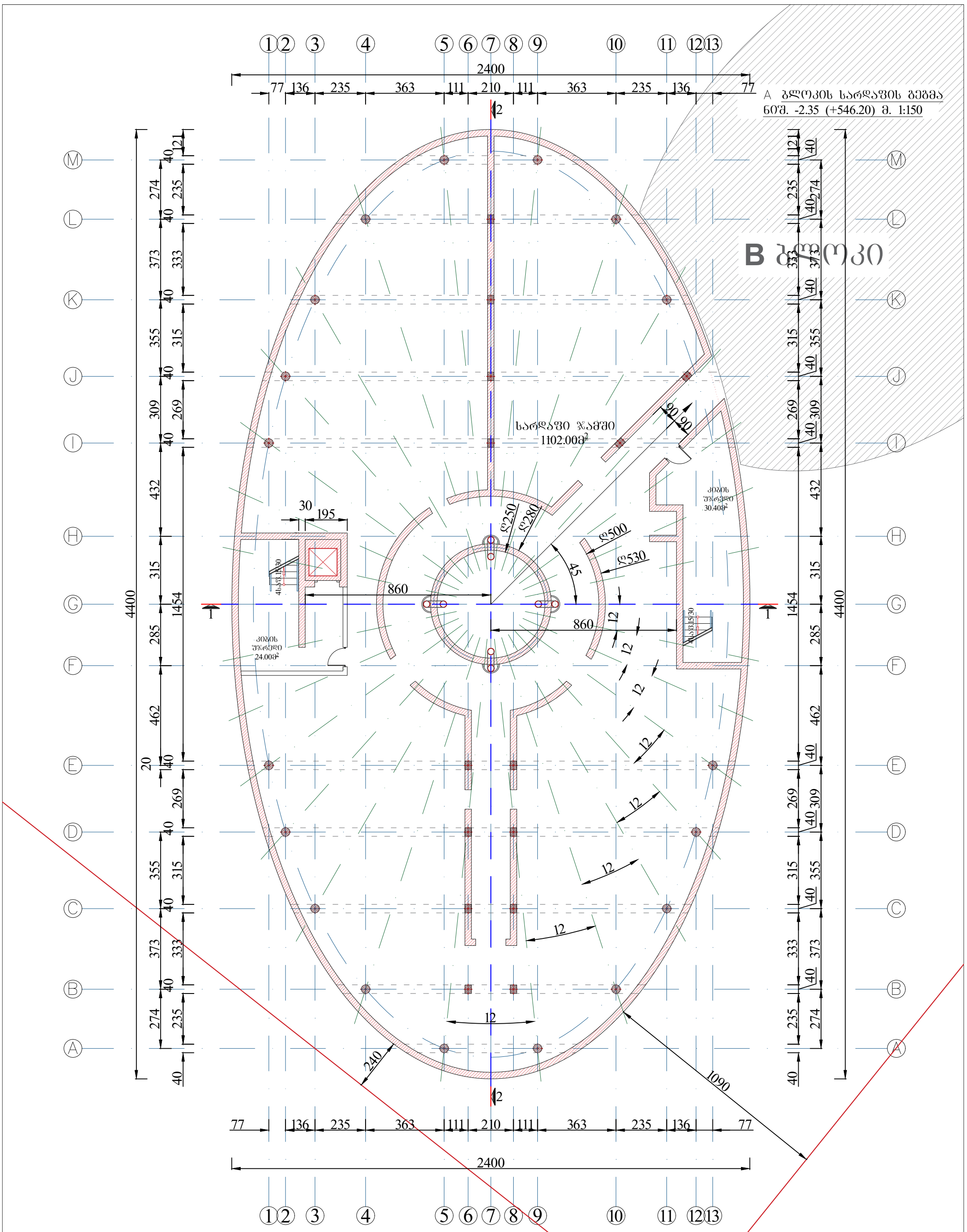

ბათუმი 2018 წ.	ფორმატი A-3	პირობითი აღნიშვნები	შენიშვნა	თანამდებობა	გვარი	ხელმოწერა
შპს. **"modern arhciteqcutal group"**			1. ნახაზზე ზომები მოცემულია სმ-ში 2. პირობითი ნიშული 0.00 შეესაბამება აბსოლუტურ ნიშულს +548.55	დირექტორი	ი.კუბანაშვილი	
ექსპლიკაცია				არქიტექტორი	ბ. ბიბილეიშვილი	
				დაამშშავა	ბ. ბიბილეიშვილი	
			პროექტის სახელწოდება	შეამოწმა	ლ. იმედაძე	
			ქ. თბილისში "ვარკეთილის საბავშვო ბაღა-ბაღი"-ს მიწის ნაკვეთზე ძველი ბაღა-ბაღის დემონტაჟისა და ახალი ბაღა-ბაღის მშენებლობის სრული საარქიტექტო სახარჯთაღრიცხვო დოკუმენტაცია			
			მისამართი: ქ. თბილისი, დიდი ლილო, ვარკეთილის მეურნეობა, ჭრა რუსთაველის №18 დამკვეთი: ა(ა)იპ"თბილისის საბავშვო ბაღა-ბაღების მართვის საგენტო"	მასშტაბი	1:150	I სართულის გეგმა
				თარიღი	18/09/2018	
				სტადია		ფურცელი / ფურცლები
						A-23 / A-73

B ბლოკის სარდაფის გეგმა
ნიშ. -2.35 (+546.20) მ. 1:150

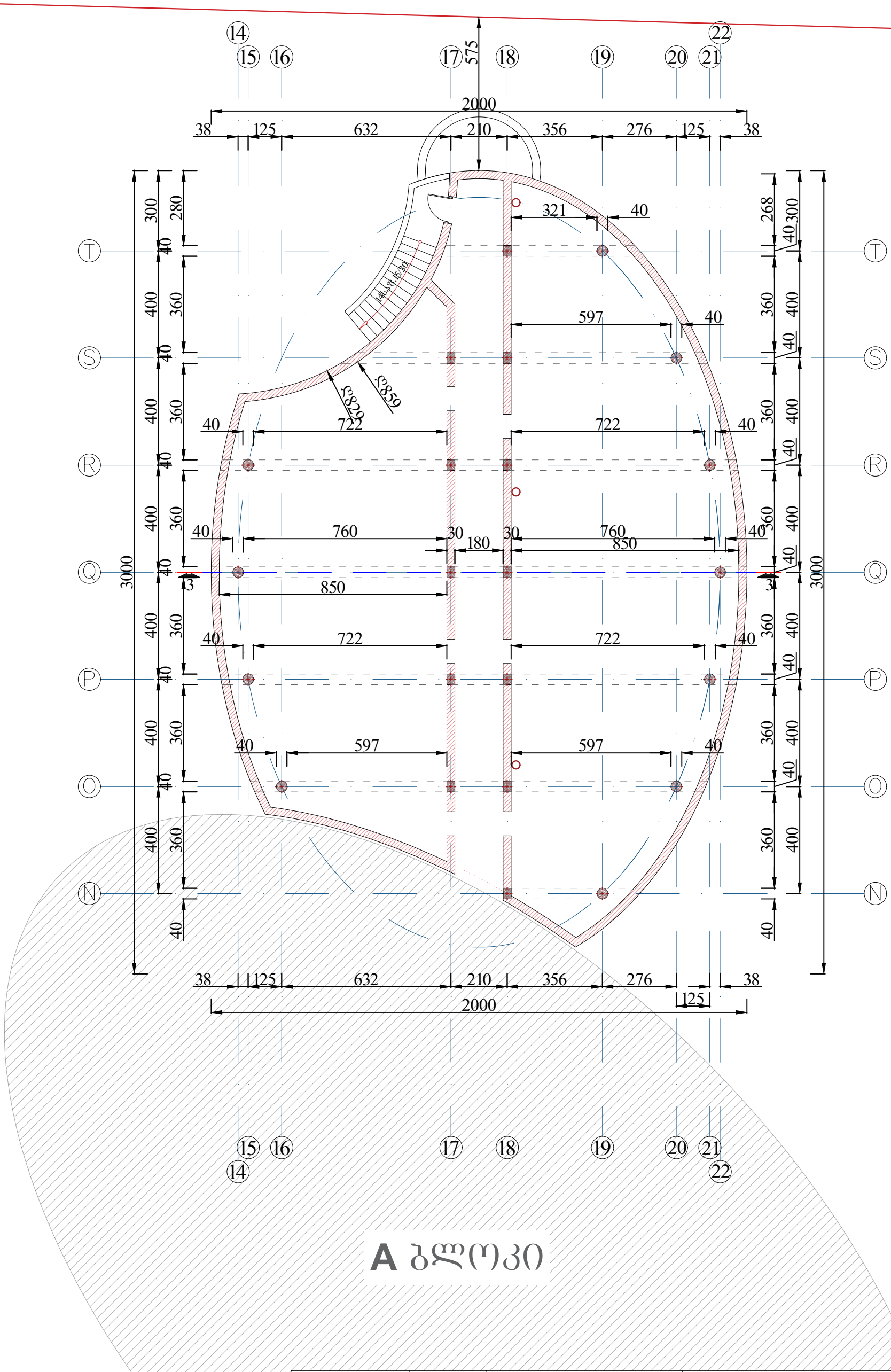

გათუმი 2018 წ.	ფორმატი A-3	პირობითი აღნიშვნები	შენიშვნა	თანამდებობა	გვარი	ხელმოწერა
შპს. "modern arhciteqcutal group"			1. ნახაზზე ზომები მოცემულია სმ-ში 2. პირობითი ნიშნული 0.00 შეესაბამება აბსოლუტურ ნიშნულს +548.55	დირექტორი	ი.ჯიბაშვილი	
				არქიტექტორი	ბ. ბიბილეიშვილი	
ექსპლიკაცია				დაამუშავა	ბ. ბიბილეიშვილი	
			პროექტის სახელწოდება	შეამოწმა	ლ. იმედაძე	
			ქ. თბილისში "პარკეთილის საბავშვო ბაბა-ბაღი"-ს მიწის ნაკვეთზე ძველი ბაბა-ბაღის დემონტაჟისა და ახალი ბაბა-ბაღის მშენებლობის სრული საპროექტო სახარჯთაღრიცხვო დოკუმენტაცია მისამართი: ქ. თბილისი, დიდი ლილო, პარკეთილის მეუნარეობა, ჟუნა რუსთაველის №18 დამკვეთი: ა(ა)იპ"თბილისის საბავშვო ბაბა-ბაღების მართვის სააგენტო"	მასშტაბი	1:150	I სართულის გეგმა
				თარიღი	18/09/2018	
				სტადია		წერილი / წერილები
						A-24 / A-73

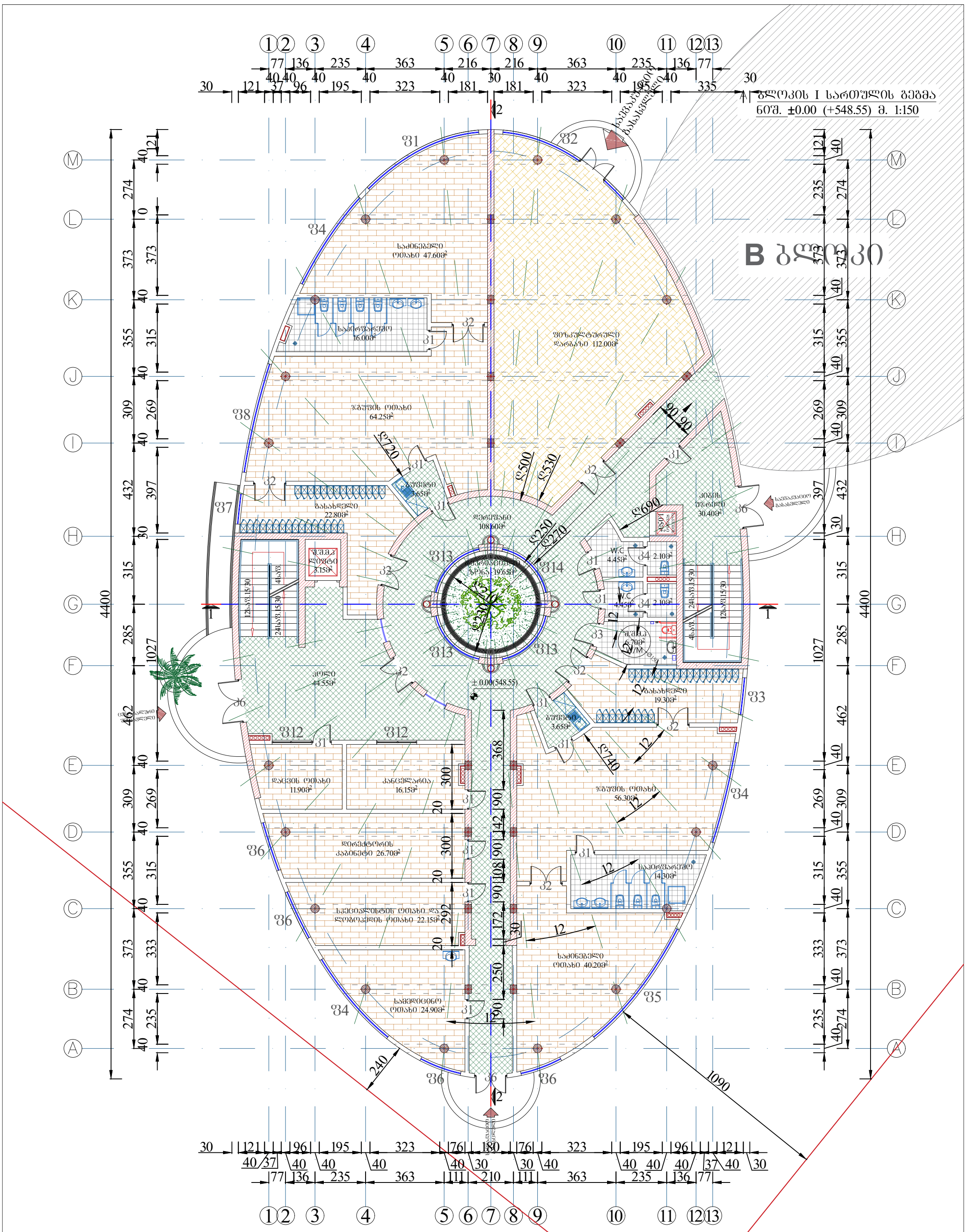

გათუმი 2018 წ.	ფორმატი A-3	პირობითი აღნიშვნები	შენიშვნა	თანამდებობა	გვარი	ხელმოწერა
შპს. "modern arhciteqcutal group"			1. ნახაზზე ზომები მოცემულია სმ-ში 2. პირობითი ნიშული 0.00 შეესაბამება აბსოლუტურ ნიშულს +548.55	დირექტორი	ი.კუბაევი	
ექსპლიკაცია				არქიტექტორი	ბ. გიგილეიშვილი	
				დაამუშავა	ბ. გიგილეიშვილი	
			პროექტის სახელწოდება	შეამოწმა	ლ. იმედაძე	
			ქ. თბილისში "ვარკეთილის საბავშვო ბაღა-ბაღი"-ს მიწის ნაკვეთზე ძველი ბაღა-ბაღის დემონტაჟისა და ახალი ბაღა-ბაღის მშენებლობის სრული საარქიტექტო სახარჯთაღრიცხვო დოკუმენტაცია მისამართი: ქ. თბილისი, დიდი ლილო, ვარკეთილის მეურნეობა, ქუჩა რუსთაველის №18 დამკვეთი: ა(ა)იუ"თბილისის საბავშვო ბაღა-ბაღების მართვის საგანგებო"	მასშტაბი	1:150	I სართულის გეგმა
				თარიღი	18/09/2018	
				სტადია	ფურცელი	ფურცლები
					A-25	A-73

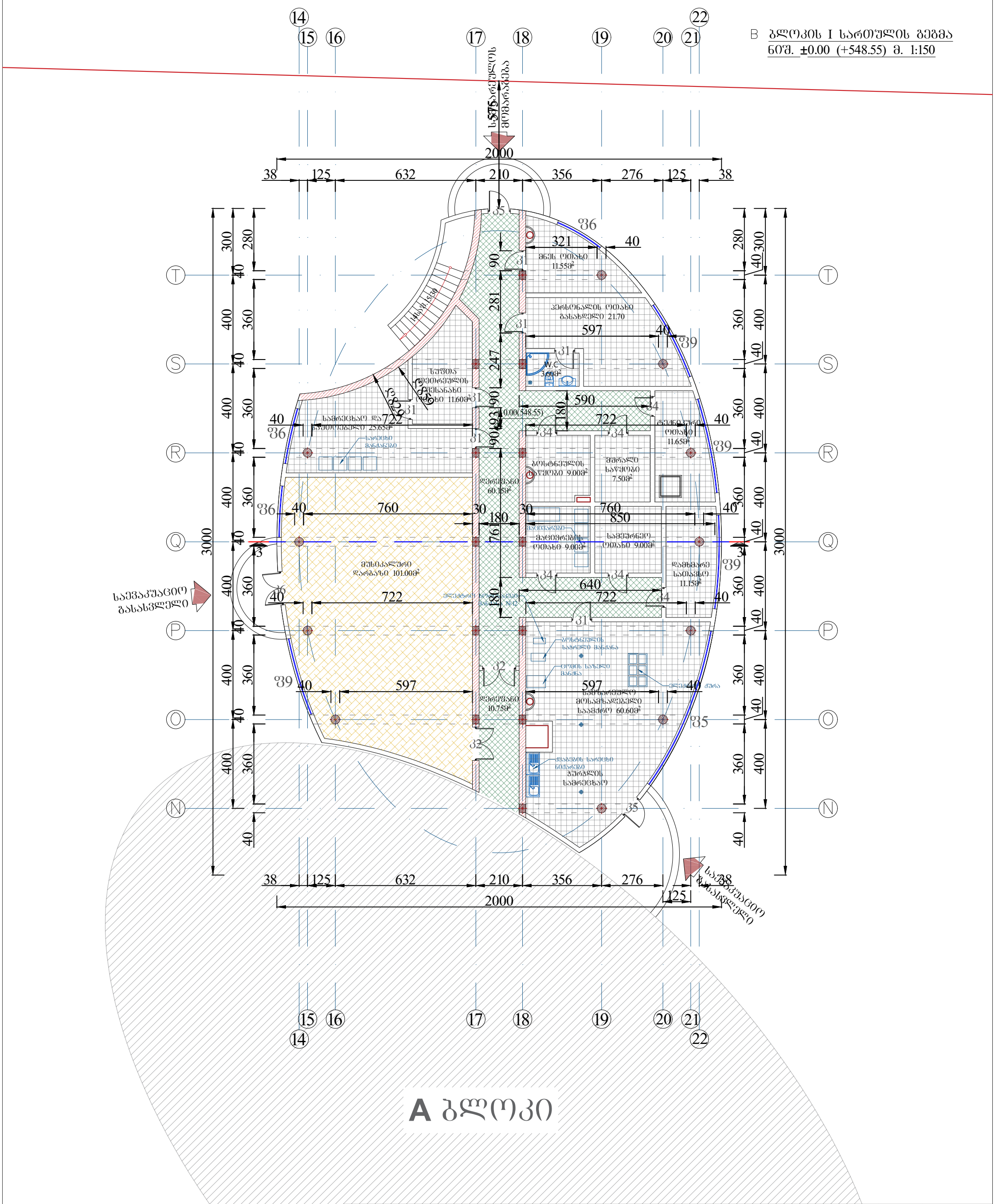

ᲒᲐᲛᲝᲣᲨᲘᲝ 2018 წ.	ᲤᲝᲠᲛᲐᲢᲘ A-3	ᲞᲘᲠᲝᲑᲘᲗᲘ ᲐᲦᲜᲘᲨᲕᲜᲔᲑᲘ	ᲨᲔᲜᲘᲨᲕᲜᲐ	ᲗᲐᲜᲐᲛᲓᲔᲑᲝᲑᲐ	ᲒᲕᲐᲠᲘ	ᲮᲔᲚᲛᲝᲬᲔᲠᲐ
ᲨᲞᲡ. **"modern arhciteqcutal group"**			1. ᲜᲐᲮᲐᲖᲖᲔ ᲖᲝᲛᲔᲑᲘ ᲛᲝᲪᲔᲛᲣᲚᲘᲐ ᲡᲛ-ᲨᲘ 2. ᲞᲘᲠᲝᲑᲘᲗᲘ ᲜᲘᲨᲜᲣᲚᲘ 0.00 ᲨᲔᲔᲡᲐᲑᲐᲛᲔᲑᲐ ᲐᲑᲡᲝᲚᲣᲢᲘ ᲜᲘᲨᲜᲣᲚᲡ +548.55	ᲓᲘᲠᲔᲥᲢᲝᲠᲘ	Ო.ᲯᲯᲐᲮᲨᲘᲚᲘ	
ᲔᲥᲡ�პᲚᲘᲙᲐᲪᲘᲐ		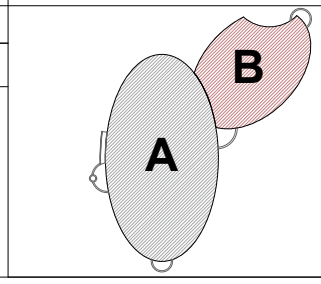		ᲐᲠᲥᲘᲢᲔᲥᲢᲝᲠᲘ	Გ. ᲑᲘᲑᲘᲚᲔᲗᲨᲕᲘᲚᲘ	
				ᲓᲐᲐᲛᲣᲨᲐᲕᲐ	Გ. ᲑᲘᲑᲘᲚᲔᲗᲨᲕᲘᲚᲘ	
			ᲞᲠᲝᲔᲥᲢᲘᲡ ᲡᲐᲮᲔᲚᲬᲝᲓᲔᲑᲐ	ᲨᲔᲐᲛᲝᲬᲛᲐ	Ლ. ᲘᲒᲘᲓᲐᲫᲔ	
			Ქ. ᲗᲑᲘᲚᲘᲡᲨᲘ "ᲕᲐᲠᲥᲔᲗᲘᲚᲘᲡ ᲡᲐᲑᲐᲭᲕᲝ ᲑᲐᲑᲐ-ᲑᲐᲚᲘᲝᲜᲘᲡ ᲜᲐᲙᲕᲔᲗᲖᲔ ᲫᲕᲔᲚᲘ ᲑᲐᲑᲐ-ᲑᲐᲚᲘᲡ ᲓᲔᲛᲝᲜᲢᲐᲟᲘᲡᲐ ᲓᲐ ᲐᲮᲐᲚᲘ ᲑᲐᲑᲐ-ᲑᲐᲚᲘᲡ ᲛᲨᲔᲜᲔᲑᲚᲝᲑᲘᲡ ᲡᲠᲣᲚᲘ ᲡᲐᲐᲠᲥᲘᲢᲔᲥᲢᲝ ᲡᲐᲮᲐᲠᲯᲗᲐᲦᲠᲘᲪᲮᲕᲝ ᲓᲝᲙᲣᲛᲔᲜᲢᲐᲪᲘᲐ ᲛᲘᲡᲐᲛᲐᲠᲗᲘ: ქ. ᲗᲑᲘᲚᲘᲡᲘ, ᲓᲘᲓᲘ ᲚᲘᲚᲝ, ᲕᲐᲠᲥᲔᲗᲘᲚᲘᲡ ᲛᲔᲣᲠᲜᲔᲝᲑᲐ, ᲥᲣᲩᲐ ᲠᲣᲡᲗᲐᲕᲔᲚᲘᲡ №18 ᲓᲐᲛᲙᲕᲔᲗᲘ: Ა(Ა)ᲘᲐᲣ"ᲗᲑᲘᲚᲘᲡᲘᲡ ᲡᲐᲑᲐᲭᲕᲝ ᲑᲐᲑᲐ-ᲑᲐᲚᲘᲡ ᲛᲐᲠᲗᲕᲘᲡ ᲡᲐᲐᲒᲔᲜᲢᲝ"	ᲛᲐᲡᲨᲢᲐᲑᲘ	1:150	I ᲡᲐᲠᲗᲣᲚᲘᲡ ᲒᲔᲒᲛᲐ
				ᲗᲐᲠᲘᲦᲘ	18/09/2018	
				ᲡᲢᲐᲓᲘᲐ	ᲤᲣᲠᲪᲔᲚᲘ	ᲤᲣᲠᲪᲚᲔᲑᲘ
					A-26	A-73

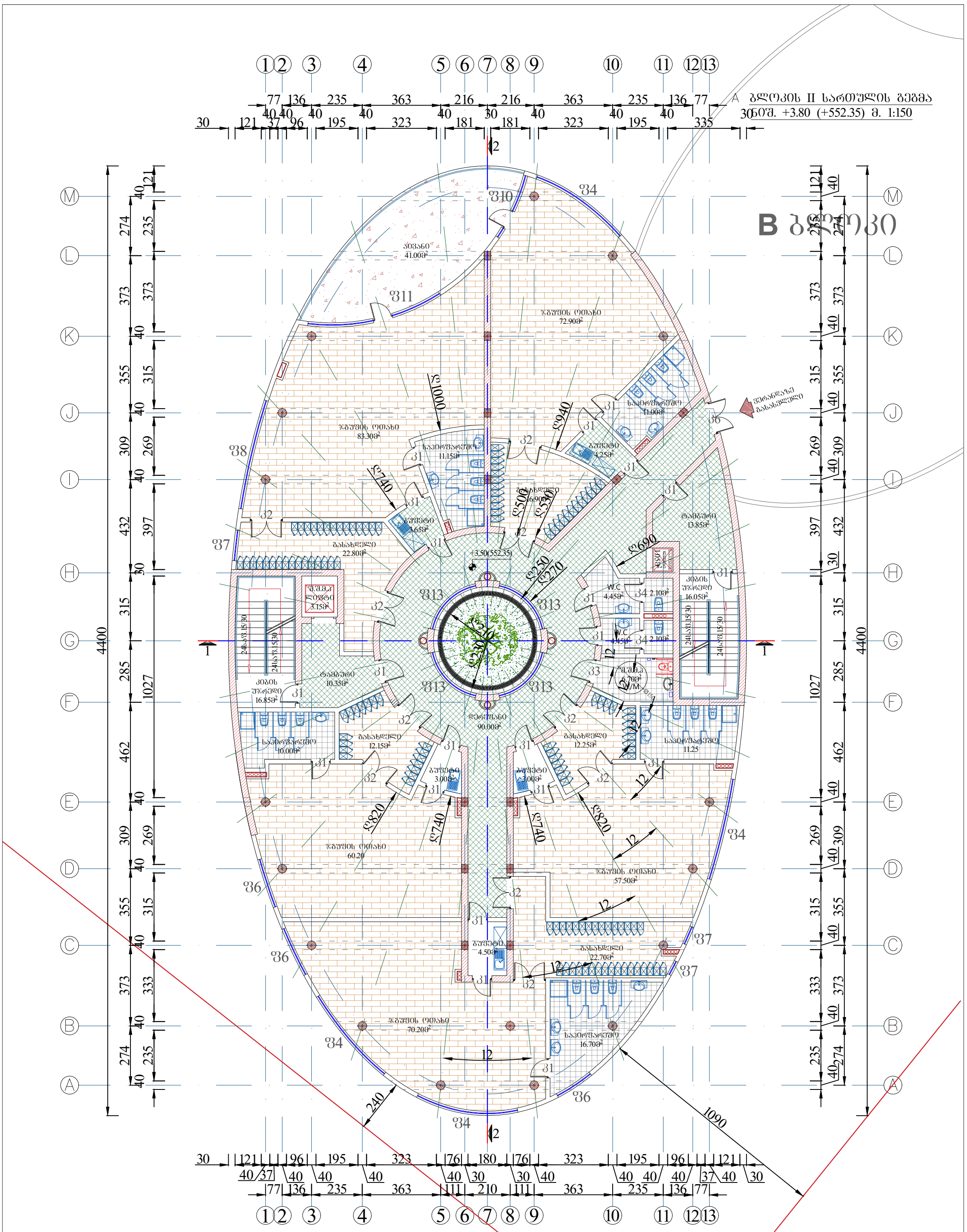
A ბლოკის II სართულის გეგმა
ნიშ. +3.80 (+552.35) მ. 1:150
B ბლოკი
ბაღი
ბაღი
ბაღ

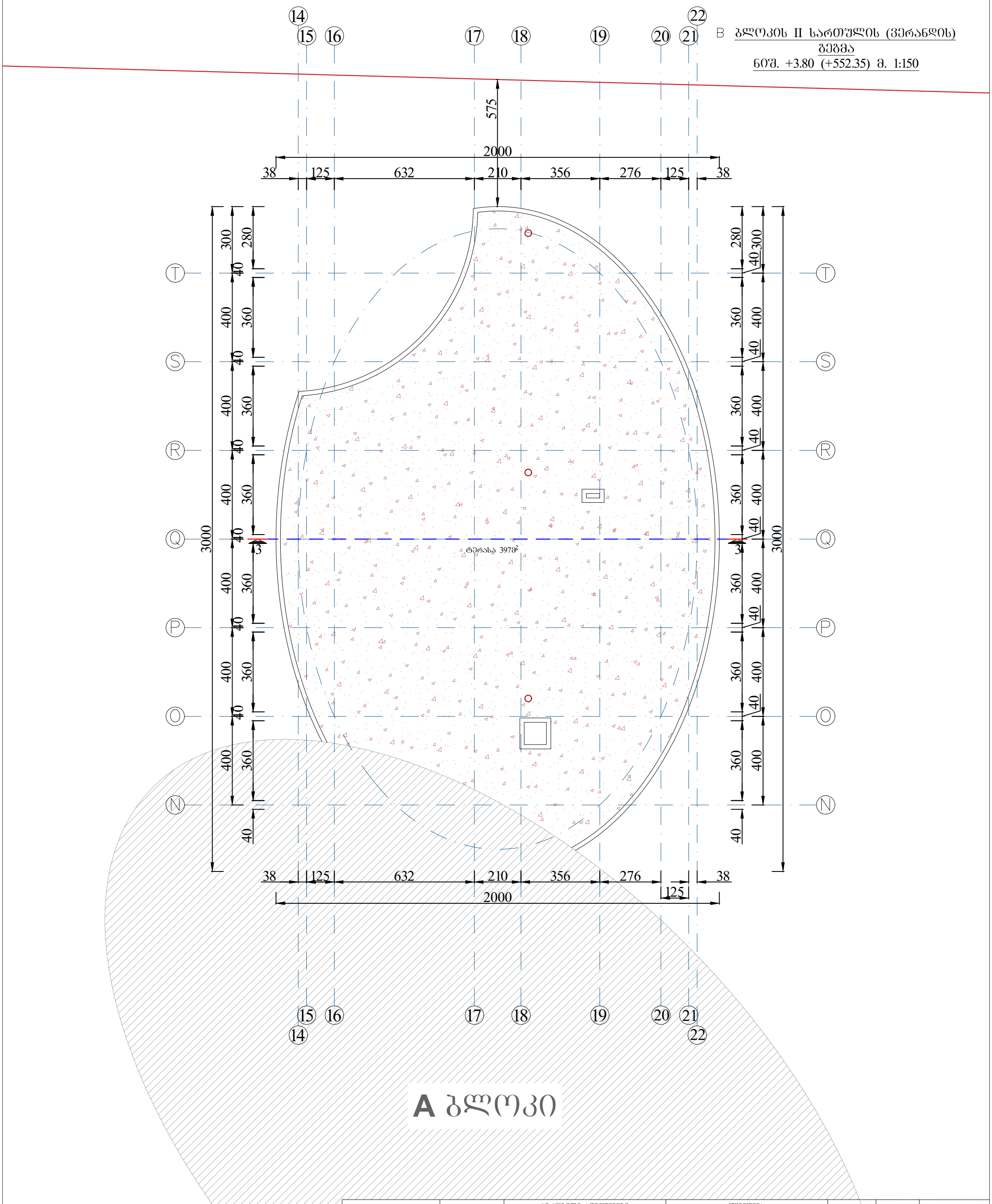

გაითვმი 2018 წ.	ფორმატი A-3	პირობითი აღნიშვნები	შენიშვნა	თანამდებობა	გვარი	ხელმოწერა
შპს. **"modern arhciteqcutal group"**		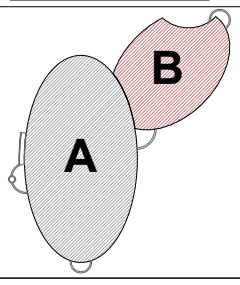	1. ნახაზზე ზომები მოცემულია სმ-ში 2. პირობითი ნიშნული 0.00 შეესაბამება აბსოლუტურ ნიშნულს +548.55	დირექტორი	ი.კუბანაშვილი	
ექსპლიკაცია				არქიტექტორი	ბ. ბიბილეიშვილი	
				დაამუშავა	ბ. ბიბილეიშვილი	
			პროექტის სახელწოდება	შეამოწმა	ლ. იმედაძე	
			ქ. თბილისში "პარკეთილის საბაღშვო ბაბა-ბაღი"-ს მიწის ნაკვეთზე ძველი ბაბა-ბაღის დემონტაჟისა და ახალი ბაბა-ბაღის მშენებლობის სრული საპროექტო სახარჯთაღრიცხვო დოკუმენტაცია მისამართი: ქ. თბილისი, დიდი ლილო, პარკეთილის მეურნეობა, ქუჩა რუსთაველის №18 დამკვეთი: ა(ა)იუ"თბილისის საბაღშვო ბაბა-ბაღების მართვის სააგენტო"			
				მასშტაბი	1:150	II სართულის გეგმა
				თარიღი	18/09/2018	
				სტადია		ფურცელი / ფურცლები
						A-28 / A-73

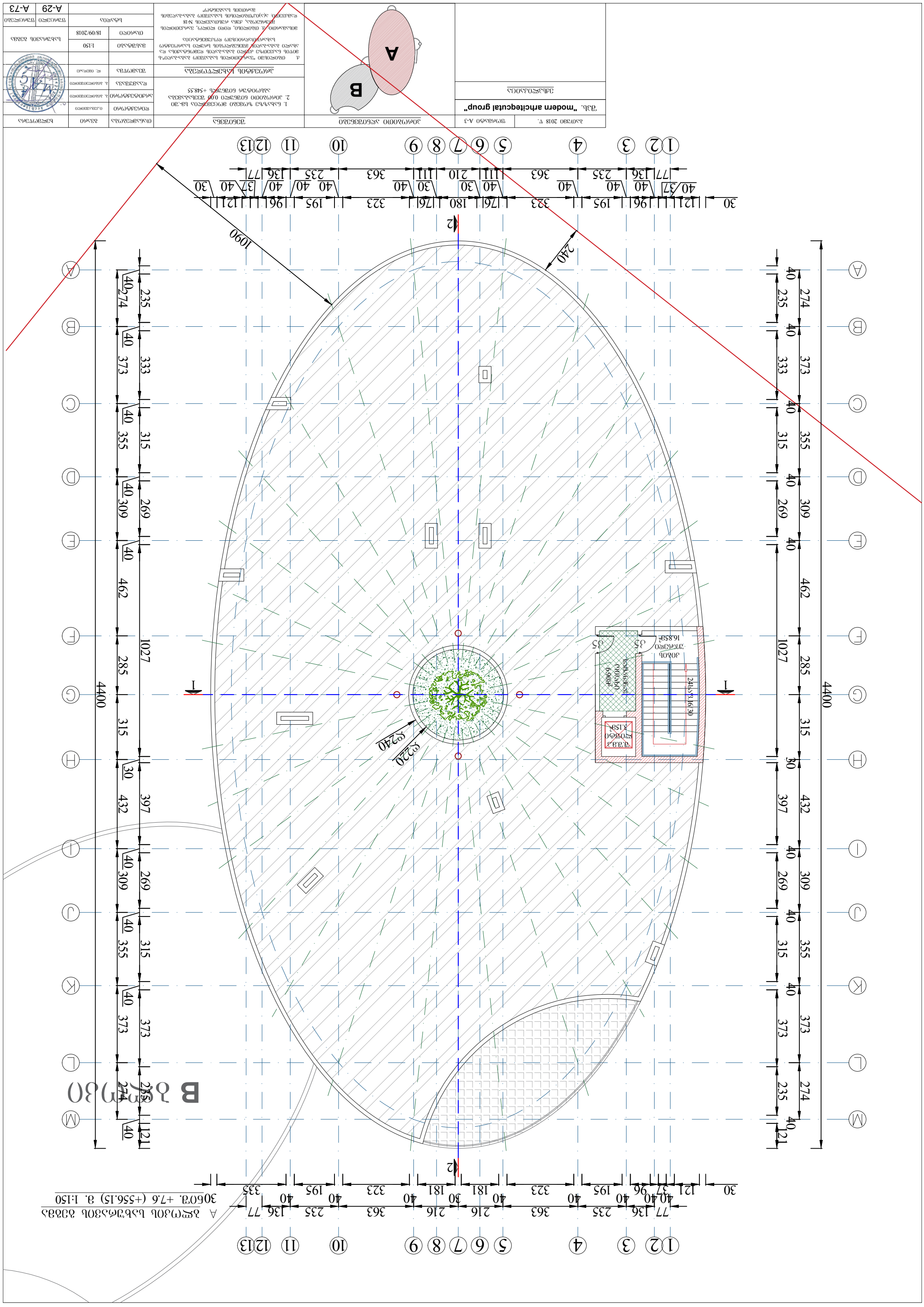

ადგილი 2018 წ.	ფურცლის A-3	პროექტირების ეტაპი	
		"modern archtegecutal group"	
		ეგმლაფლიანება	

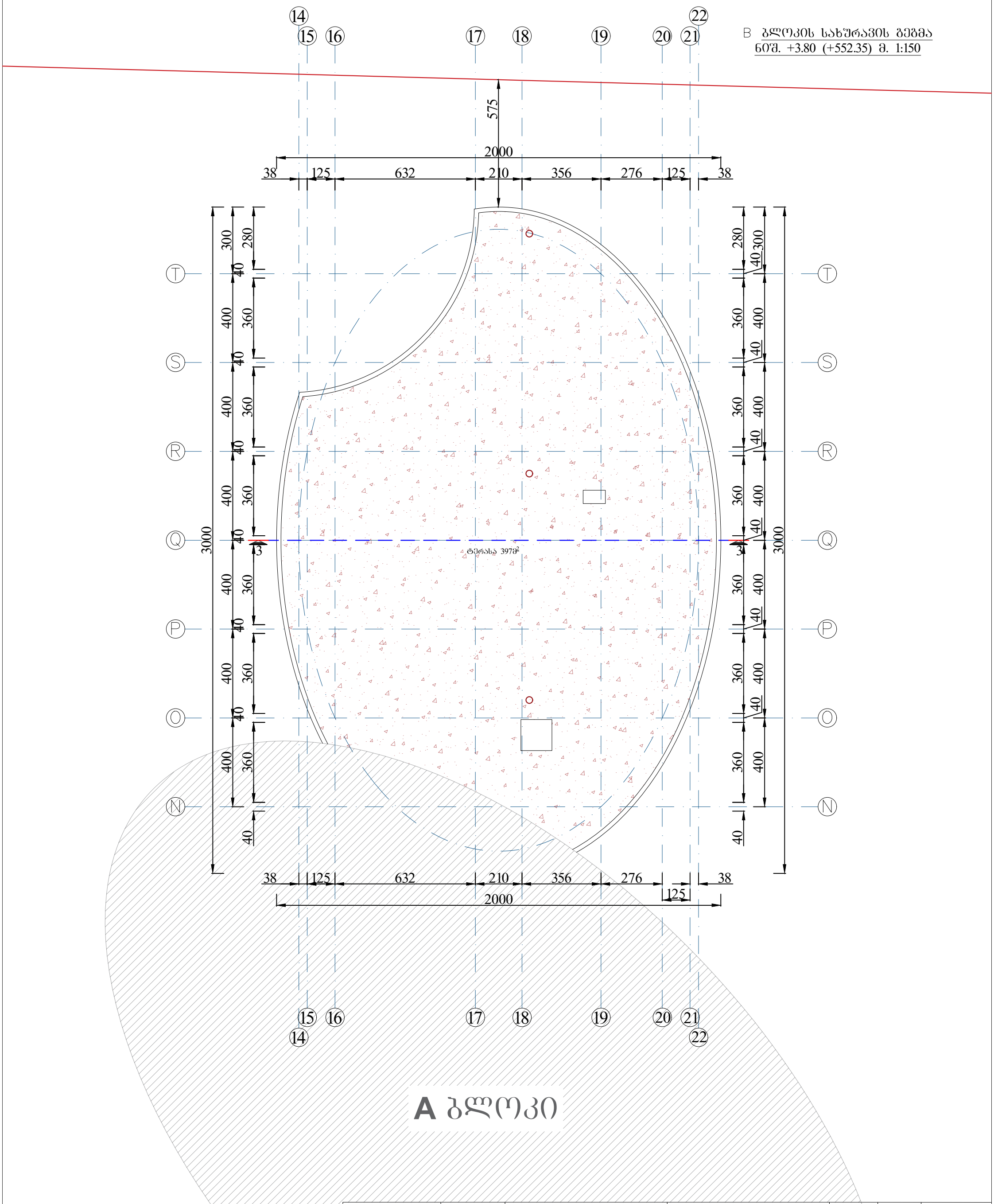

გაითვმი 2018 წ.	ფორმატი A-3	პირობითი აღნიშვნები	შენიშვნა	თანამდებობა	გვარი	ხელმოწერა
შპს. **"modern arhciteqcutal group"**		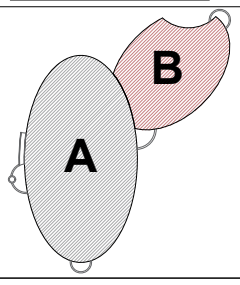	1. ნახაზზე ზომები მოცემულია სმ-ში 2. პირობითი ნიშნული 0.00 შეესაბამება აბსოლუტურ ნიშნულს +548.55	დირექტორი	ი.კუბაშვილი	
ექსპლიკაცია				არქიტექტორი	ბ. ბიბილეიშვილი	
				დაამშშავა	ბ. ბიბილეიშვილი	
			პროექტის სახელწოდება	შეამოწმა	ლ. იმედაძე	
			ქ. თბილისში "პარკეთილის საბაღშვო ბაბა-ბაღი"-ს მიწის ნაკვეთზე ძველი ბაბა-ბაღის დემონტაჟისა და ახალი ბაბა-ბაღის მშენებლობის სრული საპროექტო სახარჯთაღრიცხვო დოკუმენტაცია			
				მასშტაბი	1:150	სახურავის გეგმა
				თარიღი	18/09/2018	
			მისამართი: ქ. თბილისი, დიდი ლილო, პარკეთილის მეშვიდეობა, ჟუნა რუსთაველის №18 დამკვეთი: ა(ა)იუ"თბილისის საბაღშვო ბაბა-ბაღების მართვის საგენტო"	სტადია		ფურცელი / ფურცლები
						A-30 / A-73

I სართულის გეგმა კედლების მოსაპირკეთებელი მასალის ჩვენებით

ნიშ. ±0.00 (+548.55) მ. 1:200

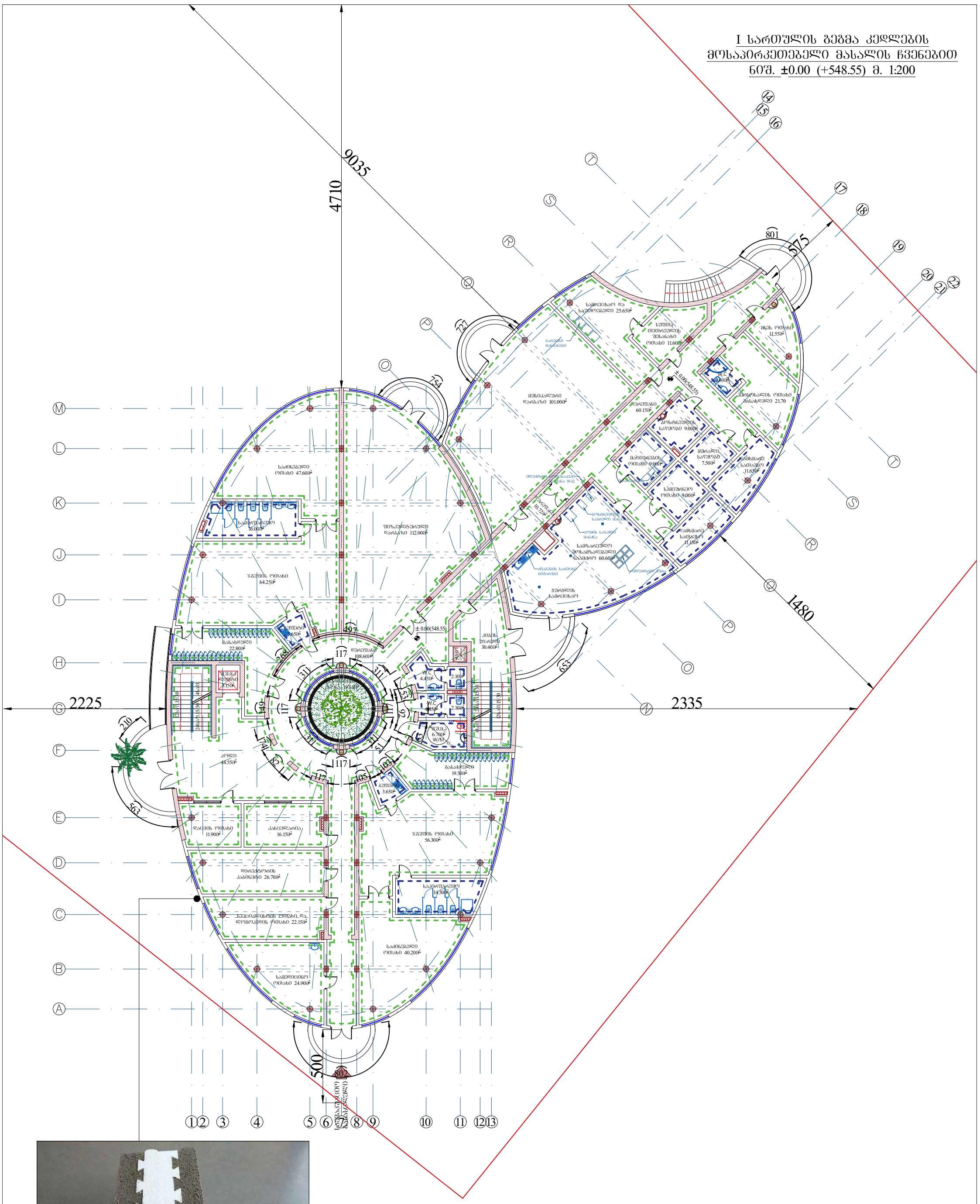

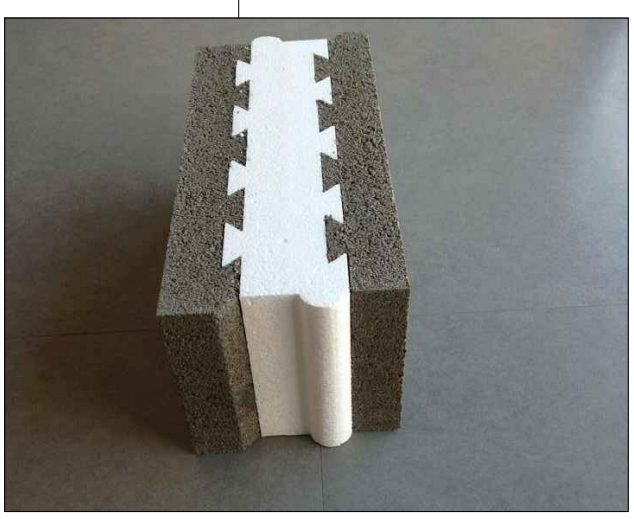

ᲒᲐᲠᲔ ᲙᲔᲓᲚᲔᲑᲘ ᲛᲝᲬᲧᲝᲑᲘᲚᲘᲐ ᲘᲖᲝᲑᲚᲝᲙᲘᲗ

ᲑᲐᲗᲣᲛᲘ 2018 წ.	ᲤᲝᲠᲛᲐᲢᲘ A-3	ᲞᲘᲠᲝᲑᲘᲗᲘ ᲐᲦᲜᲘᲨᲕᲜᲔᲑᲘ	ᲨᲔᲜᲘᲨᲕᲜᲐ	ᲗᲐᲜᲐᲛᲓᲔᲑᲝᲑᲐ	ᲒᲕᲐᲠᲘ	ᲮᲔᲚᲛᲝᲬᲔᲠᲐ
ᲨᲞᲡ. **"modern arhciteqcutal group"**			1. ნახაზზე ზომები მოცემულია სმ-ში 2. პირობითი ნიშნული 0.00 შეესაბამება აბსოლუტურ ნიშნულს +548.55	დირექტორი	ი.კუბანაშვილი	
				არქიტექტორი	ბ. გიგილეიშვილი	
				დაამუშავა	ბ. გიგილეიშვილი	
ᲔᲥᲡ�პᲚᲘᲙᲐᲪᲘᲐ			**ᲞᲠᲝᲔᲥᲢᲘᲡ ᲡᲐᲮᲔᲚᲬᲝᲓᲔᲑᲐ**	შეამოწმა	ლ. იმედაძე	
კედლების ლესვა-ღებვა		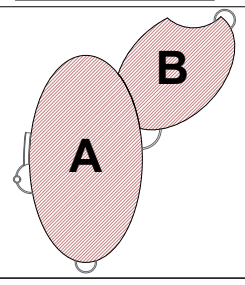	ქ. თბილისში "პარკეთილის საბაღშიო ბაგა-ბაღი"-ს მიწის ნაკვეთზე ძველი ბაგა-ბაღის დემონტაჟისა და ახალი ბაგა-ბაღის მშენებლობის სრული საპროექტო სახარჯთაღრიცხვო დოკუმენტაცია მისამართი: ქ. თბილისი, დიდი ლილო, პარკეთილის მეუნარეობა, ქუჩა რუსთაველის №18 დამკვეთი: ა(ა)იპ"თბილისის საბაღშიო ბაგა-ბაღების მართვის სააგენტო"			
კედელზე კაფელის გაკვრა				მასშტაბი	1:200	კედლების მოპირკეთება
				თარიღი	18/09/2018	
				სტადია		ფურცელი: A-31 / ფურცლები: A-73

II цэхэтэй хэсгийн хэсгийн дэлгэцийн загвар
эмнэлэгийн амбулаторийн барилгын
бүд. +3.80 (+552.35) в. 1:200

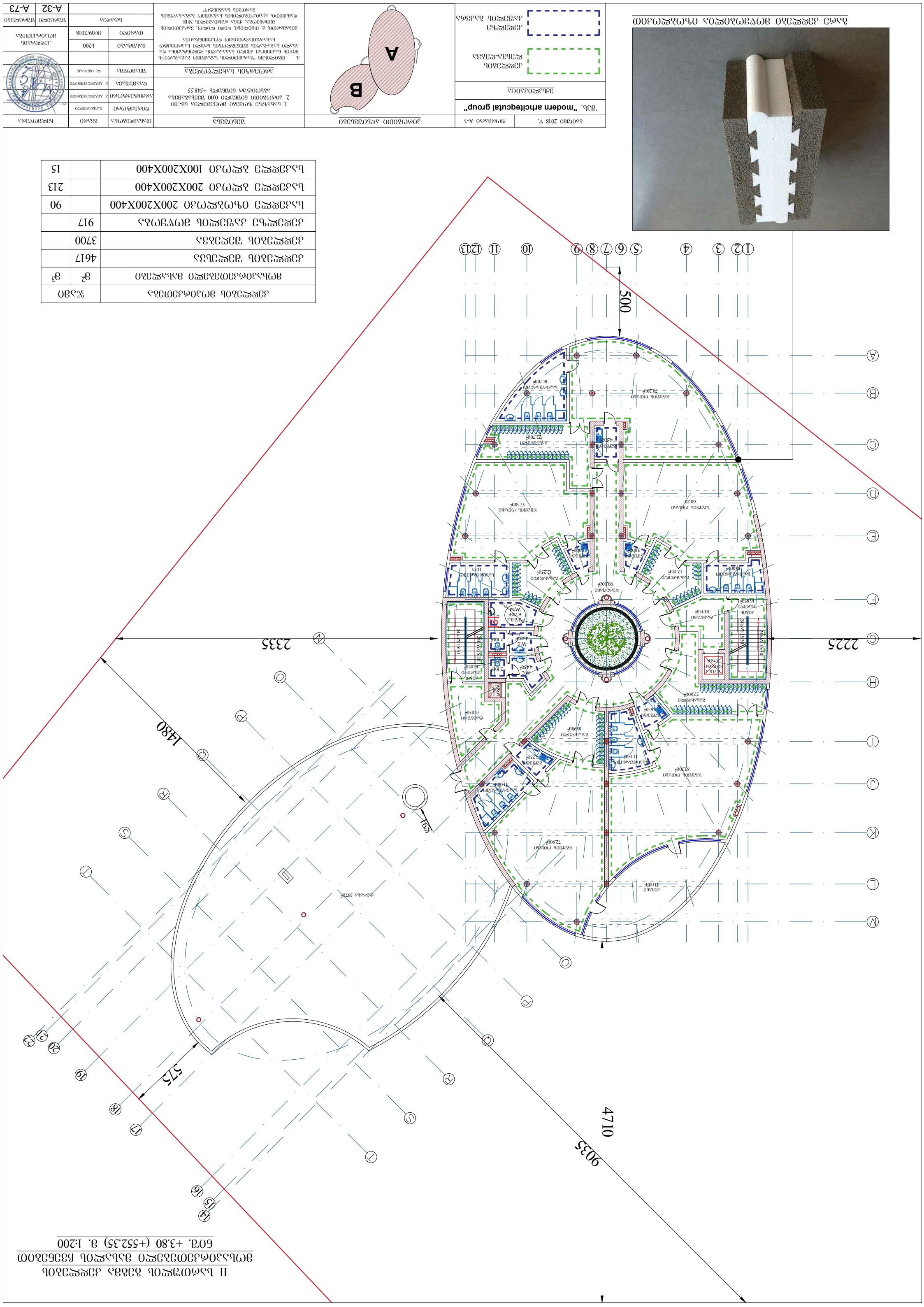

Хаалганы дэлгэцийн өнгөлгөөний загвар

Захиалгын дугаар		Гарчиг	Огнооны	Гарын	Гарын
Хянсан		Гарчиг	Огнооны	Гарын	Гарын
Зураачдын		Гарчиг	Огнооны	Гарын	Гарын
Хянасан		Гарчиг	Огнооны	Гарын	Гарын
Гарчиг

A ბლოკი ჭრილი 1-1 მ. 1:150

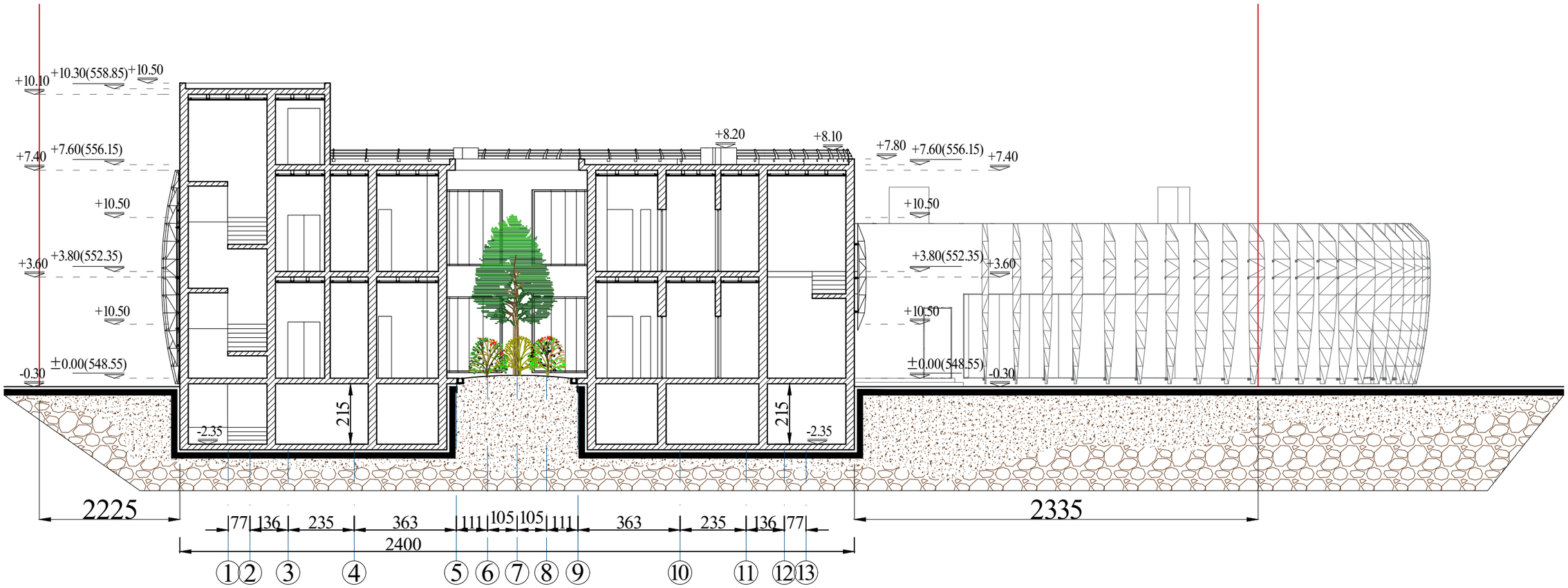

გათუმი 2018 წ.	ფორმატი A-3	პირობითი აღნიშვნები	შენიშვნა	თანამდებობა	გვარი
შპს. "modern arhciteqcutal group"		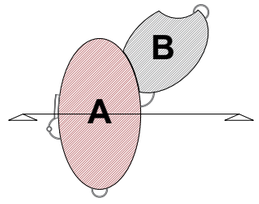	1. ნახაზზე ზომები მოცემულია სმ-ში 2. პირობითი ნიშნული 0.00 შეესაბამება აბსოლუტურ ნიშნულს +548.55	დირექტორი	ი.ციცაშვილი
ექსპლიკაცია				არქიტექტორი	ბ. ბიბილეიშვილი
				დაამუშავა	ბ. ბიბილეიშვილი
			პროექტის სახელწოდება	შეამოწმა	ლ. ოდიშარია
			ქ. თბილისში "პარკეთილის საბავშვო ბაღა-ბაღის"-ს მიწის ნაკვეთზე ძველი ბაღა-ბაღის დემონტაჟისა და ახალი ბაღა-ბაღის მშენებლობის სრული საპროექტო სახარჯთაღრიცხვო დოკუმენტაცია მისამართი: ქ. თბილისი, დიდი დიღომი, პარკეთილის მეოთხეფეხა, ქუჩა რუსთაველის №18 დამკვეთი: ა(ა)იპ"თბილისის საბავშვო ბაღა-ბაღების მართვის სააგენტო"	მასშტაბი	1:150
				თარიღი	18/09/2018
				სტადია	

ფურცლის	ფურცლების
A-33	A-73

ბაღა-ბაღა
Architecture

A ბლოკი ჭრილი 2-2 მ. 1:150

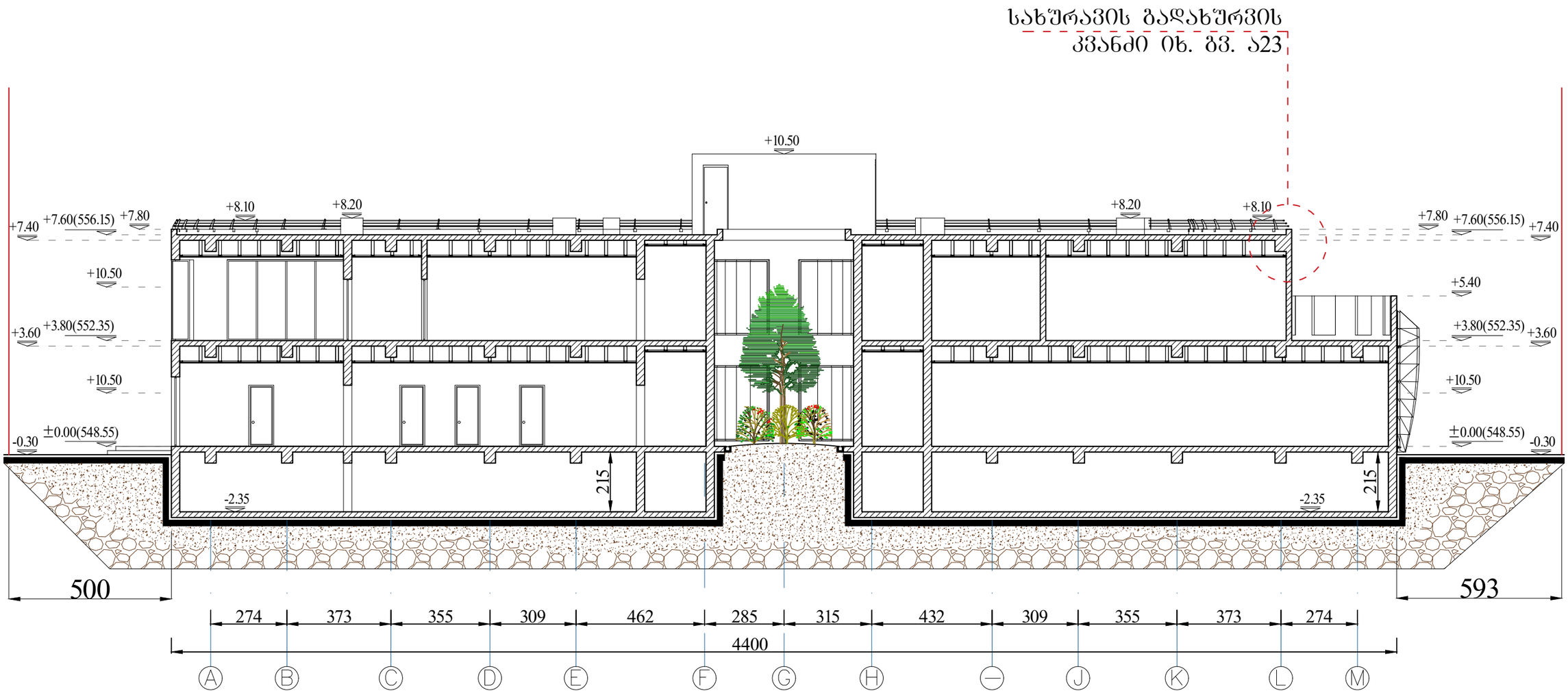

გათუმბ 2018 წ.	ფურცლის A-3	პერსპექტივა აღნიშვნები	შენიშვნა	თანამდებობა	ბგარი	ხელმოწერა
შპს. **"modern arhciteqcutal group"**		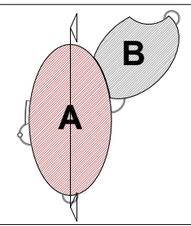	1. ნახაზზე ზომები მოცემულია სმ-ში 2. პერსპექტივ ნიშნული 0.00 შეესაბამება აბსოლუტურ ნიშნულს +548.55	დირექტორი	ი.ციბაძიშვილი	
ექსპლიკაცია				არქიტექტორი	ბ. ბიბილეიშვილი	
				დაამშვაბა	ბ. ბიბილეიშვილი	
			პროექტის სახელწოდება	შეამოწმა	დ. ოდიდაძე	
			ქ. თბილისში "პარკვილის საბავშვო ბაღა-ბაღურ-ს მიწის ნაკვეთზე ძველი ბაღა-ბაღის დემონტაჟისა და ახალი ბაღა-ბაღის მშენებლობის სრული საპროექტო სახარჯთაღრიცხვო დოკუმენტაცია მისამართი: ქ. თბილისი, დიდი ლილო, პარკვილის მეორეხეობა, ქუჩა ოთხთავსილის №18 დამკვეთი: ა(ა)იუოსბილისის საბავშვო ბაღა-ბაღების მართვის საგენტო"	მასშტაბი	1:150	ჭრილი 2-2
				თარიღი	18/09/2018	
				სტადია		ფურცელი A-34 / ფურცლები A-73

B ბლოკი ჭრილი 2-2 მ. 1:150

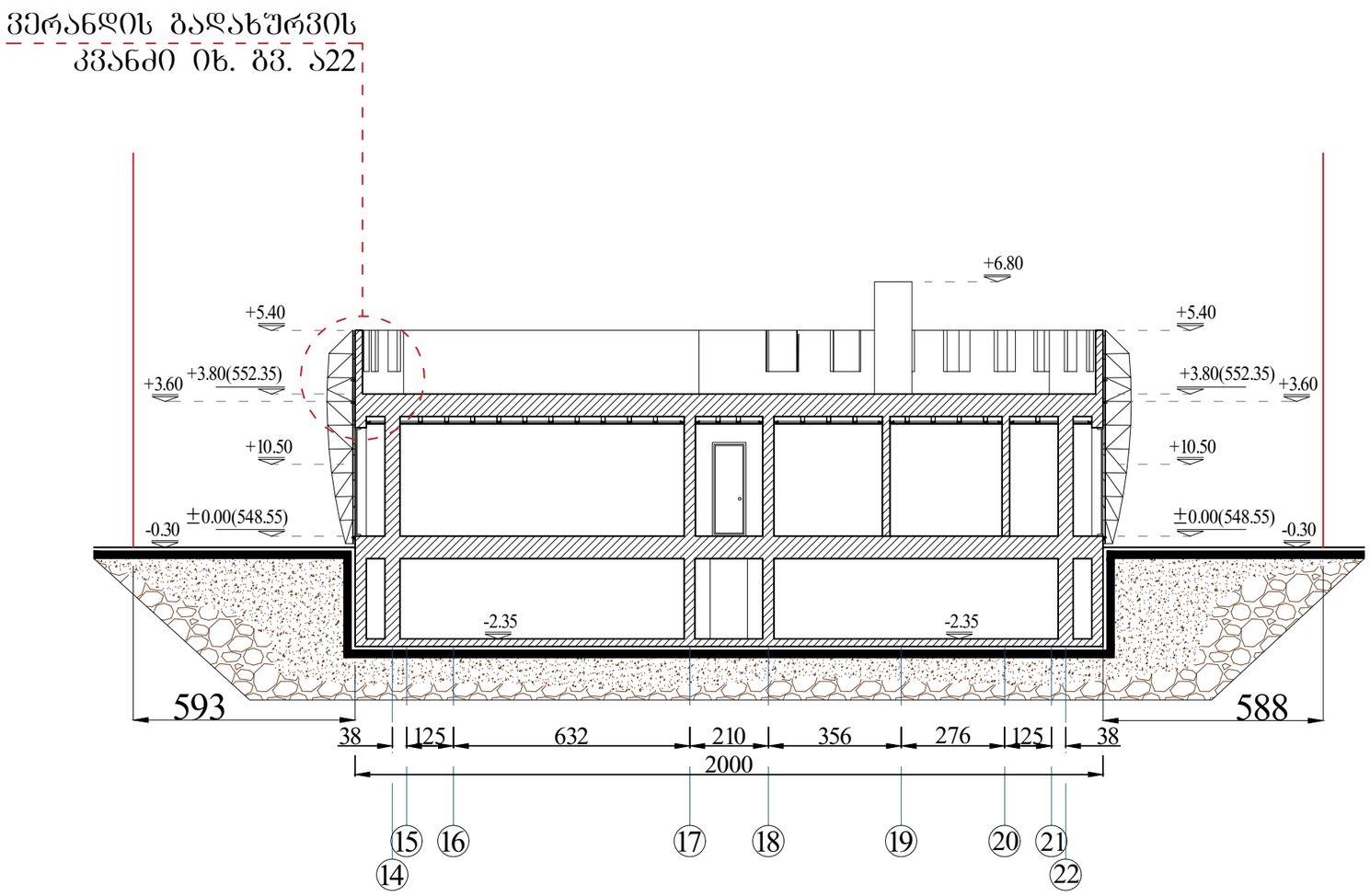

აპრილი 2018 წ.	ფორმატი A-3	პირობითი აღნიშვნები	შენიშვნა	თანამდებობა	გვარი	ხელმოწერა
შპს. **"modern arhciteqcutal group"**		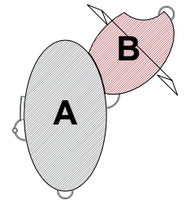	1. ნახაზზე ზომები მოცემულია სმ-ში 2. პირობითი ნიშნული 0.00 შეესაბამება აბსოლუტურ ნიშნულს +548.55	დირექტორი	ბ.ბაბალიძე	
ექსპლიკაცია				არქიტექტორი	ბ. ბიბილეიშვილი	
				დაამუშავა	ბ. ბიბილეიშვილი	
			პროექტის სახელწოდება	შეამოწმა	ლ. იმედაძე	
			ქ. თბილისში "პარკეთილის საბავშვო ბაბა-ბაღლო"-ს მიღმის ნაკვეთზე ძველი ბაბა-ბაღლის დემონტაჟისა და ახალი ბაბა-ბაღლის მშენებლობის სრული საპროექტო სახარჯთაღრიცხვო დოკუმენტაცია მისამართი: ქ. თბილისი, ფიფი ლილო, პარკეთილის მეორეხეოლა, ქუჩა რუსთაველის №18 დამკვეთი: ა(ა)იპ"თბილისის საბავშვო ბაბა-ბაღლების მართვის საგანგებო"	მასშტაბი	1:150	ჭრილი 3-3
				თარიღი	18/09/2018	
				სტადია		წერილი / წერილების
						A-35 / A-73

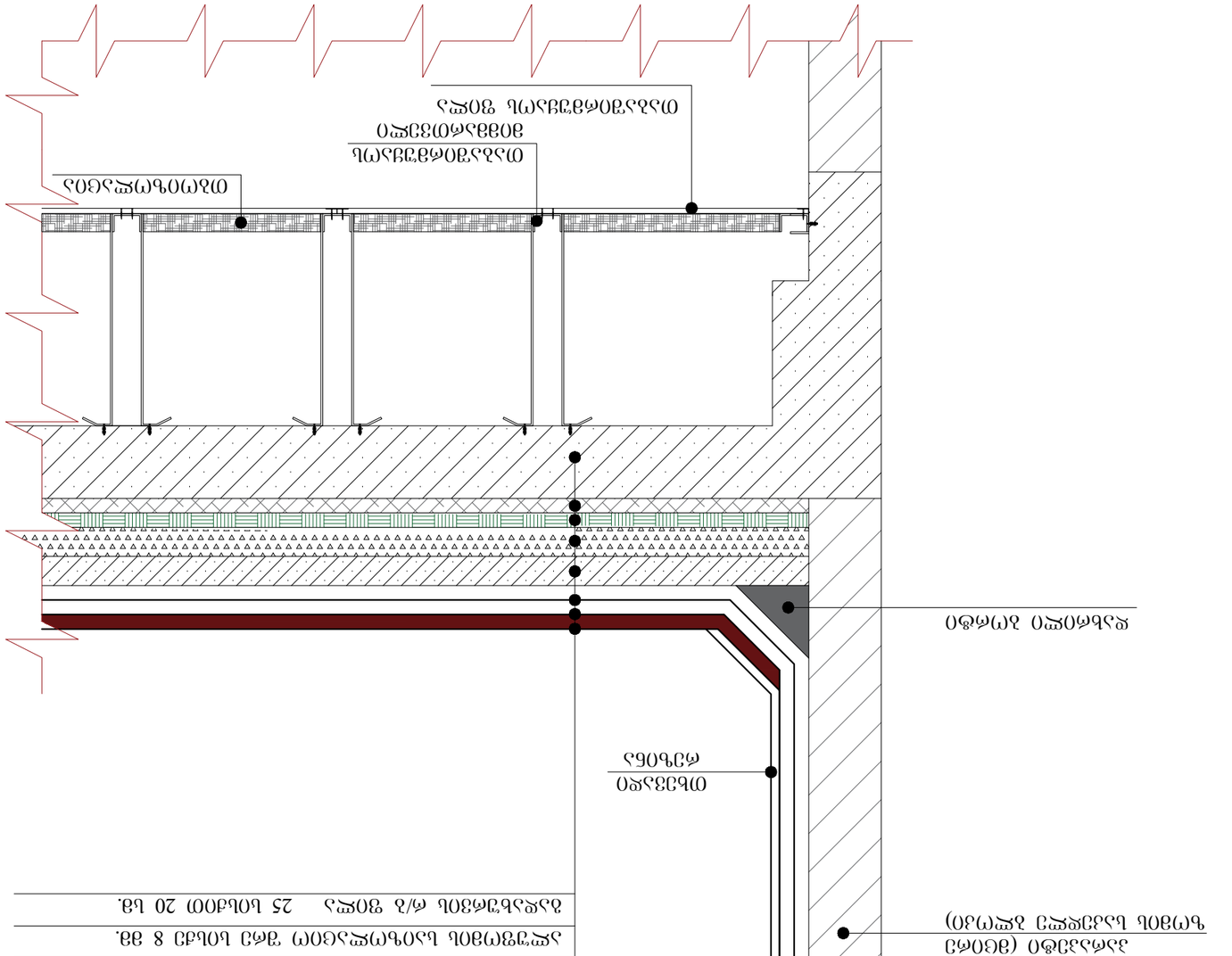

ᲨᲔᲜᲘᲨᲕᲜᲔᲚᲘ ᲐᲮᲡᲐᲜᲘᲨᲜᲐᲚᲘ ᲓᲐᲜᲐᲠᲗᲘ ᲤᲘᲠᲤᲘᲠᲘᲡ ᲓᲐᲛᲘᲡᲐᲛᲐᲠᲗᲘ

ᲙᲐᲠᲘᲡ ᲛᲝᲜᲘᲚᲘᲡ ᲛᲝᲜᲐᲪᲕᲚᲘ ᲤᲔᲠᲓᲘᲡ ᲥᲕᲐᲨᲘ ᲓᲐᲓᲒᲛᲣᲚᲘ 2 სმ.	ᲒᲘᲠᲩᲘᲡᲐᲜᲘᲡ ᲨᲘᲠᲘᲡᲙᲔᲠᲘᲡ ᲐᲮᲠᲘᲡᲙᲔᲚᲘ ᲓᲐᲓᲒᲛᲣᲚᲘ 2 სმ.
ᲫᲐᲚᲘᲡᲛᲘᲜᲐᲪᲕᲚᲘᲡ (ᲓᲐᲫᲐᲚᲣᲚᲘ ᲩᲘᲡᲙᲐ ᲨᲘᲠᲘᲡᲙᲔᲠᲘ)	ᲫᲐᲚᲘᲡᲛᲘᲜᲐᲪᲕᲚᲘᲡ (ᲓᲐᲫᲐᲚᲣᲚᲘ ᲓᲘᲐᲛᲔᲢᲠᲘ 6ᲛᲛ ᲡᲘᲒᲠᲫᲔ 9ᲛᲛ)
ᲫᲐᲚᲘᲡᲛᲘᲜᲐᲪᲕᲚᲘᲡ ᲨᲝᲠᲘᲡᲙᲐ ᲓᲐᲛᲐᲢᲔᲑᲘᲗᲘ ᲤᲘᲠᲤᲘᲠᲘᲡ ᲥᲕᲐᲨᲘ ᲓᲐᲓᲒᲛᲣᲚᲘ ᲤᲘᲠᲤᲘᲠᲘᲡ ᲥᲕᲐᲨᲘ ᲓᲐᲓᲒᲛᲣᲚᲘ ᲛᲘᲜᲐᲑᲭᲓᲝᲜᲘᲡ

სახურავის გადახურვის კვანძი შრეების ჩვენებით

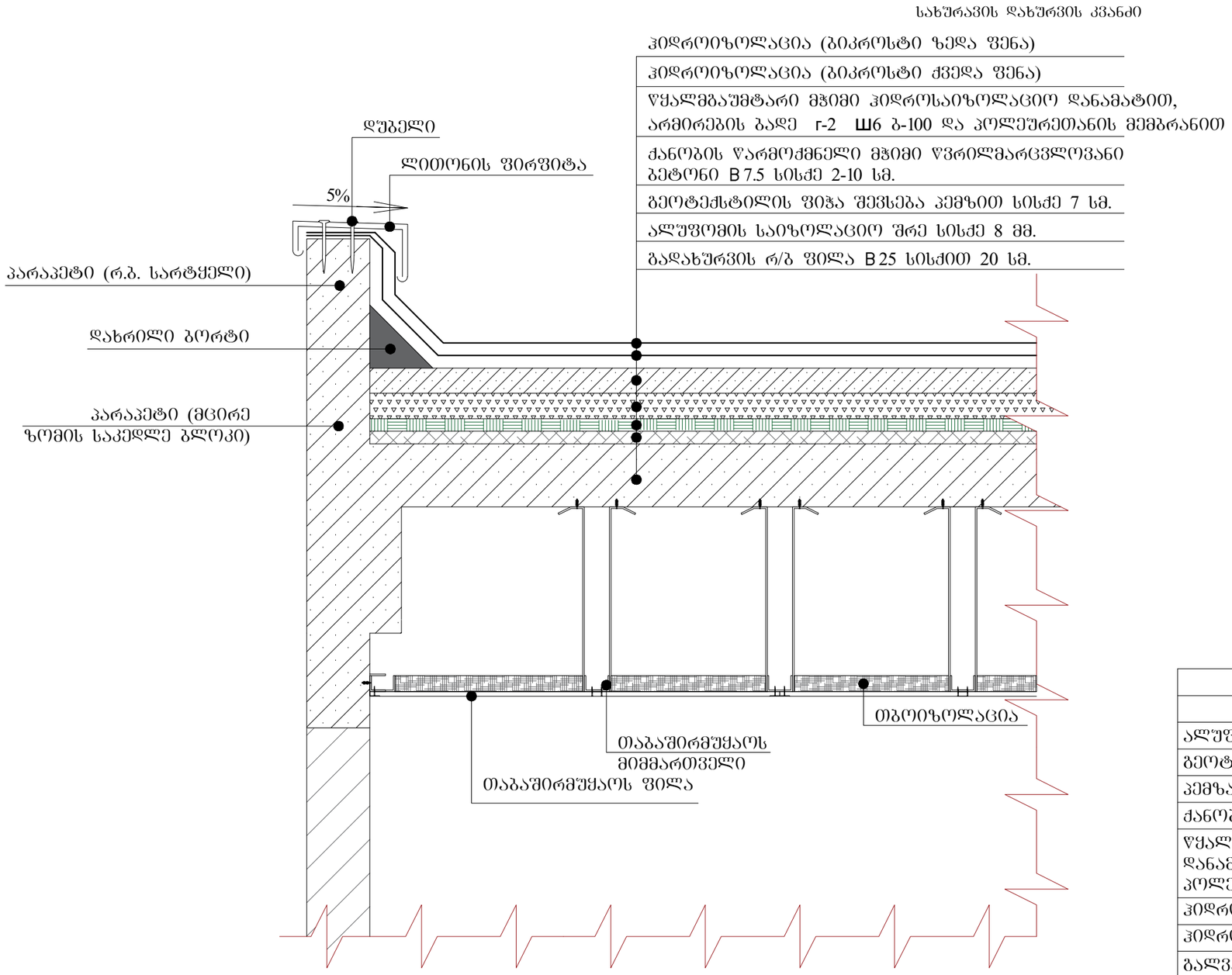

ჰიდროიზოლაციის შრეები		
მასალები	მ²	მ³
ალუფომის საიზოლაიცო შრე 8მმ	1242	
გეოტექსტილის ფიჭა 7სმ	1242	
პემზა 7სმ	1242	
ქანობის წარმომქმნელი მჭიმი В7.5 სისქე 2-10სმ	1242	
წყალგაუმტარი მჭიმი ჰიდროსაიზოლაციო დანამატით, არმირების ბადით და პოლეულითანის მემბრანით	1368	
ჰიდროიზოლაცია (ბიკროსტი ქვედა შრე)	1368	
ჰიდროიზოლაცია (ბიკროსტი ზედა შრე)	1368	
გალვანიზირებული ლითონის ფურცელი პარაპეტზე	130 მრ.მ	
წელის სარინებელის სისტემა		
წყლის მიმღები ძაბრი	7 ცალი	
წყალგამტარი მილი	50 მ.	
მუხლი	7 ცალი	

წყლის მიმღების სპეციფიკაცია

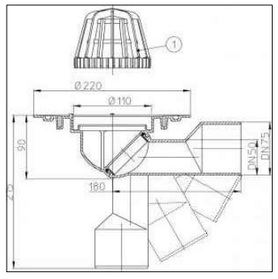

შენიშვნა: წყალგამტარი მილი გაივლის შენობაში ვერტიკალურად შეიკრიბება სარდაფში და მიერთდება სანიაღვრე არხზე

ბათუმი 2018 წ.	ფორმატი A-3	პირობითი აღნიშვნები	შენიშვნა	თანამდებობა	გვარი	ხელმოწერა
შპს. "modern arhciteqcutal group"		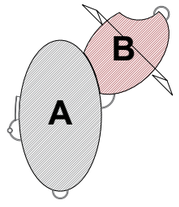	1. ნახაზზე ზომები მოცემულია სმ-ში 2. პირობითი ნიშნული 0.00 შეესაბამება აბსოლუტურ ნიშნულს +548.55	დირექტორი	ი.ალფაძეები	
				არქიტექტორი	გ. ბისოლითვილი	
ექსპლიკაცია				დაამუშავა	გ. ბისოლითვილი	
			პროექტის სახელწოდება	შეამოწმა	ლ. ოვლაძე	
			ქ. თბილისი "ფარეჯიოლის საბავშვო ბაღა-ბაღურ-ს ჭიშის ნაკვეთზე ახალი ბაღა-ბაღის აშენებასა და ახალი ბაღა-ბაღის ეზოშესლობის სრული საპროექტო სახარჯთაღრიცხვო დოკუმენტაცია მისამართი: ქ. თბილისი, ფიფი ლილო, ფარეჯიოლის მეორეული, ქუჩა ოსმაველის №18 დამკვეთი: ა(ა)იპ"თბილისის საბავშვო ბაღა-ბაღების მართვის სააგენტო"			
				მასშტაბი	1:150	სახურავის კვანძი
				თარიღი	18/09/2018	
				სტადია		ფურცელი: A-37 / ფურცლები: A-73

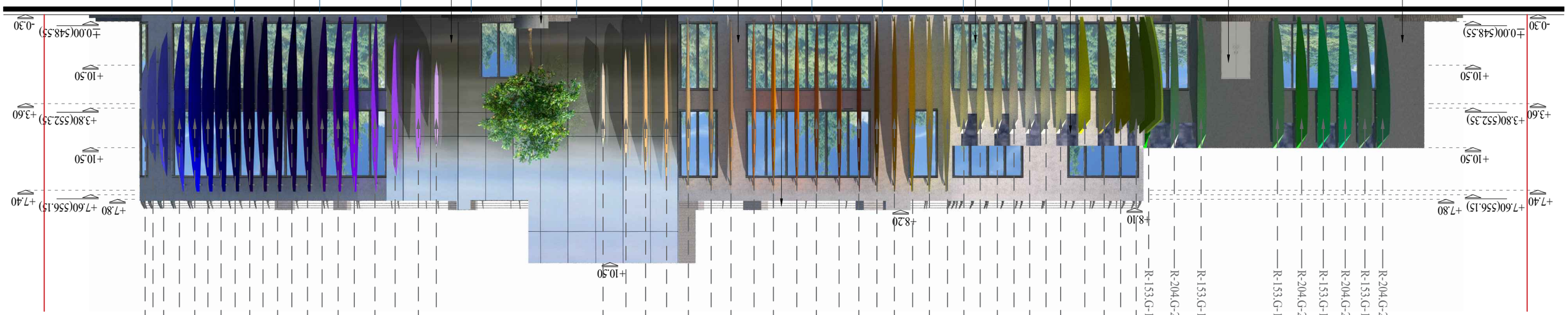
+7.40
+7.60(556.15)
+7.80
+8.10
+8.20
+10.50
+3.60
+3.80(552.35)
±0.00(548.55)
-0.30
575
274
373
355
309
432
315
285
462
309
355
373
274
500
4400
M
L
K
J
I
H
G
F
E
D
C
B
A
R-173.G-255.B-47.
R-154.G-205.B-50.
R-107.G-142.B-35.
R-62.G-91.B-5.
R-85.G-107.B-47.
R-128.G-128.B-0.
R-204.G-204.B-255.
R-153.G-153.B-255.
R-204.G-204.B-255.
R-153.G-153.B-255.
R-204.G-204.B-255.
R-153.G-153.B-255.
R-153.G-153.B-255.
R-189.G-183.B-107.
R-255.G-255.B-0.
R-250.G-250.B-210.
R-255.G-255.B-224.
R-255.G-255.B-240.
R-255.G-250.B-240.
R-255.G-248.B-220.
R-255.G-250.B-205.
R-255.G-248.B-220.
R-255.G-250.B-205.
R-245.G-245.B-220.
R-238.G-232.B-170.
R-240.G-230.B-140.
R-255.G-215.B-0.
R-218.G-165.B-32.
R-184.G-134.B-11.
R-160.G-80.B-45.
R-210.G-105.B-30.
R-205.G-133.B-63.
R-255.G-140.B-0.
R-255.G-164.B-0.
R-244.G-164.B-96.
R-222.G-184.B-135.
R-210.G-180.B-140.
R-245.G-222.B-179.
R-255.G-222.B-173.
R-255.G-228.B-181.
R-255.G-239.B-213.
R-230.G-245.B-253.
R-229.G-204.B-255.
R-204.G-153.B-255.
R-178.G-101.B-255.
R-153.G-50.B-255.
R-127.G-0.B-255.
R-102.G-0.B-104.
R-76.G-0.B-153.
R-30.G-5.B-102.
R-30.G-5.B-102.
R-30.G-5.B-102.
R-30.G-5.B-102.
R-30.G-5.B-102.
R-0.G-0.B-102.
R-0.G-0.B-153.
R-0.G-0.B-204.
R-0.G-0.B-255.
R-50.G-50.B-255.
R-101.G-101.B-255.
R-153.G-153.B-255.
R-204.G-204.B-255.
ᲒᲐᲜᲐᲗᲚᲔᲑᲐ
ᲛᲝᲜᲐᲪᲔᲛᲘᲡ ᲐᲦᲬᲔᲠᲐ
ᲛᲝᲜᲐᲪᲔᲛᲗᲐ ᲨᲝᲠᲘᲡ ᲓᲐᲪᲕ

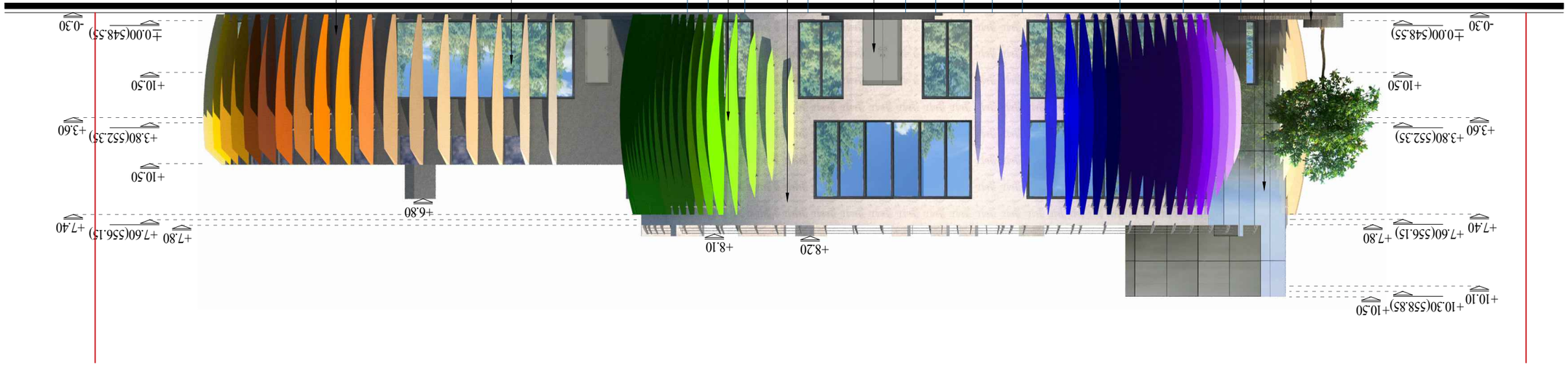
+10.10
+10.30(558.85)
+10.50
+7.40
+7.60(556.15)
+7.80
+8.20
+8.10
+7.80
+7.60(556.15)
+7.40
+6.80
+10.50
+3.60
+3.80(552.35)
+3.60
+3.80(552.35)
+10.50
±0.00(548.55)
-0.30
±0.00(548.55)
-0.30
2225
777
136
235
363
111
105
105
111
363
235
136
777
2400
1480
1
2
3
4
5
6
7
8
9
10
11
12
13
ᲔᲚᲔᲥᲢᲠᲝᲜᲣᲚᲘ ᲙᲐᲠᲘᲡ ᲛᲝᲜᲘᲢᲝᲠᲘ

ფასადი A–T მ. 1:150

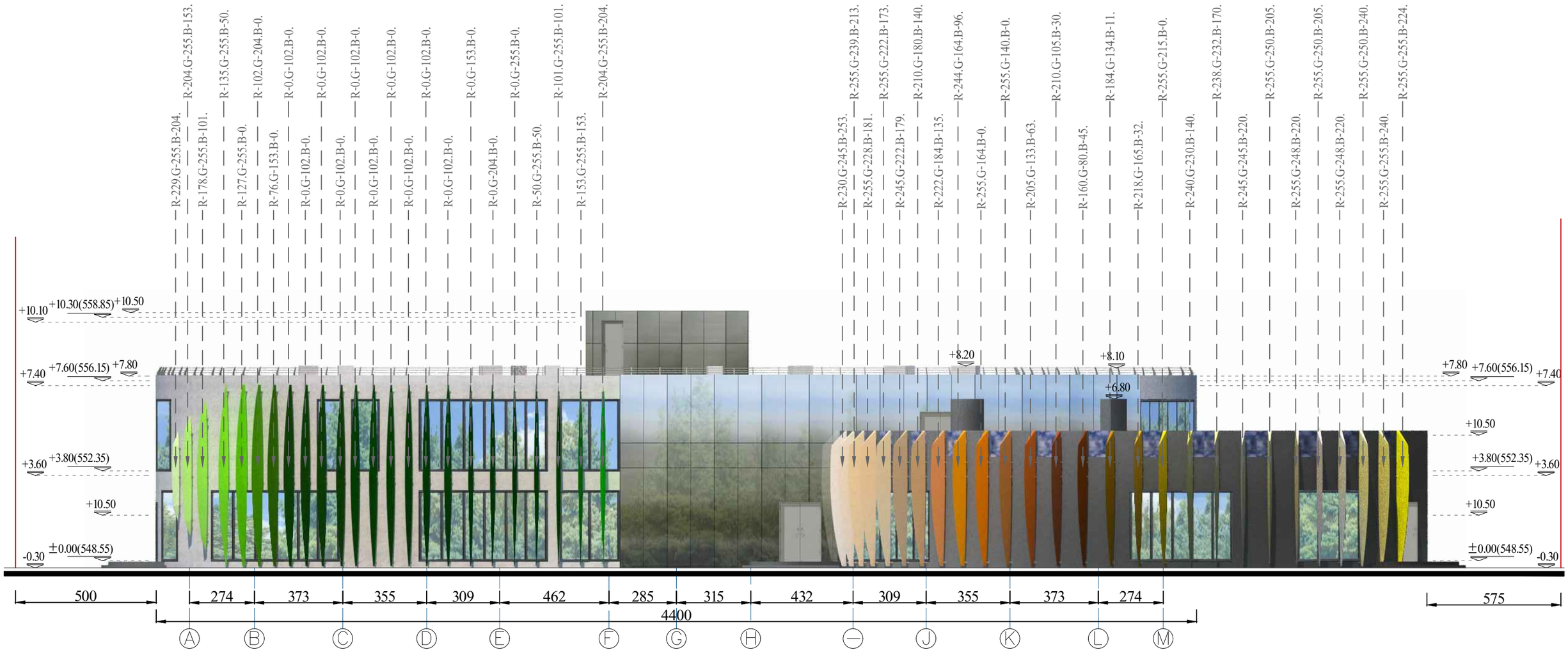

აპრილი 2018 წ.	ფორმატი A-3	პირობითი აღნიშვნები	შენიშვნა	თანამდებობა	გვარი	ხელმოწერა
შპს. "modern arhciteqcutal group"		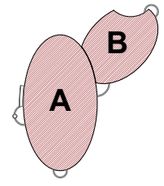	1. ნახაზზე ზომები მოცემულია სმ-ში 2. პირობითი ნიშნული 0.00 შეესაბამება აბსოლუტურ ნიშნულს +548.55	დირექტორი	დ.ციციშვილი	
ექსპლიკაცია				არქიტექტორი	ბ. ბიბილეიშვილი	
				დაამუშავა	ბ. ბიბილეიშვილი	
			პროექტის სახელწოდება	შეამოწმა	ლ. იმედაძე	
			ქ. თბილისში "პარკქუთილის საბავშვო ბაბა-ბაღის"-ს ყოფის ნაკვეთზე ძველი ბაბა-ბაღის დემონტაჟისა და ახალი ბაბა-ბაღის მშენებლობის სრული სამოქალაქო სახარჯთაღრიცხვო დოკუმენტაცია მისამართი: ქ. თბილისი, დიდი ლერწმი, პარკქუთილის მეერნეობა, ქუჩა რუსთაველის №18 დაამკვეთი: ა(ა)იპ"თბილისის საბავშვო ბაბა-ბაღების მართვის სააგენტო"	მასშტაბი	1:150	ფასადი
				თარიღი	18/09/2018	
				სტადია		ფურცლები: A-40 / ფურცლების: A-73

ᲔᲠᲗᲘᲐᲜᲘ ᲛᲝᲜᲐᲪᲘᲚᲘᲡ ᲜᲐᲮᲐᲚᲘ

ᲓᲐᲛᲘᲡᲐᲮᲔᲚᲘ	ᲒᲐᲠᲔᲛᲝ	ᲠᲐᲝᲓᲔᲜᲝᲑᲐ
ᲛᲝᲜᲐᲪᲘᲚᲘᲡ ᲜᲐᲬᲘᲚᲘᲡ (ᲐᲛᲑᲐᲠᲘᲡ ᲬᲘᲚᲘᲡ)	1030	
ᲛᲝᲜᲐᲪᲘᲚᲘᲡ ᲙᲝᲓᲘ	1030	
ᲡᲐᲛᲬᲘᲜᲐᲡᲗᲐᲜ ᲙᲐᲛᲣᲠᲘ (ᲡᲐᲛᲬᲘᲜᲐᲡᲗᲐᲜ ᲛᲘᲛᲐᲠᲗᲔᲑᲘ)	350	
ᲒᲐᲠᲔᲛᲝᲛᲘᲡᲘ ᲐᲛᲝᲚᲘ ᲐᲛᲘᲡᲬᲘᲜᲐᲜᲘ 888	1300	
ᲡᲐᲛᲬᲘᲜᲐᲡᲗᲐᲜ ᲐᲛᲘᲡᲬᲘᲜᲐᲜᲘ ᲑᲠᲬᲚᲘᲡᲤᲔᲠᲘ H-50ᲚᲑ	105	

ᲛᲘᲛᲐᲠᲗᲔᲑᲘ	ᲠᲔᲓᲐᲥᲢᲘᲠᲘ ᲯᲒᲣᲤᲘ "modern architegecutal group"	ᲯᲐᲛᲘᲡᲮᲔᲚᲘ A-3	ᲗᲐᲠᲘᲦᲘ 2018 Წ.
ᲓᲐᲛᲙᲕᲔᲠᲔᲚᲘ	ᲯᲐᲛᲘᲡᲮᲔᲚᲘ		

1. ᲑᲐᲜᲐᲚᲣᲠᲘ ᲬᲜᲝᲑᲘᲡ ᲛᲝᲜᲐᲪᲔᲛᲗᲐ ᲨᲝᲠᲘᲡ ᲛᲐᲜᲫᲘᲡ ᲓᲐᲛᲘᲜᲘᲡᲬᲛᲔᲑᲐ
2. ᲯᲐᲛᲘᲡᲬᲘᲜᲘ ᲒᲝᲠᲪᲘᲡ 0.00 ᲨᲔᲡᲐᲑᲐᲛᲘᲡᲘ ᲐᲚᲑᲐᲗᲘᲡ +548.55

ᲓᲐᲛᲙᲕᲔᲠᲔᲚᲘ	ᲓᲐᲛᲙᲕᲔᲠᲔᲚᲘ
ᲛᲝᲜᲐᲪᲔᲛᲗᲐ ᲒᲐᲜᲐᲪᲮᲚᲔᲑᲐ	ᲛᲐᲠᲗᲕᲘᲡ ᲓᲐᲛᲘᲜᲘᲡᲬᲛᲔᲑᲐ
ᲛᲐᲠᲗᲕᲘᲡ ᲓᲐᲛᲘᲜᲘᲡᲬᲛᲔᲑᲐ	ᲛᲐᲠᲗᲕᲘᲡ ᲓᲐᲛᲘᲜᲘᲡᲬᲛᲔᲑᲐ
ᲠᲔᲓᲐᲥᲢᲝᲠᲘ	ᲒᲘᲠᲩᲘᲚᲘ ᲛᲘᲠᲘᲠᲘ
ᲐᲠᲥᲘᲢᲔᲥᲢᲘ	ᲒᲘᲠᲩᲘᲚᲘ ᲛᲘᲠᲘᲠᲘ
ᲛᲐᲠᲗᲕᲘᲡ ᲓᲐᲛᲘᲜᲘᲡᲬᲛᲔᲑᲐ	ᲛᲐᲠᲗᲕᲘᲡ ᲓᲐᲛᲘᲜᲘᲡᲬᲛᲔᲑᲐ

ՄԱՀ

ՀԱՄԱՐՈՒ	ՀԱՄԱՐԱՆ
Ա-42	Ա-73

ვერანდის გადახურვის
კვანძი შრეების ჩვენებით

№1 პარაპეტის
ფრაგმენტი

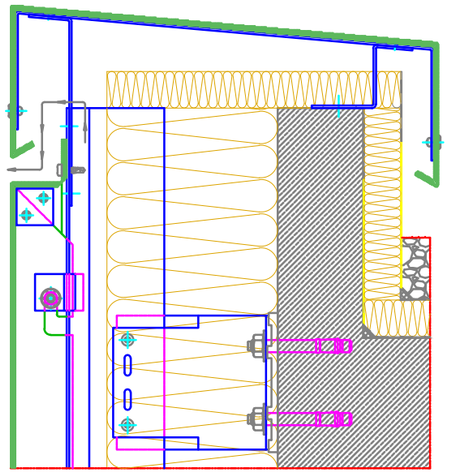

№2 ტიპიური
გადაბმის ფრაგმენტი

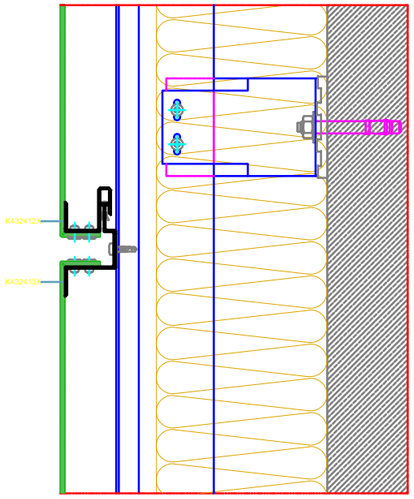

№3 ფანჯარის თავზე
მოწყობის ფრაგმენტი

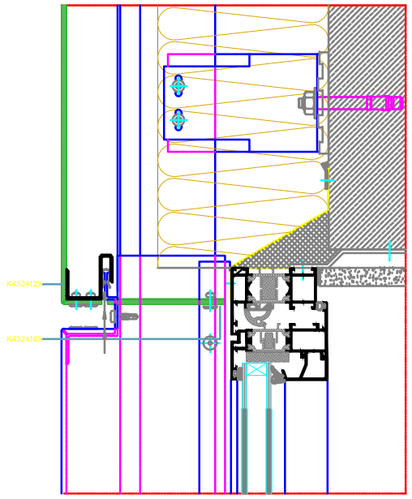

№4 ფანჯარის ძირის
ფრაგმენტი

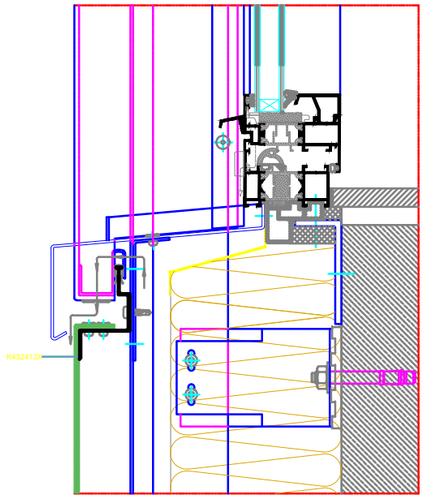

№5 მიწის დონესთან
დასასრულის ფრაგმენტი

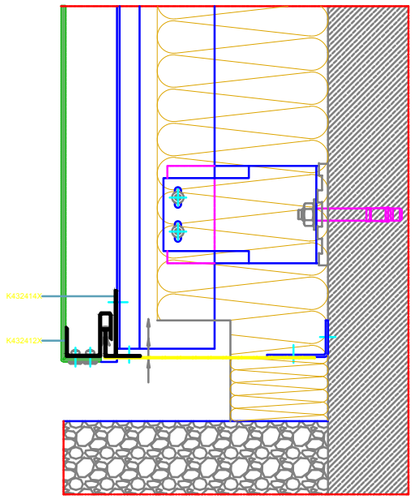

№6 ტიპიური სამაგრის
ფრაგმენტული გეგმა

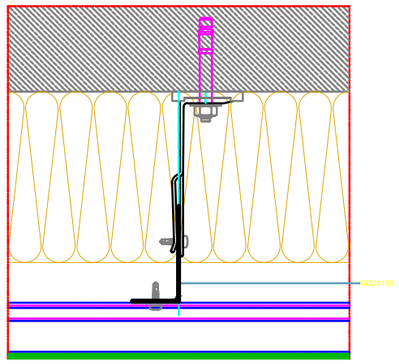

№7 ფანჯარის კუთხესთან
მოწყობის ფრაგმენტული გეგმა

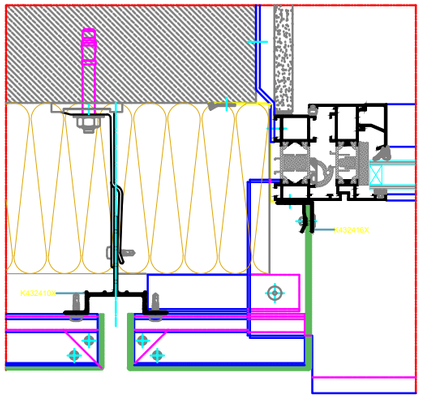

№8 კუთხის მოწყობის
ფრაგმენტული გეგმა

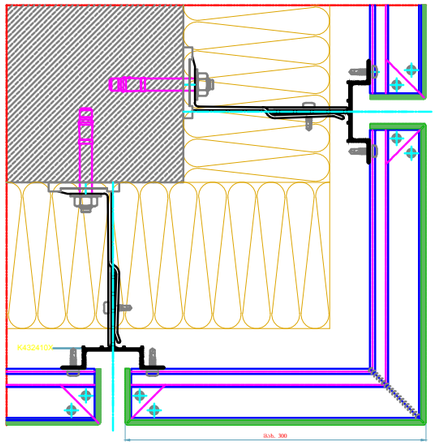

აპთვი 2018 წ.	ფორმატი A-3	პერობითი აღნიშვნები	შენიშვნა	თანამდებობა	გვარი	ხელმოწერა
შპს. "modern arhciteqcutal group"		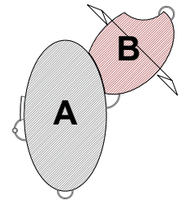	1. ნახაზზე ზომები მოცემულია სმ-ში 2. პერობითი ნიშნული 0.00 შეესაბამება აბსოლუტურ ნიშნულს +548.55	დირექტორი	ლ. იმედაძე	
ექსპლიკაცია				არქიტექტორი	ა. ბიბილეიშვილი	
				დაამშვაბა	ა. ბიბილეიშვილი	
			პროექტის სახელწოდება	შეამოწმა	ლ. იმედაძე	
			ქ. თბილისში "პარკმეთილის სასაუნაო გაბაბალიდან მიწის ნაკვეთზე ძველი ბაბაბალის დემონტაჟისა და ახალი ბაბაბალის მშენებლობის სრული საპროექტო სახარჯთაღრიცხვო დოკუმენტაცია მისამართი: ქ. თბილისი, საგურამის რაიონი, პარკმეთილის მეორეფეხა, ფუნთაფლის N-18 დამკვეთი: ა(ა)იპ"თბილისის სასაუნაო ბაბაბალების მართვის საგენტო"				
				მასშტაბი	1:50	ვერანდის კვანძი
				თარიღი	18/09/2018	
				სტადია		ფურცელი ფურცლები
						A-43 A-73

I სართულის იატაკის სპეციფიკაცია
ნიშ. ±0.00 (+548.55) მ. 1:150

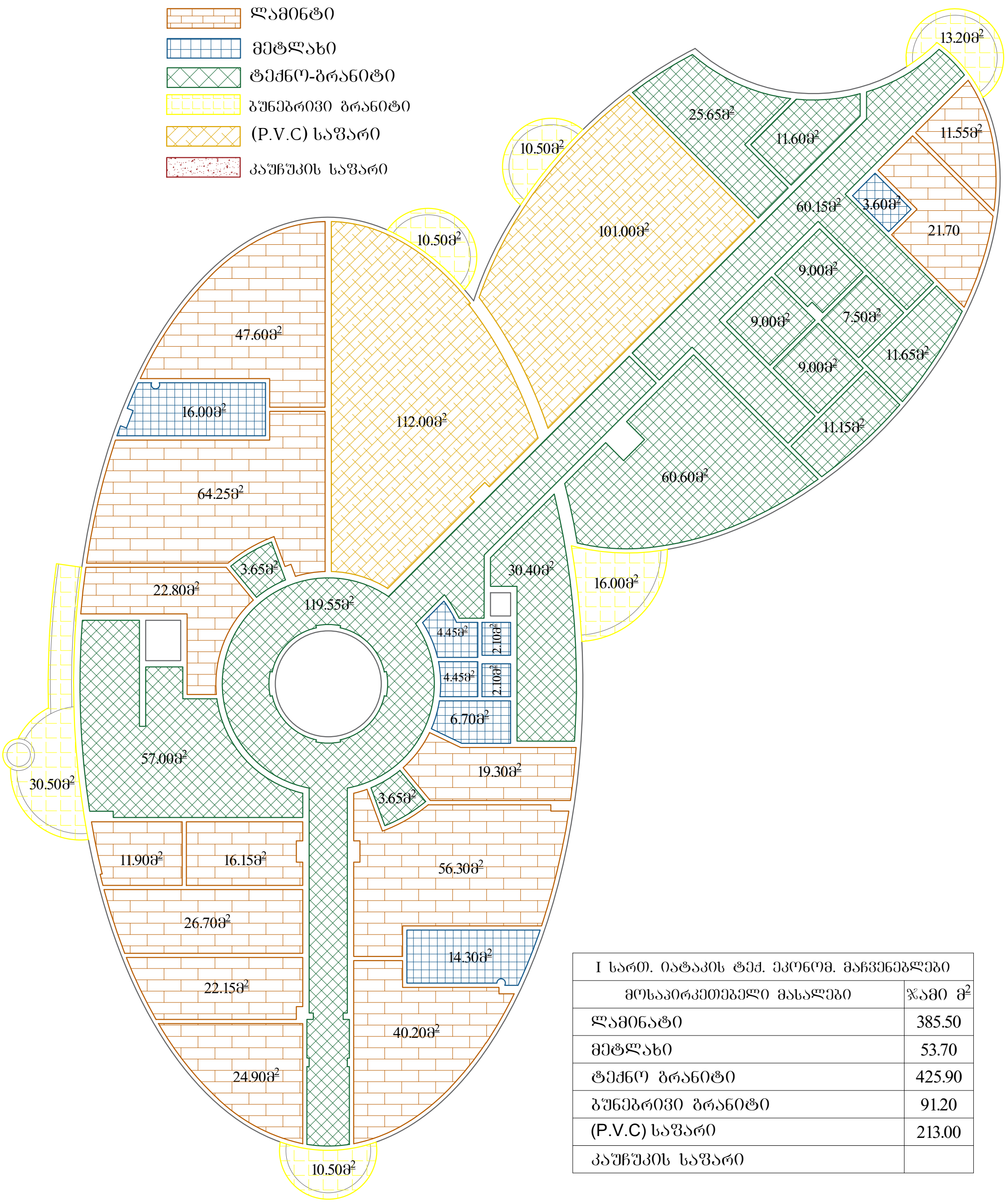

I სართ. იატაკის ტექ. ეკონომ. მაჩვენებლები	
მოსაპირკეთებელი მასალები	ჯამი მ²
ლამინატი	385.50
მეტლახი	53.70
ტექნო ბრანიტი	425.90
ბუნებრივი ბრანიტი	91.20
(P.V.C) საფარი	213.00
კაუჩუკის საფარი	

გათუმი 2018 წ.	ფორმატი A-3	პირობითი აღნიშვნები	შენიშვნა	თანამდებობა	გვარი	ხელმოწერა	
შპს. "modern arhciteqcutal group"		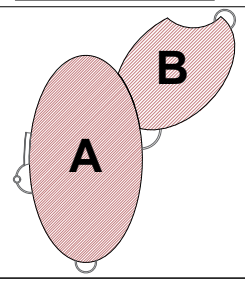	1. ნახაზზე ზომები მოცემულია სმ-ში 2. პირობითი ნიშნული 0.00 შეესაბამება აბსოლუტურ ნიშნულს +548.55	დირექტორი	ი.კუბალაშვილი		
ექსპლიკაცია				არქიტექტორი	ბ. გიგილეიშვილი		
				დაამუშავა	ბ. გიგილეიშვილი		
			პროექტის სახელწოდება	შეამოწმა	ლ. იმედაძე		
			ქ. თბილისში "პარკეთილის საბავშვო ბაღა-ბაღი"-ს მიწის ნაკვეთზე ძველი ბაღა-ბაღის დემონტაჟისა და ახალი ბაღა-ბაღის მშენებლობის სრული საარქიტექტო სახარჯთაღრიცხვო დოკუმენტაცია მისამართი: ქ. თბილისი, დიდი ლილო, პარკეთილის მეურნეობა, ჭუნა რუსთაველის №18 დამკვეთი: ა(ა)იპ"თბილისის საბავშვო ბაღა-ბაღების მართვის სააგენტო"	მასშტაბი	1:150	იატაკის სპეციფიკაცია	
				თარიღი	18/09/2018		
				სტადია		ფურცელი	ფურცლები
						A-44	A-73

I სართულის იატაკის სპეციფიკაცია
ნიშ. ±0.00 (+548.55) მ. 1:150

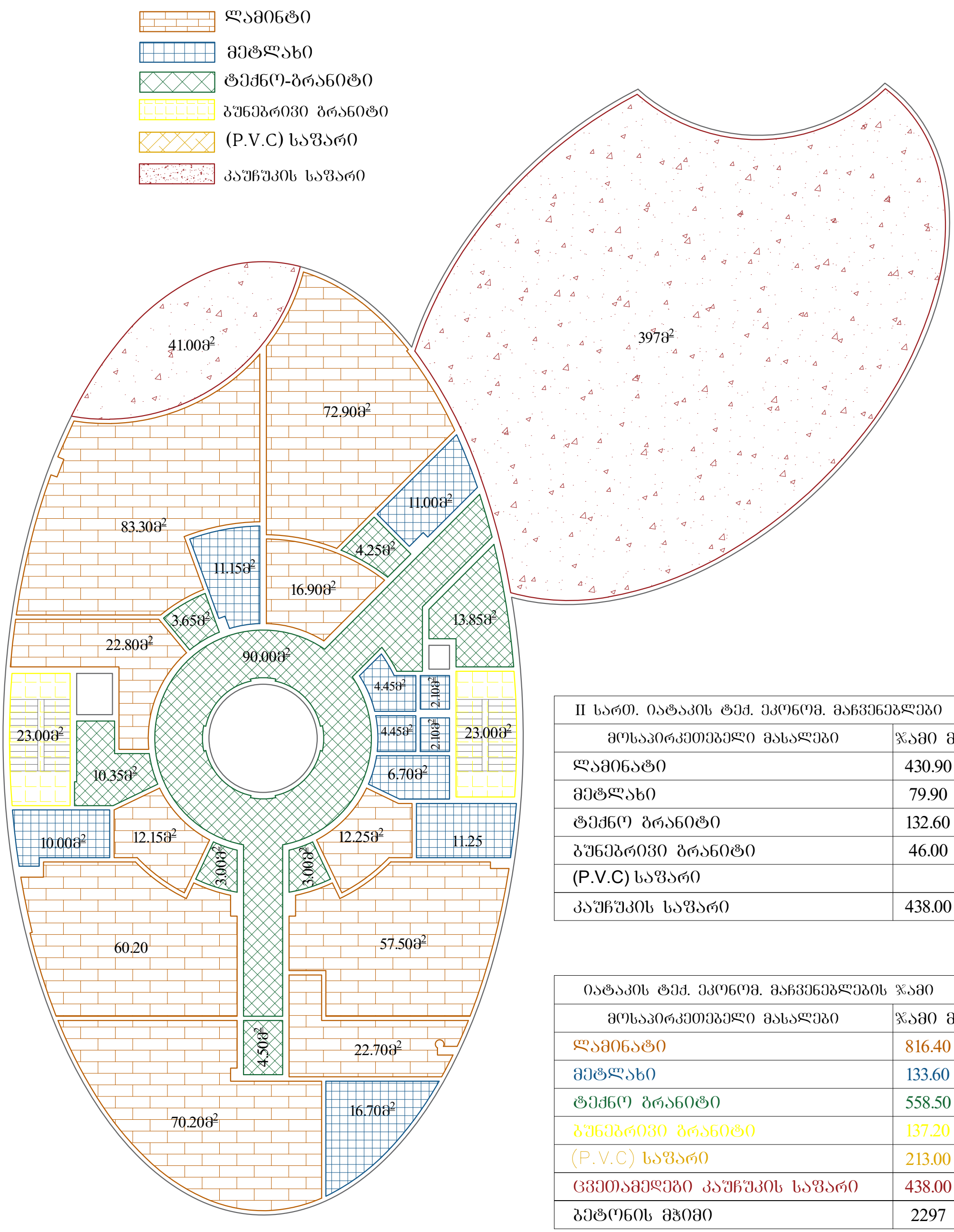

II სართ. იატაკის ტექ. ეკონომ. მაჩვენებლები	
მოსაპირკეთებელი მასალები	ჯამი მ²
ლამინატი	430.90
მეტლახი	79.90
ტექნო გრანიტი	132.60
ბუნებრივი გრანიტი	46.00
(P.V.C) საფარი	
კაუჩუკის საფარი	438.00

იატაკის ტექ. ეკონომ. მაჩვენებლების ჯამი	
მოსაპირკეთებელი მასალები	ჯამი მ²
ლამინატი	816.40
მეტლახი	133.60
ტექნო გრანიტი	558.50
ბუნებრივი გრანიტი	137.20
(P.V.C) საფარი	213.00
ცვეთამედეგი კაუჩუკის საფარი	438.00
ბეტონის მჭიმი	2297

კლინტუსიები	
მასალები	ბრ.მ
ლამინატი	672
ბუბეგრივი გრანიტი	67
ტექნო გრანიტი	350

ბათუმი 2018 წ.	ფორმატი A-3	პირობითი აღნიშვნები	შენიშვნა	თანამდებობა	გვარი	ხელმოწერა
შპს. "modern arhciteqcutal group"			1. ნახაზზე ზომები მოცემულია სმ-ში 2. პირობითი ნიშნული 0.00 შეესაბამება აბსოლუტურ ნიშნულს +548.55	დირექტორი	ი.კუბანეიშვილი	
ექსპლიკაცია				არქიტექტორი	ბ. ბიბილეიშვილი	
				დაამუშავა	ბ. ბიბილეიშვილი	
			პროექტის სახელწოდება	შეამოწმა	ლ. იმედაძე	
			ქ. ბიბილისში "პარკქთილის საბაჟშვო ბაბა-ბაღი"-ს მიწის ნაკვეთზე ძველი ბაბა-ბაღის დემონტაჟისა და ახალი ბაბა-ბაღის მშენებლობის სრული საპროექტო სახარჯთაღრიცხვო დოკუმენტაცია მისამართი: ქ. თბილისი, დიდი ლილო, პარკქთილის მეურნეობა, ქუჩა რუსთაველის №18 დამკვეთი: ა(ა)იუ"თბილისის საბავშვო ბაბა-ბაღების მართვის საგენტო"			
				მასშტაბი	1:150	იატაკის სპეციფიკაცია
				თარიღი	18/09/2018	
				სტადია		ფურცელი A-45 / ფურცლები A-73

პოლივინილქლორიდის (P.V.C) საფარი იატაკის კვანძი
(P.V.C) flooring knot

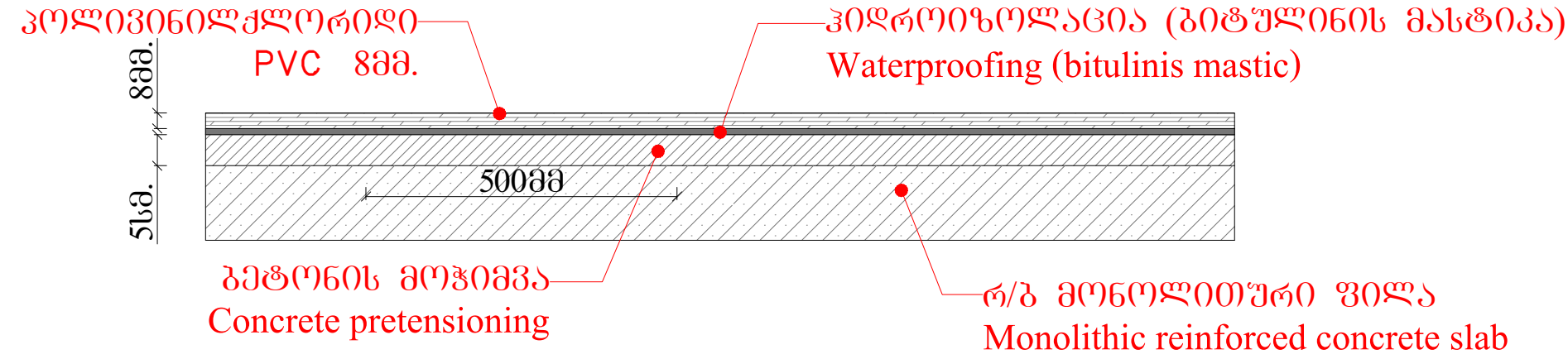

ლამინატის იატაკის კვანძი
Laminate flooring knot

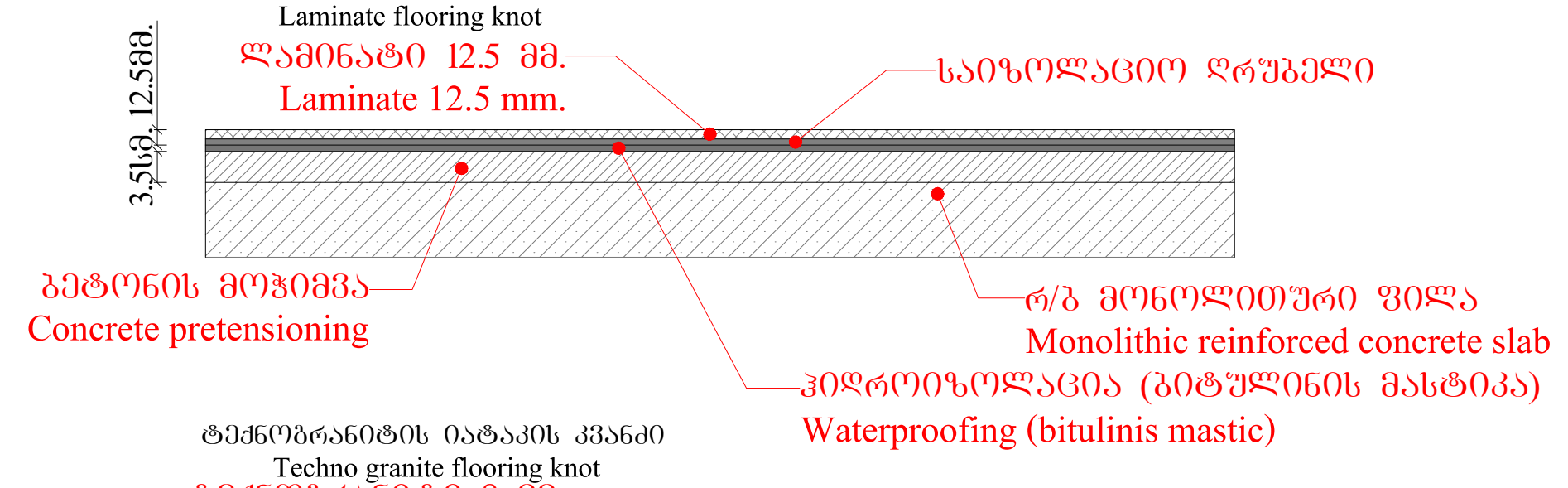

ტექნოგრანიტის იატაკის კვანძი
Techno granite flooring knot

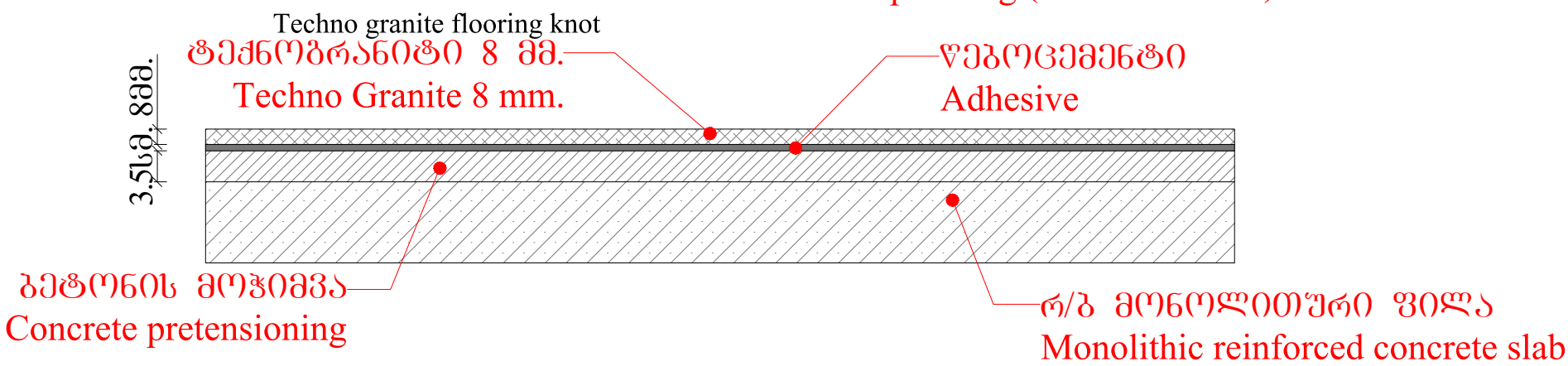

ბუნებრივი გრანიტის იატაკის კვანძი
Natural granite flooring knot

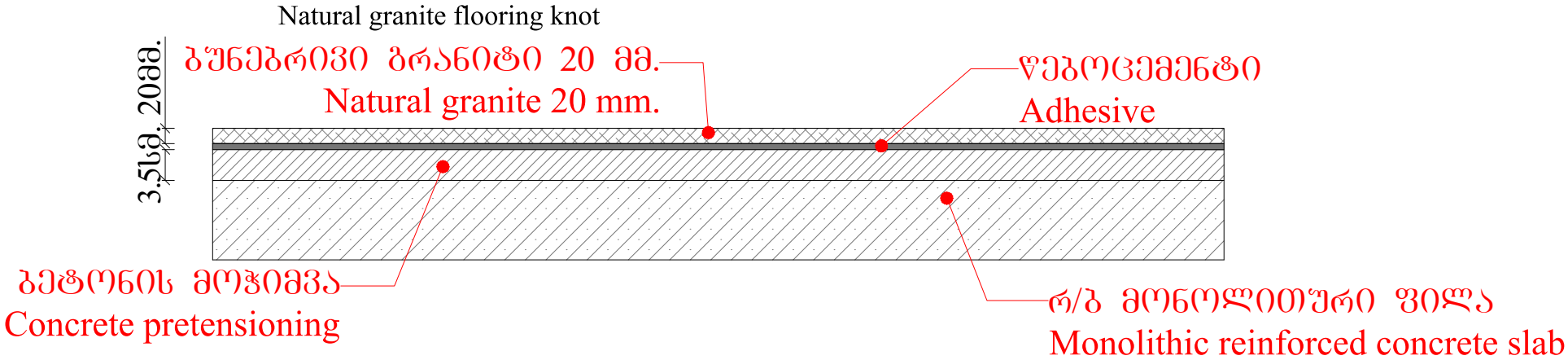

მეტლახის იატაკის კვანძი
Floor tiles flooring knot

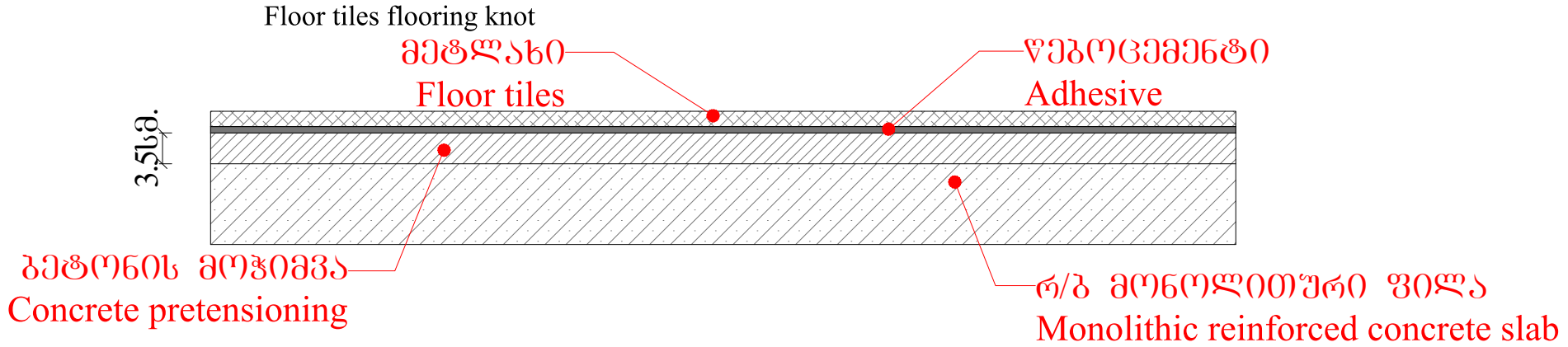

გათუმი 2018 წ.	ფორმატი A-3	პირობითი აღნიშვნები	შენიშვნა	თანამდებობა	გვარი	ხელმოწერა
შპს. **"modern arhciteqcutal group"**			1. ნახაზზე ზომები მოცემულია სმ-ში 2. პირობითი ნიშნული 0.00 შეესაბამება აბსოლუტურ ნიშნულს +548.55	დირექტორი	ი.კუბაევი	
ექსპლიკაცია				არქიტექტორი	ბ. ბიბილეიშვილი	
				დაამშვავა	ბ. ბიბილეიშვილი	
			პროექტის სახელწოდება	შეამოწმა	ლ. იმედაძე	
			ქ. თბილისში "პარკეთილის საბაჟოს ბაბა-ბაღი"-ს მიწის ნაკვეთზე ძველი ბაბა-ბაღის დემონტაჟისა და ახალი ბაბა-ბაღის მშენებლობის სრული საპროექტო სახარჯთაღრიცხვო დოკუმენტაცია მისამართი: ქ. თბილისი, დიდი ლილო, პარკეთილის მეურნეობა, ჭუნა რუსთაველის №18 დამკვეთი: ა(ა)იპ"თბილისის საბაჟოს ბაბა-ბაღების მართვის საგენტო"			
				მასშტაბი	1:100	იატაკის კვანძები
				თარიღი	18/09/2018	
				სტადია		ფურცელი ფურცლები
						A-46 A-73

I სართულის ჭერის სპეციფიკაცია
ნიშ. ±0.00 (+548.55) მ. 1:150

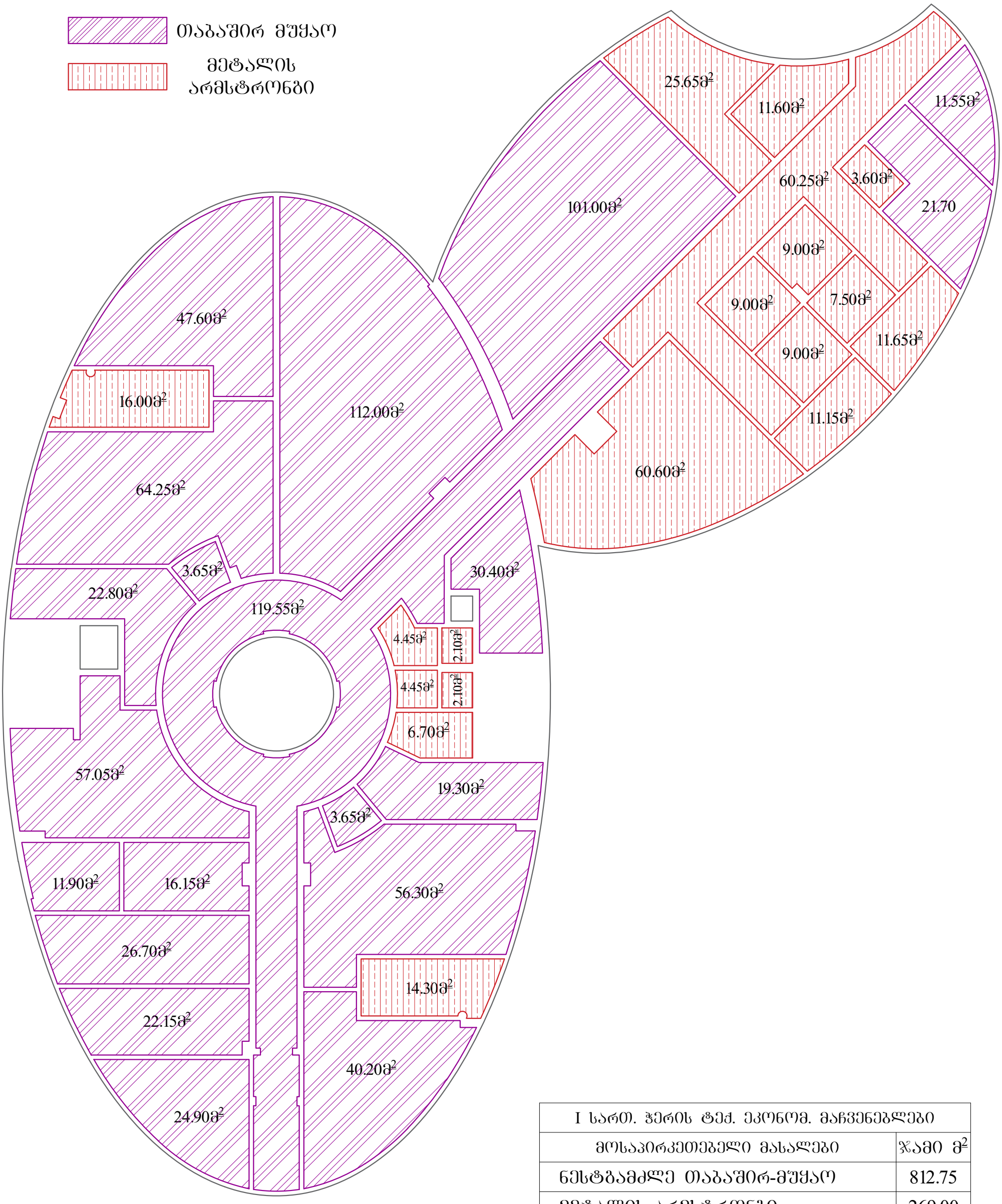

I სართ. ჭერის ტექ. ეკონომ. მაჩვენებლები	
მოსაპირკეთებელი მასალები	ჯამი მ²
ნესტგამძლე თაბაშირ-მუყაო	812.75
მეტალის არმსტრონგი	269.00

გათუმი 2018 წ.	ფორმატი A-3	პირობითი აღნიშვნები	შენიშვნა	თანამდებობა	გვარი	ხელმოწერა
შპს. **"modern arhciteqcutal group"**		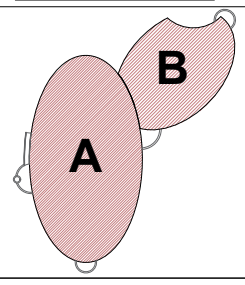	1. ნახაზზე ზომები მოცემულია სმ-ში 2. პირობითი ნიშნული 0.00 შეესაბამება აბსოლუტურ ნიშნულს +548.55	დირექტორი	ი.კუბანეიშვილი	
ექსპლიკაცია				არქიტექტორი	ბ. გიგილეიშვილი	
				დაამუშავა	ბ. გიგილეიშვილი	
			პროექტის სახელწოდება	შეამოწმა	ლ. იმედაძე	
			ქ. თბილისში "პარკეთილის საბავშვო ბაღა-ბაღი"-ს მიწის ნაკვეთზე ძველი ბაღა-ბაღის დემონტაჟისა და ახალი ბაღა-ბაღის მშენებლობის სრული საპროექტო სახარჯთაღრიცხვო დოკუმენტაცია მისამართი: ქ. თბილისი, დიდი ლილო, პარკეთილის მეურნეობა, ჭუნა რუსთაველის №18 დამკვეთი: ა(ა)იპ"თბილისის საბავშვო ბაღა-ბაღების მართვის სააგენტო"			
				მასშტაბი	1:150	ჭერის სპეციფიკაცია
				თარიღი	18/09/2018	
				სტადია		ფურცელი / ფურცლები
						A-47 / A-73

I სართულის ჭერის სპეციფიკაცია
ნიშ. ±0.00 (+548.55) მ. 1:150

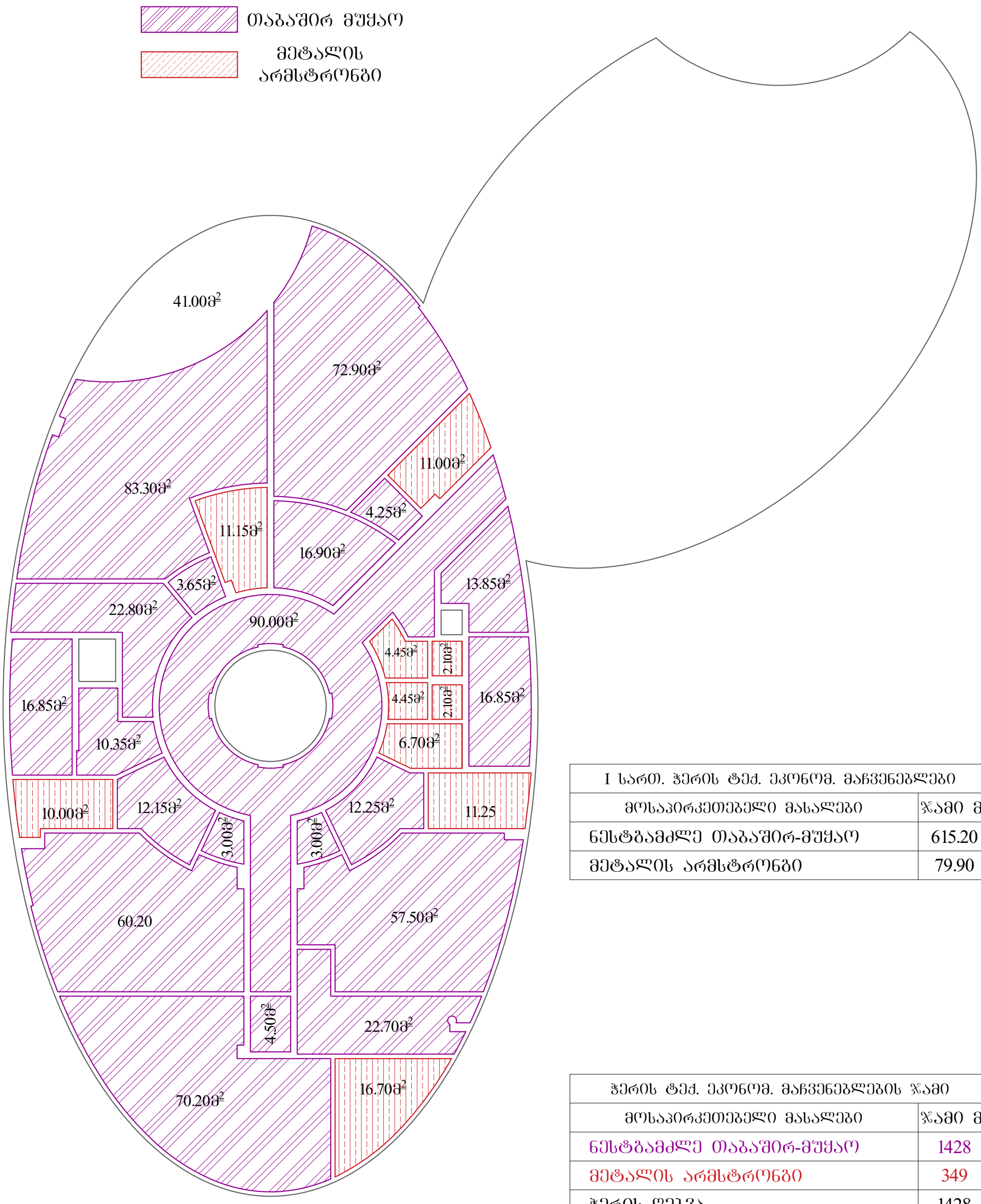

I სართ. ჭერის ტექ. ეკონომ. მაჩვენებლები	
მოსაპირკეთებელი მასალები	ჯამი მ²
ნესტგამძლე თაბაშირ-მუყაო	615.20
მეტალის არმსტრონგი	79.90

ჭერის ტექ. ეკონომ. მაჩვენებლების ჯამი	
მოსაპირკეთებელი მასალები	ჯამი მ²
ნესტგამძლე თაბაშირ-მუყაო	1428
მეტალის არმსტრონგი	349
ჭერის ღებვა	1428

გათუმი 2018 წ.	ფორმატი A-3	პირობითი აღნიშვნები	შენიშვნა	თანამდებობა	გვარი	ხელმოწერა	
შპს. "modern arhciteqcutal group"			1. ნახაზზე ზომები მოცემულია სმ-ში 2. პირობითი ნიშნული 0.00 შეესაბამება აბსოლუტურ ნიშნულს +548.55	დირექტორი	ი.კუბაანშვილი		
ექსპლიკაცია				არქიტექტორი	ბ. ბიბილეიშვილი		
				დაამუშავა	ბ. ბიბილეიშვილი		
			პროექტის სახელწოდება	შეამოწმა	ლ. იმედაძე		
			ქ. თბილისში "პარკეთილის საბავშვო ბაბა-ბაღი"-ს მიწის ნაკვეთზე ძველი ბაბა-ბაღის დემონტაჟისა და ახალი ბაბა-ბაღის მშენებლობის სრული საპროექტო სახარჯთაღრიცხვო დოკუმენტაცია მისამართი: ქ. თბილისი, დიდი ლილო, პარკეთილის მეურნეობა, ჭუნა რუსთაველის №18 დამკვეთი: ა(ა)იპ"თბილისის საბავშვო ბაბა-ბაღების მართვის საგანგებო"	მასშტაბი	1:150	ჭერის სპეციფიკაცია	
				თარიღი	18/09/2018		
				სტადია		წერილი	წერილები
						A-48	A-73

A

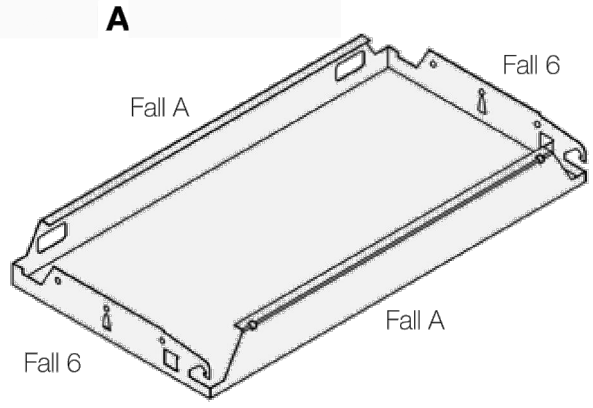

C

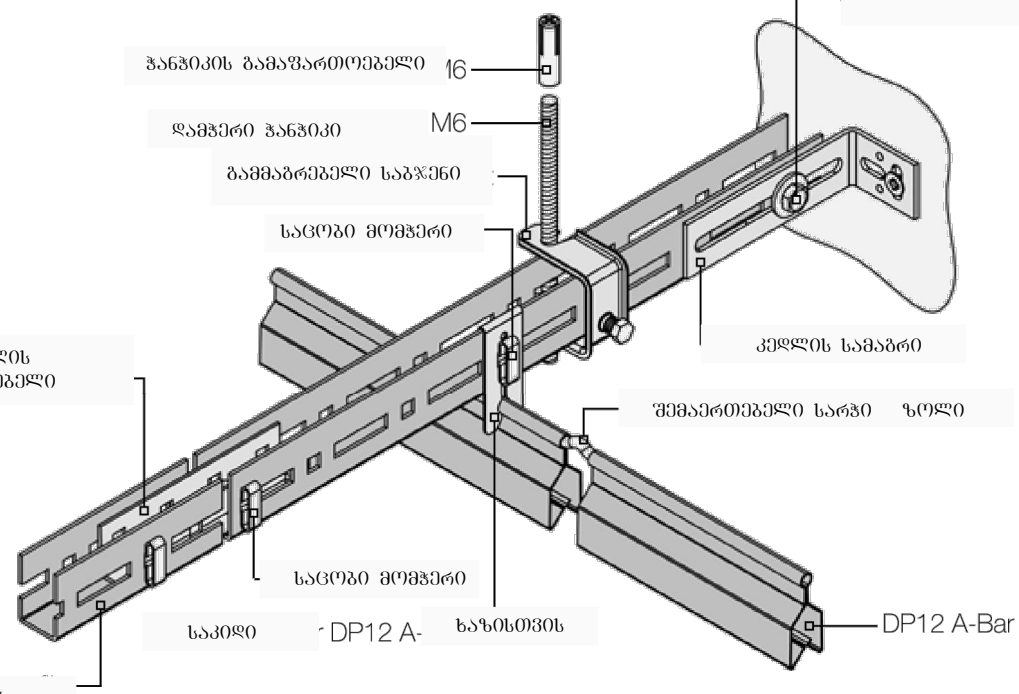

** დეტალი B** დამჭერი პანელი

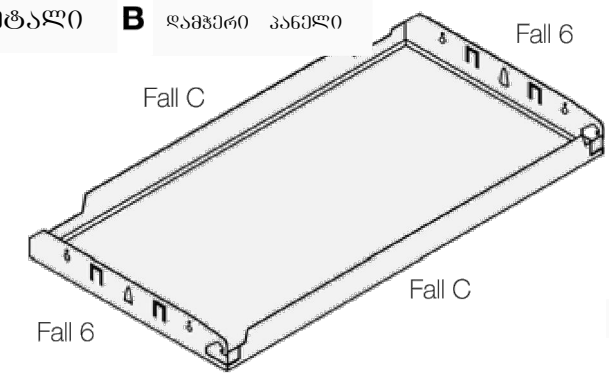

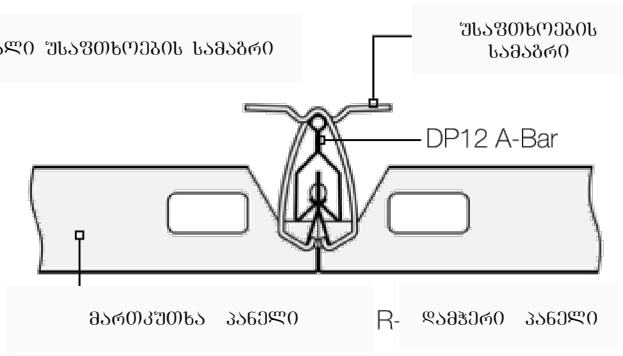

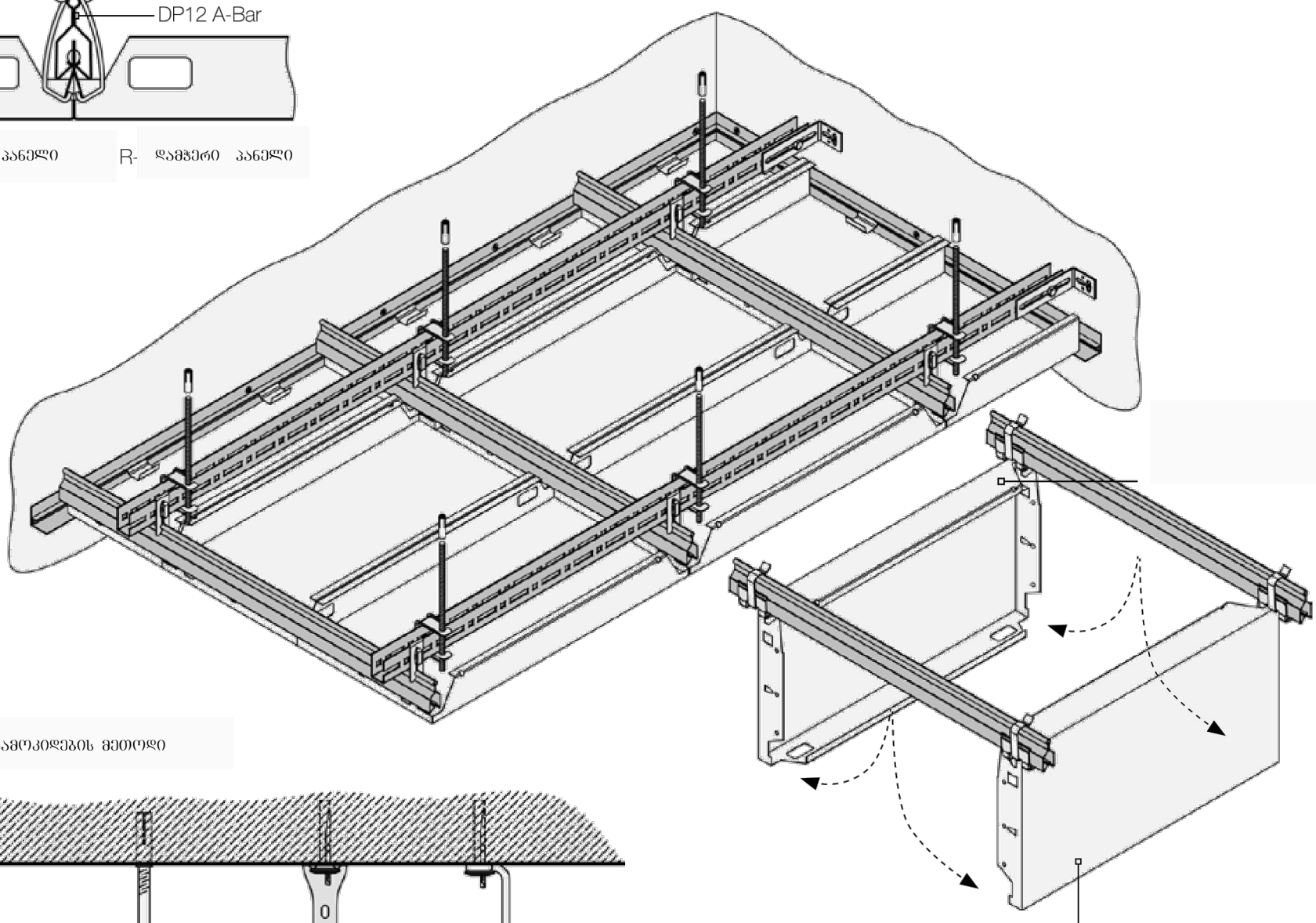

დეტალი E ჩამოკიდების მეთოდი

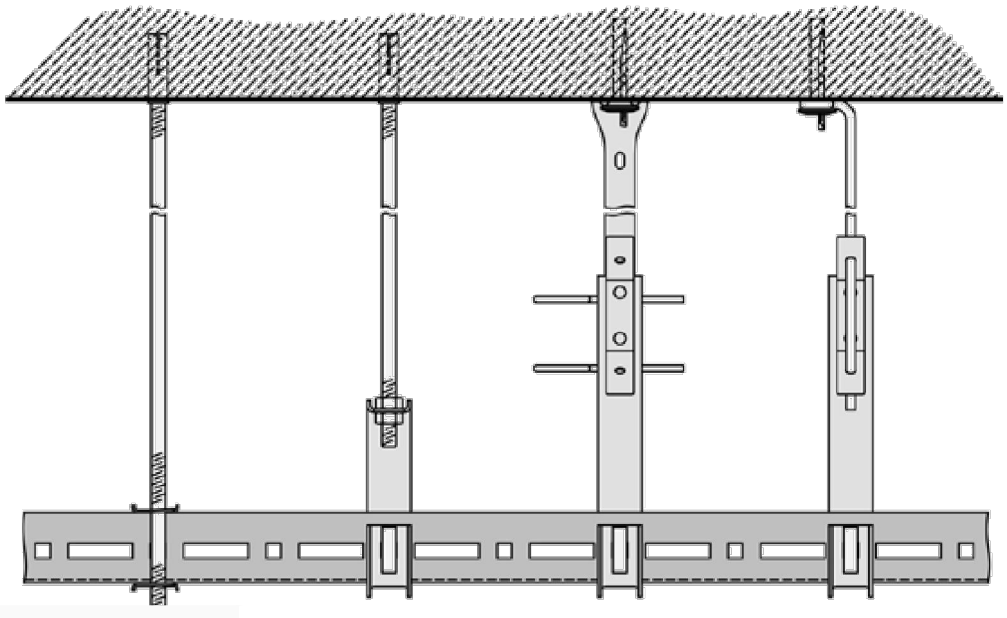

ფურცლები	ფურცელი
A-49	A-73

ჭრილი R-CLIP F

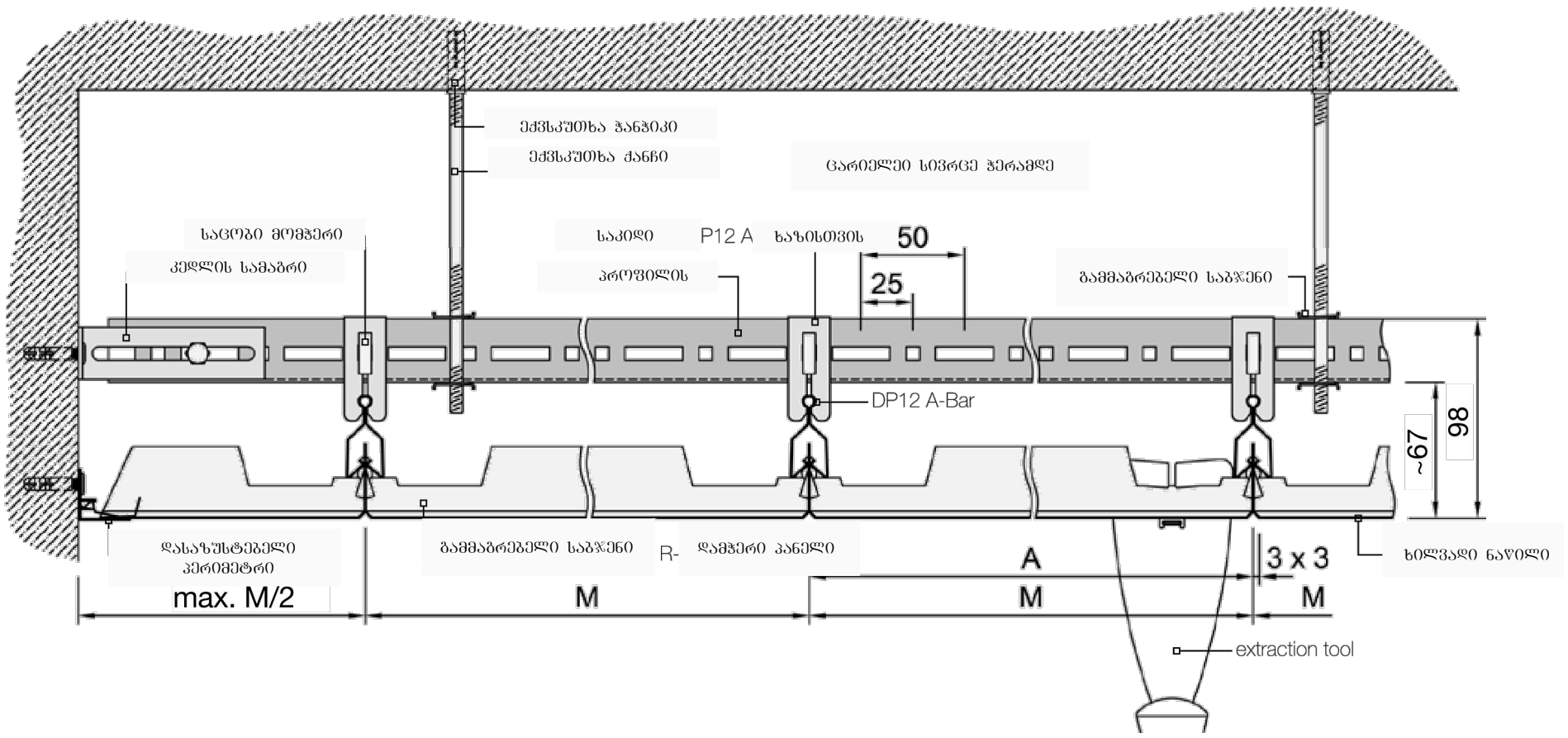

სიბრძივე ჭრილი R-CLIP F

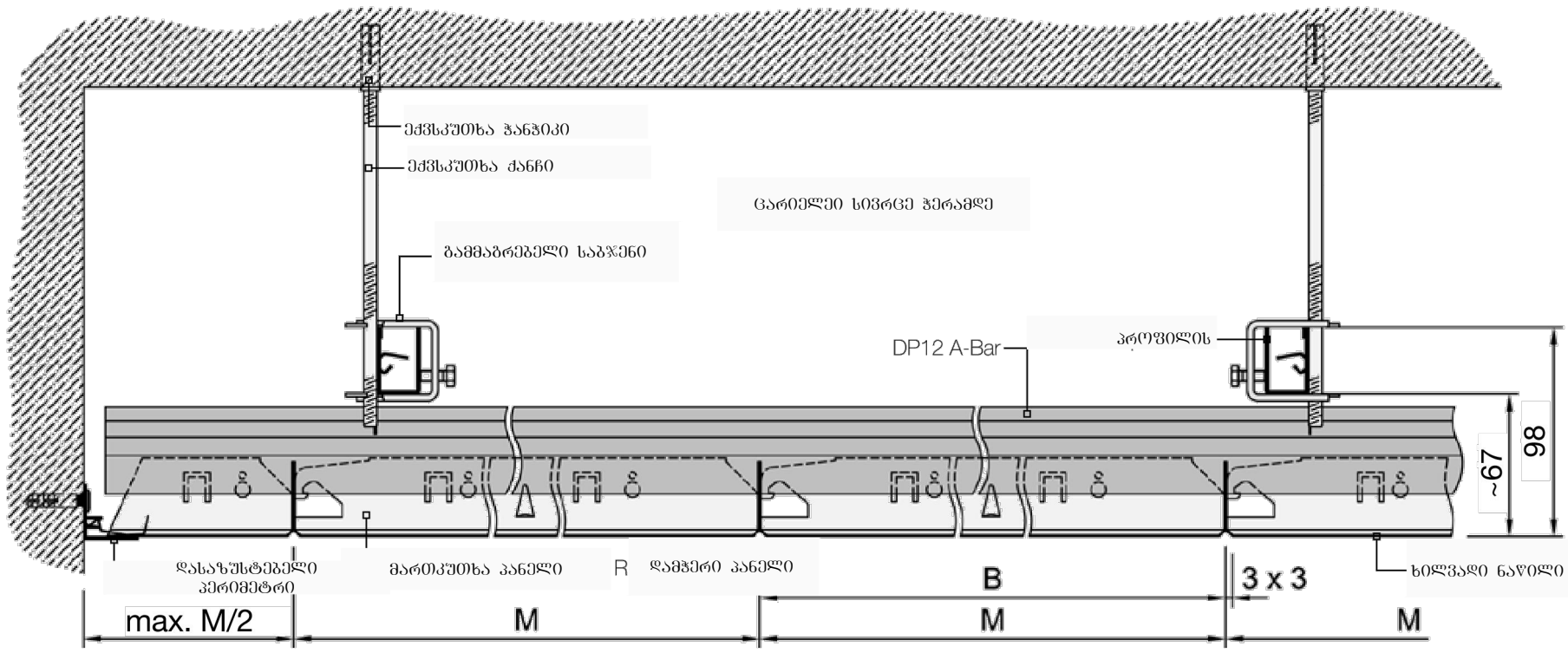

=მოდულის ზომა/ A=პანელის სიბრძე/ B=პანელის ბანი

ფურცლები	ფურცელი
A-50	A-73

ვ.ფ.ზ-ის კარის სპეციფიკაცია

№	ესკიზი	რაოდ. კარის ფასი	სულ რაოდ. ფასი	ალუმინის პროფილი	Σ ალუმინის პროფილი
კ-1.	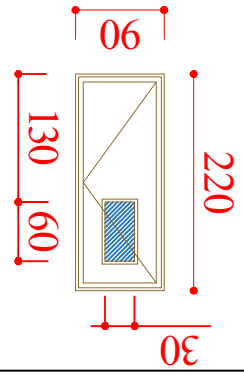	2.00 მ²	43 ც.	86.00 მ²	ვ.ფ.ზ.
კ-2.	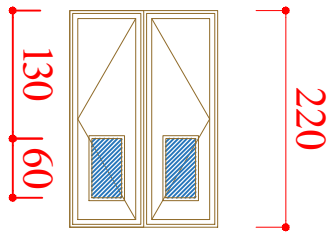	3.30 მ²	19 ც.	62.70 მ²	ვ.ფ.ზ.	149.80 მ²
კ-3.	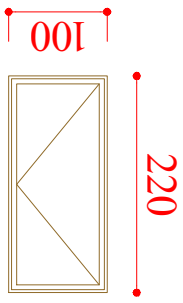	2.20 მ²	2 ც.	4.40 მ²	ვ.ფ.ზ.	
კ-4.	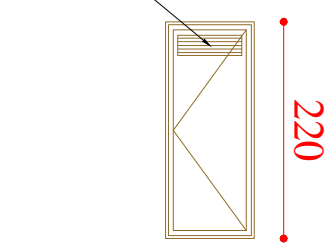	2.00 მ²	10 ც.	20.00 მ²	ვიბრაციული ალუმინი	20.00 მ²

ვიბრაციული-ალუმინის ალბომი

№	ესკიზი	რაოდ. კარის ფასი	სულ რაოდ. ფასი	ალუმინის პროფილი	Σ ალუმინის ბოხვიფთი
კ-1.		2.00 მ²	43 ც.	86.00 მ²	ვ.ფ.ზ.	
კ-2.		3.30 მ²	19 ც.	62.70 მ²	ვ.ფ.ზ.	149.80 მ²
კ-3.		2.20 მ²	2 ც.	4.40 მ²	ვ.ფ.ზ.	
კ-4.		2.00 მ²	10 ც.	20.00 მ²	ვიბრაციული ალუმინი	20.00 მ²

2018 წ.	ფოლგა A-3	ქალაქი თბილისი			
შპს. "modern architecutal group"					
ქალაქთაშორისი					
1. ნაკლებად ტოვანი ბეტონი ბეტონის ბლოკი 2. ეიერეული ეიერეული ფილა 0.00 შეშლილი ბეტონის ანტიფრანგული ფილა +548.55					
ტექნიკური ალბომი					

ლითონის კარის სპეციფიკაცია

№	ესკიზი	ფართი კვ.მ	რაოდ. ცალი	საერთო ფართი	მასალა	∑ მასალის მიხედვით
კ-5.	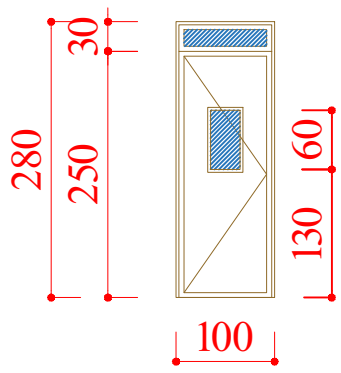	2.80 მ²	3 ც.	8.40 მ²	ლითონი	29.40 მ²
კ-6.	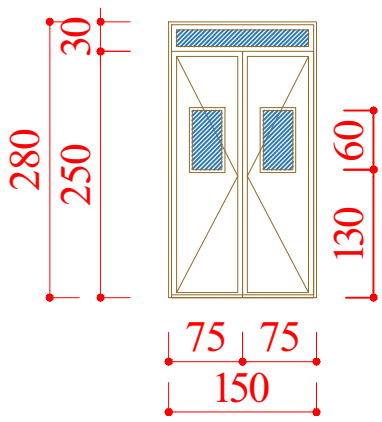	4.20 მ²	5 ც.	21.00 მ²	ლითონი	

მ.დ.ფ-ის კარი----153.10 მ²
მეტალოპლასტმასის კარი----20.00 მ²
ლითონის კარი----29.40 მ²
ზღუდარი შიდა კარზე 105 გრ.მ

შენიშვნა:

1. ყველა შიდა კარი უნდა იყოს ზღურბლის გარეშე
2. გარეთ გამავალი ლითონის კარის ზღურბლი უნდა იყოს მოწყობილი ისე რომ დააკაოს წყალი და მასზე შესაძლებელი იყოს ეტლით გადასვლა

გათუმი 2018 წ.	ფორმატი A-3	პირობითი აღნიშვნები	შენიშვნა	თანამდებობა	გვარი	ხელმოწერა	
შპს. **"modern arhciteqcutal group"**			1. ნახაზზე ზომები მოცემულია სმ-ში 2. პირობითი ნიშნული 0.00 შეესაბამება აბსოიტურ ნიშნულს +548.55	დირექტორი	ი.კუბაკაშვილი		
ექსპლიკაცია				არქიტექტორი	ბ. გიგილეიშვილი		
				დაამუშავა	ბ. გიგილეიშვილი		
			პროექტის სახელწოდება	შეამოწმა	ლ. იმედაძე		
			ქ. თბილისში "პარკეთილის საბაჯშვო ბაბა-ბაღი"-ს მიწის ნაკვეთზე ძველი ბაბა-ბაღის დემონტაჟისა და ახალი ბაბა-ბაღის მშენებლობის სრული საპროექტო სახარჯთაღრიცხვო დოკუმენტაცია მისამართი: ქ. თბილისი, დიდი ლილო, პარკეთილის მეურნეობა, ჭუნა რუსთაველის №18 დამკვეთი: ა(ა)იპ"თბილისის საბავშვო ბაბა-ბაღების მართვის საგენტო"					
				მასშტაბი	1:100	კარის სპეციფიკაცია	
				თარიღი	18/09/2018		
				სტადია		ფურცელი	ფურცლები
						A-54	A-73

ბინის მანიჭრების სპეციფიკაცია

№	ესკიზი	ფართი კვ.მ	რაოდ. ცალი	ხანერი ფართი	მასალა	∑ მასალის მიხედვით
ფ-1.	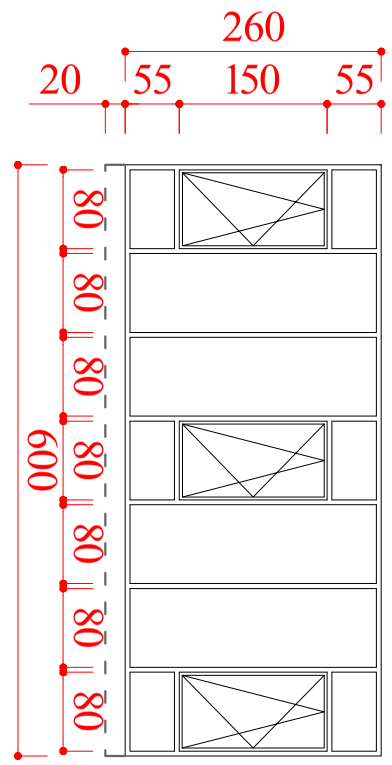	15.60 მ²	1 ც.	15.60 მ²	პროფილირებული ალუმინი ორმაგი მინაპაკეტით	
ფ-2.	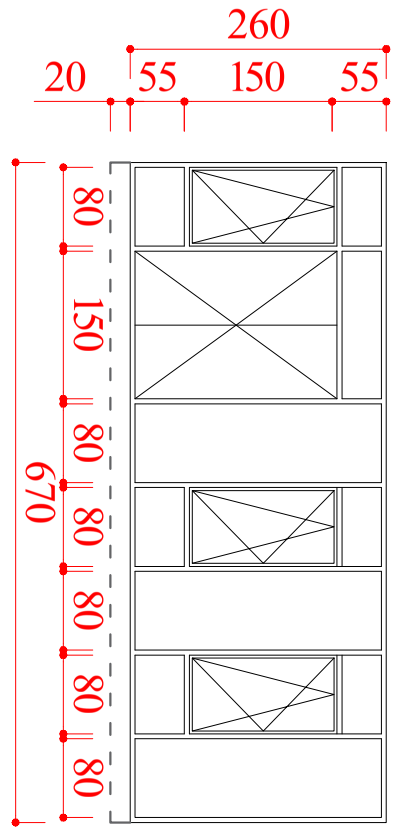	17.50 მ²	1 ც.	17.50 მ²	პროფილირებული ალუმინი ორმაგი მინაპაკეტით	
ფ-3.	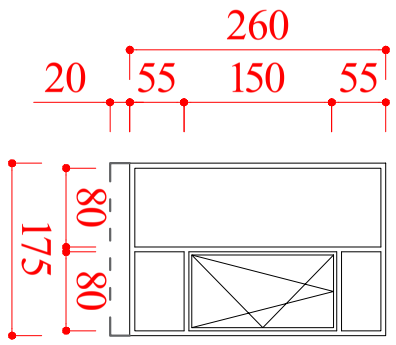	4.55 მ²	1 ც.	4.55 მ²	პროფილირებული ალუმინი ორმაგი მინაპაკეტით	147.25 მ²
ფ-4.	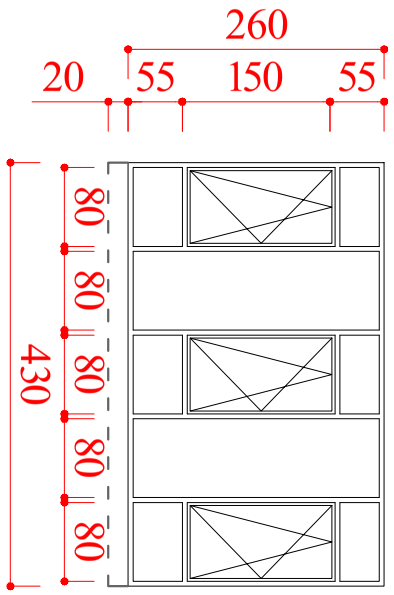	11.20 მ²	7 ც.	78.40 მ²	პროფილირებული ალუმინი ორმაგი მინაპაკეტით	
ფ-5.	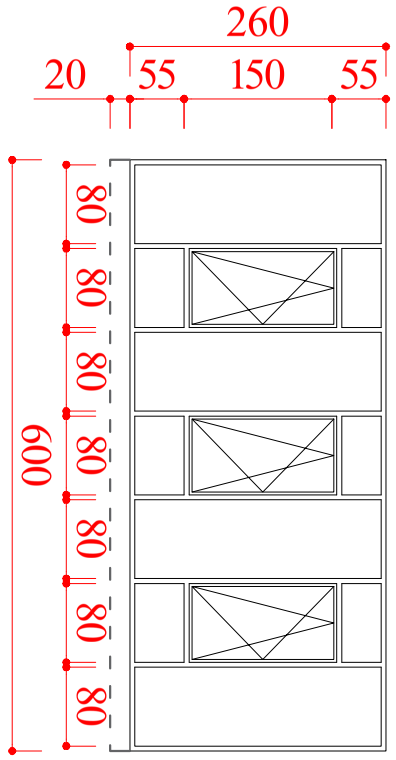	15.60 მ²	2 ც.	31.20 მ²	პროფილირებული ალუმინი ორმაგი მინაპაკეტით	

ბაზრდება 2018 წ.	დამტკიცებული A-3	ეტაპი	ბინა
ობიექტი **"modern arhiteqcutal group"**		ფასადი	0.ნულოვანი ფასადი
ბინების სპეციფიკაცია		მასშტაბი	1:100
		თარიღი	18.09.2018
		ხელმოწერა	
		ბინათმფლობელთა ასოციაციის ხელმძღვანელი	
		ფურცლის	A-55
		ფურცლების	A-73

ბინადრობითი დანიშნულების სპეციფიკაცია

№			ფართი კვ.მ	რაოდ. ცალი	საერთო ფართი	მასალა	Σ მასალის მიხედვით
ფ-6.	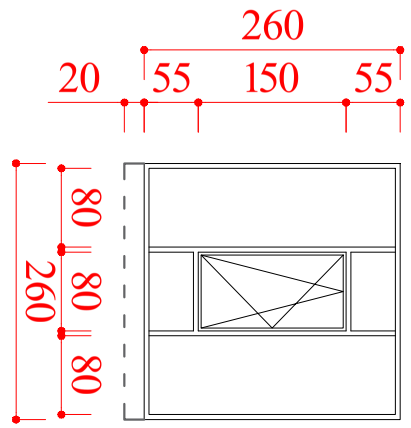		6.80 მ²	10 ც.	68.00 მ²	პროფილირებული ალუმინი ორმაგი მინაპაკეტით	
ფ-7.	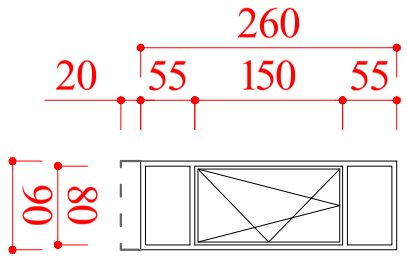		2.35 მ²	4 ც.	9.40 მ²	პროფილირებული ალუმინი ორმაგი მინაპაკეტით	
ფ-8.	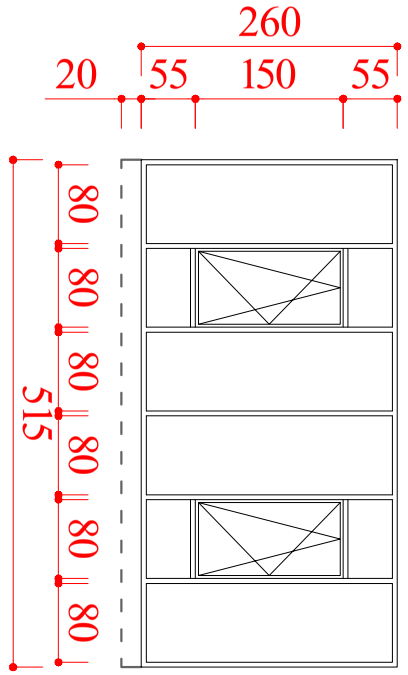		13.40 მ²	2 ც.	26.80 მ²	პროფილირებული ალუმინი ორმაგი მინაპაკეტით	155.80 მ²
ფ-9.	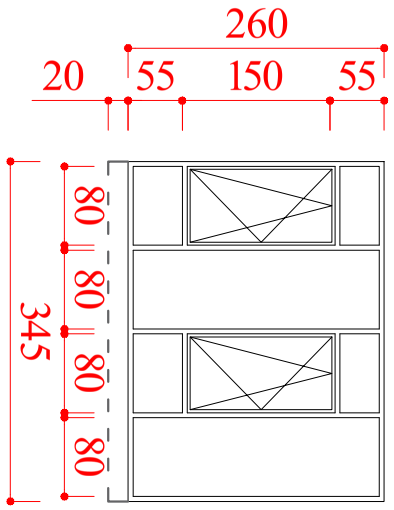		9.00 მ²	4 ც.	36.00 მ²	პროფილირებული ალუმინი ორმაგი მინაპაკეტით	
ფ-10.	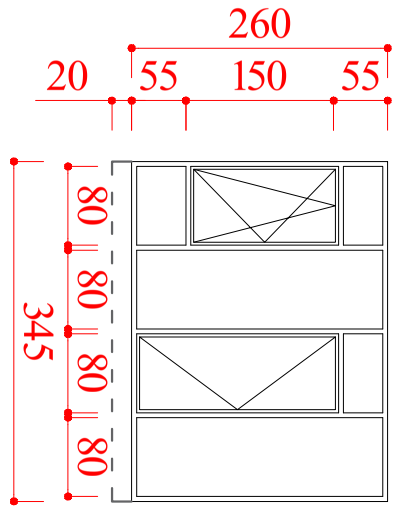		15.60 მ²	1 ც.	15.60 მ²	პროფილირებული ალუმინი ორმაგი მინაპაკეტით	

ბაათუმი 2018 წ.	ფრანგიანი A-3	ამონაწერი ინვენტარიზაციის	ნახაზი
ქალაქ. **"modern arhiteqcutal group"**		ფასადი	1:100
ბინადრობითი			18.09.2018
			ხელმოწერა
			ფურცლების რაოდენობა A-56
			ფურცლის № A-73

პროფილირებული ალუმინის ფანჯრების სპეციფიკაცია

№	ესკიზი	ფართი კვ.მ	რაოდ. ცალი	საერთო ფართი	მასალა	∑ მასალის მიხედვით
ფ-11.	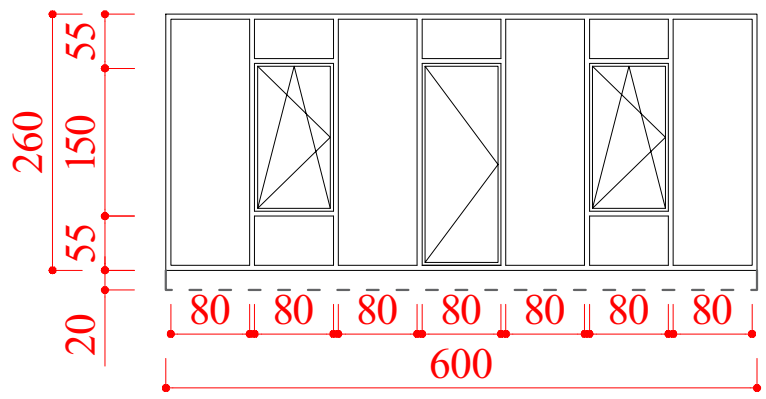	15.60 მ²	1 ც.	15.60 მ²	პროფილირებული ალუმინი ორმაგი მინაპაკეტით	86.40 მ²
ფ-12.	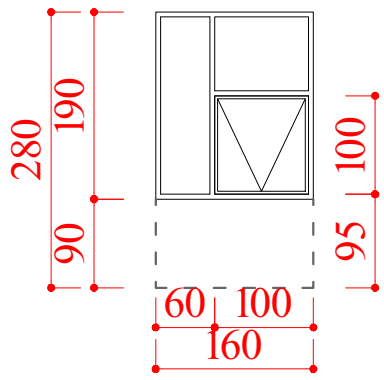	3.00 მ²	2 ც.	6.00 მ²	პროფილირებული ალუმინი ორმაგი მინაპაკეტით	
ფ-13.	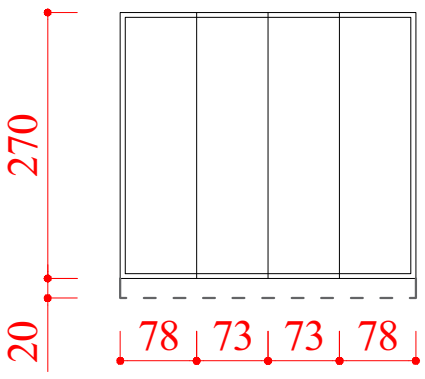	8.10 მ²	7 ც.	56.70 მ²	პროფილირებული ალუმინი ორმაგი მინაპაკეტით	
ფ-14.	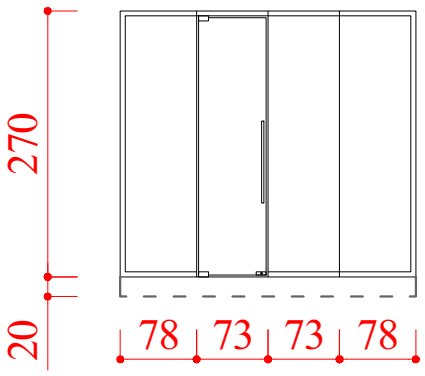	8.10 მ²	1 ც.	8.10 მ²	პროფილირებული ალუმინი ორმაგი მინაპაკეტით	

პროფილირებული ალუმინის ფანჯარა (ფერადი: შავი) 389.45 მ²
ბრანიტის რაფა 130.10 გრ.მ
საცრემლე ფერადი გალვანიზირებული თუნუქის 126.50 გრ.მ
ფერდოების შებათქაშება (ატკოსი) 1850 გრ.მ

შენიშვნა:

1. რუხი ფერის წყვეტილი ხაზით დატანილია დაშორება იატაკიდან
2. ყველა ფანჯარისათვის გათვალისწინებულია ევრო გაღება
3. დაცვის ოთახის ფანჯარა უნდა იღებოდეს ზემოთ 180 გრადუსით
4. სპეციფიკაციაში მოცემული ფანჯრების განშლა
5. ფანჯრები ფასადზე მოეწყოს მრუდის ღერძის პარალელურად ყოველ 80 სმ-ში ტიხართან ტეხვით

გათუმი 2018 წ.	ფორმატი A-3	პირობითი აღნიშვნები	შენიშვნა	თანამდებობა	გვარი	ხელმოწერა
შპს. "modern arhciteqcutal group"			1. ნახაზზე ზომები მოცემულია სმ-ში 2. პირობითი ნიშნული 0.00 შეესაბამება აბსოლუტურ ნიშნულს +548.55	დირექტორი	ი.ჟვანია	
ექსპლიკაცია				არქიტექტორი	ბ. ბიბილეიშვილი	
				დაამუშავა	ბ. ბიბილეიშვილი	
			პროექტის სახელწოდება	შეამოწმა	ლ. იმედაძე	
			ქ. თბილისში "პარკეთილის საბავშვო ბაღა-ბაღი"-ს მიწის ნაკვეთზე ძველი ბაღა-ბაღის დემონტაჟისა და ახალი ბაღა-ბაღის მშენებლობის სრული საპროექტო სახარჯთაღრიცხვო დოკუმენტაცია მისამართი: ქ. თბილისი, დიდი ლილო, პარკეთილის მეუნარეობა, ქუჩა რუსთაველის №18 დამკვეთი: ა(ა)იუ"თბილისის საბავშვო ბაღა-ბაღების მართვის სააგენტო"	მასშტაბი	1:100	ვიტრაჟის სპეციფიკაცია
				თარიღი	18/09/2018	
				სტადია		ფურცელი: A-57 / ფურცლები: A-73

ԼՍՄԱՅԱՆԹ ԱՐՔԻՏԵԿՏՈՒՐԱ

ՀՅՈՒՍԻՍ ԱՐՎԵՍՏԱՅԻՆ ԿԵՆՏՐՈՆ Ա. 1:500

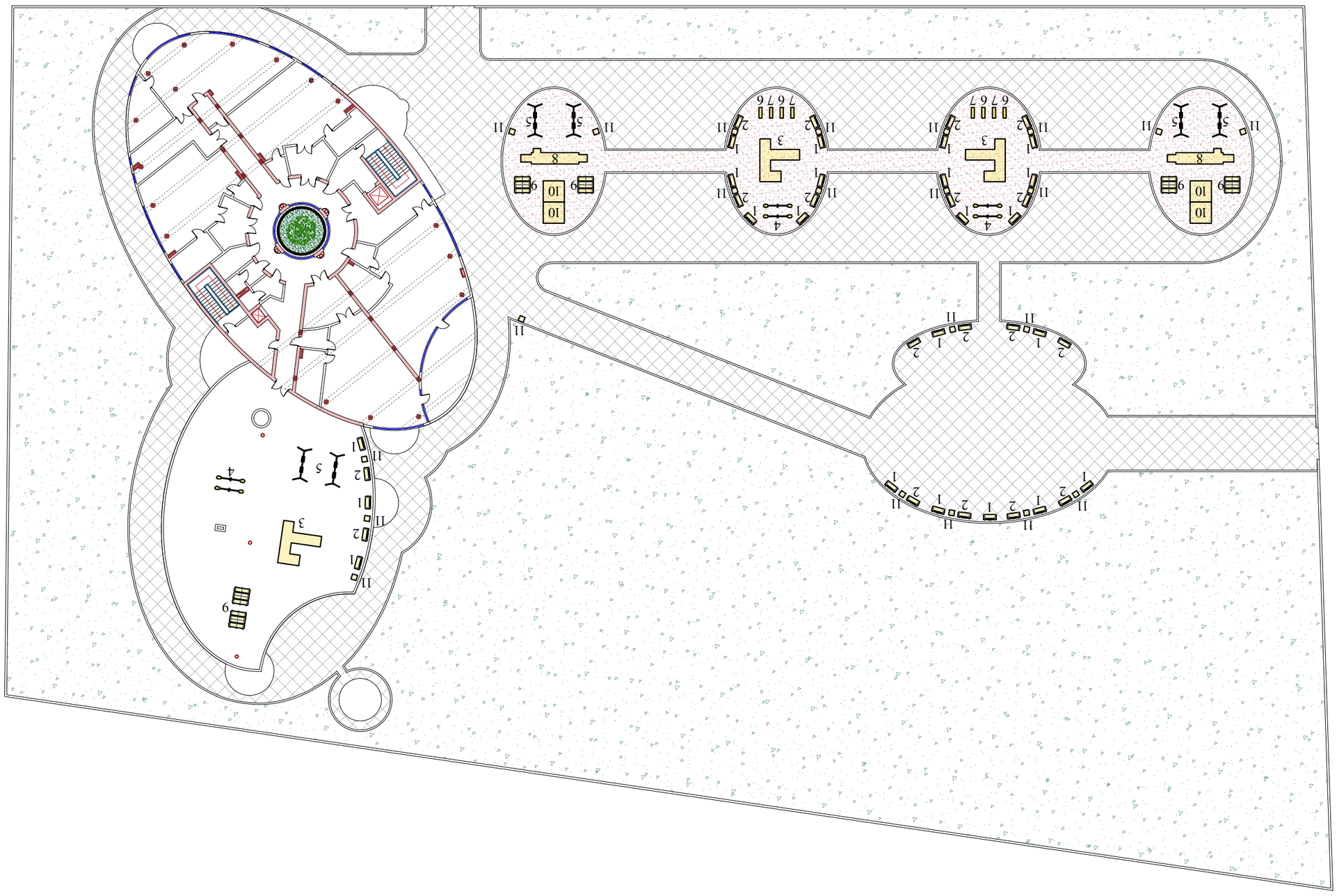

ՀԱՏՎԱԾ 2018 Թ.	ՇՐՋԱԳԾՈ Ա-3	ԺՈՂՈՎՈՒՐԴ ԱՐՎԵՍՏԱՅԻՆ	ՀԱՏԱԿԱՅԻՆ ԹՎԱԳՐԱՅԻՆ ԿԱՌՈՒՑՎԱԾՔՆԵՐԻ ԵՎ ԱՐՏԱՔԻՆ ԱՌԱՆՑՔԻ ԱՐՏԱՔԻՆ ԼՈՒՍԱՎՈՐՈՒՄԸ
ԳԱԼ. "modern architecqutal group"			
ԳԱԼՍՊՈՒՄՈՎ			
			1. ԵՐԵՎԱՆԻ ՔԱՂԱՔԱՅԻՆ ԻՇԽԱՆՈՒԹՅԱՆ ԵՎ ՀԱՅԱՍՏԱՆԻ ՀԱՆՐԱՊԵՏՈՒԹՅԱՆ ԱՇԽԱՏԱՆՔԱՅԻՆ ՆԱԽԱՐԱՐՈՒԹՅԱՆ ԿՈՂՄԻՑ ՀԱՍՏԱՏՎԱԾ ԳՈՐԾԱՐԱՆԱՅԻՆ ՓԱՍՏԱԹՂԹԻ ՀԱՄԱՐ ԿԱՌՈՒՑՎԱԾՔԻ ՇԻՆԱՐԱՐԱԿԱՆ ՆԱԽԱԳԾԻ ՄԱՍԻՆ ԵՎ ԱՅԴ ՆՊԱՏԱԿՈՎ ԿԱԶՄՎԱԾ ԱՇԽԱՏԱՆՔԱՅԻՆ ԽՄԲԱԳՐԱԿԱ

№1 სკამი 22 ცალი

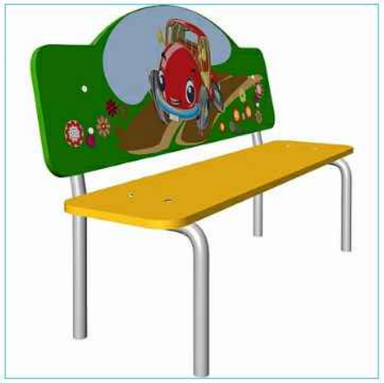

საპარკე სკამი

ზომა
0.47x1.2 m

უმაღლესი წერტილი
0.79 m

№2 სკამი 18 ცალი

საპარკე სკამი

ზომა
0.47x1.2 m

უმაღლესი წერტილი
0.64 m

№3 ატრაქციონი 3 ცალი

საბავშვო მოედნები

ზომა
3.76 x 4.04 m

უსაფრთხო ზონა
5.0 x 6.0 m

მოცულობა
1-5

ასაკობრივი ჯგუფი
3-7

უმაღლესი წერტილი
2.42 m

№4 აიწონა-დაიწონა 6 ცალი

კარუსელი 10

ზომა
0.3 x 2.7 m

უსაფრთხო ზონა
2.0 x 3.5 m

მოცულობა
2

ასაკობრივი ჯგუფი
3-7

უმაღლესი წერტილი
0.66 m

№5 საქანელა (ორ ადგილიანი) 6 ცალი

კარუსელი 9

ზომა
1.13 x 3.06 m

უსაფრთხო ზონა
2.5 x 4.5 m

მოცულობა
1-2

ასაკობრივი ჯგუფი
3-7

უმაღლესი წერტილი
2.07 m

№6 ზამბარა 4 ცალი

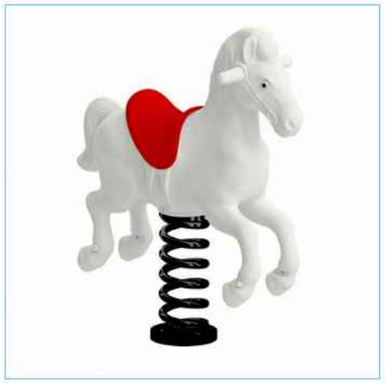

კარუსელი 13

ზომა
0.3 x 1.0 m

უსაფრთხო ზონა
1.0 x 1.5 m

მოცულობა
1

ასაკობრივი ჯგუფი
3-7

უმაღლესი წერტილი
0.5 m

შენიშვნა: აღნიშნული ინვენტარი უნდა იყოს ქარხნული წესით დამზადებული და უნდა გააჩნდეს შესაბამისი ხარისხის სერთიფიკატი ასევე უნდა იყოს უსაფრთხო ორივე ტექნიკური ასევე ეკოლოგიური თვალსაზრისით

აპრილი 2018 წ.	ფორმატი A-3	პროექტის აღნიშვნები	შენიშვნა	თანამდებობა	ვადა	ხელმოწერა
შპს. "modern arhciteqcutal group"			1. ნახაზზე ზომები მოცემულია სმ-ში 2. პირობითი ნიშნული 0.00 შეესაბამება აბსოლუტურ ნიშნულს +548.55	დირექტორი	ი.ციციშვილი	
ექსპლიკაცია				არქიტექტორი	ბ. ბიბილეიშვილი	
				დაამუშავა	ბ. ბიბილეიშვილი	
			პროექტის სახელწოდება	შეამოწმა	ლ. ოდელაძე	
			ქ. თბილისში "ვარკეთილის სპორტული ბაბა-ბალიან-ს მიწის ნაკვეთზე ძველი ბაბა-ბალის დემონტაჟისა და ახალი ბაბა-ბალის მშენებლობის სრული საპროექტო სახარჯთაღრიცხვო დოკუმენტაცია მისამართი: ქ. თბილისი, დიდი დიღომი, ვარკეთილის მეორეხეობა, ქუჩა ოუსტიანელის N18 დამკვეთი: ა(ა)იპ თბილისის სპორტული ბაბა-ბალების მართვის სააგენტო"	მასშტაბი	1:150	ეზოს ინვენტარი
				თარიღი	18/09/2018	
				სტადია		ფურცელი	ფურცლები
						A-59	A-73

№7 ზამბარა 4 ცალი

კარუსელი 11

ზომა	უსაფრთხო ზონა	მოცულობა
0.3 x 1.0 m	1.0 x 1.5 m	1

ასაკობრივი ჯგუფი	უმაღლესი წერტილი
3-7	0.5 m

№8 ატრაქციონი 2 ცალი

საძრომიალო

ზომა	უსაფრთხო ზონა	მოცულობა
1.47 x 6.27 m	2.5 x 8.5 m	1-5

ასაკობრივი ჯგუფი	უმაღლესი წერტილი
3-7	2.5 m

№9 სკამი და მაგიდა 6 ცალი

საპარკე სკამი

ზომა

1.47x1.5 m

უმაღლესი წერტილი

0.64 m

№10 ქვიშის მოედანი 4 ცალი

სილის მოედნები

ზომა	უსაფრთხო ზონა	მოცულობა
2.0 x 2.0 m	3.0 x 3.0 m	1-6

ასაკობრივი ჯგუფი	უმაღლესი წერტილი
3-7	0.22 m

№11 ნაგვის ურნა 22 ცალი

ნაგვის ურნა

ზომა

0.49x0.47 m

უმაღლესი წერტილი

0.8 m

შენიშვნა: აღნიშნული ინვენტარი უნდა იყოს ქარხნული წესით დამზადებული და უნდა გააჩნდეს შესაბამისი ხარისხის სერთიფიკატი ასევე უნდა იყოს უსაფრთხო ორივეს ტექნიკური ასევე ეკოლოგიური თვალსაზრისით

გათუმბ 2018 წ.	ფორმატი A-3	პირობითი აღნიშვნები	შენიშვნა	თანამდებობა	გვარი	ხელმოწერა
შპს. **"modern arhciteqcutal group"**			1. ნახაზზე ზომები მოცემულია სმ-ში 2. პირობითი ნიშნული 0.00 შეესაბამება აბსოლუტურ ნიშნულს +548.55	დირექტორი	ი.ალფაძეები	
				არქიტექტორი	ბ. ბიბილეიშვილი	
ექსპლიკაცია				დაამუშავა	ბ. ბიბილეიშვილი	
			პროექტის სახელწოდება	შეამოწმა	ლ. ოდელაძე	
			ქ. თბილისში "ვარკეთილის საბავშვო ბაბა-ბაღთ-ს ეზოს ნაკვეთზე ძველი ბაბა-ბაღის დემონტაჟისა და ახალი ბაბა-ბაღის შენაგალოების სრული საპროექტო სახარჯთაღრიცხვის დოკუმენტაცია	მასშტაბი	1:150	ეზოს ინვენტარი
				თარიღი	18/09/2018	
			მისამართი: ქ. თბილისი, ფიფი ლილო, ვარკეთილის მეორეგზა, ქუჩა ოსმალაველის №18 დამკვეთი: ა(ა)იპ თბილისის საბავშვო ბაბა-ბაღების მართვის საგანგებო"	სტადია		შურცელი / შურცლები
						A-60 / A-73

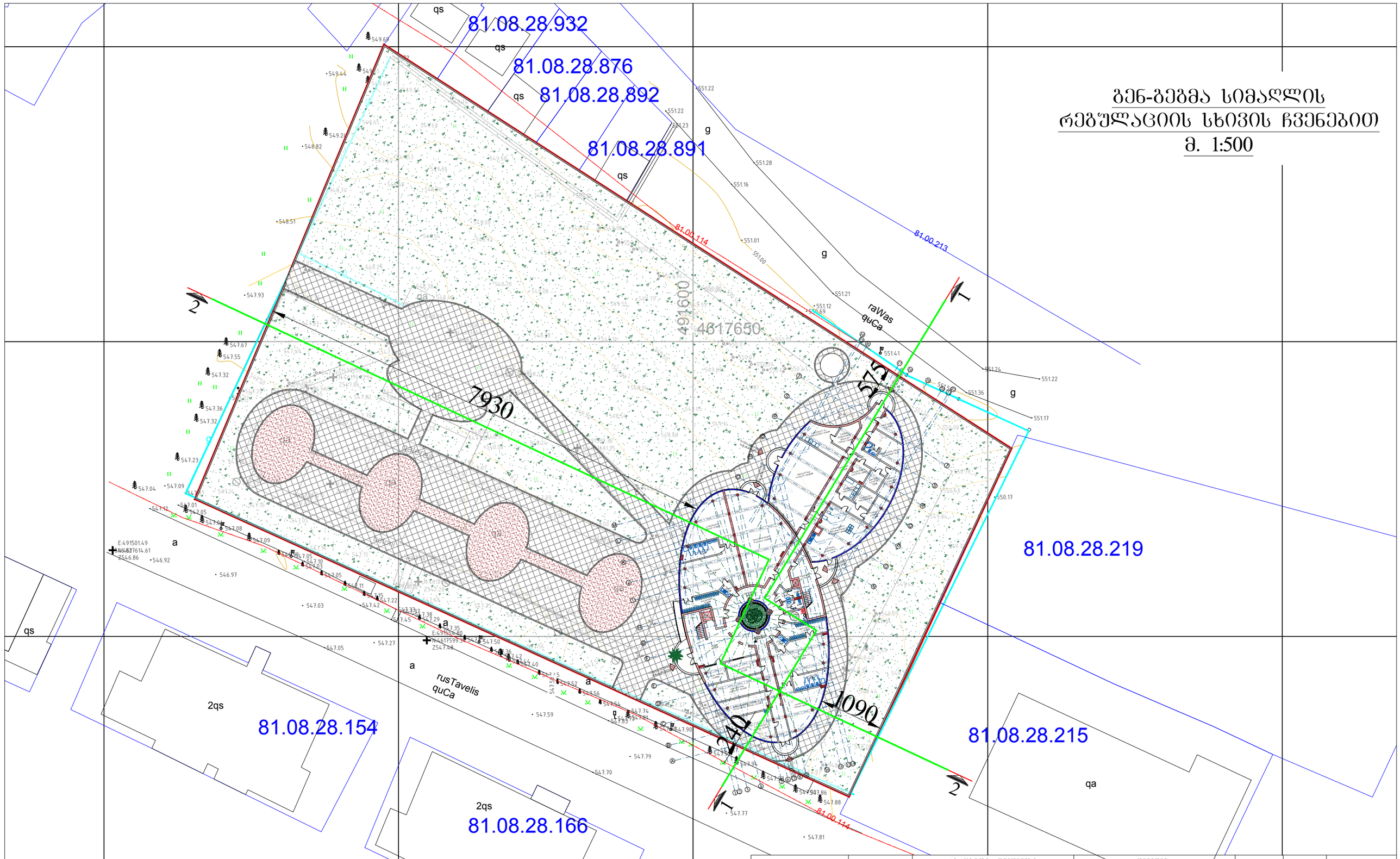

გენ-გეგმა სიმაღლის რეგულაციის სხივის ჩვენებით

მ. 1:500

აპთვი 2018 წ.	ფორმატი A-3	პროექტის აღნიშვნები	შენიშვნა	თანამდებობა	გვარი	ხელმოწერა
შპს. "modern arhciteqcutal group"		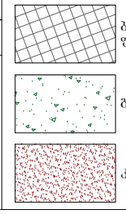 ბეტონის დეკორატიული ფილა გაზონი კაუჩუკის დაფარი	1. ნულოვანი ფოლგები მოცემულია სხ.ში 2. პირობითი ნიშნული 0.00 შეესაბამება აბსოლუტურ ნიშნულს +548.55	დირექტორი	ი.ჯიბაანიძე	
ექსპლიკაცია				არქიტექტორი	ა. ბიბილეიშვილი	
				დაამშვენა	ა. ბიბილეიშვილი	
			პროექტის სახელწოდება	შეამოწმა	ლ. ოდიშარი	
1. საპროექტო შენობა 2. საპროექტო ტერიტორია			ქ. თბილისში "პარკეთილის საბაღვრეო ბაბა-ბაღი"-ს ფილის ნაკვეთზე ძველი ბაბა-ბაღის დემონტაჟისა და ახალი ბაბა-ბაღის მშენებლობის სრული საპროექტო სახარჯთაღრიცხვო დოკუმენტაცია მისამართი: ქ. თბილისი, ფიფი ლილო, პარკეთილის მეზობლობა, ქუჩა რუსთაველის №18 დაამკვეთი: ა(ა)იპ"თბილისის საბაღვრეო ბაბა-ბაღების მართვის საგანგებო"	მასშტაბი	1:150	გენ-გეგმა
				თარიღი	18/09/2018	
				ხტალია		ფურცელი: A-61 / ფურცლები: A-73

ᲡᲘᲛᲐᲦᲚᲘᲡ ᲠᲔᲒᲣᲚᲐᲪᲘᲘᲡ ᲡᲥᲔᲛᲐ
1-1 მ. 1:300

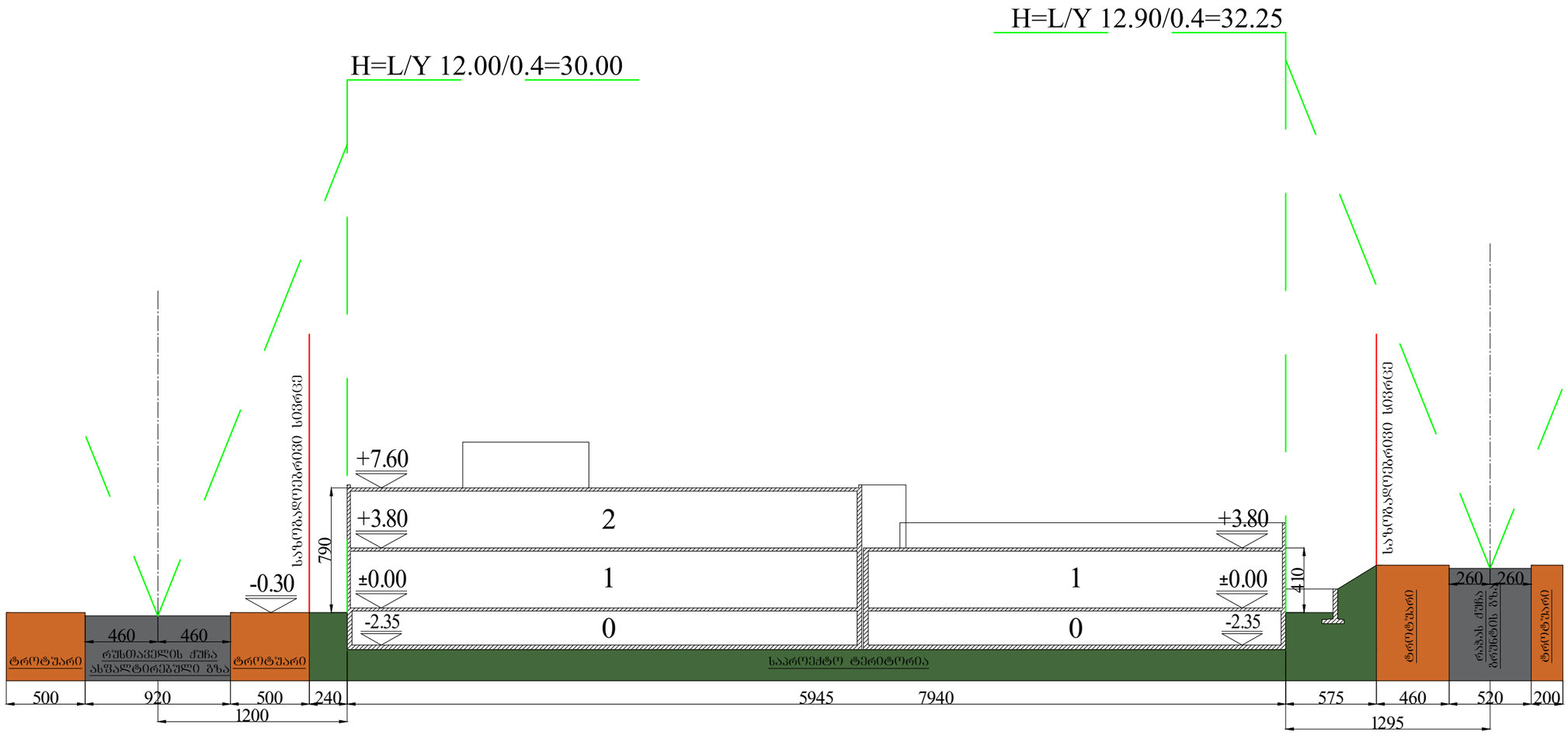

ᲐᲗᲕᲘᲡ 2018 წ.	ᲤᲝᲠᲛᲐᲢᲘ A-3	ᲞᲘᲠᲝᲑᲘᲗᲘ ᲐᲦᲜᲘᲨᲕᲜᲔᲑᲘ	ᲨᲔᲜᲘᲨᲕᲜᲐ	ᲗᲐᲜᲐᲛᲓᲒᲝᲚᲝᲑᲐ	ᲒᲕᲐᲠᲘ	ᲮᲔᲚᲛᲝᲬᲔᲠᲐ
ᲨᲡᲗ. "modern arhciteqcutal group"			1. ნახაზზე ზომები მოცემულია სმ-ში 2. პირობითი ნიშნული 0.00 შეესაბამება აბსოლუტურ ნიშნულს +548.55	ᲓᲘᲠᲔᲥᲢᲝᲠᲘ	ᲘᲠᲐᲛᲯᲘᲨᲕᲘᲚᲘ	
ᲔᲥᲡᲞᲚᲘᲙᲐᲪᲘᲐ				ᲐᲠᲥᲘᲢᲔᲥᲢᲝᲠᲘ	Ა. ᲒᲘᲒᲘᲚᲘᲐᲜᲘᲫᲔ	
				ᲓᲐᲐᲛᲣᲨᲐᲪᲐ	Ა. ᲒᲘᲒᲘᲚᲘᲐᲜᲘᲫᲔ	
			ᲞᲠᲝᲔᲥᲢᲘᲡ ᲡᲐᲮᲔᲚᲬᲝᲓᲔᲑᲐ	ᲨᲔᲘᲛᲝᲬᲛᲐ	Დ. ᲘᲛᲔᲠᲚᲘ	
			ქ. ᲗᲑᲘᲡᲘᲡᲨᲘ "ᲐᲠᲐᲩᲘᲗᲘᲚᲘᲡ ᲡᲐᲑᲐᲠᲨᲘᲡ ᲑᲐᲑᲐᲑᲐᲚᲝᲡ ᲫᲘᲗᲘᲡ ᲜᲐᲬᲘᲚᲘᲡ ᲥᲕᲔᲨᲘ ᲫᲕᲚᲘ ᲑᲐᲑᲐᲑᲐᲚᲘᲡ ᲓᲐᲛᲝᲜᲢᲐᲟᲘᲡᲐ ᲓᲐ ᲐᲮᲐᲚᲘ ᲑᲐᲑᲐᲑᲐᲚᲘᲡ ᲫᲕᲔᲚᲘᲡ ᲛᲝᲜᲒᲚᲘᲡ ᲡᲠᲣᲚᲘ ᲡᲐᲠᲔᲙᲣᲚᲘᲡᲛᲝᲛᲐᲠᲗᲕᲘᲡ ᲞᲠᲝᲔᲥᲢᲘ ᲡᲐᲮᲐᲠᲯᲗᲐᲦᲠᲘᲪᲮᲕᲘ ᲓᲝᲙᲣᲛᲔᲜᲢᲐᲪᲘᲐ ᲛᲘᲡᲐᲛᲐᲠᲗᲘ: ქ. ᲗᲑᲘᲡᲘᲡᲘ, ᲓᲘᲓᲘ ᲓᲘᲓᲝᲔᲑᲘ, ᲐᲠᲐᲩᲘᲗᲘᲚᲘᲡ ᲛᲘᲙᲠᲝᲜᲘᲠᲘᲜᲘ, ᲥᲣᲩᲐ ᲠᲣᲡᲗᲐᲕᲔᲚᲘᲡ N18 ᲓᲐᲛᲙᲕᲔᲗᲘ: Ა(Ა)ᲘᲞᲘᲗᲘᲡᲘᲡ ᲡᲐᲐᲥᲪᲘᲝ ᲑᲐᲑᲐᲑᲐᲚᲘᲡᲘᲡ ᲛᲐᲠᲗᲕᲘᲡ ᲡᲐᲐᲒᲔᲜᲢᲝ"	ᲛᲐᲡᲨᲢᲐᲑᲘ	1:300	ᲡᲘᲛᲐᲦᲚᲘᲡ ᲡᲥᲔᲛᲐ
				ᲗᲐᲠᲘᲦᲘ	18/09/2018	
				ᲡᲢᲐᲓᲘᲐ		ᲤᲣᲠᲪᲚᲘᲡ ᲜᲝᲛᲠᲘ: A-62 ᲯᲐᲛᲘ ᲤᲣᲠᲪᲚᲔᲑᲘ: A-73

სიმაღლის რეგულაციის სხივი
2-2 მ. 1:300

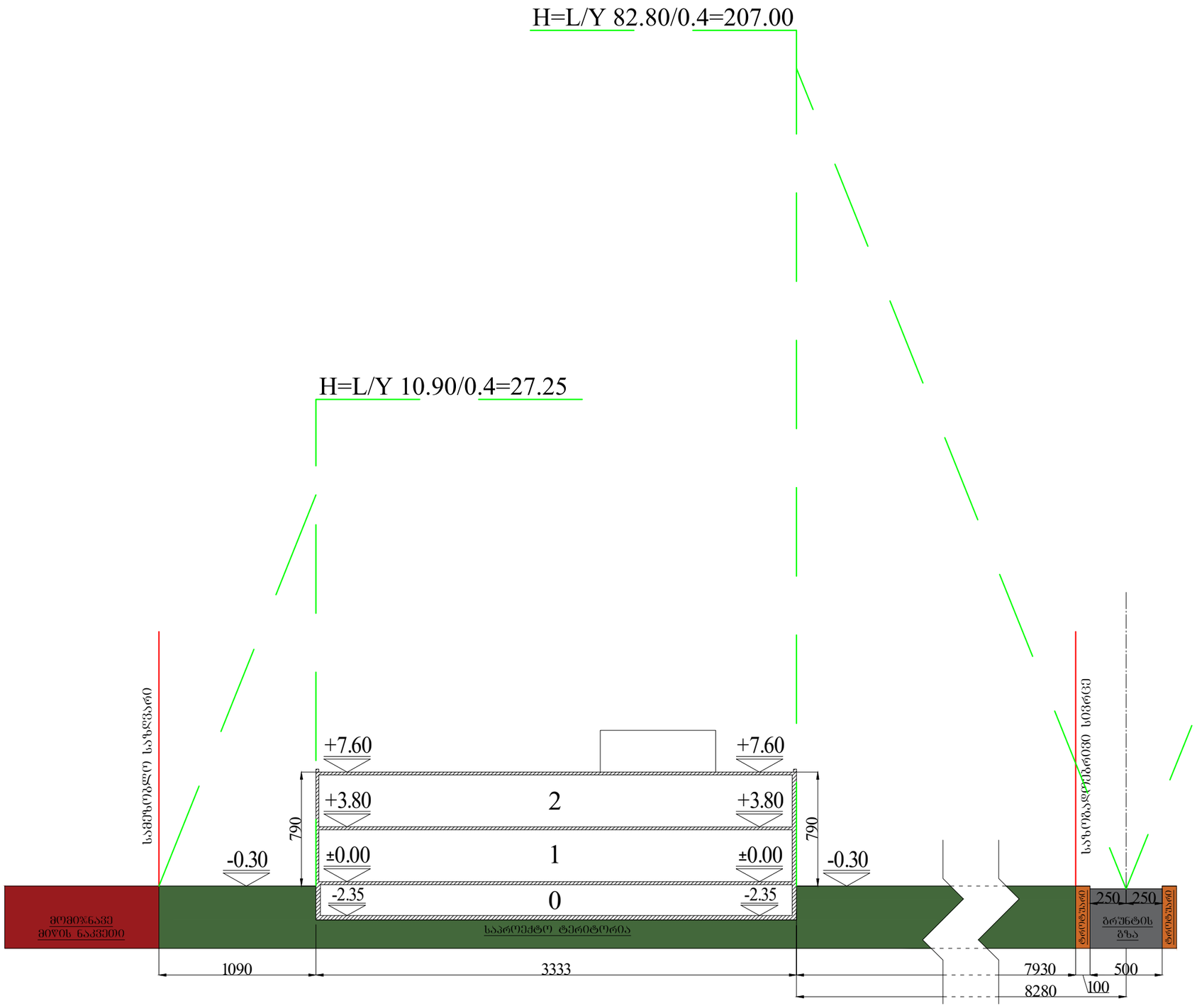

გაითვმ 2018 წ.	ფორმატი A-3	პერსონალი აღნიშვნები	შენიშვნა	თანამდებობა	გვარი	ხელმოწერა
შპს. **"modern arhciteqcutal group"**			1. ნახაზზე ზომები მოცემულია სმ-ში 2. პირობითი ნიშნული 0.00 შეესაბამება აბსოლუტურ ნიშნულს +548.55	დირექტორი	ბ.ალფაძეები	
ექსპლიკაცია				არქიტექტორი	ბ. ბიბილეიშვილი	
				დაამუშავა	ბ. ბიბილეიშვილი	
			პროექტის სახელწოდება	შეამოწმა	ლ. იმედაძე	
			ქ. თბილისში "პარკეთილის საბაჟოს ბაბა-ბაღლო"-ს მიწის ნაკვეთზე ძველი ბაბა-ბაღლის დემონტაჟისა და ახალი ბაბა-ბაღლის მშენებლობის სრული საპროექტო სახარჯთაღრიცხვის დოკუმენტაცია	მასშტაბი	1:300	სიმაღლის სხივი
				თარიღი	18/09/2018	
			მისამართი: ქ. თბილისი, ფიფი ლილო, პარკეთილის მეორეხეოება, ქუჩა რუსთაველის №18 დამკვეთი: ა(ა)იპ"თბილისის საბაჟოს ბაბა-ბაღლების მართვის საგანგებო"	სტადია		შეცვლილი / შეცვლილი
						A-63 / A-73

საქვაბის პროექტი მ. 1:70

გეგმა

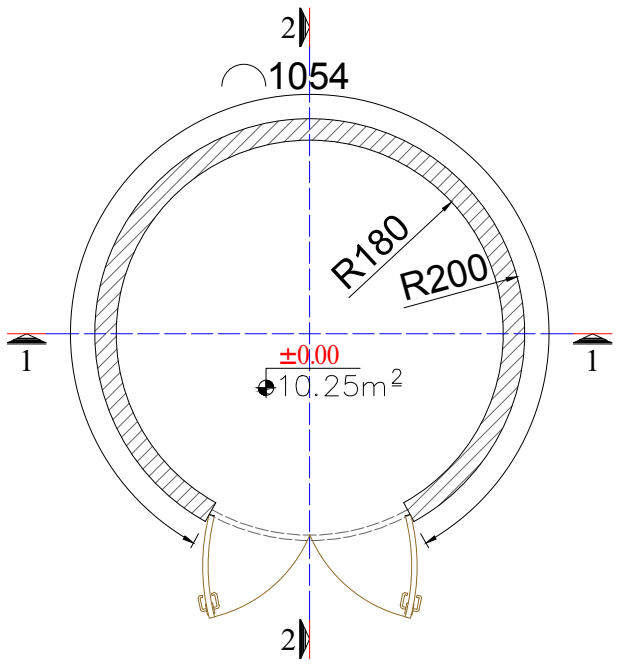

ჭრილი 1-1

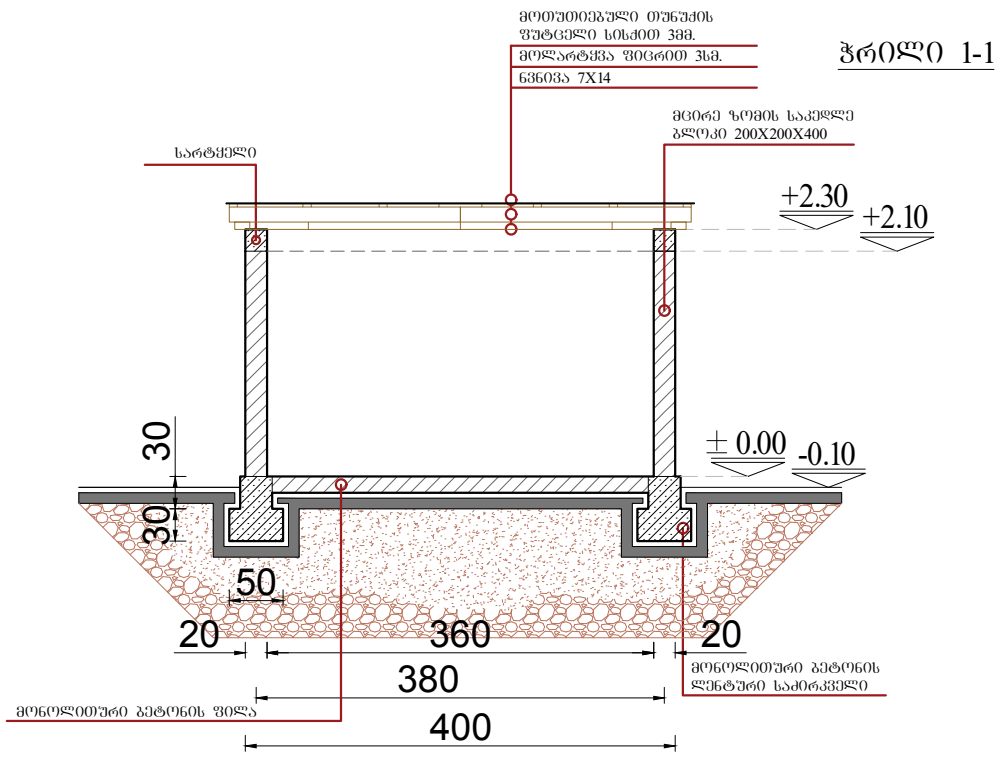

ჭრილი 2-2

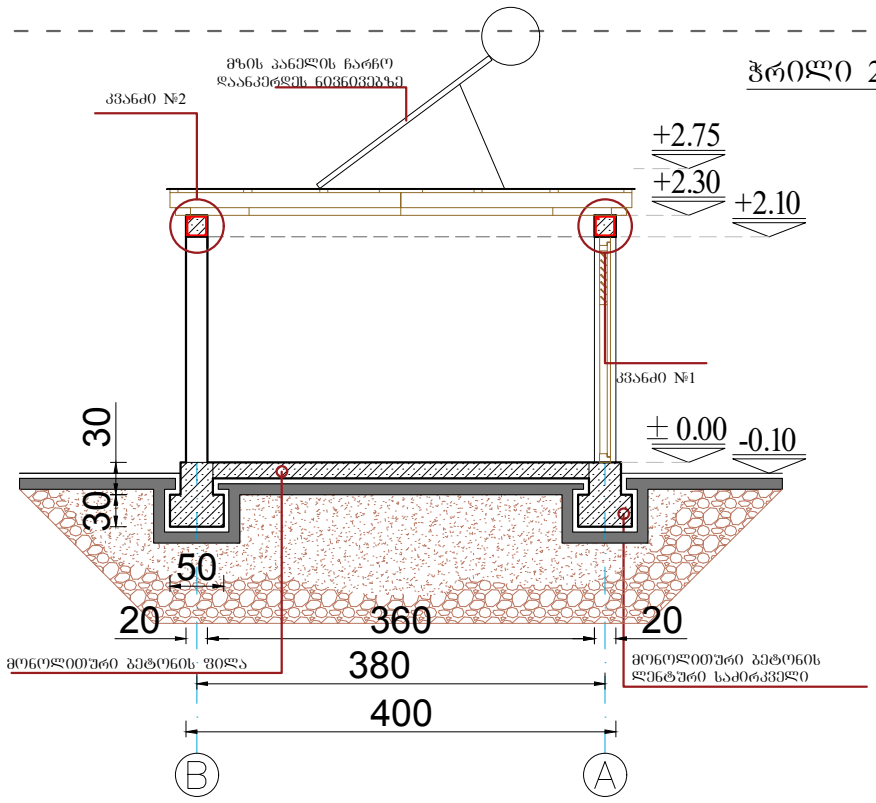

კვანძი №1

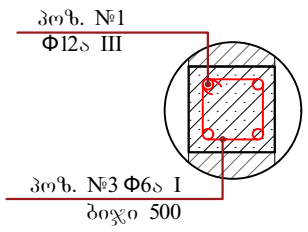

კვანძი №2

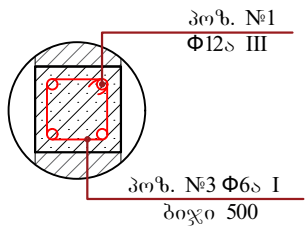

არმატურის და ბეტონის სპეციფიკაცია 1 ელემენტზე						ბეტ. მოცულობა
№	კვეთი	ф მმ	სიგრძე მ.	რაოდენობა	წონა კგ.	
1	დაიგრას ადგილზე	Φ12 ა-III	55		49	ბეტ. ბ-20 3.00 კუბ.მ
2		Φ6 ა-I	0.8	83	27	
			Φ12 ა-III		49 კგ	
			Φ6 ა-I		27 კგ	

ნივნივების განლაგების გეგმა

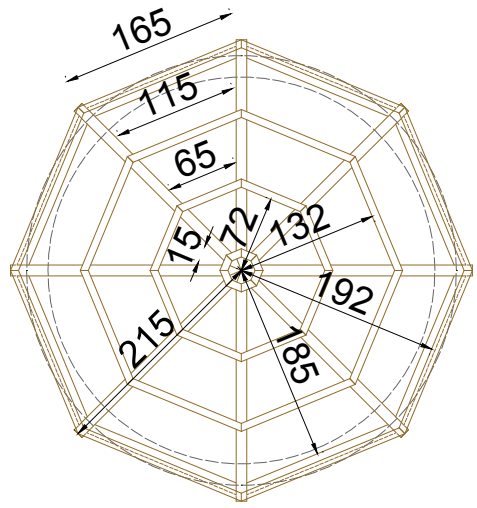

ხის მასალის ხარჯი სახურავზე

ნივნივა	7X3 სმ	0.30 კუბ.მ.
მაუერლატი	7X14 სმ	0.40 კუბ.მ.
შეფიცვრა	--- 3 სმ	0.50 კუბ.მ.
თუნუქის ფურცელი		16.00 მ.კვ
სულ:		1.20 კუბ.მ.

ლითონის კარი (სავენტილაციო ჟალუზით)

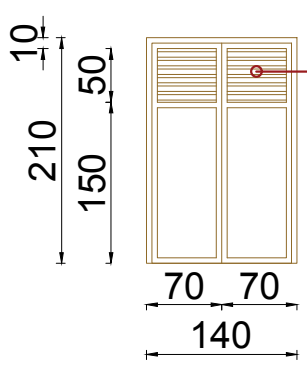

ჟალუზის მოწყობის სქემა

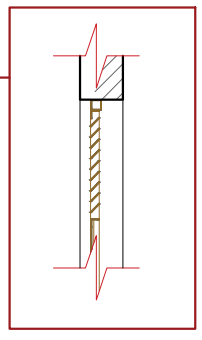

საძირკვლის გეგმა

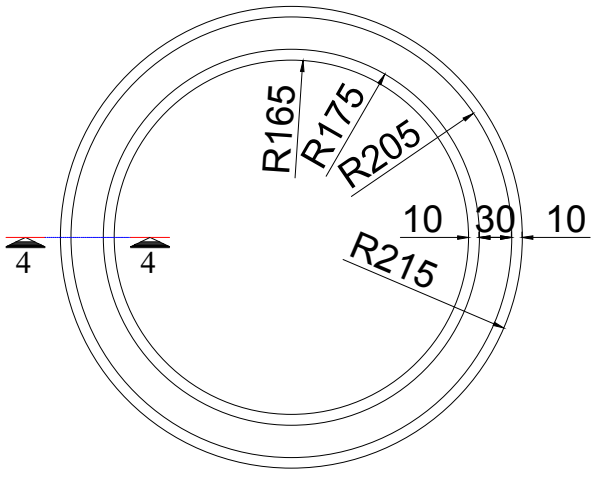

ჭრილი 4-4

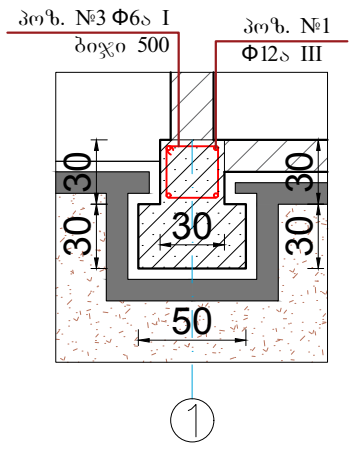

საძირკველი. არმატურის ამოკრეფა					
№	კვეთი	ф მმ	სიგრძე მ.	რაოდენობა	წონა კგ.
1	დაიგრას ადგილზე	Φ12 -III	13	4	47
2		Φ6 ა-I	1.5	63	35
			ბეტონი ბ20 4.50 მ³		82

ბათუმი 2018 წ.	ფორმატი A-3	პირობითი აღნიშვნები	შენიშვნა	თანამდებობა	გვარი	ხელმოწერა
შპს. "modern arhciteqcutal group"		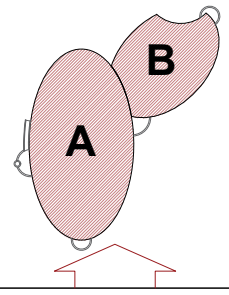	1. ნახაზზე ზომები მოცემულია სმ-ში 2. პირობითი ნიშნული 0.00 შეესაბამება აბსოლუტურ ნიშნულს +548.55	დირექტორი	ი.კუპაუშვილი	
ექსპლიკაცია				არქიტექტორი	ბ. ბიბილეიშვილი	
				დაამუშავა	ბ. ბიბილეიშვილი	
			პროექტის სახელწოდება	შეამოწმა	ლ. იმედაძე	
			ქ. თბილისში "ვარკეთილის საბავშვო ბაბა-ბალი"-ს მიწის ნაკვეთზე ძველი ბაბა-ბალის დემონტაჟისა და ახალი ბაბა-ბალის მშენებლობის სრული საპროექტო სახარჯთაღრიცხვო დოკუმენტაცია მისამართი: ქ. თბილისი, დიდი ლილო, ვარკეთილის მეურნეობა, ჭუნა რუსთაველის №18 დამკვეთი: ა(ა)იპ"თბილისის საბავშვო ბაბა-ბალების მართვის სააგენტო"	მასშტაბი	1:150	საქვაბე
				თარიღი	18/09/2018	
				სტადია		ფურცელი: A-64 / ფურცლები: A-73

ცენტრალური ლიფტის სპეციფიკაცია

ტვირთამწეობა 675 კგ. ზომები პირველი კლასის ლიფტისვის

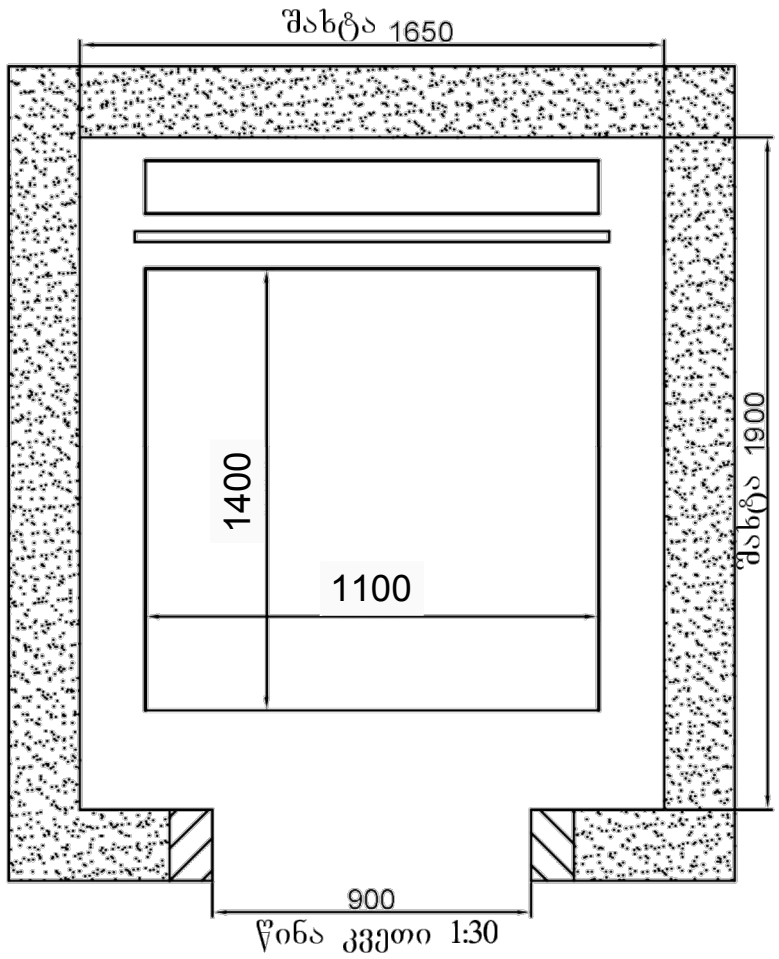

წინა კვეთი 1:30

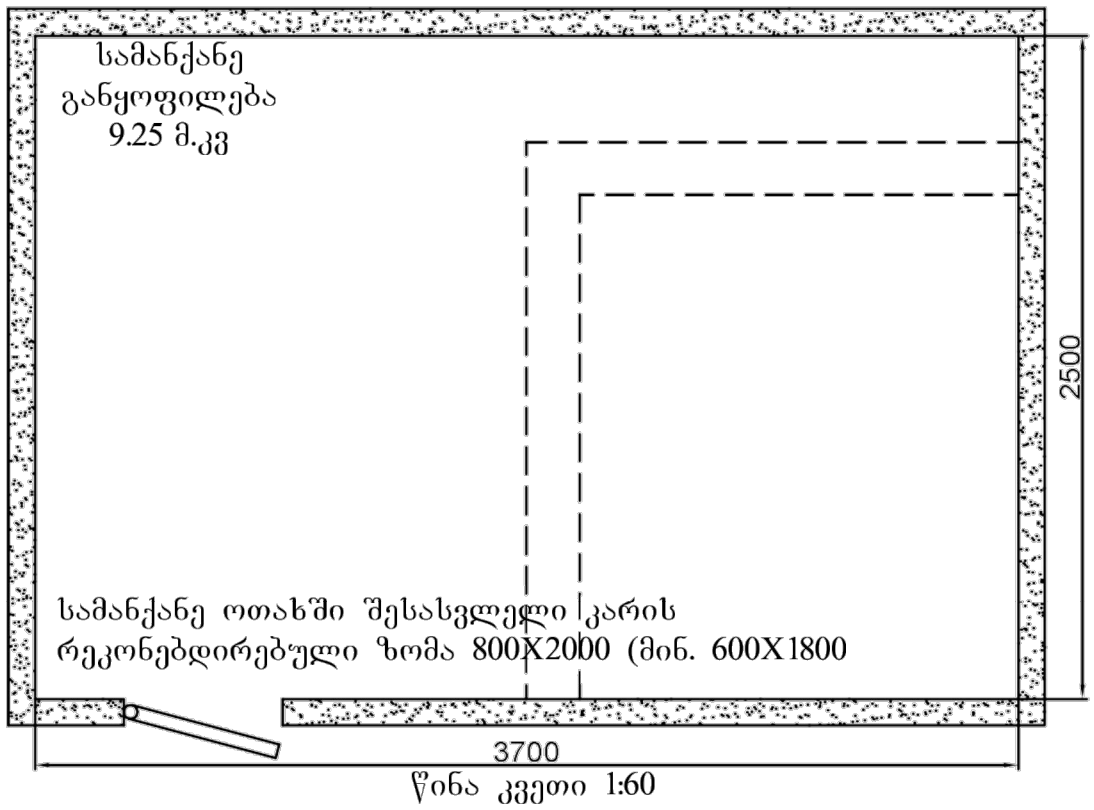

წინა კვეთი 1:60

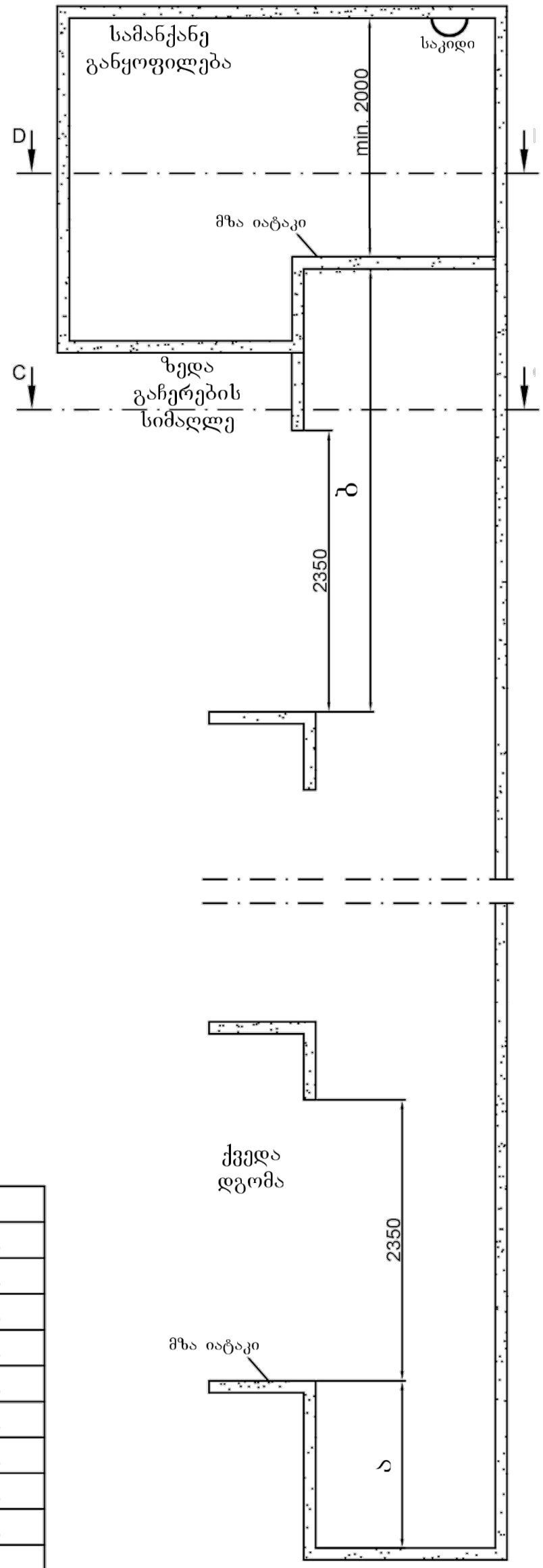

შახტის
ჭრილი 1:60

სიჩქარე	ა
0,40 m/s.	1400 mm.
0,63 m/s.	1400 mm.
1,00 m/s.	1500 mm.
1,60 m/s.	1900 mm.
2,00 m/s.	1900 mm.
2,50 m/s.	2200 mm.
3,00 m/s.	3200 mm.
3,50 m/s.	3400 mm.
4,00 m/s.	3800 mm.
5,00 m/s.	3800 mm.
6,00 m/s.	4000 mm.

სიჩქარე	ბ
0,40 m/s.	3600 mm.
0,63 m/s.	3600 mm.
1,00 m/s.	3700 mm.
1,60 m/s.	3800 mm.
2,00 m/s.	4300 mm.
2,50 m/s.	5000 mm.
3,00 m/s.	5500 mm.
3,50 m/s.	5700 mm.
4,00 m/s.	5700 mm.
5,00 m/s.	5700 mm.
6,00 m/s.	6200 mm.

ფურცელი	ფურცლები
A-66	A-73