l.imedadze@mail.ru
(+995) 56818833

შპს. „ვეგა+“
ქ. ბათუმი კლდიაშვილის ქ. №6

რაიონი ხელვაჩაური სოფელ ახალშენში საბავშვო ბაღის საპროექტო-სახარჯთაღრიცხვო დოკუმენტაციის (კონსტრუქციული ნაწილი)

მისამართი: რაიონი ხელვაჩაური სოფ. ახალშენი

დამკვეთი: ხელვაჩაურის მუნიციპალიტეტის მერია

დირექტორი: ლ. იმედაძე

ბათუმი 2019

ნახაზების შემადგენლობა

ნახაზების შემადგენლობა	კ - 1
ნახაზების შემადგენლობა	კ - 2
ქვაბულის მოწყობის გეგმა	კ - 3
დაკვალვის გეგმა მ. 1:200 -2.05 ნიშ.-ზე	კ - 4
რ/ბ.-ის საძირკვლის ფილის გეგმა -2.05 ნიშ.-ზე გეომეტრიული ზომები	კ - 5
რ/ბ.-ის საძირკვლის ფილის გეგმა -2.05 ნიშ.-ზე გეომეტრიული ზომები არმატურა ბადე x-y მიმართულებით	კ - 6
რ/ბ.-ის საძირკვლის ფილის გეგმა -2.05 ნიშ.-ზე ქვედა ძირითადი ბადის დამატებითი არმატურა x-y მიმართულებით	კ - 7
ფილის პერიმეტრზე ბზარ საწინააღმდეგო და სმონტაჟო არმატური განლაგების გეგმა -2.05 ნიშ.-ზე	კ - 8
საკიდეების გეგმა -2.05 ნიშ.-ზე	კ - 9
დიაფრაგმების განლაგების გეგმა -2.05 ნიშ.-ზე	კ - 10
დიაფრაგმა-1	კ - 11
დიაფრაგმა-2	კ - 12
დიაფრაგმა-3	კ - 13
დიაფრაგმა-4	კ - 14
დიაფრაგმა-5	კ - 15
დიაფრაგმების განლაგების გეგმა -2.05 ნიშ.-ზე	კ - 16
სვეტი სვ-1	კ - 17
რ/ბ.-ის ფილის გეგმა ±0.00 ნიშ.-ზე გეომეტრიული ზომები	კ - 18
რ/ბ.-ის ფილის გეგმა ±0.00 ნიშ.-ზე არმატურის ქვედა ძირითადი ბადე	კ - 19
რ/ბ.-ის საძირკვლის ფილის გეგმა ±0.00 ნიშ.-ზე ქვედა ძირითადი ბადის დამატებითი არმატურა x-y მიმართულებით	კ - 20
რ/ბ.-ის ფილის გეგმა ±0.00 ნიშ.-ზე არმატურის ზედა ძირითადი ბადე	კ - 21
რ/ბ.-ის საძირკვლის ფილის გეგმა ±0.00 ნიშ.-ზე ზედა ძირითადი ბადის დამატებითი არმატურა x-y მიმართულებით	კ - 22
საკიდეების გეგმა ±0.00 ნიშ.-ზე	კ - 23
რ/ბ.-ის ფილის გეგმა +3.40 ნიშ.-ზე გეომეტრიული ზომები	კ - 24

ბათუმი 2019 წ.
Batumi 2019 year
დაკვეთა №

ფორმატი A-3
Size A-3

შპს „ვეგა“ LTD "Vega"

ექსპლიკაცია Explication

პირობითი აღნიშვნები
Conditional Marks

შენიშვნა Note

პროექტის სახელწოდება
Name of project

თანამდებობა Post	გვარი Surname	ხელმოწერა Signature
დირექტორი Director	ლ.იმედაძე L.Imedadze	
კონსტრუქტორი Constructor	ლ.იმედაძე L.Imedadze	
შესრულა Executor	დ.იმედაძე D.Imedadze	
შეამოწმა Verified by	ლ.იმედაძე L.Imedadze	
მასშტაბი Scale	1:1000	
თარიღი Date	10.02.2019	
სტადია Stage		ფურცელი Page
		კ-1

ნახაზების შემადგენლობა

რ/ბ.-ის ფილის გეგმა +3.40 ნიშ.-ზე არმატურის ქვედა ძირითადი ბადე	კ - 25
რ/ბ.-ის საძირკვლის ფილის გეგმა +3.40 ნიშ.-ზე ქვედა ძირითადი ბადის დამატებითი არმატურა x-y მიმართულებით	კ - 26
რ/ბ.-ის ფილის გეგმა +3.40 ნიშ.-ზე არმატურის ზედა ძირითადი ბადე	კ - 27
რ/ბ.-ის საძირკვლის ფილის გეგმა +3.40 ნიშ.-ზე ქვედა ძირითადი ბადის დამატებითი არმატურა x-y მიმართულებით	კ - 28
რ.ბ.-ის ფილა +3.40 ნიშ.-ზე ბზარსაწინააღმდეგო საკიდეები კონტურზე	კ - 29
საკიდეების გეგმა +3.40 ნიშ.-ზე	კ - 30
რ/ბ.-ის ფილის გეგმა +6.80 ნიშ.-ზე გეომეტრიული ზომები	კ - 31
რ/ბ.-ის ფილის გეგმა +6.80 ნიშ.-ზე არმატურის ქვედა ძირითადი ბადე	კ - 32
რ/ბ.-ის საძირკვლის ფილის გეგმა +6.80 ნიშ.-ზე ქვედა ძირითადი ბადის დამატებითი არმატურა x-y მიმართულებით	კ - 33
ფილის პერიმეტრზე ბზარ საწინააღმდეგო და სმონტაჟო არმატური განლაგების გეგმა ±0.00 ნიშ.-ზე	კ - 34
რ/ბ.-ის ფილის გეგმა +6.80 ნიშ.-ზე არმატურის ზედა ძირითადი ბადე	კ - 35
რ.ბ.-ის ფილა +6.80 ნიშ.-ზე ბზარსაწინააღმდეგო საკიდეები კონტურზე	კ - 36
საკიდეების გეგმა +6.80 ნიშ.-ზე	კ - 37
ნივნივების განლაგების გეგმა	კ - 38
ჭრილი 1-1 მ. 1:100	კ - 39
კიბის არმირების სქემა	კ - 40
მონოლითური რიგელი I +1.70 ნიშნულზე	კ - 41
სვეტისა და კედლის შეერთების კვანძები	კ - 42
გენ-გეგმა მ. 1:400	კ - 43
საყრდენი კედელი. ტოპოგრაფიული საფუძველი	კ - 44
ასასვლელი პანდუსი. გეგმა	კ - 45
საყრდენი კედელი №1+2. გაშლა	კ - 46
საყრდენი კედელი №3+4. გაშლა	კ - 47
ჩამოსასვლელი პანდუსი. გზის ღერძი. გაშლა	კ - 48
საყრდენი კედელი	კ - 49

ბათუმი 2019 წ.
Batumi 2019 year
დაკვეთა №
ფორმატი A-3
Size A-3

შპს „ვეგა“ LTD "Vega"

ექსპლიკაცია Explication

პირობითი აღნიშვნები
Conditional Marks

შენიშვნა Note

პროექტის სახელწოდება
Name of project

თანამდებობა Post	გვარი Surname	ხელმოწერა Signature
დირექტორი Director	ლ.იმედაძე L.Imedadze	
კონსტრუქტორი Constructor	ლ.იმედაძე L.Imedadze	
შემასრულა Executor	დ.იმედაძე D.Imedadze	
შემამოწმა Verified by	ლ.იმედაძე L.Imedadze	
მასშტაბი Scale	1:1000	
თარიღი Date	10.02.2019	
სტადია Stage	ფურცელი Page	
		კ-2

ქვაბულის მოწყობის გეგმა

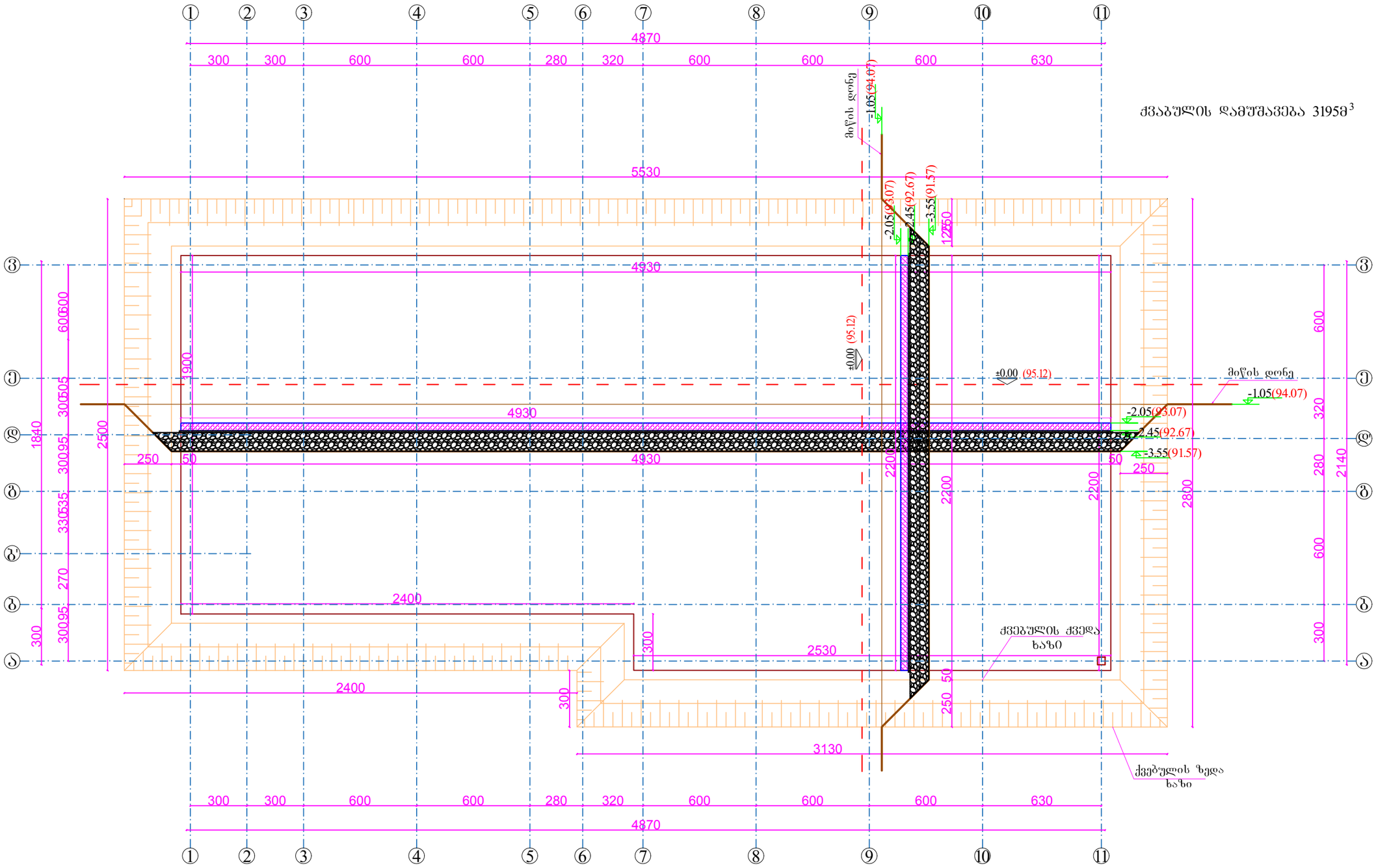

	ბათუმი 2019 წ. Batumi 2019 year	ფორმატი A-3 Size A-3
	დაკვეთა №	

შპს „ვეგა“ LTD "Vega"

ექსპლიკაცია Explication

პირობითი აღნიშვნები Conditional Marks

შენიშვნა Note

პროექტის სახელწოდება Name of project

თანამდებობა Post	გვარი Surname	ხელმოწერა Signature
დირექტორი Director	ლ.იმედაძე L.Imedadze	
კონსტრუქტორი Constructor	ლ.იმედაძე L.Imedadze	
შესრულა Executor	დ.იმედაძე D.Imedadze	
შეამოწმა Verified by	ლ.იმედაძე L.Imedadze	
მასშტაბი Scale	1:1000	
თარიღი Date	10.02.2019	
სტადია Stage	ფურცელი Page	
		კ-3

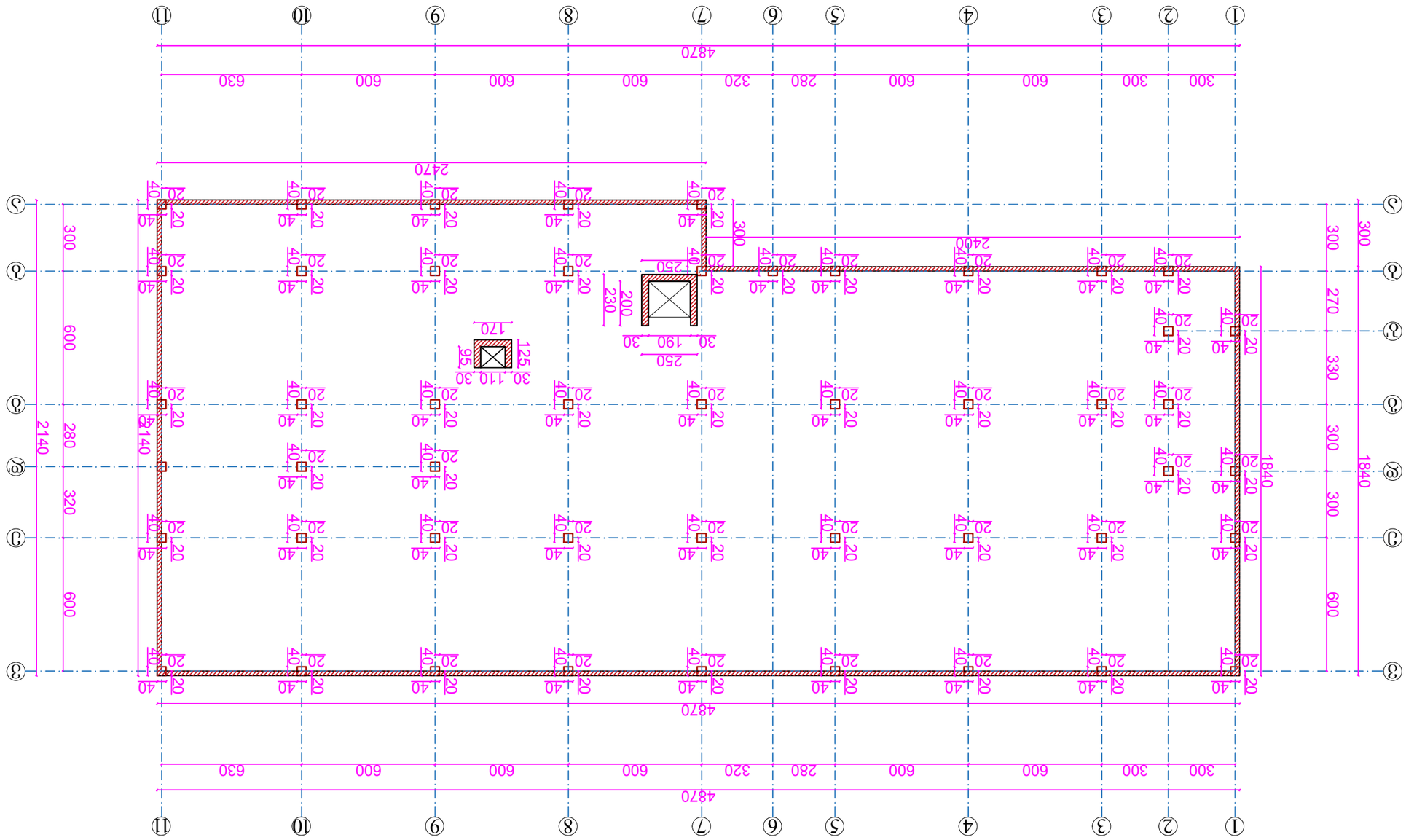

ფასადი 1-ელი 1:200 -2.05 ნიშ.-ზე

	ასეთი 2019 წ. Batumi 2019 year	ფორმატი A-3 Size A-3
	ფასადის №	

შპს „ვეგა“ LTD "Vega"

Note

Explication

პირობითი აღნიშვნები Conditional Marks

პროექტის დასახელება Name of project

პოსტი Post	გვარი Surname	ხელმოწერა Signature
დირექტორი Director	ლ.მეღვალაძე L.Meghvaladze	
კონსტრუქტორი Constructor	ლ.მეღვალაძე L.Meghvaladze	
შემსრულებელი Executor	დ.მეღვალაძე D.Meghvaladze	
შემოწმებულია Verified by	ლ.მეღვალაძე L.Meghvaladze	
მასშტაბი Scale	1:1000	
თარიღი Date	10.02.2019	
სტადია Stage		გვერდების Page
		ა-4

ბათუმი 2019 წ. Batumi 2019 year	ფორმატი A-3 Size A-3
დაკვეთა №	

შპს „ვეგა“ LTD "Vega"

ექსპლიკაცია Explication

პირობითი აღნიშვნები Conditional Marks

შენიშვნა Note

პროექტის სახელწოდება Name of project

რ/ბ.-ის საძირკვლის ფილის გეგმა -2.05 ნიშ.-ზე
გეომეტრიული ზომები

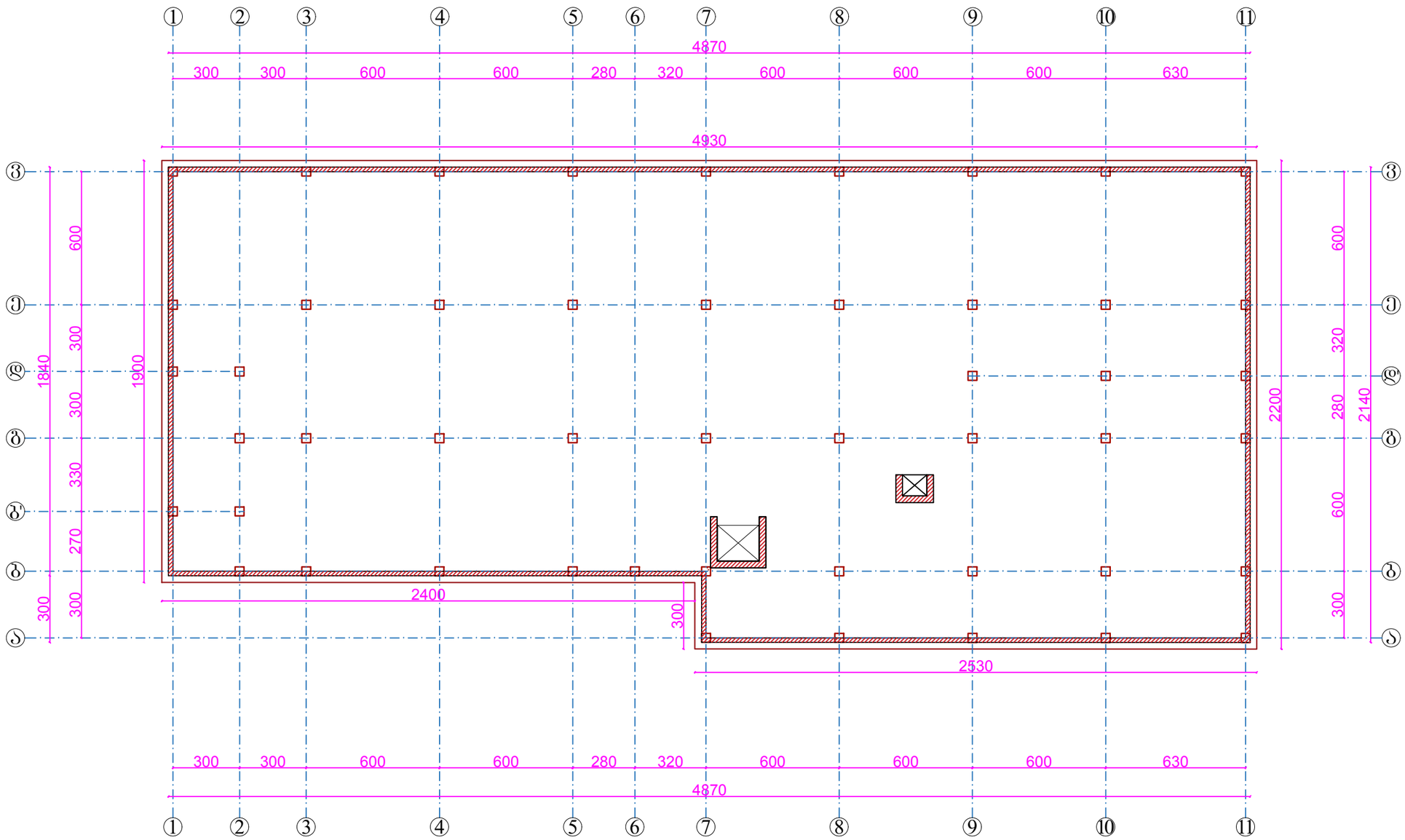

რ/ბ-ის საძირკვლის ფილა -2.05 ნიშნულზე არმატურისა და ბეტონის სავიფეიკაცია ერთ ელემენტზე										
არმატურის სავიფეიკაცია					არმატურის ამონაკრები					ბეტონი B 25
								წონა კგ.		
პოზ. #	Ø	L სმ.	n ც.	L n მ.	Ø	Σ Ln მ.	ერთეული ზეტრს წონა	A-I	A-III	V; მ.კუბ
1	2	3	4	5	6	7	8	9	10	11
1	Ø12 A-III			21900	Ø8 A-III		0.395			406
2	Ø16 A-III			5500	Ø10 A-III	.	0.617			
					Ø12 A-III	21900	0.888		19447.20	
					Ø16 A-III	5500	1.578		8679.00	
					Ø20 A-III		2.466			
					Ø22 A-III		2.984			
					Ø25 A-III		3.853			
								Σ	28126.20	406
							n	1	28126.20	406
									69.28	კგ./მ.კუბ

ბეტონის მომზადება *B7.5* 103მ^3

ქვიშა-ხრეშოვანი ბალასტი 1300მ^3

თანამდებობა Post	გვარი Surname	ხელმოწერა Signature
დირექტორი Director	ლ.იმედაძე L.Imedadze	
კონსტრუქტორი Constructor	ლ.იმედაძე L.Imedadze	
შემასრულა Executor	დ.იმედაძე D.Imedadze	
შემამოწმა Verified by	ლ.იმედაძე L.Imedadze	
მასშტაბი Scale	1:1000	
თარიღი Date	10.02.2019	
სტადია Stage		ფურცელი Page
		კ-5

	ბათუმი 2019 წ. Batumi 2019 year	ფორმატი A-3 Size A-3
	დაკვეთა №	

შპს „ვეგა“ LTD "Vega"

ექსპლიკაცია Explication

პირობითი აღნიშვნები Conditional Marks

შენიშვნა Note

პროექტის სახელწოდება Name of project

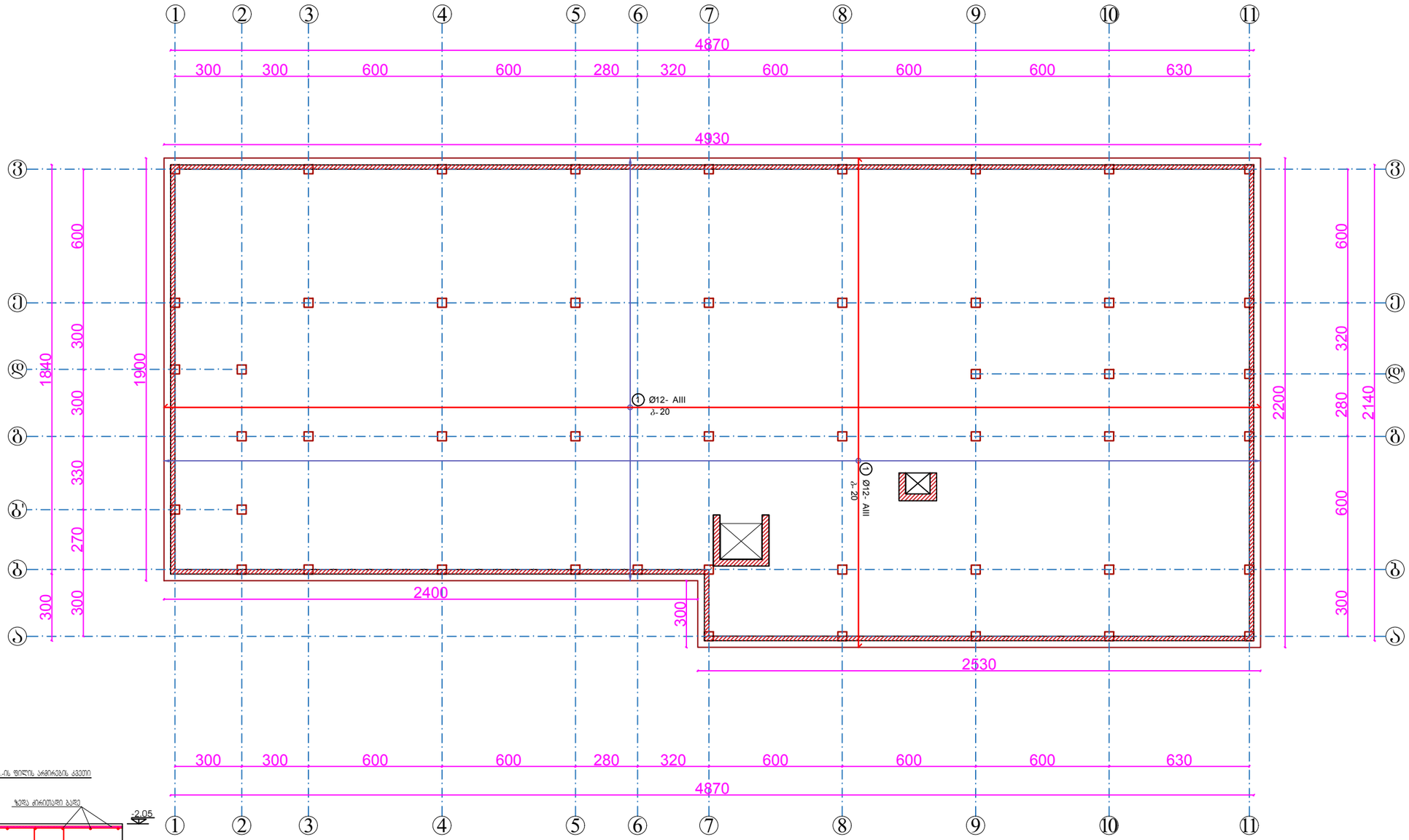

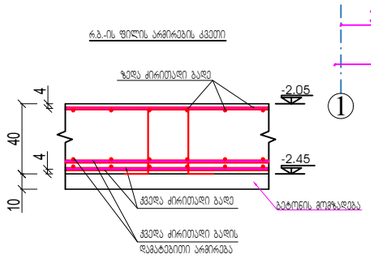

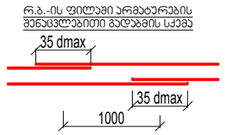

თანამდებობა Post	გვარი Surname	ხელმოწერა Signature
დირექტორი Director	ლ.იმედაძე L.Imedadze	
კონსტრუქტორი Constructor	ლ.იმედაძე L.Imedadze	
შესრულა Executor	დ.იმედაძე D.Imedadze	
შემოწმა Verified by	ლ.იმედაძე L.Imedadze	
მასშტაბი Scale	1:1000	
თარიღი Date	10.02.2019	
სტადია Stage		ფურცელი Page
		კ-6

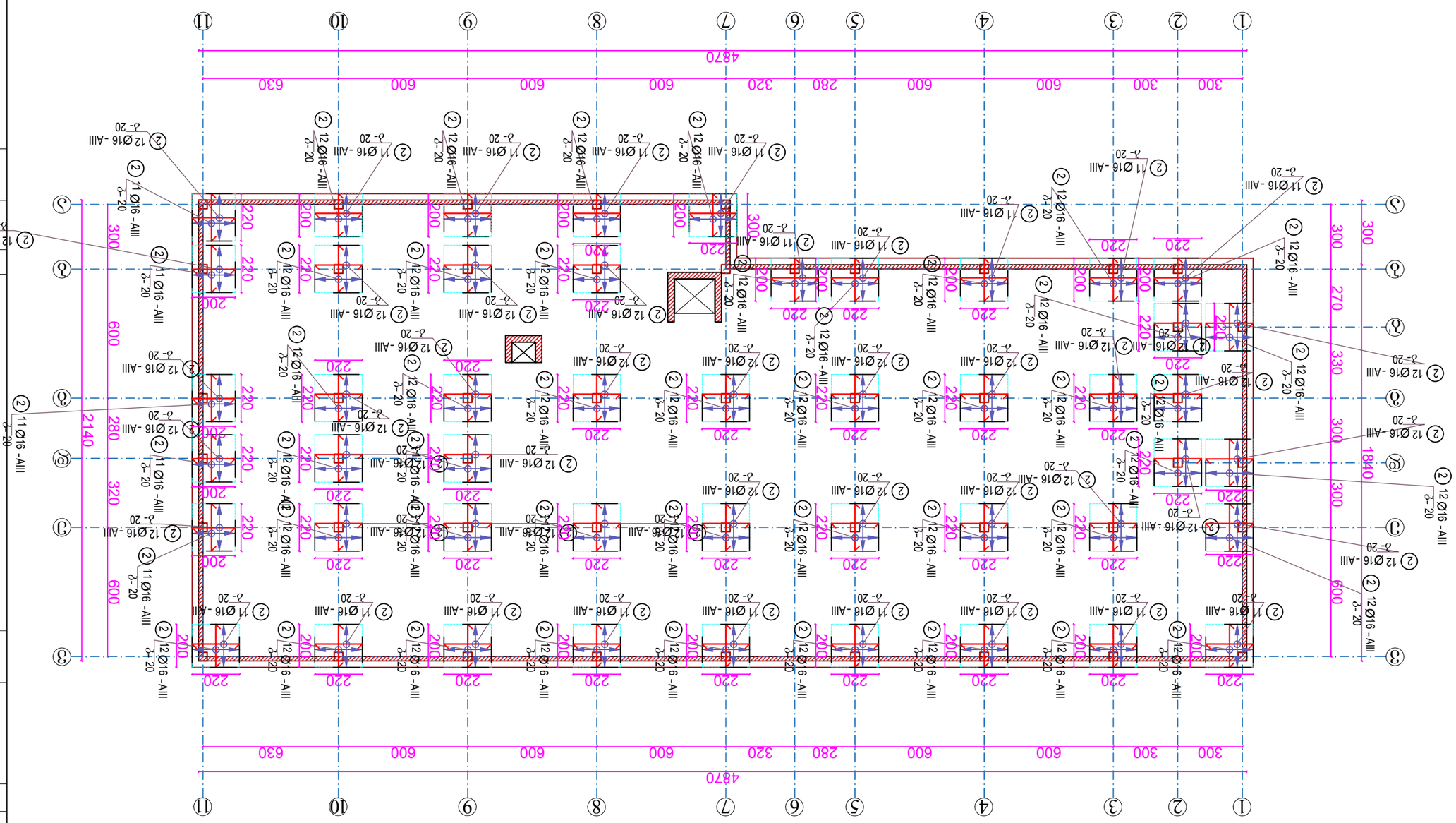

ქალაქ თბილისი 2019 წ. Batumi 2019 year		ფორმატი A-3 Size A-3
		შპს „ვეგა“ LTD "Vega"

განმარტებითი Explication

პირობითი აღნიშვნები Conditional Marks

Note

პროექტის სახელწოდება Name of project

თანამდებობა Post	სახელი Surname	ხელმოწერა Signature
დირექტორი Director	L.Imedadze	
კონსტრუქტორი Constructor	L.Imedadze	
შემსრულებელი Executor	D.Imedadze	
შემოწმებულია Verified by	L.Imedadze	

მასშტაბი Scale	1:1000
თარიღი Date	10.02.2019
სტადია Stage	Page
	ფურცელი 7

ფილის პერიმეტრზე ბზარ საწინააღმდეგო და სმონტაჟო არმატური განლაგების გეგმა -2.05 ნიშ.-ზე

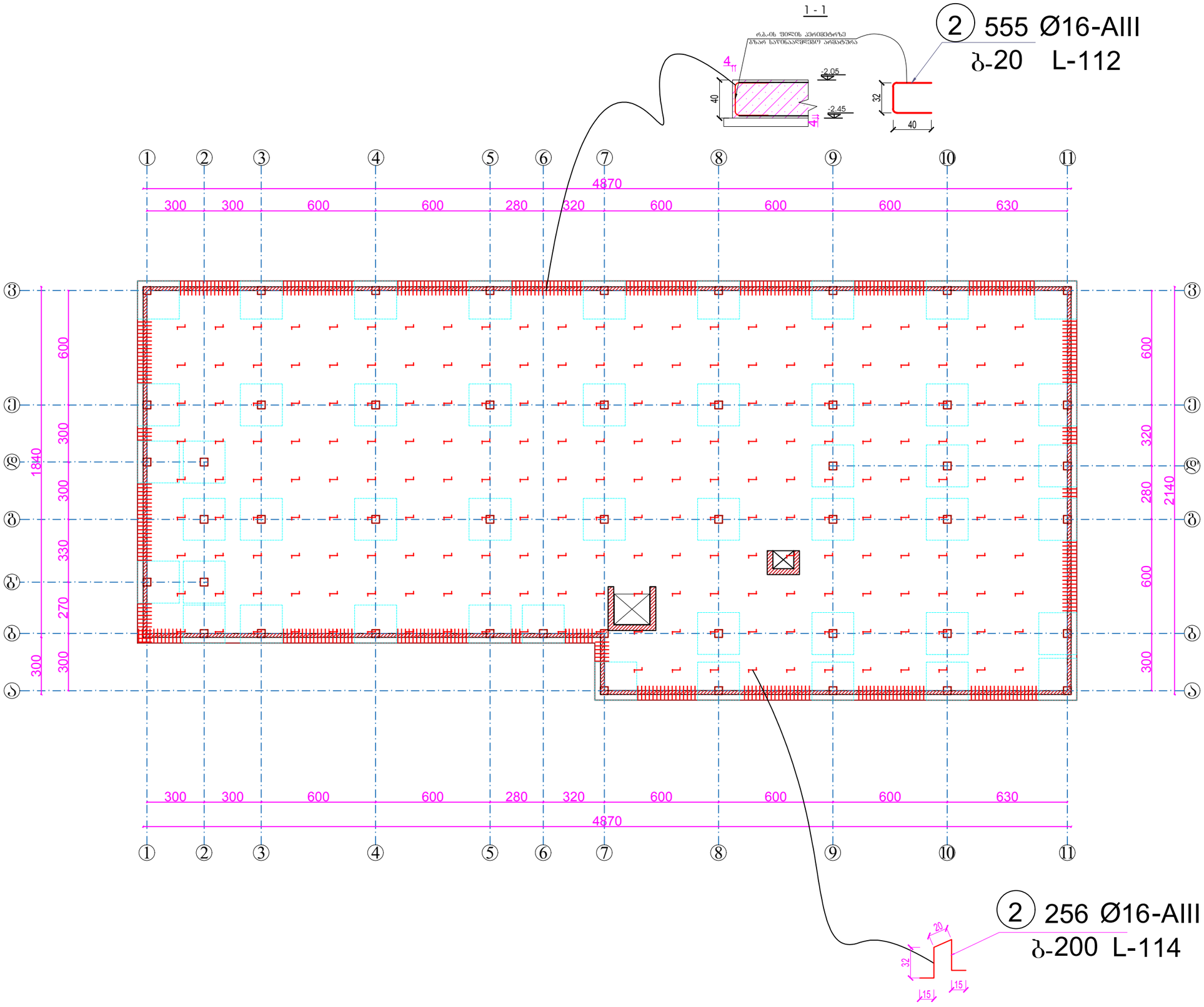

ბათუმი 2019 წ. Batumi 2019 year		ფორმატი A-3 Size A-3
დაკვეთა №		

შპს „ვეგა“ LTD "Vega"

ექსპლიკაცია Explication

პირობითი აღნიშვნები Conditional Marks

შენიშვნა Note

პროექტის სახელწოდება Name of project

თანამდებობა Post	გვარი Surname	ხელმოწერა Signature
დირექტორი Director	ლ.იმედაძე L.Imedadze	
კონსტრუქტორი Constructor	ლ.იმედაძე L.Imedadze	
შესრულა Executor	დ.იმედაძე D.Imedadze	
შეამოწმა Verified by	ლ.იმედაძე L.Imedadze	
მასშტაბი Scale	1:1000	
თარიღი Date	10.02.2019	
სტადია Stage		ფურცელი Page
		კ-8

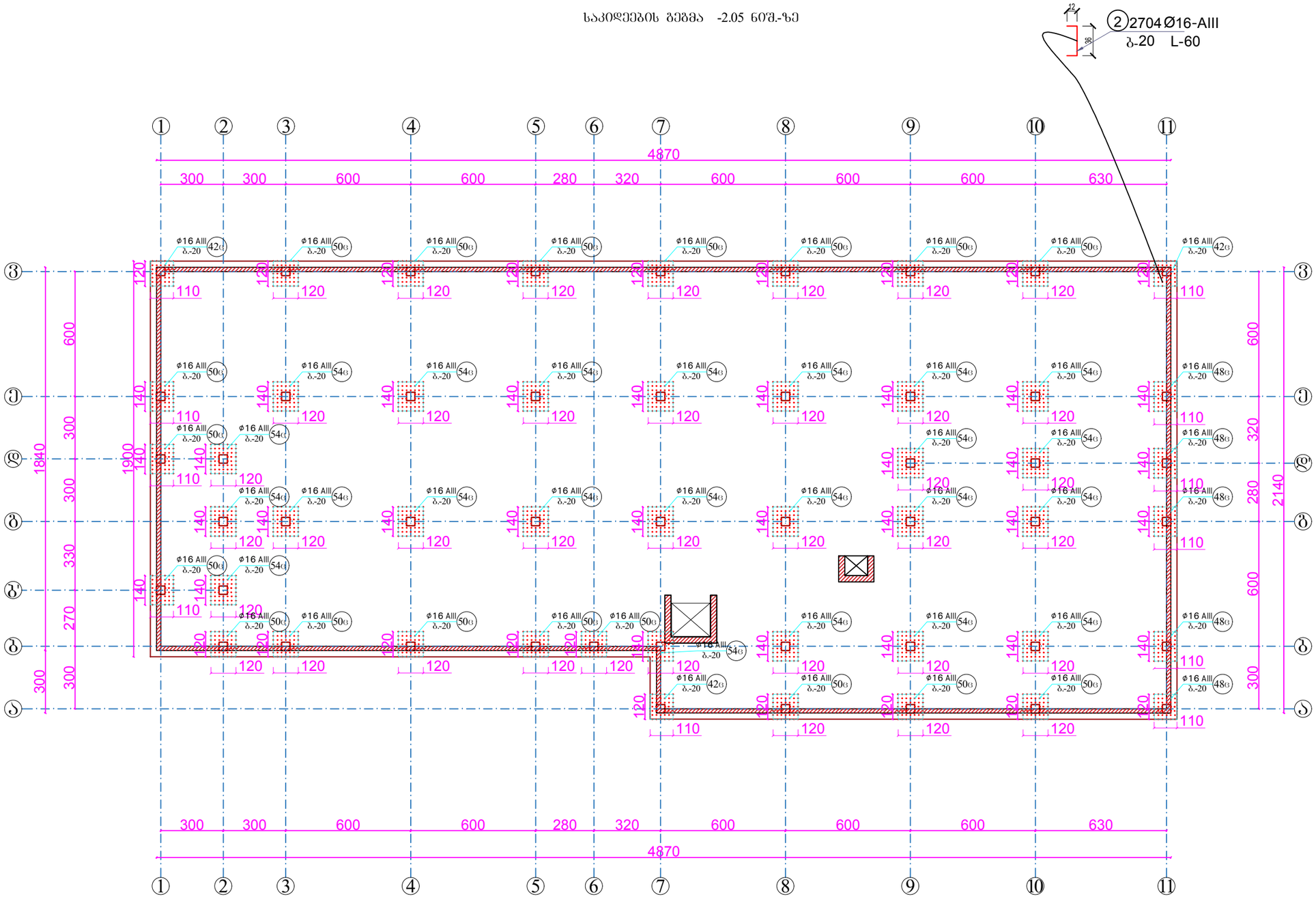

ბათუმი 2019 წ. Batumi 2019 year		ფორმატი A-3 Size A-3
	დაკვეთა №	

შპს „ვეგა“ LTD "Vega"

ექსპლიკაცია Explication

პირობითი აღნიშვნები Conditional Marks

შენიშვნა Note

პროექტის სახელწოდება Name of project

თანამდებობა Post	გვარი Surname	ხელმოწერა Signature
დირექტორი Director	ლ.იმედაძე L.Imedadze	
კონსტრუქტორი Constructor	ლ.იმედაძე L.Imedadze	
შემასრულა Executor	დ.იმედაძე D.Imedadze	
შემოწმა Verified by	ლ.იმედაძე L.Imedadze	
მასშტაბი Scale	1:1000	
თარიღი Date	10.02.2019	
სტადია Stage		ფურცელი Page
		კ-9

ბათუმი 2019 წ. Batumi 2019 year	ფორმატი A-3 Size A-3
დაკვეთა №	

შპს „ვეგა“ LTD "Vega"

ДИАФРАГМЕБИС ГАНЛАГЕБИС ГЕГМА -2.05 НОШ.-ЗЕ

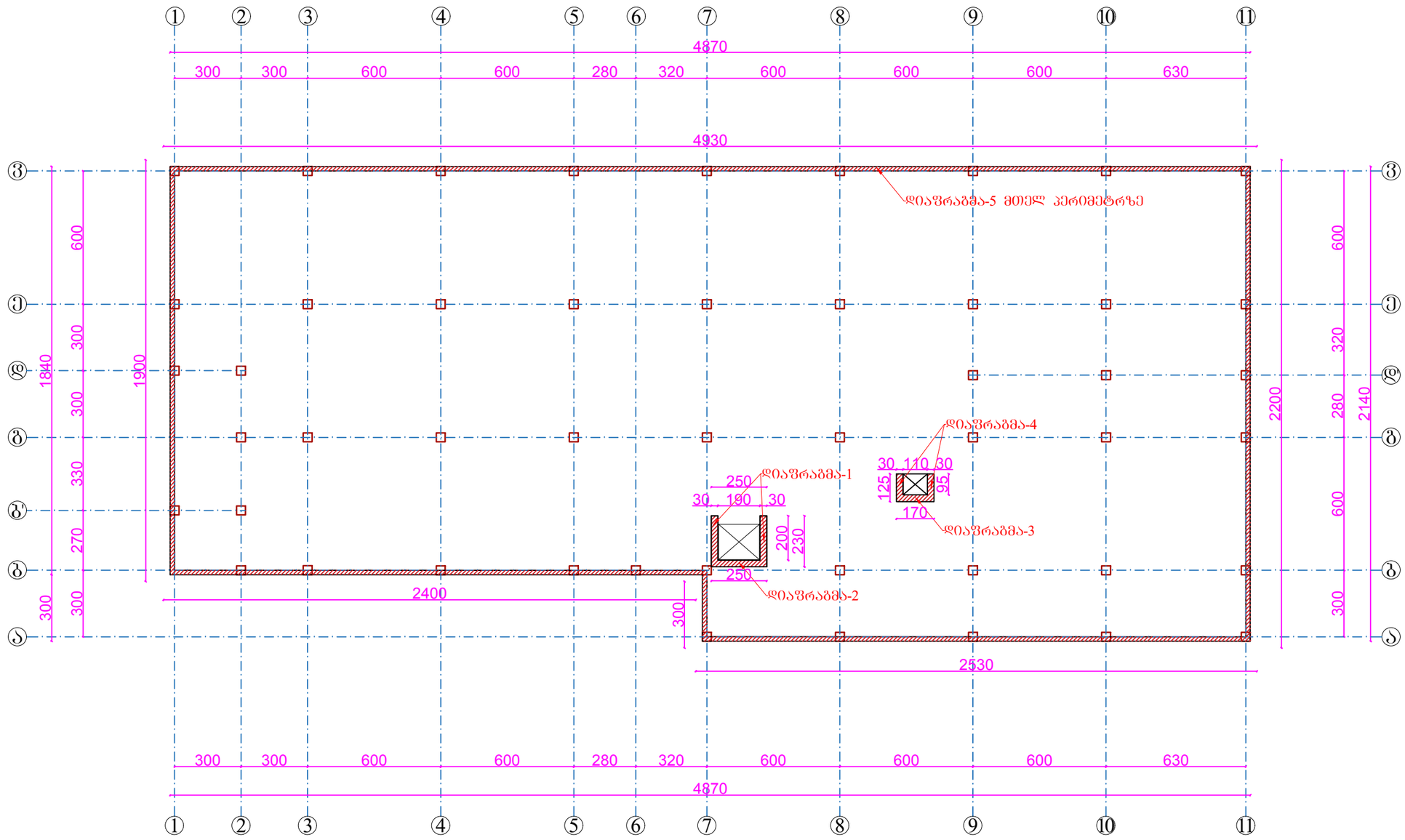

ექსპლიკაცია Explication

პირობითი აღნიშვნები Conditional Marks

შენიშვნა Note

პროექტის სახელწოდება Name of project

თანამდებობა Post	გვარი Surname	ხელმოწერა Signature
დირექტორი Director	ლ.იმედაძე L.Imedadze	
კონსტრუქტორი Constructor	ლ.იმედაძე L.Imedadze	
შემასრულა Executor	დ.იმედაძე D.Imedadze	
შემამოწმა Verified by	ლ.იმედაძე L.Imedadze	
მასშტაბი Scale	1:1000	
თარიღი Date	10.02.2019	
სტადია Stage		ფურცელი Page
		კ-10

დიაფრაგმა-1
გეომეტრიული ზომები

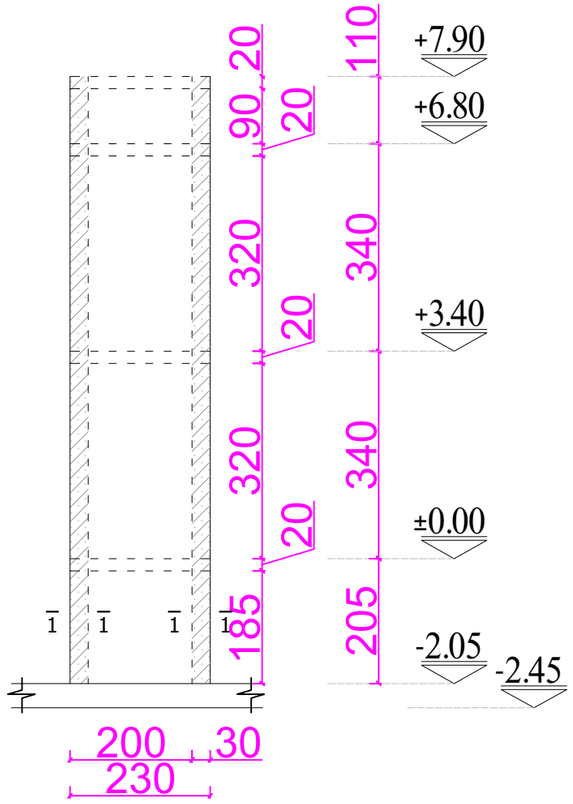

დიაფრაგმა-1
ძირითადი არმატურის ბადე

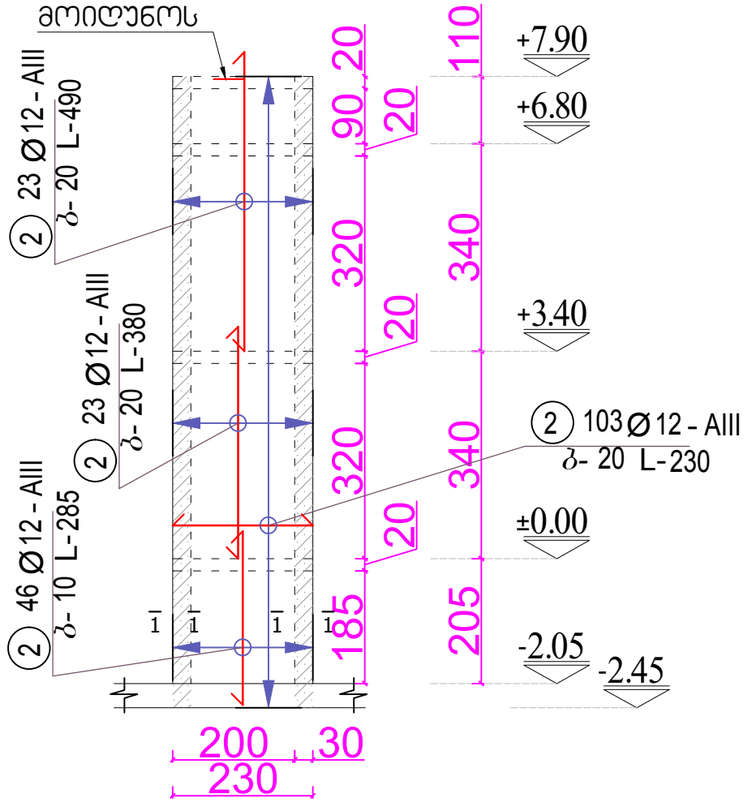

1 - 1

დიაფრაგმა-1
მოჩარჩოება

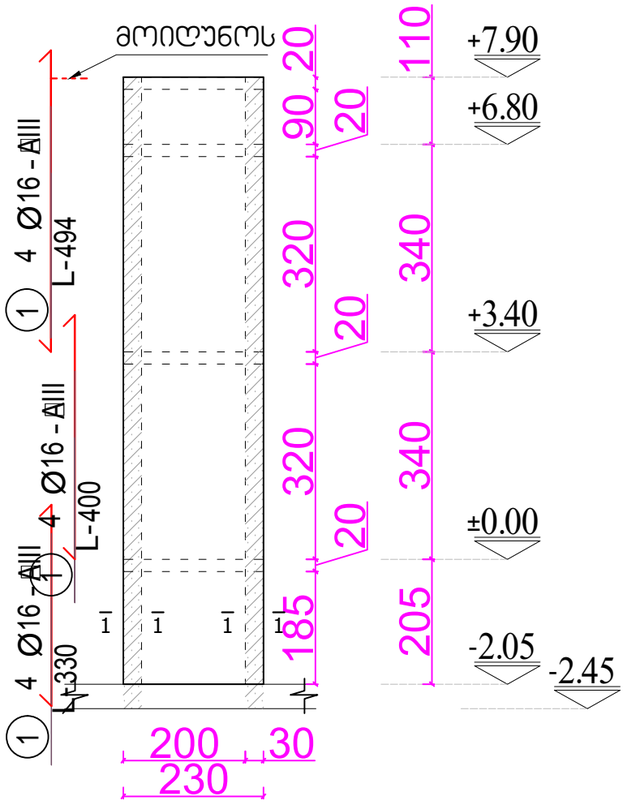

დიაფრადმა 1 არმატურისა და ბეტონის სპეციფიკაცია ერთ ელემენტზე											
არმატურის სპეციფიკაცია					არმატურის ამოწაკრები						ბეტონი B 25
პოზ. #	Ø	L სმ.	n ც.	L n მ.	Ø	Σ Ln მ.	ერთეული მეტრს წონა კგ.	წონა კგ. A-I	A-III	V; მ.კუბ	
1	2	3	4	5	6	7	8	9	10	11	
1	Ø8 A-I			40	Ø8 A-III	40	0.395	15.80	639.228	6.9	
2	Ø12 A-III			631	Ø10 A-III		0.617				
3	Ø16 A-III			50	Ø12 A-III	631	0.888				
					Ø16 A-III	50	1.578				
					Ø20 A-III		2.466				
					Ø22 A-III		2.984				
					Ø25 A-III		3.853				
								Σ	655.03	6.9	
							n	2	1310.056	13.8	
									94.93	კგ./მ.კუბ	

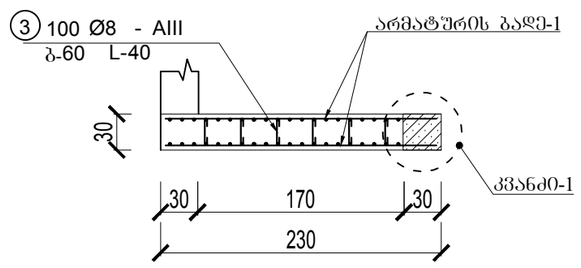

კვანძი-1

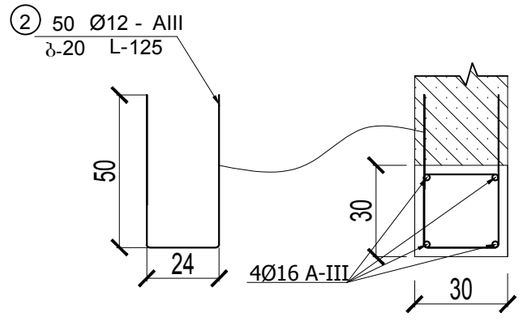

ბათუმი 2019 წ. Batumi 2019 year		ფორმატი A-3 Size A-3
დაკვეთა №		

შპს „ვეგა“ LTD "Vega"

ექსპლიკაცია Explication

პირობითი აღნიშვნები Conditional Marks

შენიშვნა Note

პროექტის სახელწოდება
Name of project

თანამდებობა Post	გვარი Surname	ხელმოწერა Signature
დირექტორი Director	ლ.იმედაძე L.Imedadze	
კონსტრუქტორი Constructor	ლ.იმედაძე L.Imedadze	
შემასრულა Executor	დ.იმედაძე D.Imedadze	
შეამოწმა Verified by	ლ.იმედაძე L.Imedadze	
მასშტაბი Scale	1:1000	
თარიღი Date	10.02.2019	
სტადია Stage		ფურცელი Page
		კ-11

დიაფრაგმა-2
გეომეტრიული ზომები

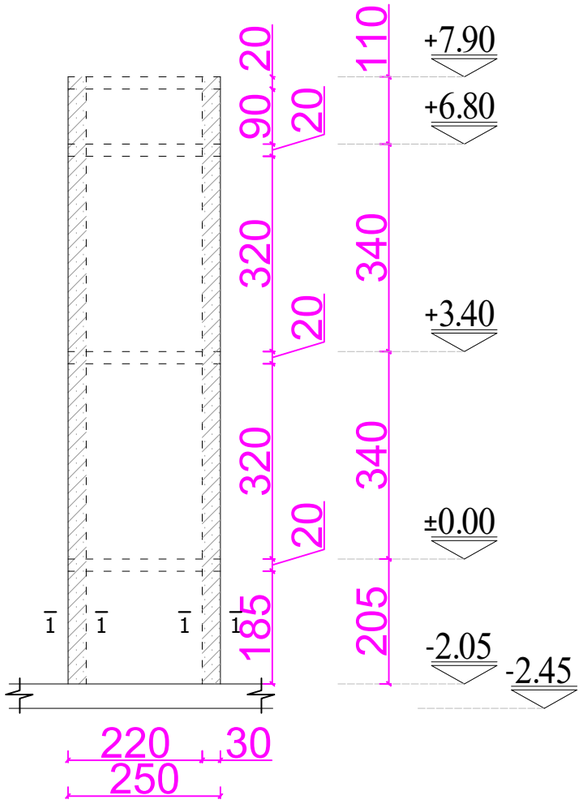

დიაფრაგმა-2ძირითადი
არმატურის ბადე

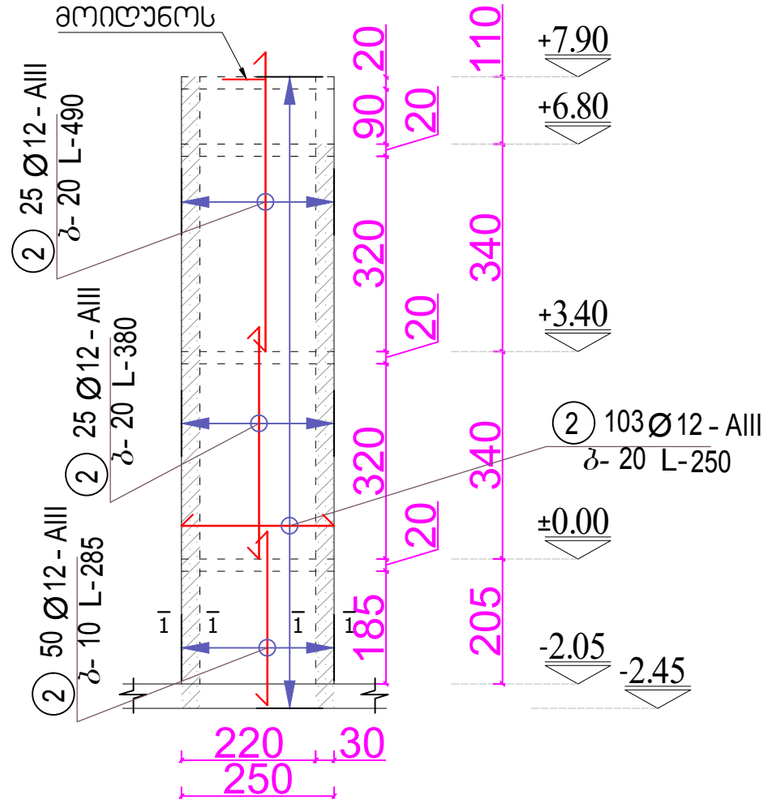

დიაფრაგმა-2
მოჩარჩოება

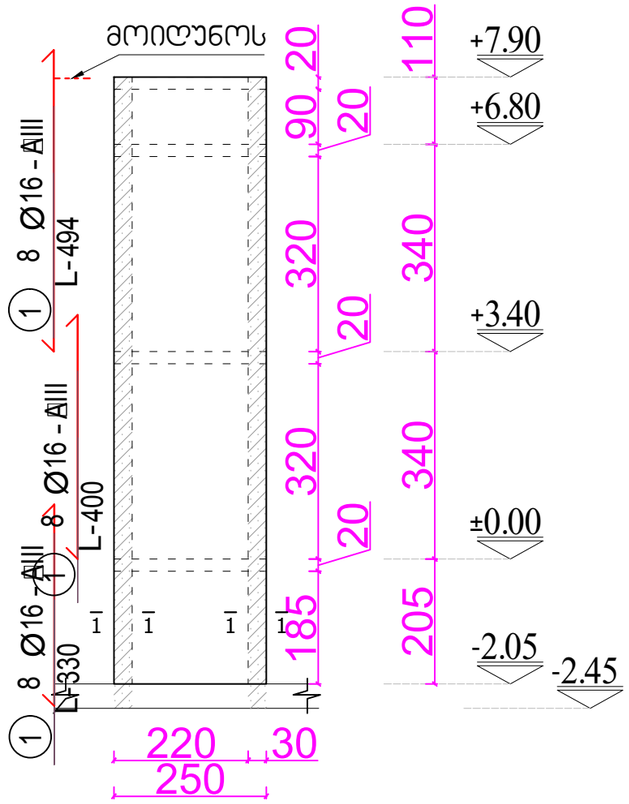

1 - 1

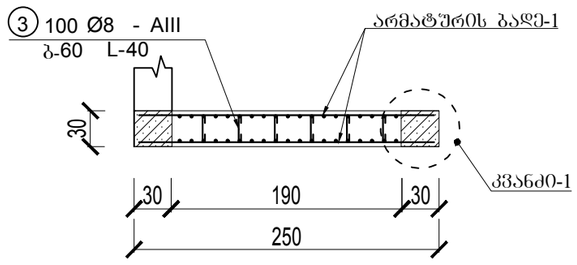

კვანძი-1

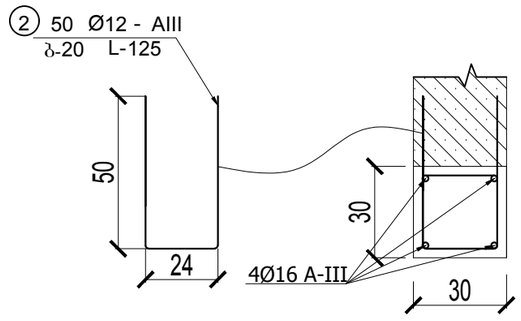

დიაფრაგმა 2 არმატურისა და ბეტონის სპეციფიკაცია ერთ ელემენტზე										
არმატურის სპეციფიკაცია					არმატურის ამონაკრები					ბეტონი B 25
								წონა კგ.		
პოზ. #	Ø	L სმ.	n ც.	L n მ.	Ø	Σ Ln მ.	გრძივი მეტრს წონა კგ.	A-I	A-III	V; მ.კუბ
1	2	3	4	5	6	7	8	9	10	11
1	Ø8 A-I			50	Ø8 A-III	50	0.395	19.75	745.86	7.5
2	Ø12 A-III			680	Ø10 A-III		0.617			
3	Ø16 A-III			90	Ø12 A-III	680	0.888			
					Ø16 A-III	90	1.578			
					Ø20 A-III		2.466			
					Ø22 A-III		2.984			
					Ø25 A-III		3.853			
							Σ	765.61		7.5
						n	1	765.61		7.5
								102.08		კგ./მ.კუბ

ბათუმი 2019 წ.
Batumi 2019 year
დაკვეთა №
ფორმატი A-3
Size A-3

შპს „ვეგა“ LTD "Vega"

ექსპლიკაცია Explication

პირობითი აღნიშვნები
Conditional Marks

შენიშვნა Note

პროექტის სახელწოდება
Name of project

თანამდებობა Post	გვარი Surname	ხელმოწერა Signature
დირექტორი Director	ლ.იმედაძე L.Imedadze	
კონსტრუქტორი Constructor	ლ.იმედაძე L.Imedadze	
შესრულა Executor	დ.იმედაძე D.Imedadze	
შეამოწმა Verified by	ლ.იმედაძე L.Imedadze	
მასშტაბი Scale	1:1000	
თარიღი Date	10.02.2019	
სტადია Stage	ფურცელი Page	
		კ-12

დიაფრაგმა-3
გეომეტრიული ზომები

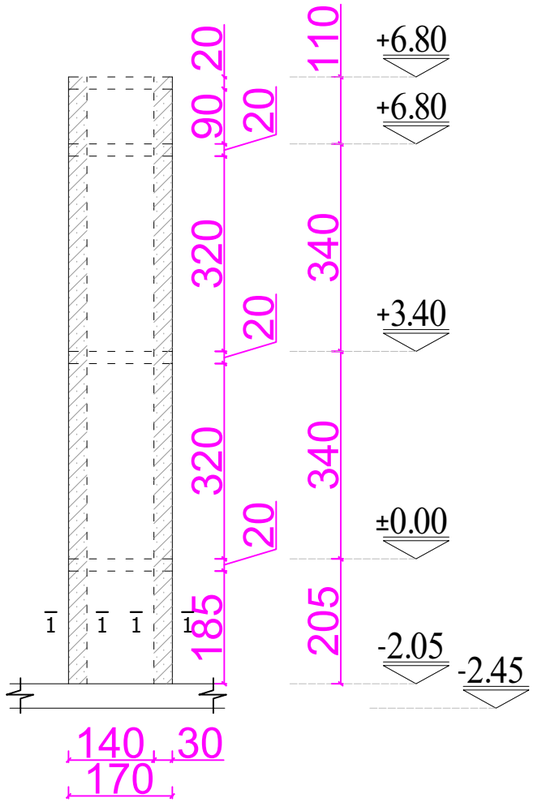

დიაფრაგმა-3 ძირითადი არმატურის ბადე

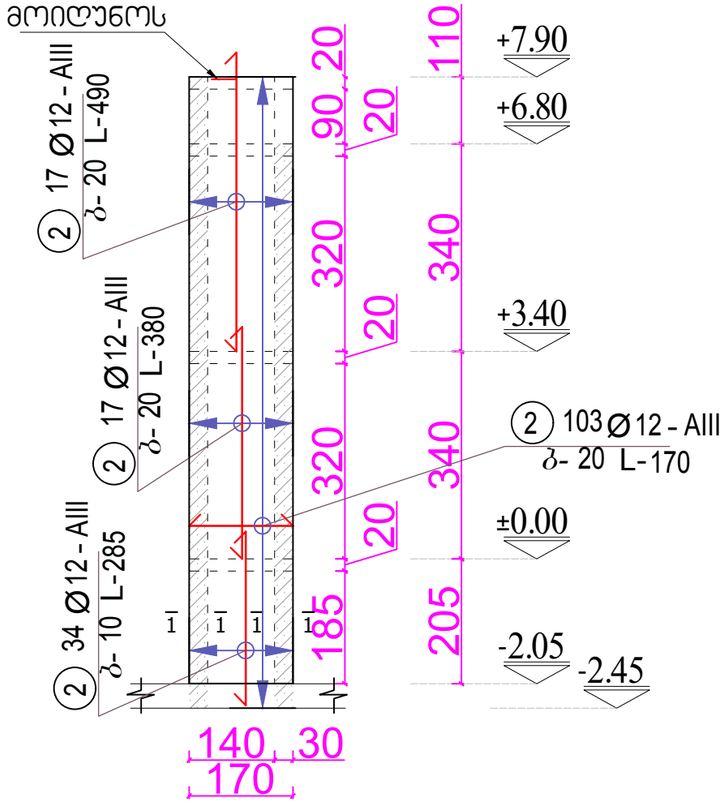

დიაფრაგმა-3 მოჩარჩოება

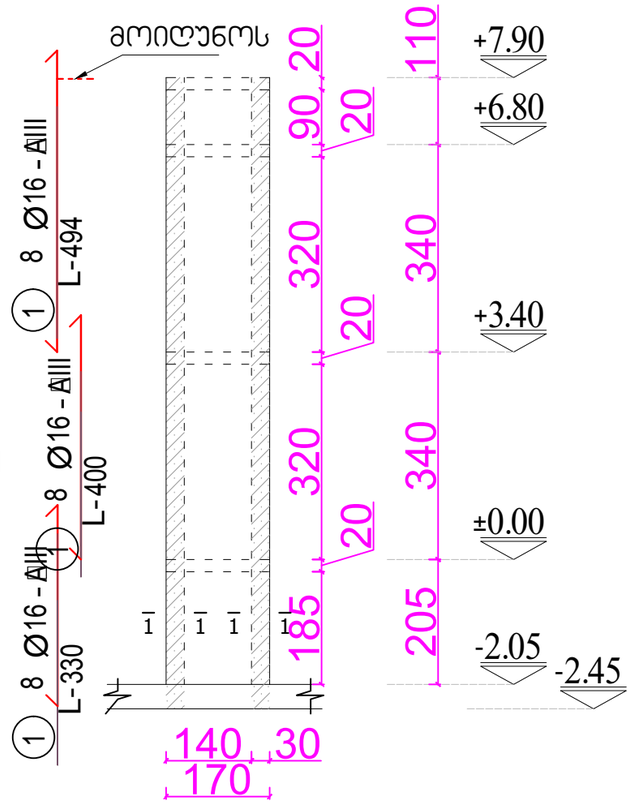

დიაფრაგმა 3 არმატურისა და ბეტონის სპეციფიკაცია ერთ ელემენტზე										
არმატურის სპეციფიკაცია					არმატურის ამონაკრები					ბეტონი B 25
პოზ. #	Ø	L სმ.	n ც.	L n მ.	Ø	Σ Ln მ.	ერთეული მეტრს წონა კგ.	წონა კგ. A-I	A-III	V; მ.კუბ
1	2	3	4	5	6	7	8	9	10	11
1	Ø8 A-I			30	Ø8 A-III	30	0.395	11.85	451.86	5.1
2	Ø12 A-III			420	Ø10 A-III		0.617			
3	Ø16 A-III			50	Ø12 A-III	420	0.888			
					Ø16 A-III	50	1.578			
					Ø20 A-III		2.466			
					Ø22 A-III		2.984			
					Ø25 A-III		3.853			
							Σ	463.71		5.1
						n	1	463.71		5.1
								90.92		კგ./მ.კუბ

1 - 1

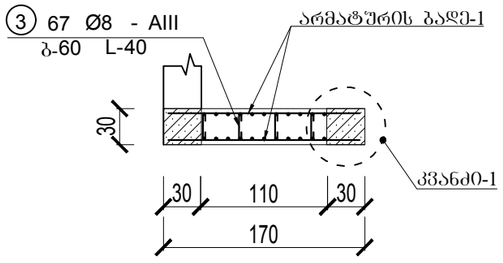

კვანძი-1

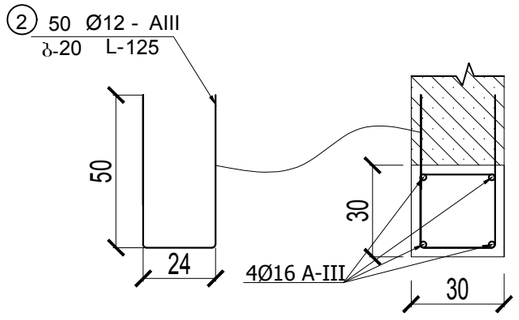

ბათუმი 2019 წ. Batumi 2019 year		ფორმატი A-3 Size A-3
დაკვეთა №		

შპს „ვეგა“ LTD "Vega"

ექსპლიკაცია Explication

პირობითი აღნიშვნები Conditional Marks

შენიშვნა Note

პროექტის სახელწოდება Name of project

თანამდებობა Post	გვარი Surname	ხელმოწერა Signature
დირექტორი Director	ლ.იმედაძე L.Imedadze	
კონსტრუქტორი Constructor	ლ.იმედაძე L.Imedadze	
შესრულა Executor	დ.იმედაძე D.Imedadze	
შეამოწმა Verified by	ლ.იმედაძე L.Imedadze	
მასშტაბი Scale	1:1000	
თარიღი Date	10.02.2019	
სტადია Stage		ფურცელი Page
		კ-13

დიაფრაგმა-4 გეომეტრიული ზომები

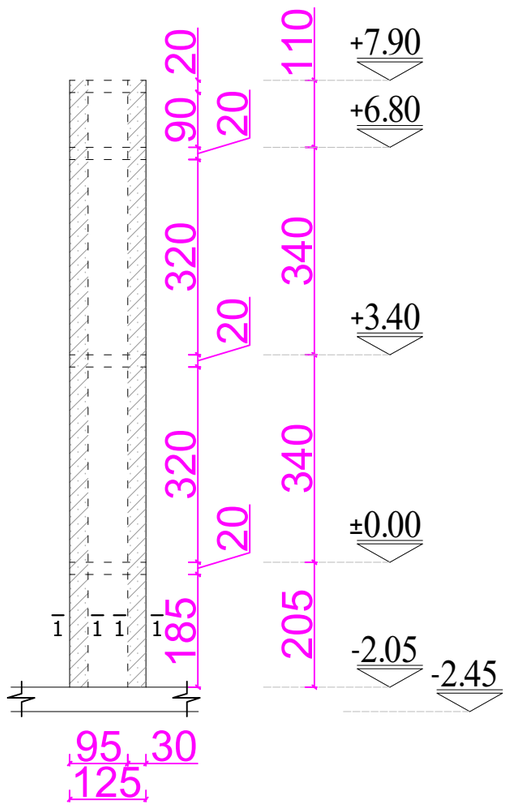

დიაფრაგმა-4 ძირითადი არმატურის ბადე

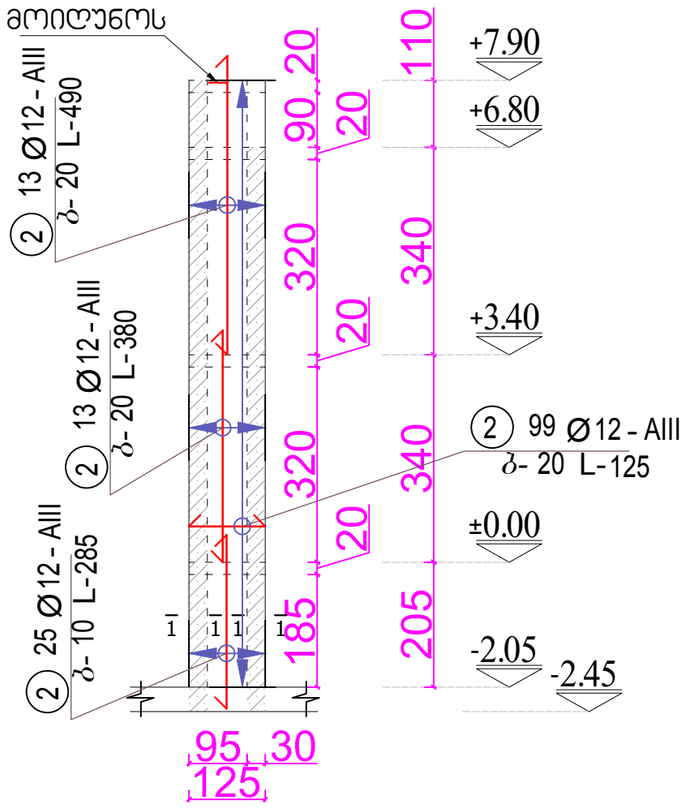

დიაფრაგმა-4 მოჩარჩოება

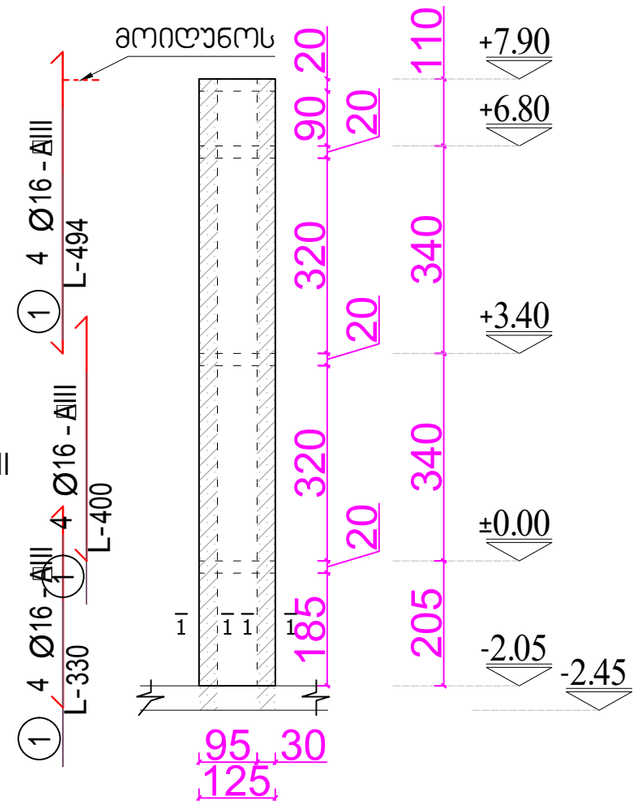

დიაფრაგმა 4 არმატურისა და ბეტონის სპეციფიკაცია ერთ ელემენტზე										
არმატურის სპეციფიკაცია					არმატურის ამონაკრები					ბეტონი B 25
პოზ. #	Ø	L სმ.	n ც.	L n მ.	Ø	Σ Ln მ.	გრძივი მეტრს წონა კგ.	წონა კგ. A-I	A-III	V; მ.კუბ
1	2	3	4	5	6	7	8	9	10	11
1	Ø8 A-I			24	Ø8 A-III	24	0.395	9.48	354.18	3.9
2	Ø12 A-III			310	Ø10 A-III		0.617			
3	Ø16 A-III			50	Ø12 A-III	310	0.888			
					Ø16 A-III	50	1.578			
					Ø20 A-III		2.466			
					Ø22 A-III		2.984			
					Ø25 A-III		3.853			
								Σ	363.66	3.9
							n	2	727.32	7.8
									93.25	კგ./მ.კუბ

1 - 1

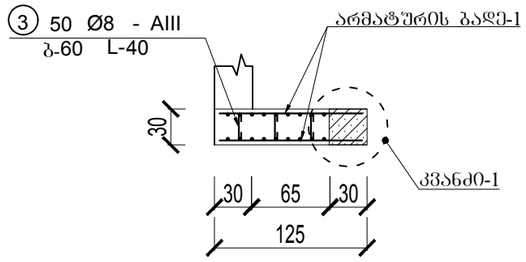

კვანძი-1

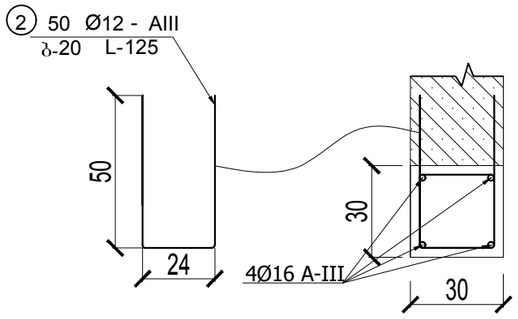

ბათუმი 2019 წ. Batumi 2019 year		ფორმატი A-3 Size A-3
დაკვეთა №		

შპს „ვეგა“ LTD "Vega"

ექსპლიკაცია Explication

პირობითი აღნიშვნები Conditional Marks

შენიშვნა Note

პროექტის სახელწოდება Name of project

თანამდებობა Post	გვარი Surname	ხელმოწერა Signature
დირექტორი Director	ლ.იმედაძე L.Imedadze	
კონსტრუქტორი Constructor	ლ.იმედაძე L.Imedadze	
შემსრულა Executor	დ.იმედაძე D.Imedadze	
შეამოწმა Verified by	ლ.იმედაძე L.Imedadze	
მასშტაბი Scale	1:1000	
თარიღი Date	10.02.2019	
სტადია Stage		ფურცელი Page
		ბ-14

დიაფრაგმა-5 გეომეტრიული ზომები მთელ პერიმეტრზე

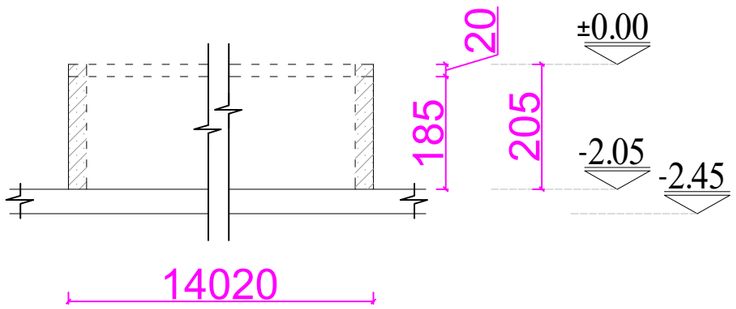

დიაფრაგმა-5 არმირების მოწყობის ფარგმენტი

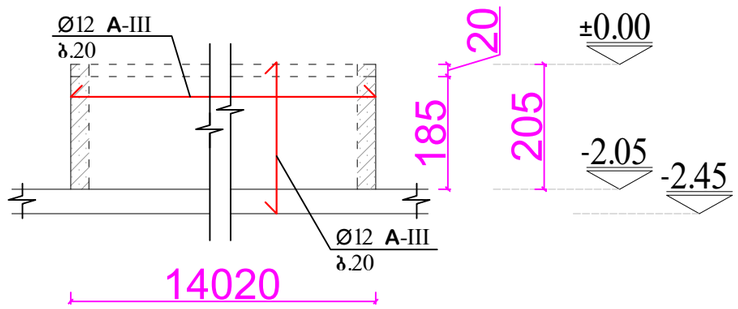

1 - 1

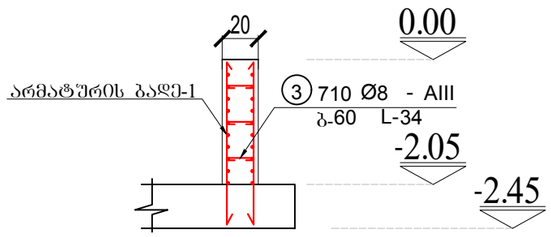

დიაფრადმა 5 არმატურისა და ბეტონის სპეციფიკაცია ერთ ელემენტზე										
არმატურის სპეციფიკაცია					არმატურის ამონაკრები					ბეტონი B 25
პოზ. #	Ø	L სმ.	n ც.	L n მ.	Ø	Σ L n მ.	გრძივი მეტრს წონა კგ.	წონა კგ. A-I	A-III	V; მ.კუბ
1	2	3	4	5	6	7	8	9	10	11
1	Ø8 A-I			490	Ø8 A-III	490	0.395	193.55	4839.6	52
2	Ø12 A-III			5450	Ø10 A-III		0.617			
					Ø12 A-III	5450	0.888			
					Ø16 A-III		1.578			
					Ø20 A-III		2.466			
					Ø22 A-III		2.984			
					Ø25 A-III		3.853			
								Σ	5033.15	52
							n	1	5033.15	52
									96.79	კგ./მ.კუბ

ბათუმი 2019 წ. Batumi 2019 year		ფორმატი A-3 Size A-3
დაკვეთა №		

შპს „ვეგა“ LTD "Vega"

ექსპლიკაცია Explication

პირობითი აღნიშვნები Conditional Marks

შენიშვნა Note

პროექტის სახელწოდება Name of project

თანამდებობა Post	გვარი Surname	ხელმოწერა Signature
დირექტორი Director	ლ.იმედაძე L.Imedadze	
კონსტრუქტორი Constructor	ლ.იმედაძე L.Imedadze	
შესრულა Executor	დ.იმედაძე D.Imedadze	
შეამოწმა Verified by	ლ.იმედაძე L.Imedadze	
მასშტაბი Scale	1:1000	
თარიღი Date	10.02.2019	
სტადია Stage		ფურცელი Page
		კ-15

ბათუმი 2019 წ. Batumi 2019 year	ფორმატი A-3 Size A-3
დაკვეთა №	

შპს „ვეგა“ LTD "Vega"

ДИАФРАГМЕБИС ГАНЛАГЕБИС ГЕГМА -2.05 НОШ.-ЗЕ

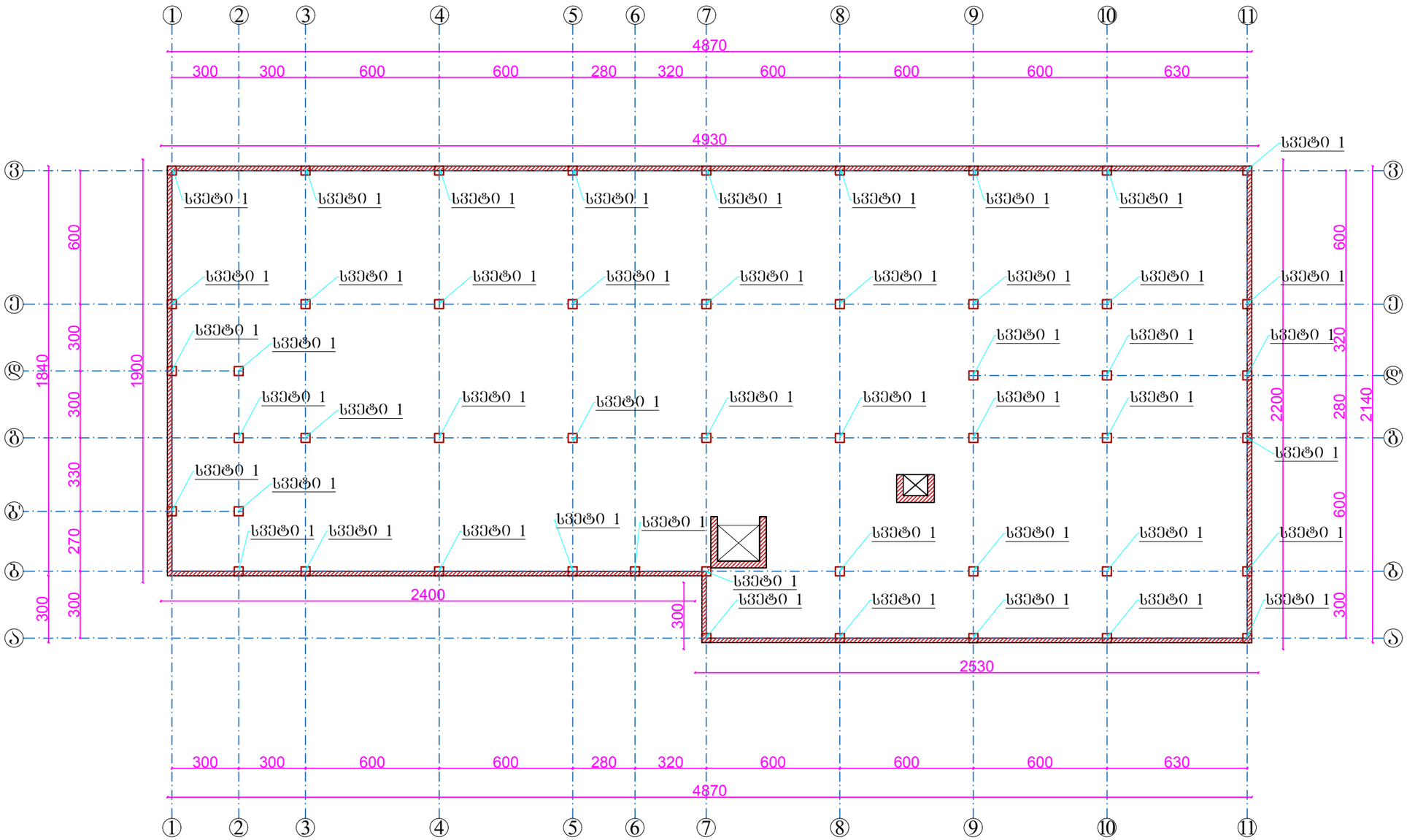

ექსპლიკაცია Explication

პირობითი აღნიშვნები Conditional Marks

შენიშვნა Note

პროექტის სახელწოდება Name of project

თანამდებობა Post	გვარი Surname	ხელმოწერა Signature
დირექტორი Director	ლ.იმედაძე L.Imedadze	
კონსტრუქტორი Constructor	ლ.იმედაძე L.Imedadze	
შემასრულა Executor	დ.იმედაძე D.Imedadze	
შეამოწმა Verified by	ლ.იმედაძე L.Imedadze	
მასშტაბი Scale	1:1000	
თარიღი Date	10.02.2019	
სტადია Stage		ფურცელი Page
		კ-16

სვეტი სვ-1

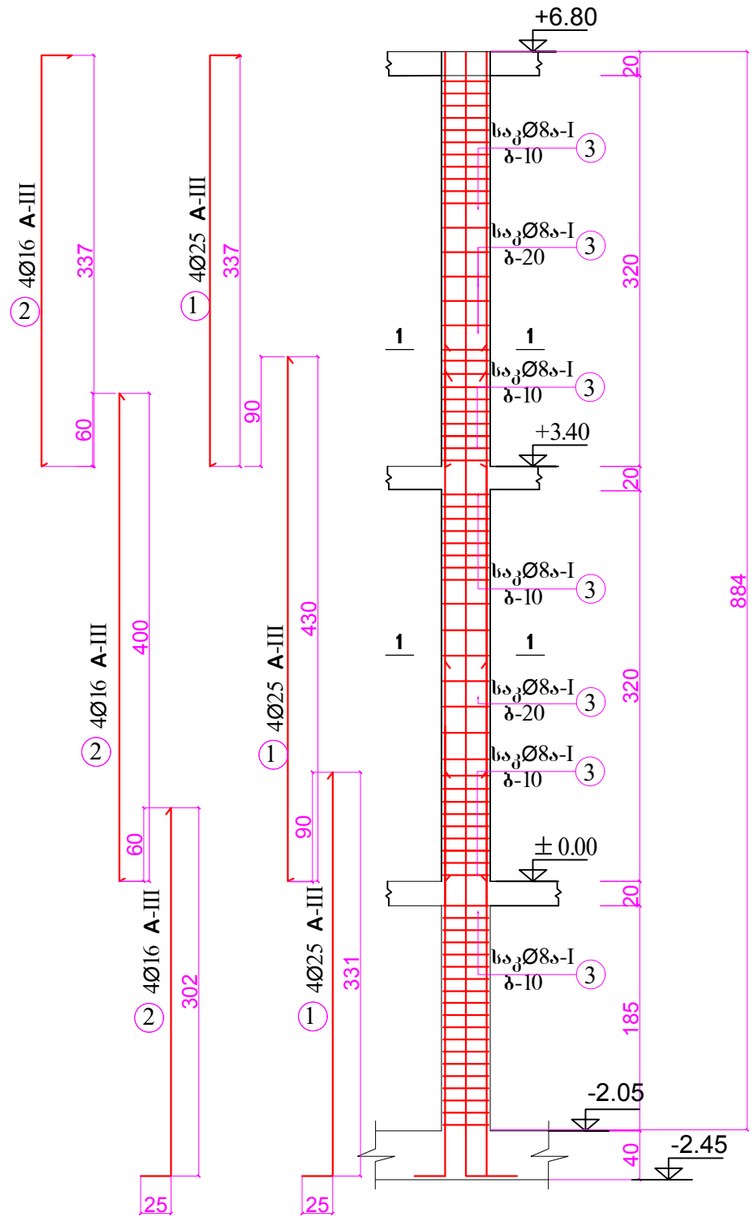

ჭრილი 1-1

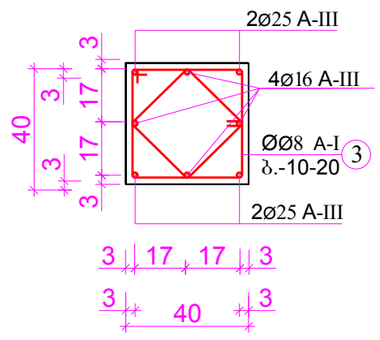

სვეტი 1 არმატურისა და ბეტონის სპეციფიკაცია ერთ ელემენტზე											
არმატურის სპეციფიკაცია					არმატურის ამონაკრები					ბეტონი B 25	
								წონა კგ.			
პოზ. #	Ø	L სმ.	n ც.	L n მ.	Ø	Σ Ln მ.	ერთეული მეტრის წონა კგ.	A-I	A-III	V; მ.კუბ	
1	2	3	4	5	6	7	8	9	10	11	
1	Ø25 A-III			48	Ø8 A-III	225	0.395	88.88	69.432	1.41	
2	Ø16 A-III			44	Ø10 A-III		0.617				
3	Ø8 A-I			225	Ø12 A-III		0.888				
					Ø16 A-III	44	1.578				
					Ø20 A-III		2.466				
					Ø22 A-III		2.984				
					Ø25 A-III	48	3.853		184.944		
							Σ		343.25	1.41	
						n	49		16819.30	69.09	
									243.44	კგ./მ.კუბ	

ბათუმი 2019 წ. Batumi 2019 year		ფორმატი A-3 Size A-3
დაკვეთა №		

შპს „ვეგა“ LTD "Vega"

ექსპლიკაცია Explication

პირობითი აღნიშვნები Conditional Marks

შენიშვნა Note

პროექტის სახელწოდება Name of project

თანამდებობა Post	გვარი Surname	ხელმოწერა Signature
დირექტორი Director	ლ.იმედაძე L.Imedadze	
კონსტრუქტორი Constructor	ლ.იმედაძე L.Imedadze	
შემასრულა Executor	დ.იმედაძე D.Imedadze	
შეამოწმა Verified by	ლ.იმედაძე L.Imedadze	
მასშტაბი Scale	1:1000	
თარიღი Date	10.02.2019	
სტადია Stage		ფურცელი Page
		ბ-17

	ბათუმი 2019 წ. Batumi 2019 year	ფორმატი A-3 Size A-3
	დაკვეთა №	

შპს „ვეგა“ LTD "Vega"

ექსპლიკაცია Explication

პირობითი აღნიშვნები Conditional Marks

შენიშვნა Note

პროექტის სახელწოდება Name of project

რ/ბ.-ის ფილის გეგმა ±0.00 ნიშ.-ზე
გეომეტრიული ზომები

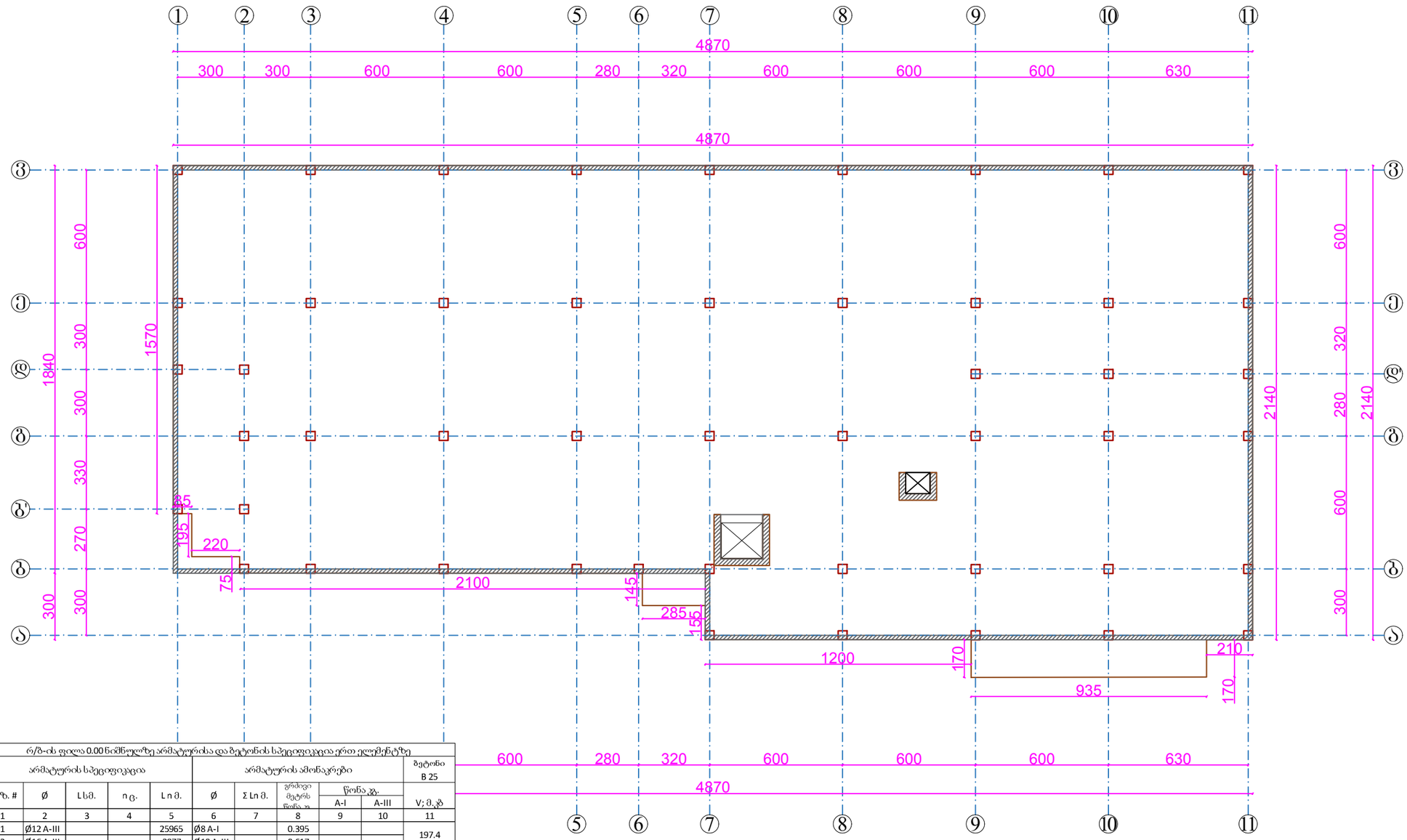

რ/ბ-ის ფილა 0.00 ნიშნულზე არმატურისა და ბეტონის სპეციფიკაცია ერთ ელემენტზე										
არმატურის სპეციფიკაცია					არმატურის ამონაკრები					ბეტონი B 25
პოზ. #	Ø	L სმ.	n ც.	L n მ.	Ø	Σ L n მ.	გრძივი მეტრს წონა კგ	წონა კგ. A-I	A-III	V; მ.კუბ
1	2	3	4	5	6	7	8	9	10	11
1	Ø12 A-III			25965	Ø8 A-I		0.395			197.4
2	Ø16 A-III			2977	Ø10 A-III		0.617			
					Ø12 A-III	25965	0.888		23056.92	
					Ø16 A-III	2977	1.578		4697.71	
					Ø20 A-III		2.466			
					Ø22 A-III		2.984			
					Ø25 A-III		3.853			
								Σ	27754.63	197.4
							n	1	27754.63	197.4
									140.60	კგ./მ.კუბ

თანამდებობა Post	გვარი Surname	ხელმოწერა Signature
დირექტორი Director	ლ.იმედაძე L.Imedadze	
კონსტრუქტორი Constructor	ლ.იმედაძე L.Imedadze	
შესრულა Executor	დ.იმედაძე D.Imedadze	
შეამოწმა Verified by	ლ.იმედაძე L.Imedadze	
მასშტაბი Scale	1:1000	
თარიღი Date	10.02.2019	
სტადია Stage		ფურცელი Page
		კ-18

ბათუმი 2019 წ. Batumi 2019 year	ფორმატი A-3 Size A-3
დაკვეთა №	

შპს „ვეგა“ LTD "Vega"

ექსპლიკაცია Explication

პირობითი აღნიშვნები Conditional Marks

შენიშვნა Note

პროექტის სახელწოდება Name of project

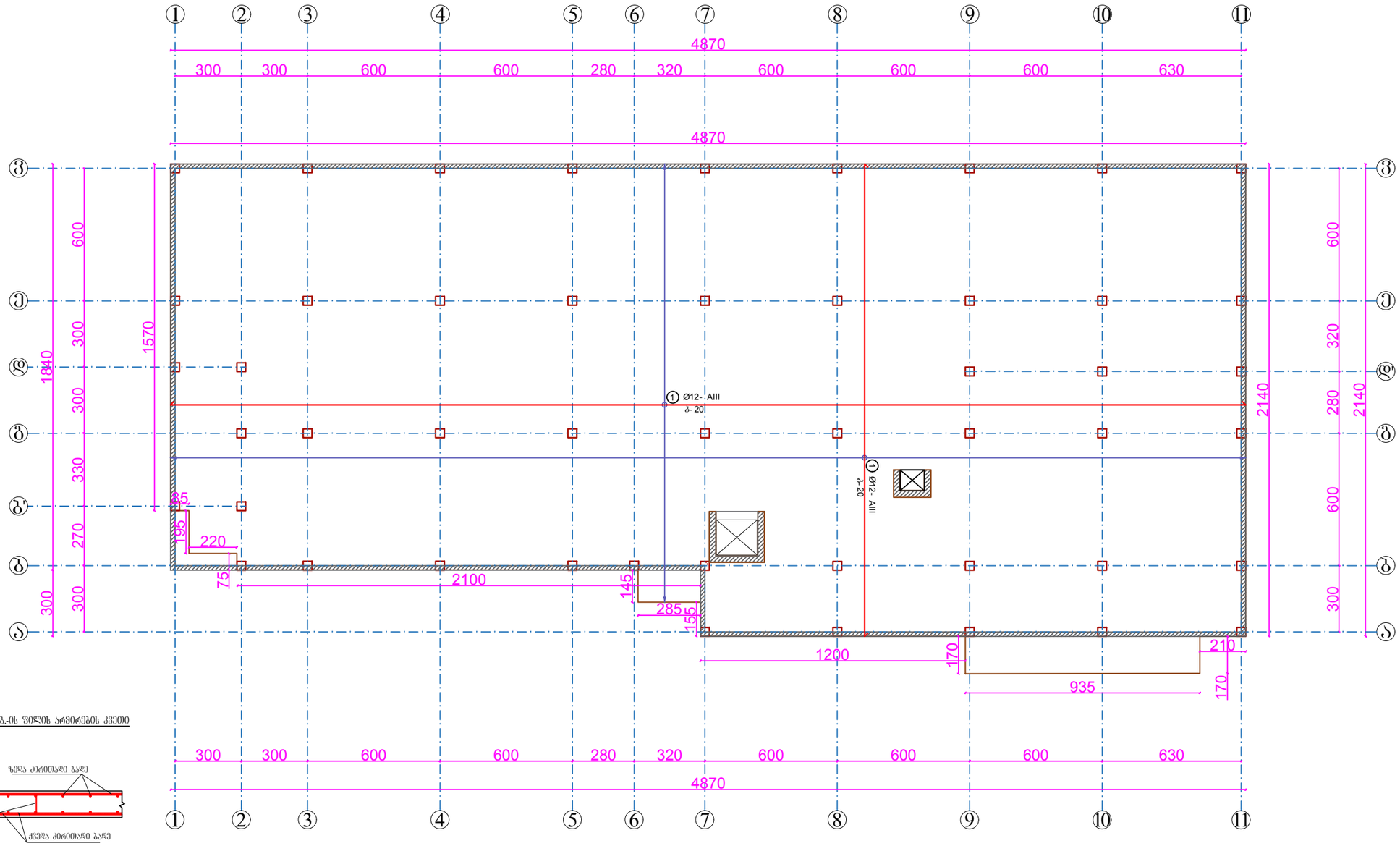

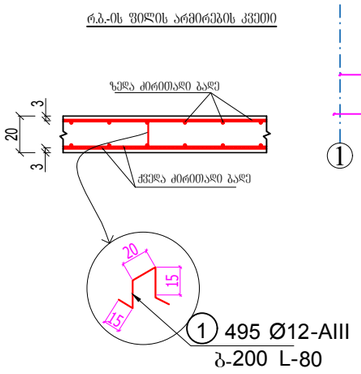

თანამდებობა Post	გვარი Surname	ხელმოწერა Signature
დირექტორი Director	ლ.იმედაძე L.Imedadze	
კონსტრუქტორი Constructor	ლ.იმედაძე L.Imedadze	
შესრულა Executor	დ.იმედაძე D.Imedadze	
შეამოწმა Verified by	ლ.იმედაძე L.Imedadze	
მასშტაბი Scale	1:1000	
თარიღი Date	10.02.2019	
სტადია Stage		ფურცელი Page
		ბ-19

ბათუმი 2019 წ. Batumi 2019 year	ფორმატი A-3 Size A-3
დაკვეთა №	

შპს „ვეგა“ LTD "Vega"

ექსპლიკაცია Explication

პირობითი აღნიშვნები Conditional Marks

შენიშვნა Note

პროექტის სახელწოდება Name of project

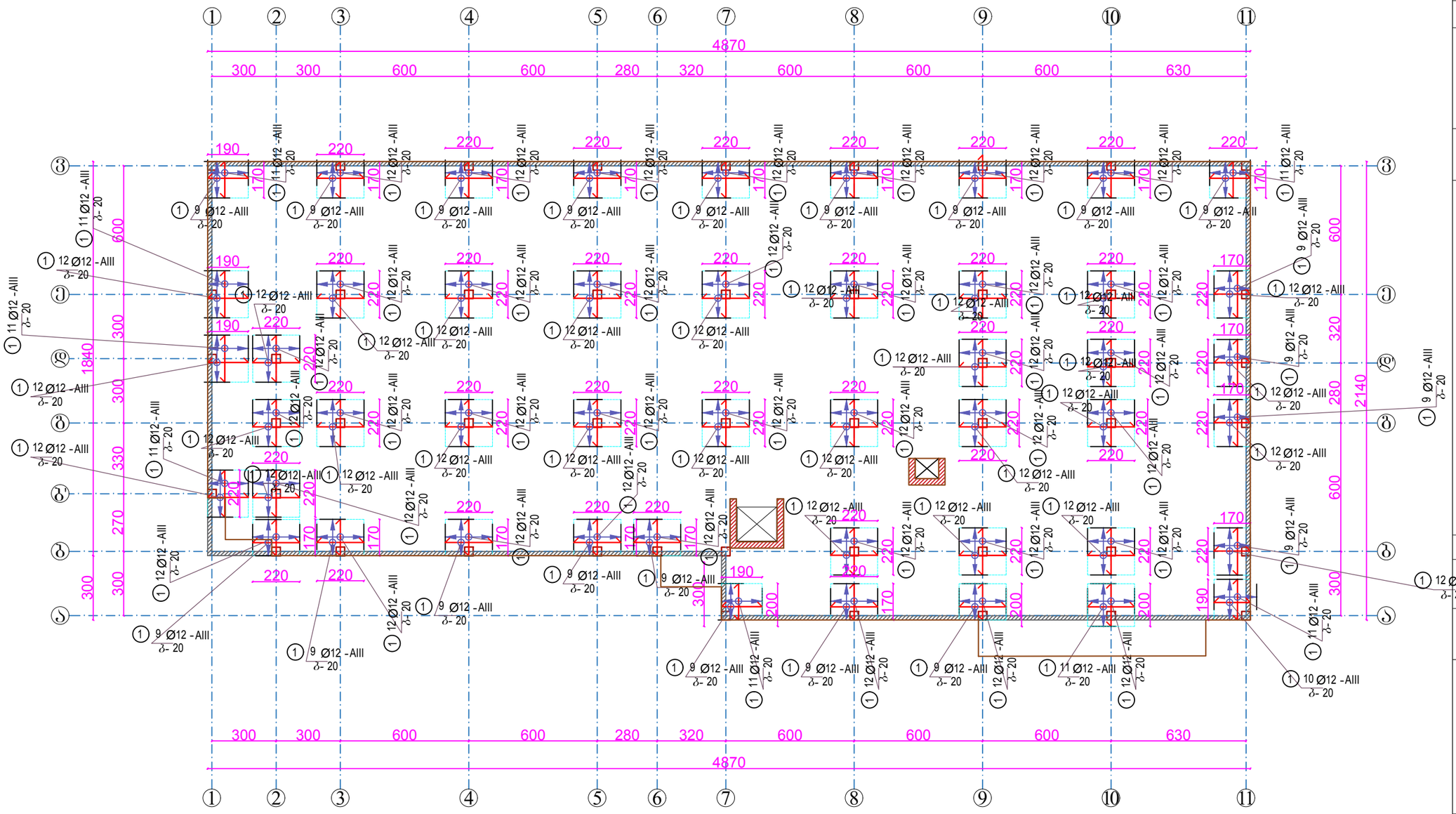

თანამდებობა Post	გვარი Surname	ხელმოწერა Signature
დირექტორი Director	ლ.იმედაძე L.Imedadze	
კონსტრუქტორი Constructor	ლ.იმედაძე L.Imedadze	
შემასრულა Executor	დ.იმედაძე D.Imedadze	
შემამოწმა Verified by	ლ.იმედაძე L.Imedadze	
მასშტაბი Scale	1:1000	
თარიღი Date	10.02.2019	
სტადია Stage		ფურცელი Page
		კ-20

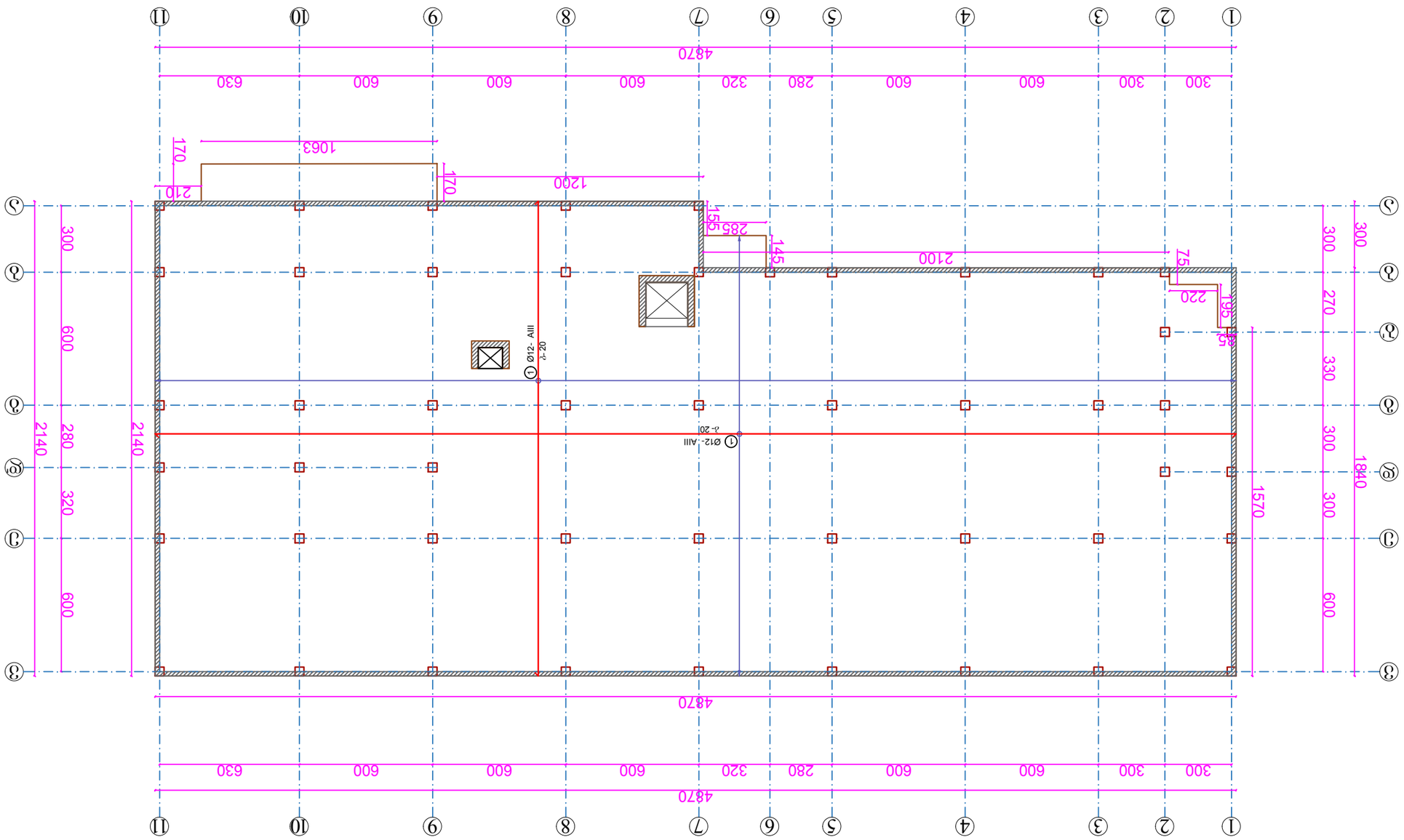

ძ/ა-ის ფილის ± 0.00 ნიშ.-ზე
კონსტრუქციის ელემენტების ასაღები

ავტორის ხელმოწერა Signature	გვარი Surname	პოსტი Post	
	L.Imedadze	Director დირექტორი	
	L.Imedadze	Constructor კონსტრუქტორი	
	D.Imedadze	Executor შემსრულებელი	
	L.Imedadze	Verified by შემმოწმებელი	

ეტაპი Stage	
ფურცლის Page	ა-21

ავტორსუფლება Copyright	„ვეგა“ LTD "Vega" ბათუმი 2019 წ. Batumi 2019 year
ფურცლის ზომა Size A-3	ფურცლის №
Note	
Name of project	
Explication	
Conditional Marks	
Scale	1:1000
Date	10.02.2019

ბათუმი 2019 წ. Batumi 2019 year	ფორმატი A-3 Size A-3
დაკვეთა №	

შპს „ვეგა“ LTD "Vega"

ექსპლიკაცია Explication

პირობითი აღნიშვნები Conditional Marks

შენიშვნა Note

პროექტის სახელწოდება Name of project

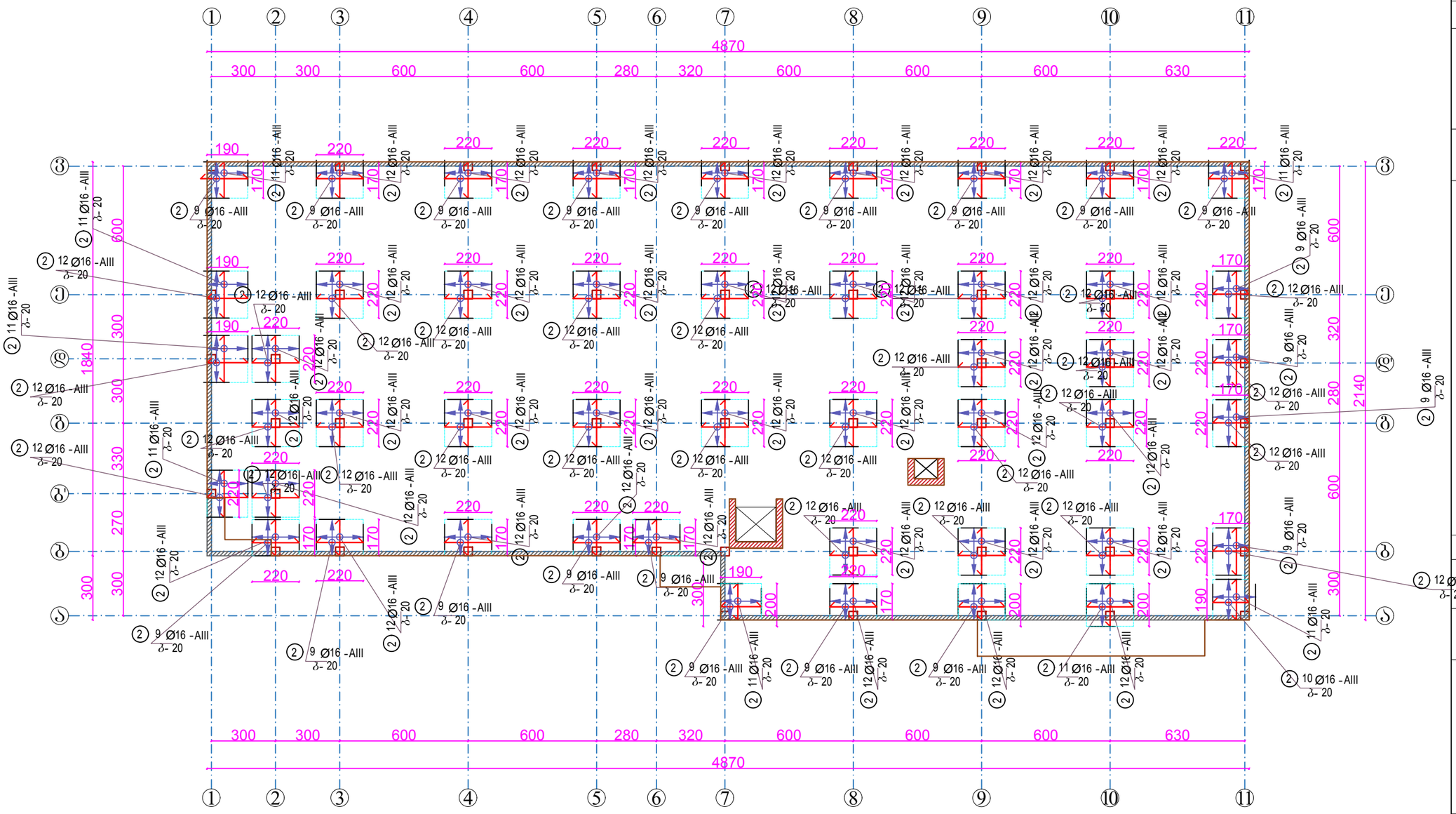

თანამდებობა Post	გვარი Surname	ხელმოწერა Signature
დირექტორი Director	ლ.იმედაძე L.Imedadze	
კონსტრუქტორი Constructor	ლ.იმედაძე L.Imedadze	
შემსრულა Executor	დ.იმედაძე D.Imedadze	
შეამოწმა Verified by	ლ.იმედაძე L.Imedadze	
მასშტაბი Scale	1:1000	
თარიღი Date	10.02.2019	
სტადია Stage		ფურცელი Page
		კ-22

ბათუმი 2019 წ. Batumi 2019 year	ფორმატი A-3 Size A-3
დაკვეთა №	

შპს „ვეგა“ LTD "Vega"

ექსპლიკაცია Explication

პირობითი აღნიშვნები Conditional Marks

შენიშვნა Note

პროექტის სახელწოდება Name of project

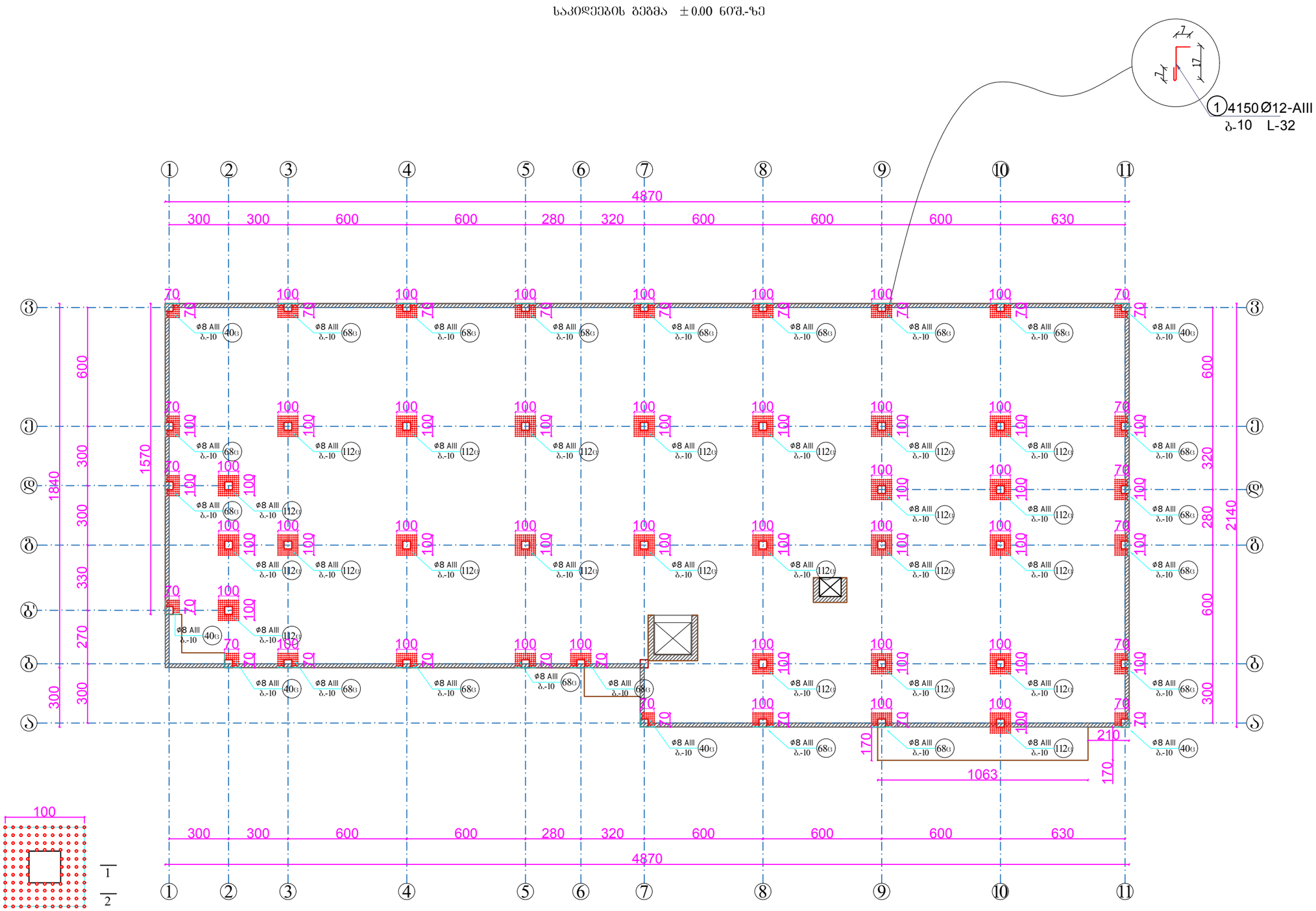

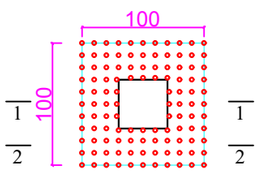

1 - 1

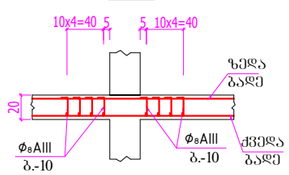

2 - 2

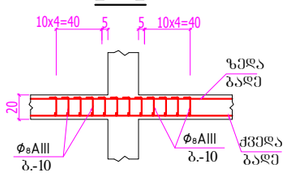

თანამდებობა Post	გვარი Surname	ხელმოწერა Signature
დირექტორი Director	ლ.იმედაძე L.Imedadze	
კონსტრუქტორი Constructor	ლ.იმედაძე L.Imedadze	
შესრულა Executor	დ.იმედაძე D.Imedadze	
შეამოწმა Verified by	ლ.იმედაძე L.Imedadze	
მასშტაბი Scale	1:1000	
თარიღი Date	10.02.2019	
სტადია Stage		ფურცელი Page
		კ-23

ბათუმი 2019 წ. Batumi 2019 year		ფორმატი A-3 Size A-3
დაკვეთა №		

შპს „ვეგა“ LTD "Vega"

ექსპლიკაცია Explication

პირობითი აღნიშვნები Conditional Marks

შენიშვნა Note

პროექტის სახელწოდება Name of project

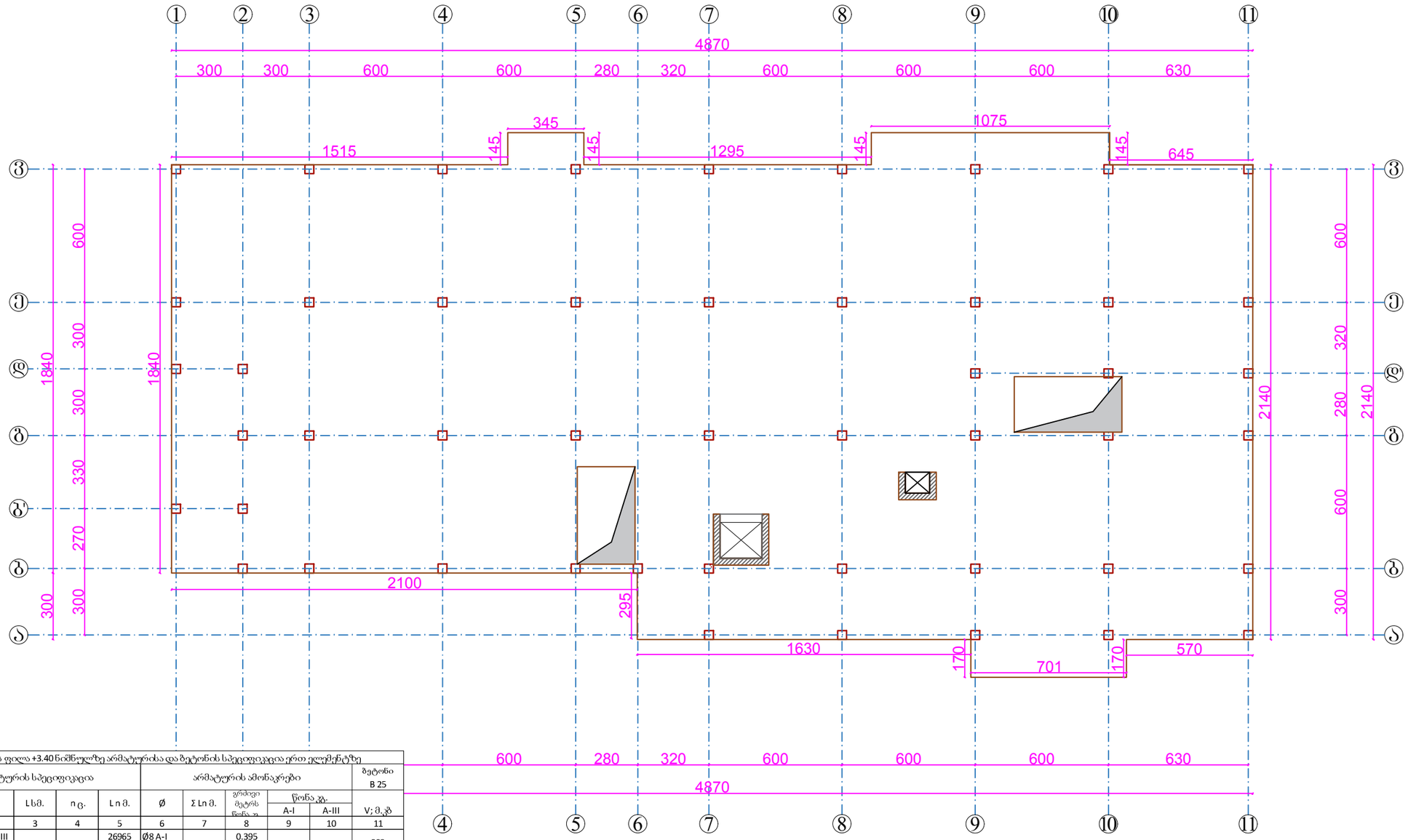

რ/ბ-ის ფილა +3.40 ნიშნულზე არმატურისა და ბეტონის სპეციფიკაცია ერთ ელემენტზე									
არმატურის სპეციფიკაცია					არმატურის ამონაკრები				ბეტონი B 25
პოზ. #	Ø	L სმ.	n ც.	L n მ.	Ø	Σ L n მ.	ერთეული მეტრის წონა, კგ.	წონა, კგ. A-I	A-III	V; მ.კუბ
1	2	3	4	5	6	7	8	9	10	11
1	Ø12 A-III			26965	Ø8 A-I		0.395			203
2	Ø20 A-III			2200	Ø10 A-III		0.617			
					Ø12 A-III	26965	0.888		23944.92	
					Ø16 A-III		1.578			
					Ø20 A-III	2200	2.466		5425.20	
					Ø22 A-III		2.984			
					Ø25 A-III		3.853			
								Σ	29370.12	203
							n	1	29370.12	203
									144.68	კგ./მ.კუბ

თანამდებობა Post	გვარი Surname	ხელმოწერა Signature
დირექტორი Director	ლ.იმედაძე L.Imedadze	
კონსტრუქტორი Constructor	ლ.იმედაძე L.Imedadze	
შემასრულა Executor	დ.იმედაძე D.Imedadze	
შემოწმა Verified by	ლ.იმედაძე L.Imedadze	
მასშტაბი Scale	1:1000	
თარიღი Date	10.02.2019	
სტადია Stage	ფურცელი Page	
		პ-24

ბათუმი 2019 წ. Batumi 2019 year		ფორმატი A-3 Size A-3
	დაკვეთა №	

შპს „ვეგა“ LTD "Vega"

ექსპლიკაცია Explication

პირობითი აღნიშვნები Conditional Marks

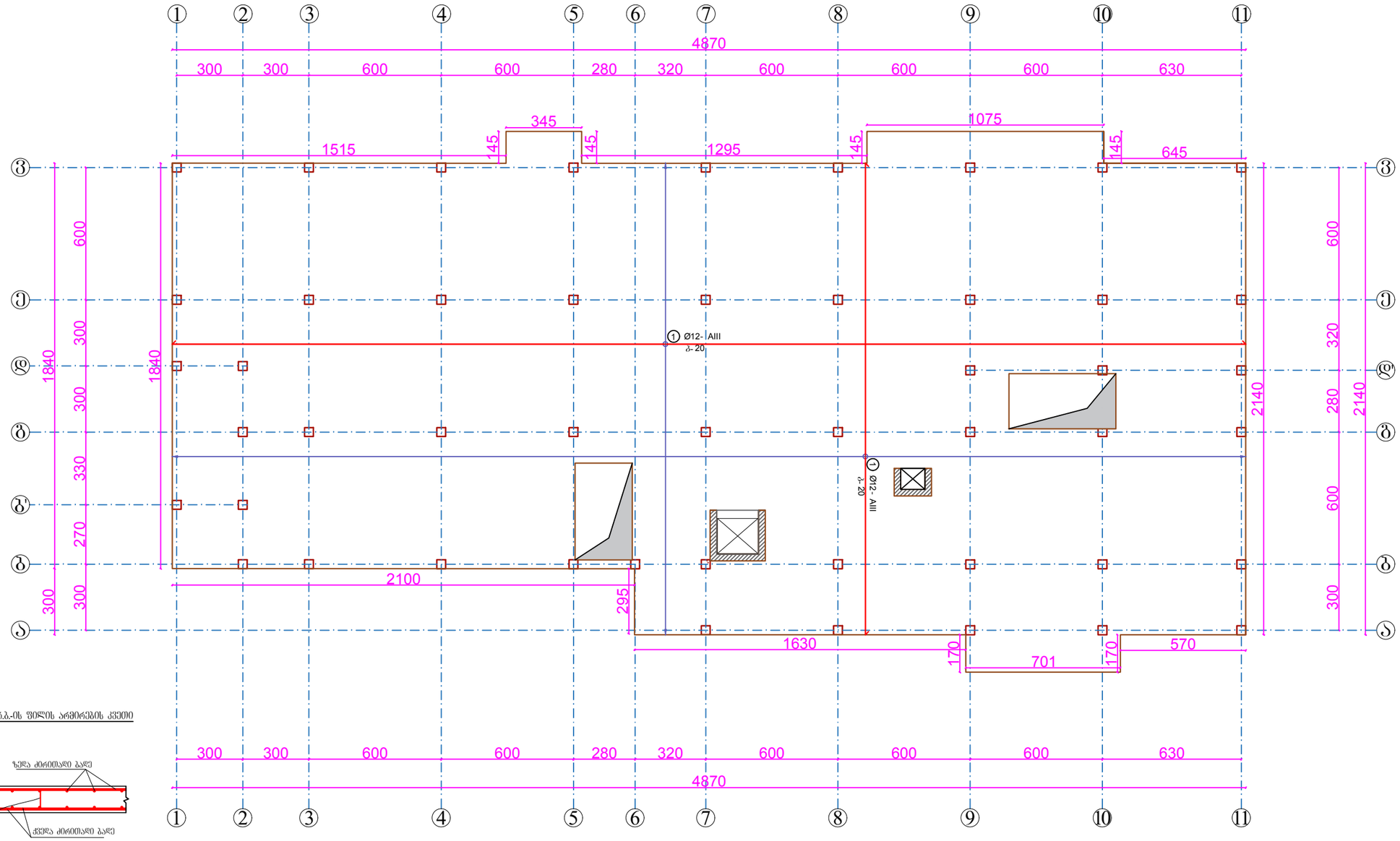

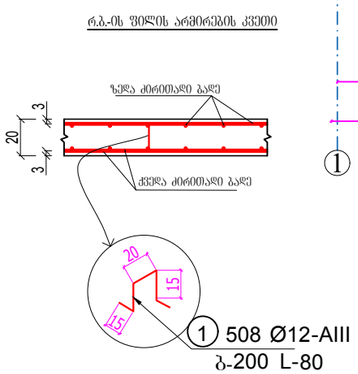

შენიშვნა Note

პროექტის სახელწოდება Name of project

თანამდებობა Post	გვარი Surname	ხელმოწერა Signature
დირექტორი Director	ლ.იმედაძე L.Imedadze	
კონსტრუქტორი Constructor	ლ.იმედაძე L.Imedadze	
შესრულა Executor	დ.იმედაძე D.Imedadze	
შეამოწმა Verified by	ლ.იმედაძე L.Imedadze	
მასშტაბი Scale	1:1000	
თარიღი Date	10.02.2019	
სტადია Stage		ფურცელი Page
		ბ-25

ბათუმი 2019 წ. Batumi 2019 year	ფორმატი A-3 Size A-3
დაკვეთა №	

შპს „ვეგა“ LTD "Vega"

ექსპლიკაცია Explication

პირობითი აღნიშვნები Conditional Marks

შენიშვნა Note

პროექტის სახელწოდება Name of project

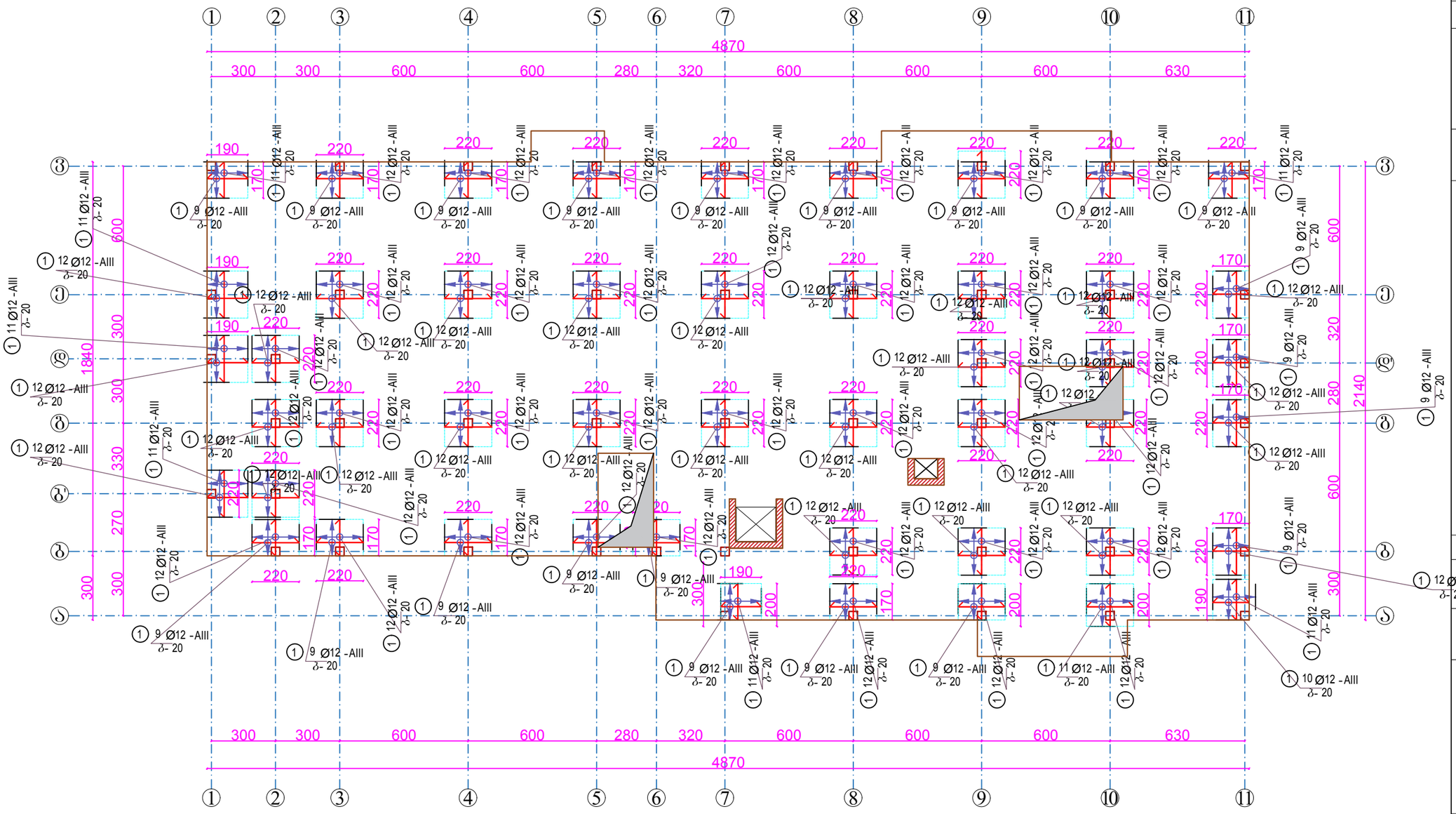

თანამდებობა Post	გვარი Surname	ხელმოწერა Signature
დირექტორი Director	ლ.იმედაძე L.Imedadze	
კონსტრუქტორი Constructor	ლ.იმედაძე L.Imedadze	
შემსრულა Executor	დ.იმედაძე D.Imedadze	
შეამოწმა Verified by	ლ.იმედაძე L.Imedadze	
მასშტაბი Scale	1:1000	
თარიღი Date	10.02.2019	
სტადია Stage		ფურცელი Page
		ბ-26

ბათუმი 2019 წ. Batumi 2019 year		ფორმატი A-3 Size A-3
დაკვეთა №		

შპს „ვეგა“ LTD "Vega"

ექსპლიკაცია Explication

პირობითი აღნიშვნები Conditional Marks

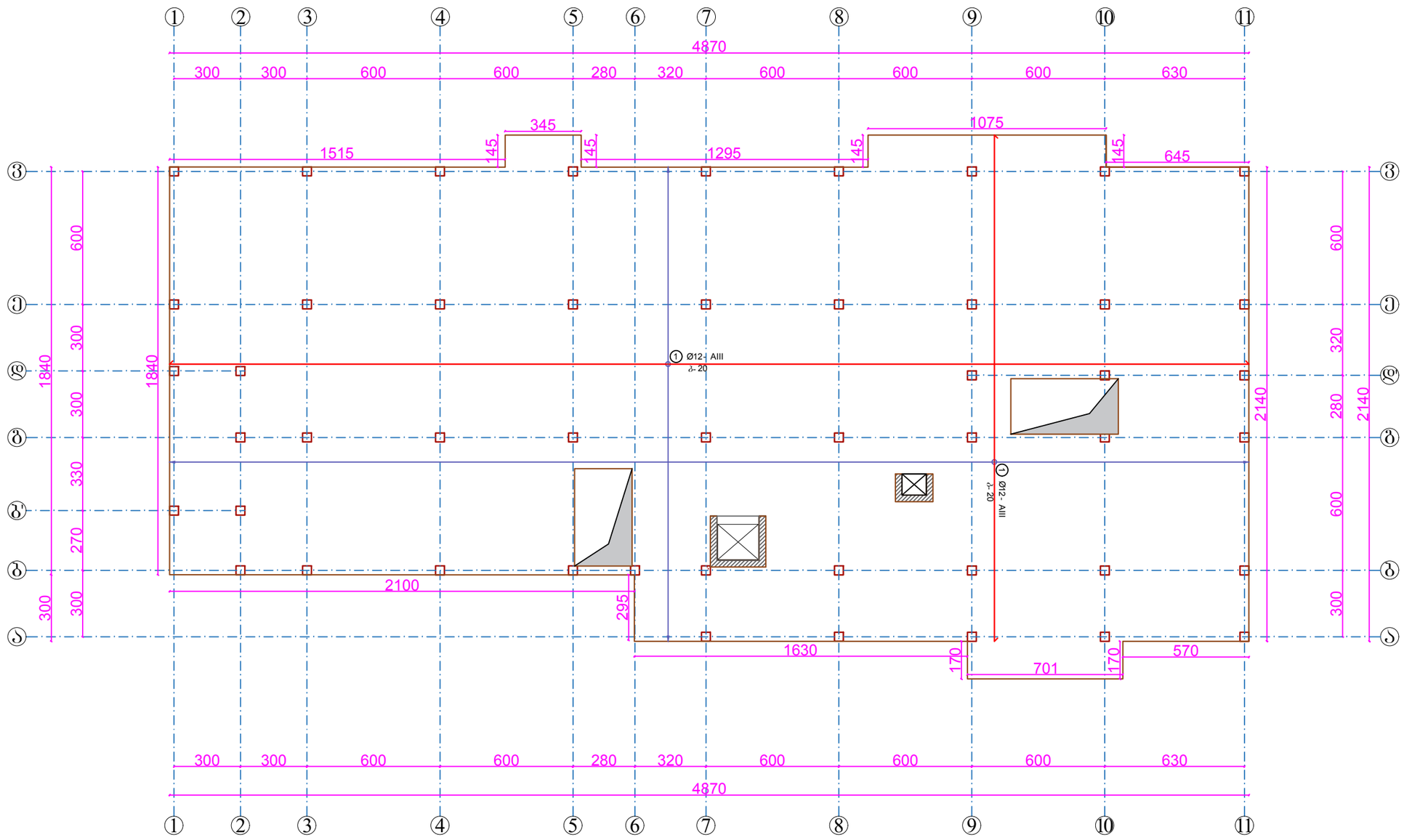

შენიშვნა Note

პროექტის სახელწოდება Name of project

თანამდებობა Post	გვარი Surname	ხელმოწერა Signature
დირექტორი Director	ლ.იმედაძე L.Imedadze	
კონსტრუქტორი Constructor	ლ.იმედაძე L.Imedadze	
შემასრულა Executor	დ.იმედაძე D.Imedadze	
შემამოწმა Verified by	ლ.იმედაძე L.Imedadze	
მასშტაბი Scale	1:1000	
თარიღი Date	10.02.2019	
სტადია Stage		ფურცელი Page
		ბ-27

ბათუმი 2019 წ. Batumi 2019 year	ფორმატი A-3 Size A-3
დაკვეთა №	

შპს „ვეგა“ LTD "Vega"

ექსპლიკაცია Explication

პირობითი აღნიშვნები Conditional Marks

შენიშვნა Note

პროექტის სახელწოდება Name of project

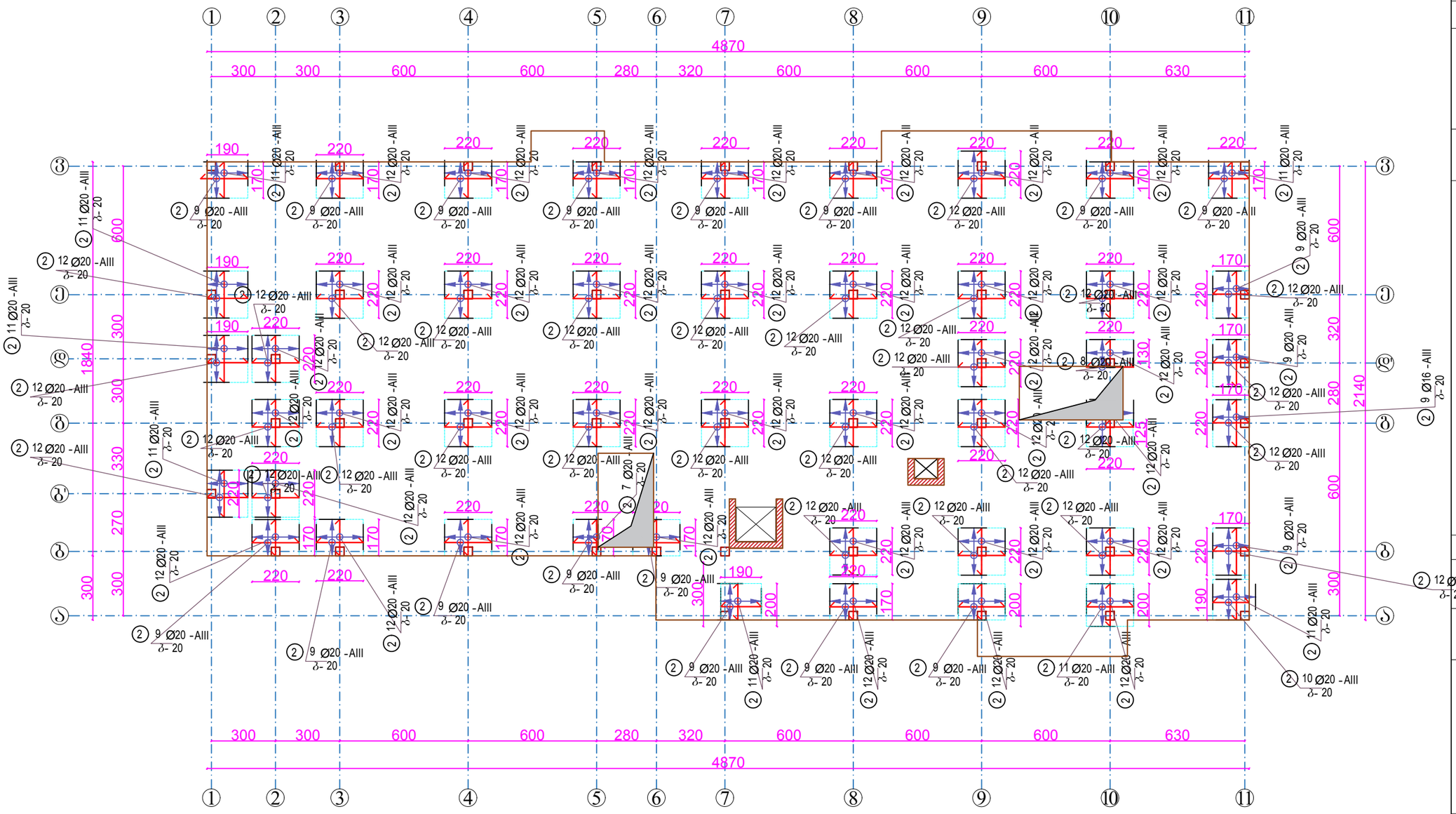

თანამდებობა Post	გვარი Surname	ხელმოწერა Signature
დირექტორი Director	ლ.იმედაძე L.Imedadze	
კონსტრუქტორი Constructor	ლ.იმედაძე L.Imedadze	
შემასრულა Executor	დ.იმედაძე D.Imedadze	
შეამოწმა Verified by	ლ.იმედაძე L.Imedadze	
მასშტაბი Scale	1:1000	
თარიღი Date	10.02.2019	
სტადია Stage		შეფცელი Page
		კ-28

ბათუმი 2019 წ. Batumi 2019 year	ფორმატი A-3 Size A-3
დაკვეთა №	

შპს „ვეგა“ LTD "Vega"

ექსპლიკაცია Explication

პირობითი აღნიშვნები Conditional Marks

შენიშვნა Note

პროექტის სახელწოდება Name of project

რ.ბ.-ის ფილა +3.40 ნიშ.-ზე
ბზარსაწინააღმდეგო საკიდეები კონტურზე

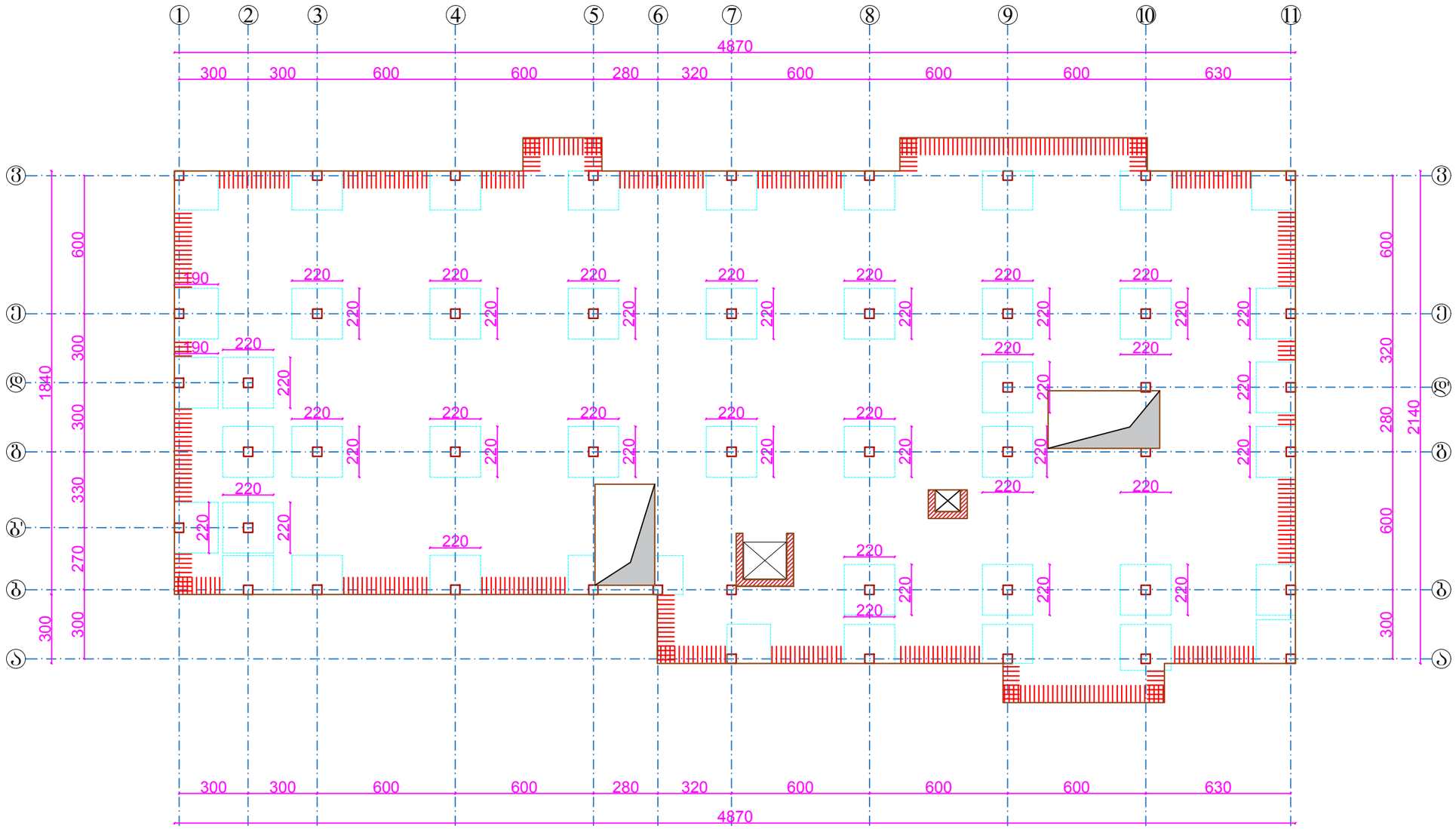

1 - 1

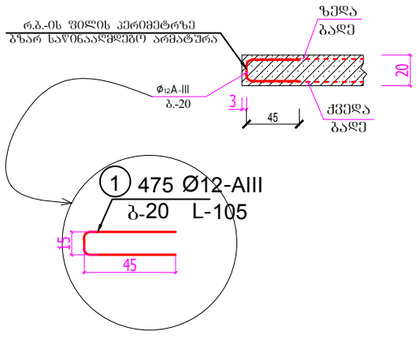

თანამდებობა Post	გვარი Surname	ხელმოწერა Signature
დირექტორი Director	ლ.იმედაძე L.Imedadze	
კონსტრუქტორი Constructor	ლ.იმედაძე L.Imedadze	
შემსრულა Executor	დ.იმედაძე D.Imedadze	
შემამოწმა Verified by	ლ.იმედაძე L.Imedadze	
მასშტაბი Scale	1:1000	
თარიღი Date	10.02.2019	
სტადია Stage		ფურცელი Page
		ბ-29

ბათუმი 2019 წ. Batumi 2019 year	ფორმატი A-3 Size A-3
დაკვეთა №	

შპს „ვეგა“ LTD "Vega"

ექსპლიკაცია Explication

პირობითი აღნიშვნები Conditional Marks

შენიშვნა Note

საკიდეების ბეჭმა +3.40 ნიშ.-ზე

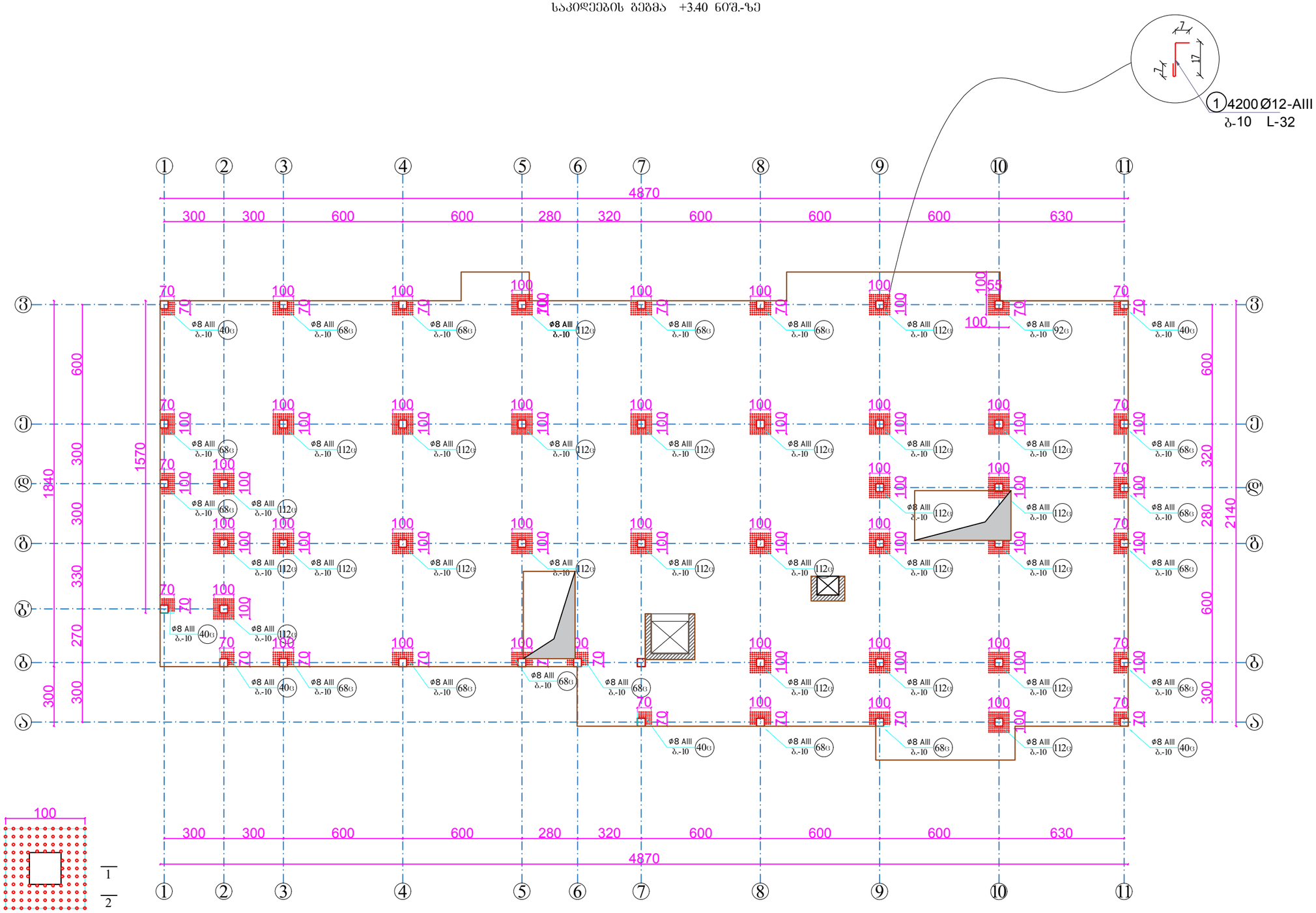

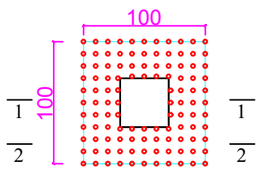

1 - 1

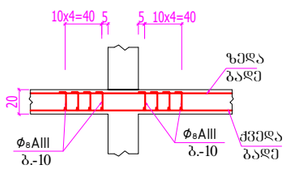

2 - 2

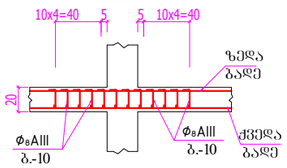

ᲗᲐᲜᲐᲛᲓᲔᲑᲝᲑᲐ Post	ᲒᲕᲐᲠᲘ Surname	ᲮᲔᲚᲛᲝᲬᲔᲠᲐ Signature
ᲓᲘᲠᲔᲥᲢᲝᲠᲘ Director	Ლ.ᲘᲛᲔᲓᲐᲫᲔ L.Imedadze	
ᲙᲝᲜᲡᲢᲠᲣᲥᲢᲝᲠᲘ Constructor	Ლ.ᲘᲛᲔᲓᲐᲫᲔ L.Imedadze	
ᲨᲔᲡᲠᲣᲚᲐ Executor	Დ.ᲘᲛᲔᲓᲐᲫᲔ D.Imedadze	
ᲨᲔᲐᲛᲝᲬᲛᲐ Verified by	Ლ.ᲘᲛᲔᲓᲐᲫᲔ L.Imedadze	
მასშტაბი Scale	1:1000	
ᲗᲐᲠᲘᲦᲘ Date	10.02.2019	
ᲡᲢᲐᲓᲘᲐ Stage		ᲒᲕᲠᲪᲔᲚᲘ Page
		Გ-30

	ბათუმი 2019 წ. Batumi 2019 year	ფორმატი A-3 Size A-3
	დაკვეთა №	

შპს „ვეგა“ LTD "Vega"

ექსპლიკაცია Explication

პირობითი აღნიშვნები Conditional Marks

შენიშვნა Note

პროექტის სახელწოდება Name of project

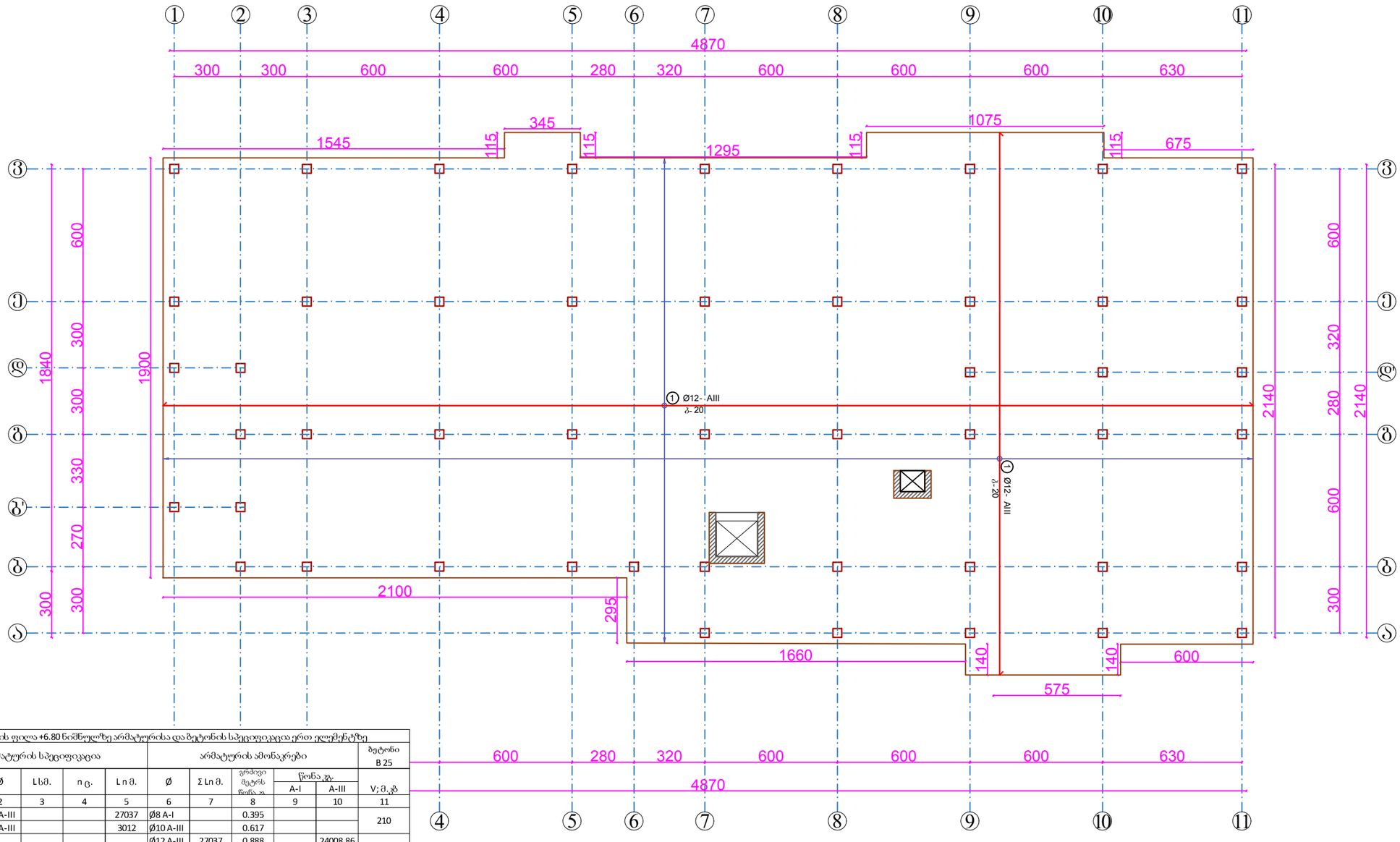

r/ბ-ის ფილა +6.80 ნიშნულზე არმატურისა და ბეტონის სპეციფიკაცია ერთ ელემენტზე										
არმატურის სპეციფიკაცია					არმატურის ამონაკრები					ბეტონი B 25
პოზ. #	Ø	L სმ.	n ც.	L n მ.	Ø	Σ Ln მ.	კრძალი მეტრს წონა კგ	წონა კგ. A-I	A-III	V; მ.კუბ
1	2	3	4	5	6	7	8	9	10	11
1	Ø12 A-III			27037	Ø8 A-I		0.395			210
2	Ø16 A-III			3012	Ø10 A-III		0.617			
					Ø12 A-III	27037	0.888		24008.86	
					Ø16 A-III	3012	1.578		4752.94	
					Ø20 A-III		2.466			
					Ø22 A-III		2.984			
					Ø25 A-III		3.853			
								Σ	28761.79	210
							n	1	28761.79	210
									136.96	კგ./მ.კუბ

თანამდებობა Post	გვარი Surname	ხელმოწერა Signature
დირექტორი Director	ლ.იმედაძე L.Imedadze	
კონსტრუქტორი Constructor	ლ.იმედაძე L.Imedadze	
შესრულა Executor	დ.იმედაძე D.Imedadze	
შემოწმა Verified by	ლ.იმედაძე L.Imedadze	
მასშტაბი Scale	1:1000	
თარიღი Date	10.02.2019	
სტადია Stage		ფურცელი Page
		კ-31

ბათუმი 2019 წ. Batumi 2019 year	ფორმატი A-3 Size A-3
დაკვეთა №	

შპს „ვეგა“ LTD "Vega"

ექსპლიკაცია Explication

პირობითი აღნიშვნები Conditional Marks

შენიშვნა Note

პროექტის სახელწოდება Name of project

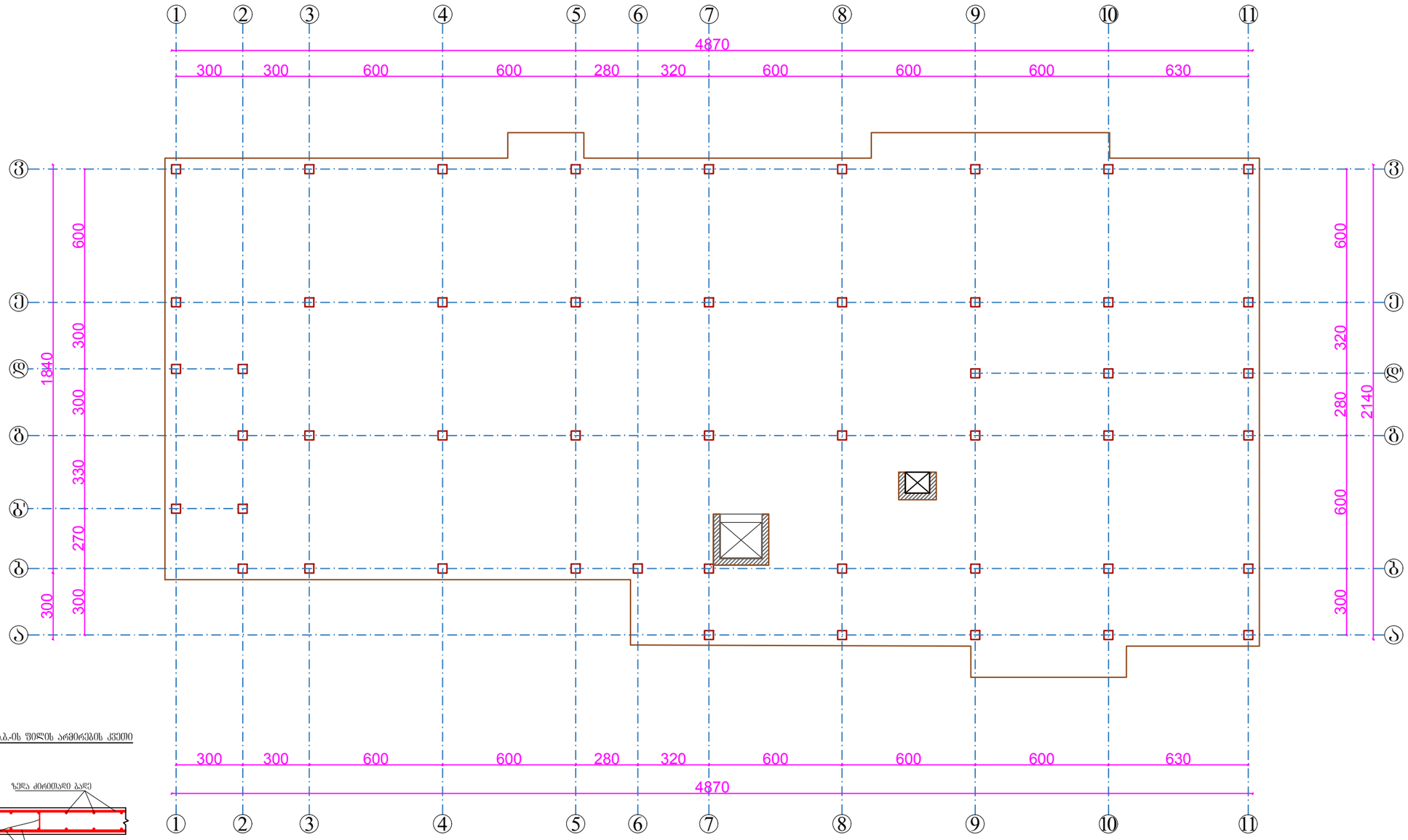

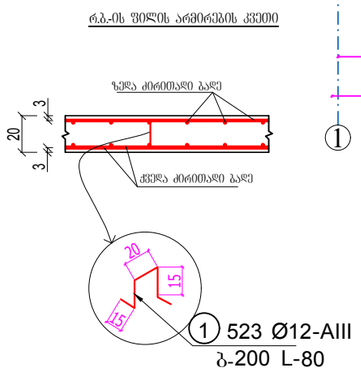

თანამდებობა Post	გვარი Surname	ხელმოწერა Signature
დირექტორი Director	ლ.იმედაძე L.Imedadze	
კონსტრუქტორი Constructor	ლ.იმედაძე L.Imedadze	
შემასრულა Executor	დ.იმედაძე D.Imedadze	
შემამოწმა Verified by	ლ.იმედაძე L.Imedadze	
მასშტაბი Scale	1:1000	
თარიღი Date	10.02.2019	
სტადია Stage		ფურცელი Page
		ბ-32

ბათუმი 2019 წ. Batumi 2019 year	ფორმატი A-3 Size A-3
დაკვეთა №	

შპს „ვეგა“ LTD "Vega"

ექსპლიკაცია Explication

პირობითი აღნიშვნები Conditional Marks

შენიშვნა Note

პროექტის სახელწოდება Name of project

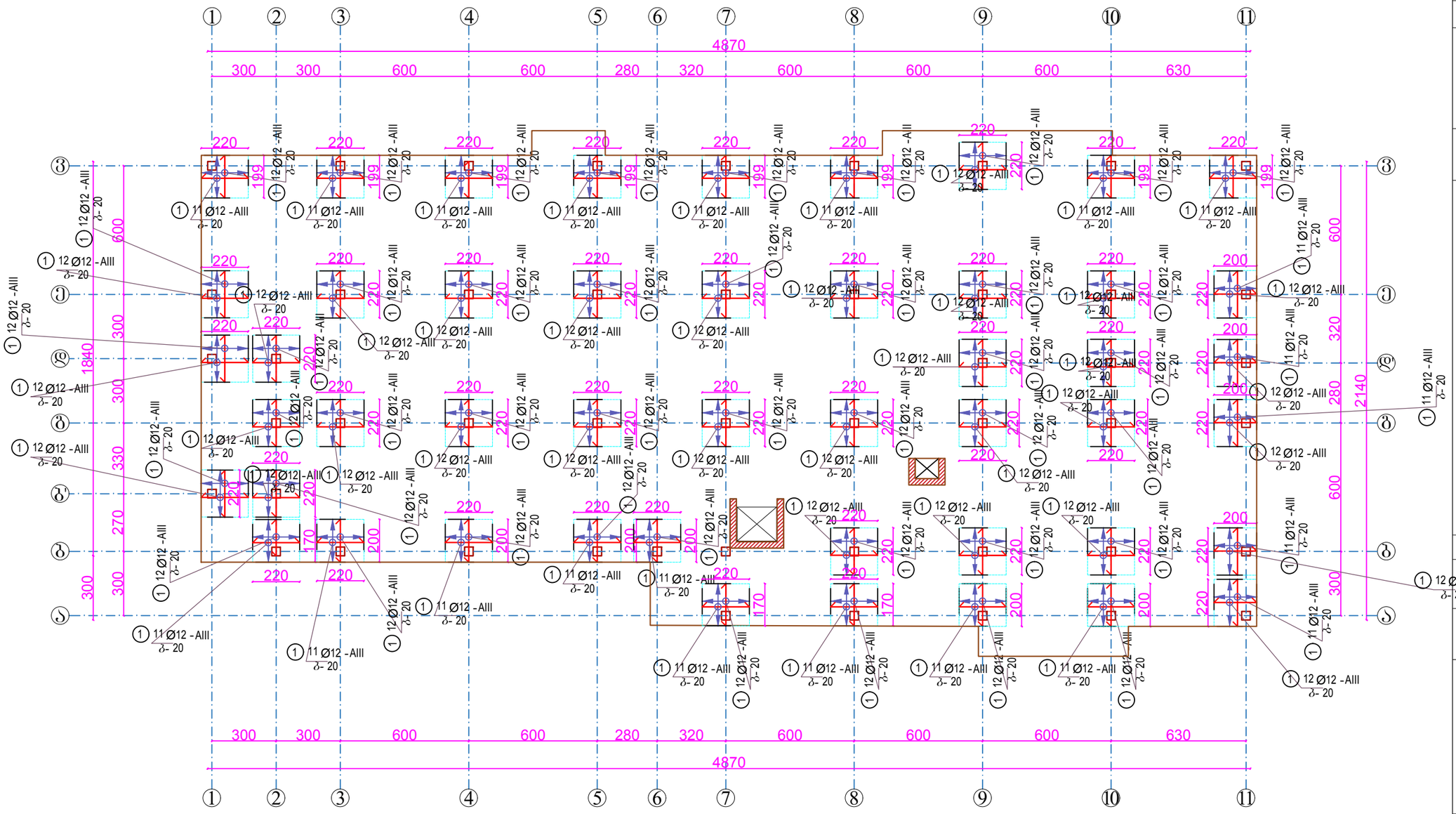

თანამდებობა Post	გვარი Surname	ხელმოწერა Signature
დირექტორი Director	ლ.იმედაძე L.Imedadze	
კონსტრუქტორი Constructor	ლ.იმედაძე L.Imedadze	
შემასრულა Executor	დ.იმედაძე D.Imedadze	
შემამოწმა Verified by	ლ.იმედაძე L.Imedadze	
მასშტაბი Scale	1:1000	
თარიღი Date	10.02.2019	
სტადია Stage		ფურცელი Page
		კ-33

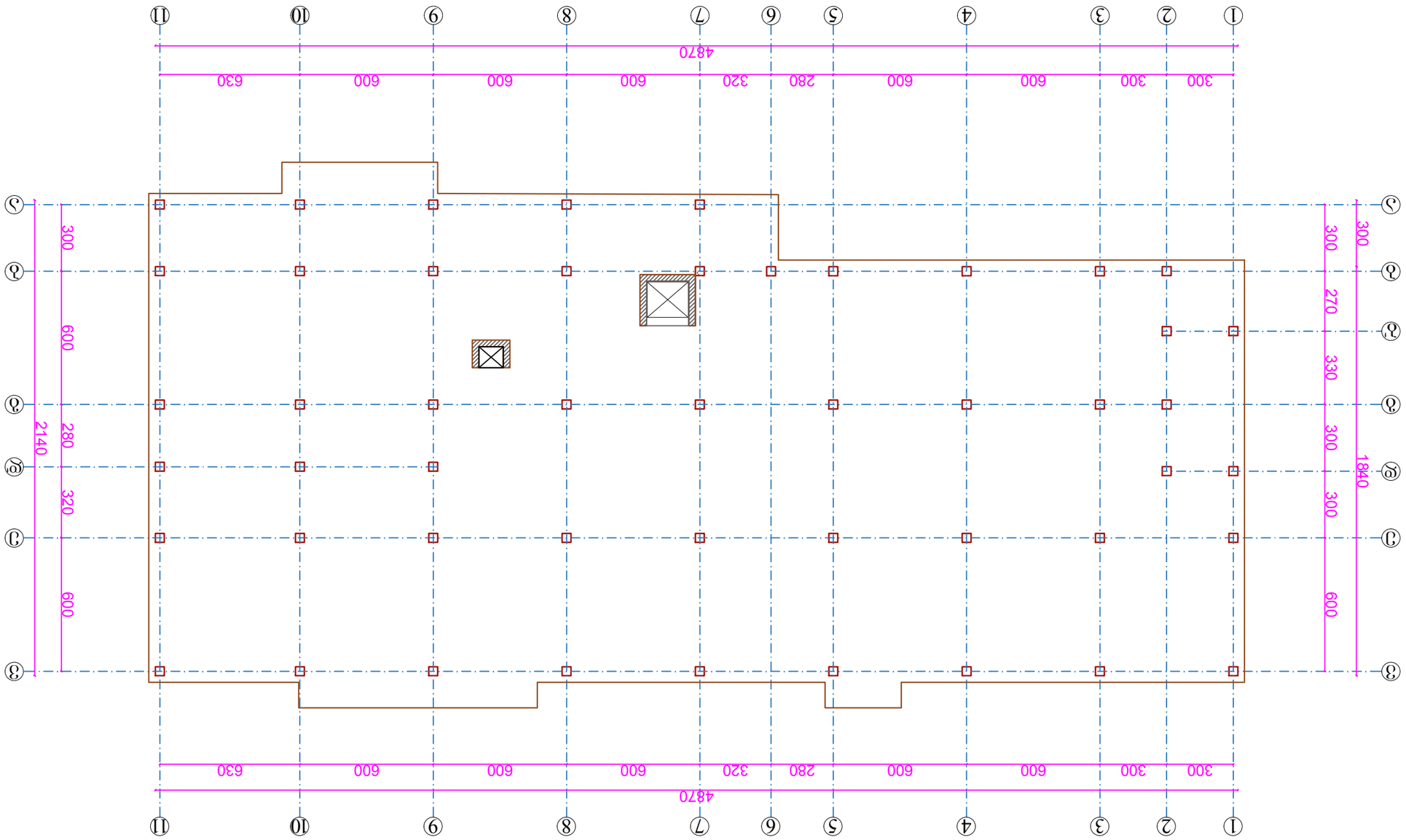

ძ/ა.-ის ფილის ნიშანი +6.80 ნიშ.-ზე
კონსტრუქციული ელემენტების ასაღები

ბათუმი 2019 წ. Batumi 2019 year		ფურცლის A-3 Size A-3
ობიექტის №		

შპს „ვეგა“ LTD "Vega"

პროექტის სახელწოდება Name of project

ინჟინერიული სისტემების Engineering systems

ნახაზის სახელწოდება Explication

პირობითი აღნიშვნები Conditional Marks

Note

Post	Surname	Signature
დირექტორი Director	ლ.ლომსაძე L.Imedadze	
კონსტრუქციულ ელემენტთა კონსტრუქტორი Constructor	ლ.ლომსაძე L.Imedadze	
შემსრულებელი Executor	დ.ლომსაძე D.Imedadze	
შემოწმებულია Verified by	ლ.ლომსაძე L.Imedadze	

მასშტაბი Scale	1:1000
თარიღი Date	10.02.2019
სტადია Stage	
ფურცლის Page	

ბათუმი 2019 წ. Batumi 2019 year	ფორმატი A-3 Size A-3
დაკვეთა №	

შპს „ვეგა“ LTD "Vega"

ექსპლიკაცია Explication

პირობითი აღნიშვნები Conditional Marks

შენიშვნა Note

პროექტის სახელწოდება Name of project

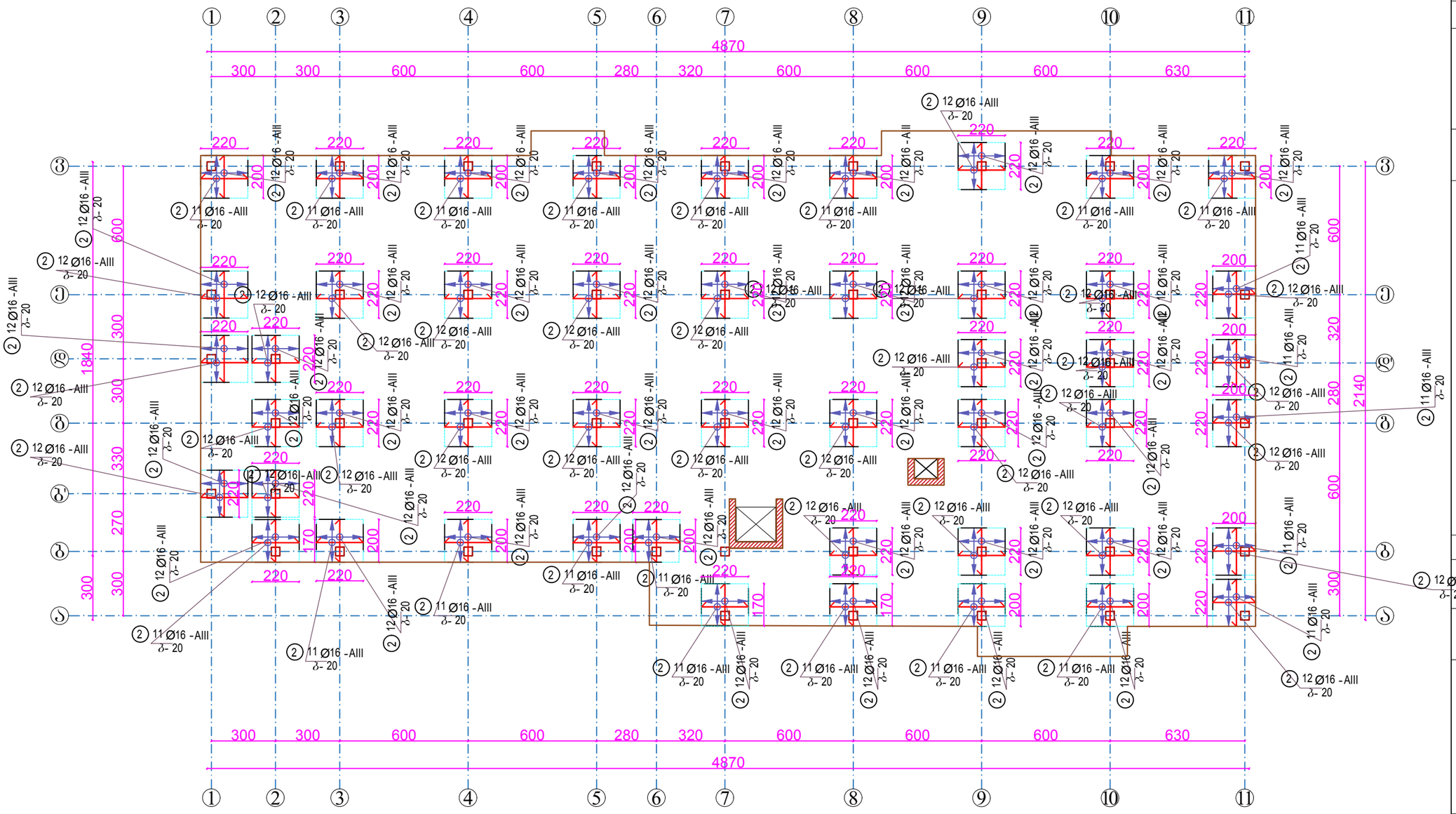

თანამდებობა Post	გვარი Surname	ხელმოწერა Signature
დირექტორი Director	ლ.იმედაძე L.Imedadze	
კონსტრუქტორი Constructor	ლ.იმედაძე L.Imedadze	
შემსრულა Executor	დ.იმედაძე D.Imedadze	
შეამოწმა Verified by	ლ.იმედაძე L.Imedadze	
მასშტაბი Scale	1:1000	
თარიღი Date	10.02.2019	
სტადია Stage		ფურცელი Page
		ბ-35

ბათუმი 2019 წ. Batumi 2019 year	ფორმატი A-3 Size A-3
დაკვეთა №	

შპს „ვეგა“ LTD "Vega"

ექსპლიკაცია Explication

პირობითი აღნიშვნები Conditional Marks

შენიშვნა Note

პროექტის სახელწოდება Name of project

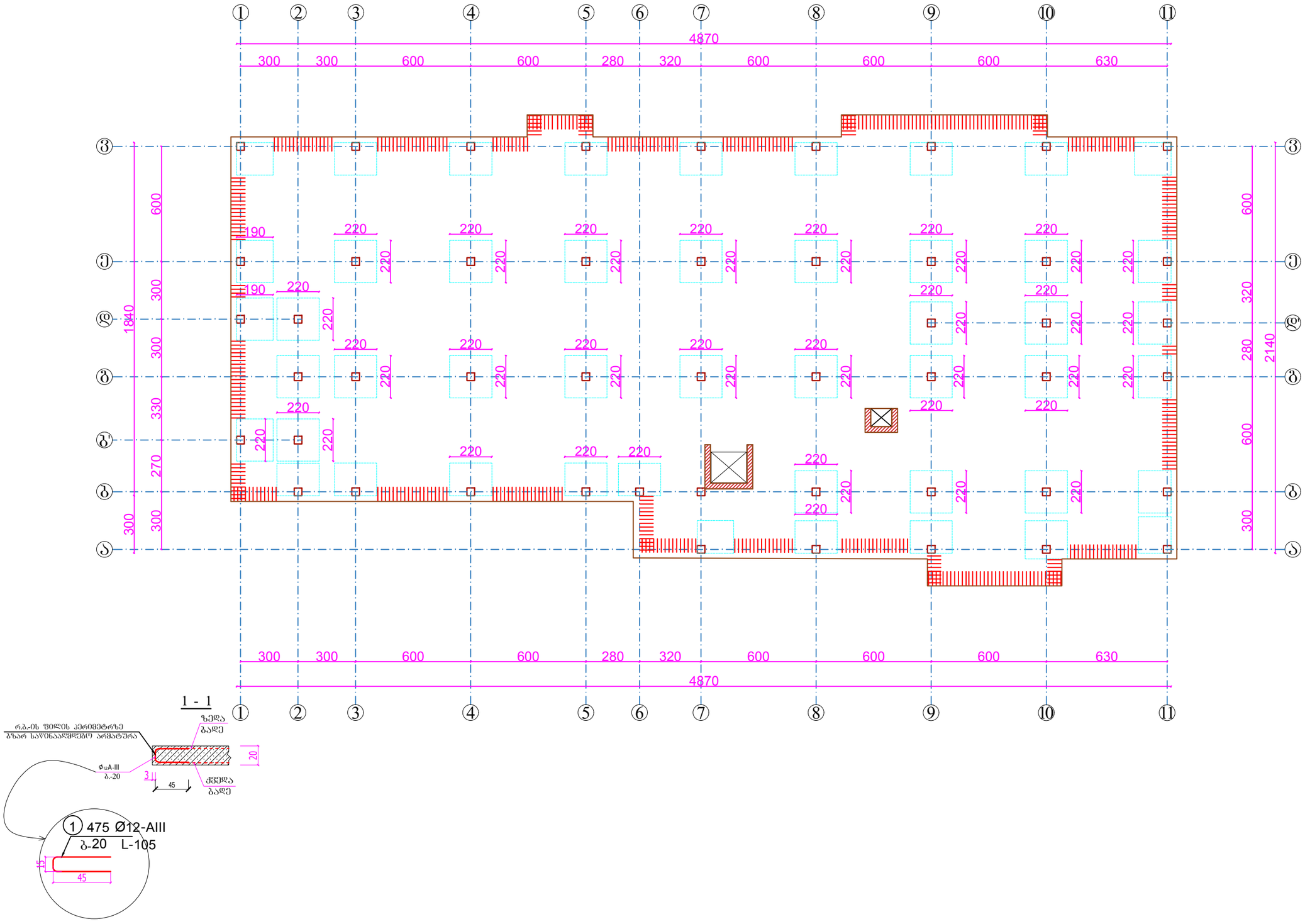

თანამდებობა Post	გვარი Surname	ხელმოწერა Signature
დირექტორი Director	ლ.იმედაძე L.Imedadze	
კონსტრუქტორი Constructor	ლ.იმედაძე L.Imedadze	
შესრულა Executor	დ.იმედაძე D.Imedadze	
შეამოწმა Verified by	ლ.იმედაძე L.Imedadze	
მასშტაბი Scale	1:1000	
თარიღი Date	10.02.2019	
სტადია Stage		ფურცელი Page
		ბ-36

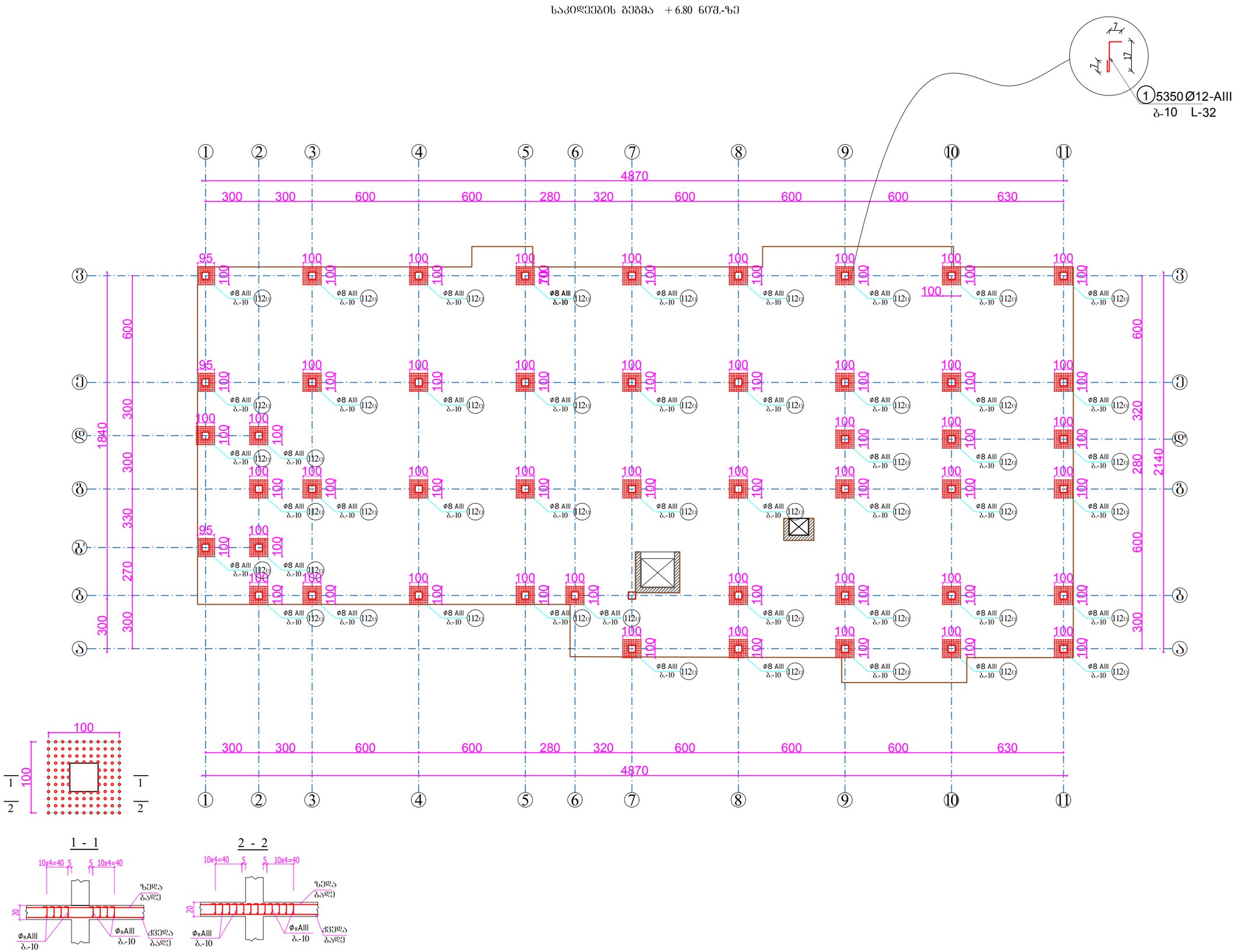

ბ ა თ უ მ ი 2019 წ. Batumi 2019 year		ფ ო რ მ ა ტ ი A-3 Size A-3
დ ა კ ვ ე თ ა №		

შპს „ვ ე გ ა“ LTD "Vega"

ე ქ ს პ ლ ი კ ა ც ი ა Explication

პ ი რ ო ბ ი თ ი ა ღ ნ ი შ ვ ნ ე ბ ი
Conditional Marks

შ ე ნ ი შ ვ ნ ა Note

პ რ ო ე ქ ტ ი ს ს ა ხ ე ლ წ ო დ ე ბ ა
Name of project

თ ა ნ ა მ დ ე ბ ო ბ ა Post	გ ვ ა რ ი Surname	ხ ე ლ მ ო წ ე რ ა Signature
დ ი რ ე ქ ტ ო რ ი Director	ლ.იმედაძე L.Imedadze	
კ ო ნ ს ტ რ უ ქ ტ ო რ ი Constructor	ლ.იმედაძე L.Imedadze	
შ ე ს რ უ ლ ა Executor	დ.იმედაძე D.Imedadze	
შ ე ა მ ო წ მ ა Verified by	ლ.იმედაძე L.Imedadze	
მ ა ს შ ტ ა ბ ი Scale	1:1000	
თ ა რ ი ღ ი Date	10.02.2019	
ს ტ ა დ ი ა Stage	ფ უ რ ც ე ლ ი Page	
		კ-37

ნივნივების განლაგების გეგმა

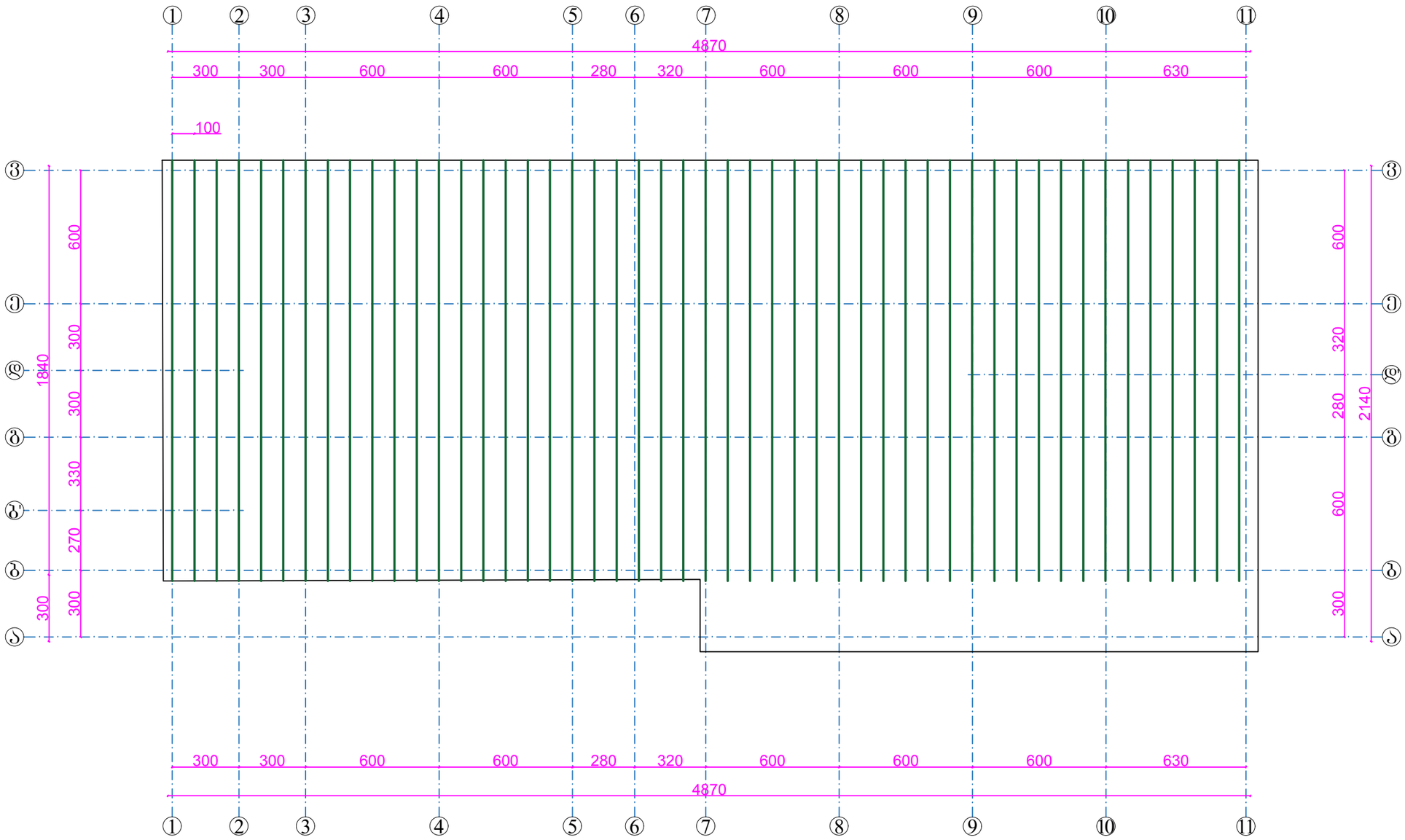

ხის მასალის ხარჯი სახურავზე

მაუერლატი	7X14 სმ	7.20 კუბ.მ.
დგარი	7X14 სმ	7.70 კუბ.მ.
ნივნივა	7X14 სმ	10.80 კუბ.მ.
ირიბანა	7X14 სმ	9.90 კუბ.მ.
მოლარტყვა	--- 3 სმ	13.40 კუბ.მ.
თუნუქის ფურცელი		1367 კვ.მ
სულ:		49.00 კუბ.მ.

ბათუმი 2019 წ. Batumi 2019 year	ფორმატი A-3 Size A-3
დაკვეთა №	

შპს „ვეგა“ LTD "Vega"

ექსპლიკაცია Explication

პირობითი აღნიშვნები Conditional Marks

შენიშვნა Note

პროექტის სახელწოდება Name of project

თანამდებობა Post	გვარი Surname	ხელმოწერა Signature
დირექტორი Director	ლ.იმედაძე L.Imedadze	
კონსტრუქტორი Constructor	ლ.იმედაძე L.Imedadze	
შესრულა Executor	დ.იმედაძე D.Imedadze	
შეამოწმა Verified by	ლ.იმედაძე L.Imedadze	
მასშტაბი Scale	1:1000	
თარიღი Date	10.02.2019	
სტადია Stage		ფურცელი Page
		კ-38

ჭრილი 1-1 მ. 1:100

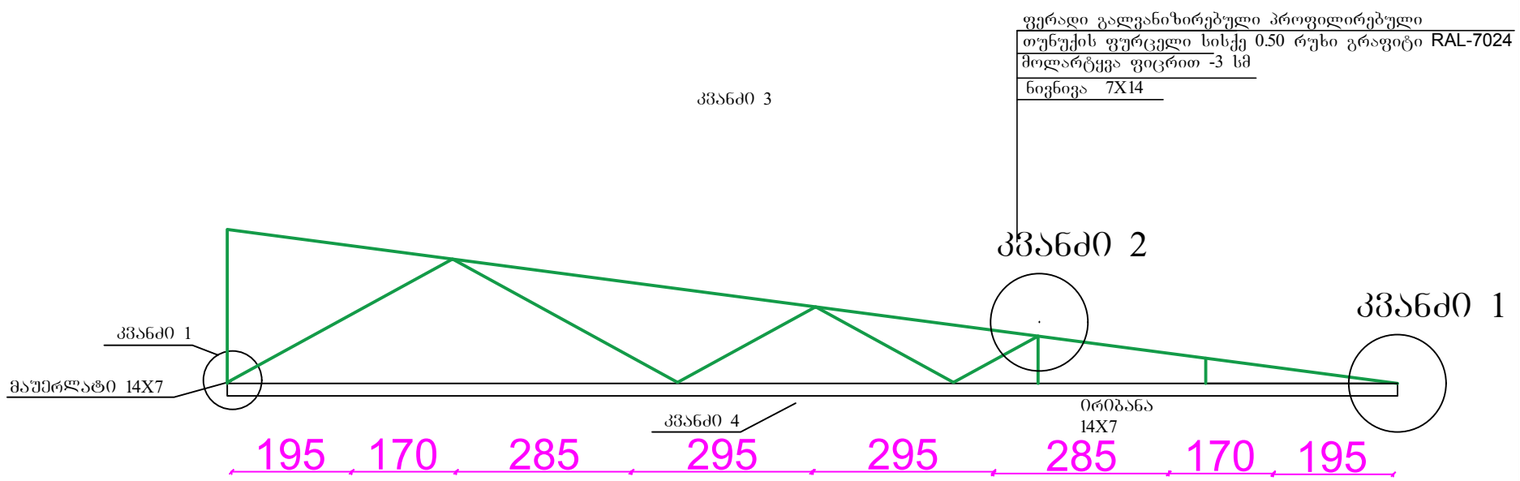

Снегозадержатель трубчатый универсальный МП

Длина : 3,0 м
Высота: 150 мм
Толщина кронштейна: 2,0 мм
Предназначен для монтажа на металлочерепицу, композитную металлочерепицу, профнастил с высотой волны до 44 мм, мягкую кровлю

Цвета по RAL: 3011, 3005, 5005, 6005, 8017, 9005

1. Труба стальная (**овальнаяоцинкованная** 40x20) - 3,0 м - 2 шт. (возможна стыковка труб)
2. Кронштейн крепления опорный **оцинкованный**- 4 шт.
3. Саморез М8х50 - 8 шт.
4. Резиновые прокладки - 8 шт.

კვანძი 1

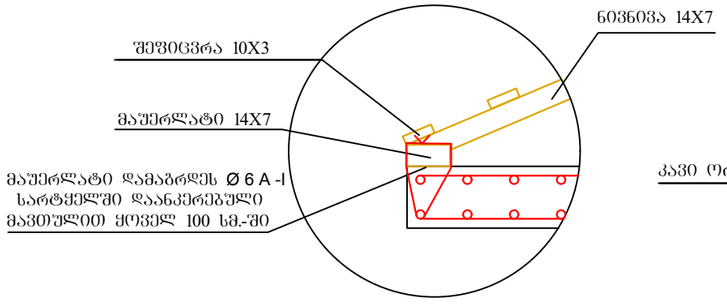

კვანძი 2

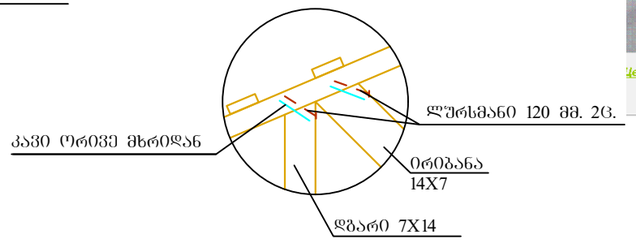

შპს „ვეგა“ LTD "Vega"		
თანამდებობა Post	გვარი Surname	ხელმოწერა Signature
დირექტორი Director	ლ.იმედაძე L.Imedadze	
კონსტრუქტორი Constructor	ლ.იმედაძე L.Imedadze	
შესრულა Executor	დ.იმედაძე D.Imedadze	
შეამოწმა Verified by	ლ.იმედაძე L.Imedadze	
მასშტაბი Scale	1:1000	
თარიღი Date	10.02.2019	
სტადია Stage		ფურცელი Page
		კ-39

I-II სართულების კიბის გეგმა

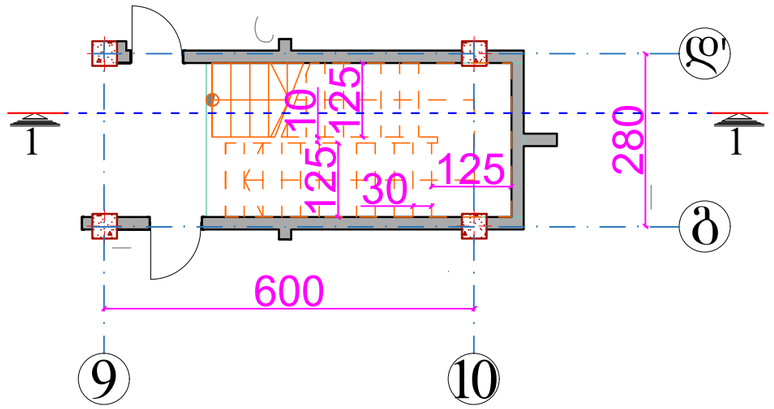

I-II სართულების კიბის გეგმა

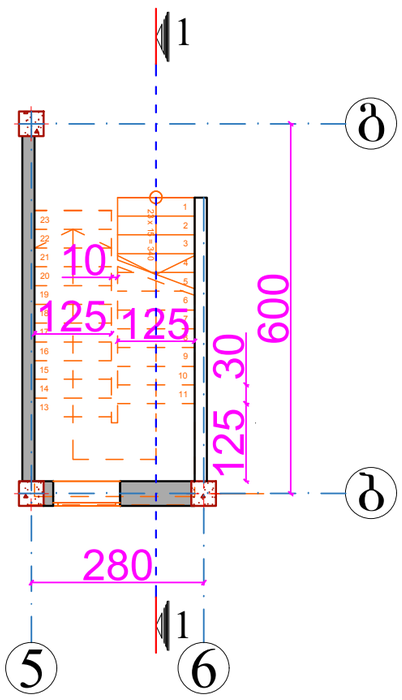

ელემ. მარკა	პოზ. №	კვეთი	რაოდ.	Ø მმ.	საერთო სიგრძე	საერთო წონა კგ.	ბეტონის მარკა და მოც.-ბა
კიბე 2 ცალი	1	დაბეჭვრას აღებულია	–	Ø16A-III	817	1290	B-25 კლასის ბეტ. 6.00 კუბ.მ.
			–				
	2			Ø10A-I	252	100	
	4			Ø10A-III	100	62	
	5			Ø10A-III	776	479	
		სულ			Ø16 A-III Ø10 A-III Ø10 A-I	1290კგ. 541კგ. 100 კგ.	

კიბის არმირების სქემა

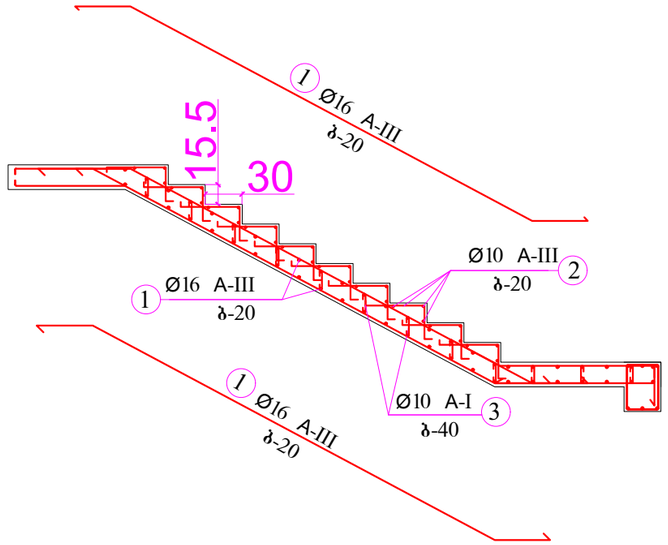

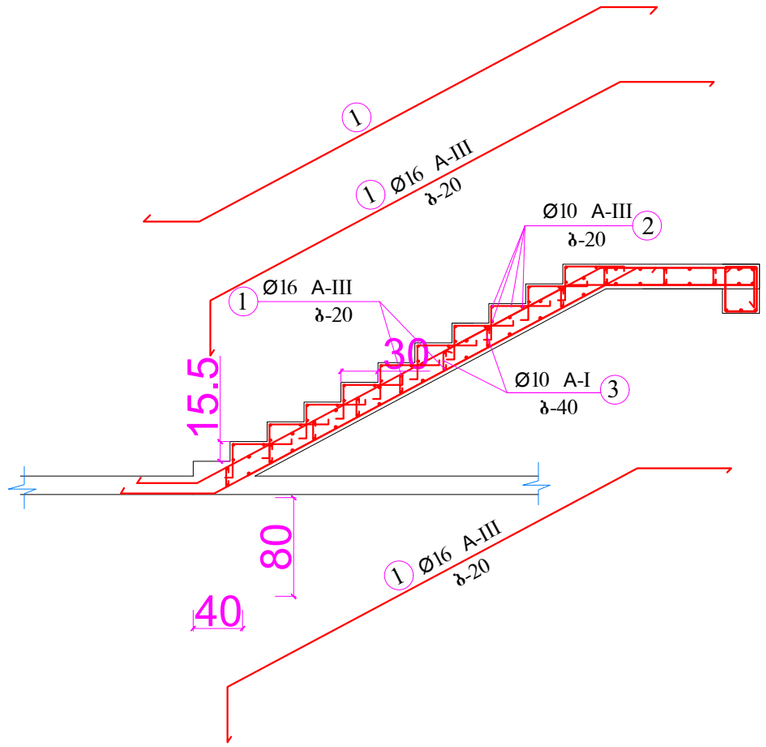

კიბის ჭრილი 1-1

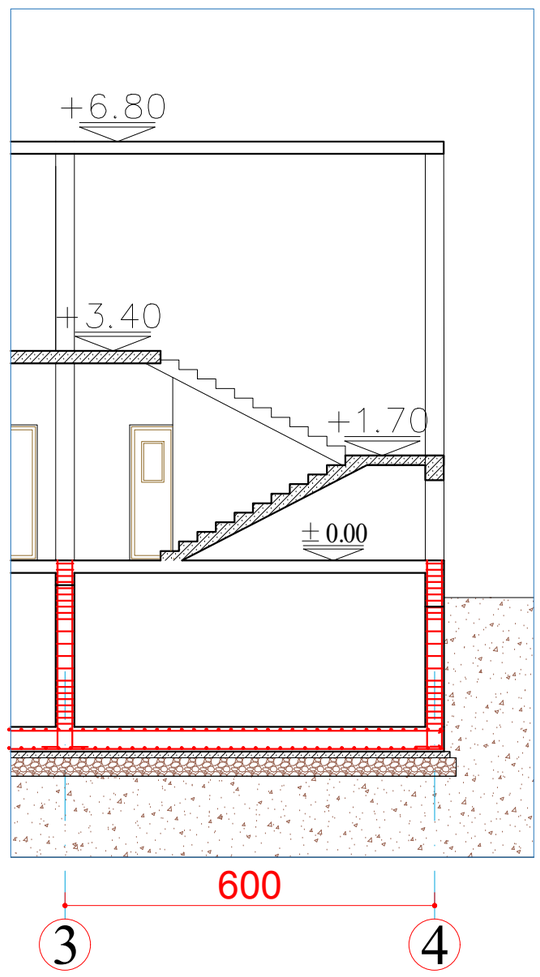

შპს „ვეგა“ LTD "Vega"		
თანამდებობა Post	გვარი Surname	ხელმოწერა Signature
დირექტორი Director	ლ.იმედაძე L.Imedadze	
კონსტრუქტორი Constructor	ლ.იმედაძე L.Imedadze	
შესრულა Executor	დ.იმედაძე D.Imedadze	
შეამოწმა Verified by	ლ.იმედაძე L.Imedadze	
მასშტაბი Scale	1:1000	
თარიღი Date	10.02.2019	
სტადია Stage		ფურცელი Page
		კ-40

მონოლითური რიგელი I +1.70 ნიშნულზე

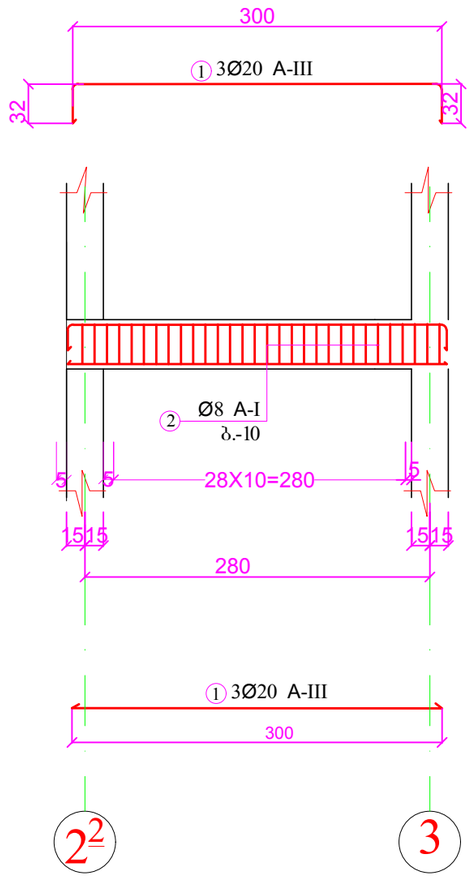

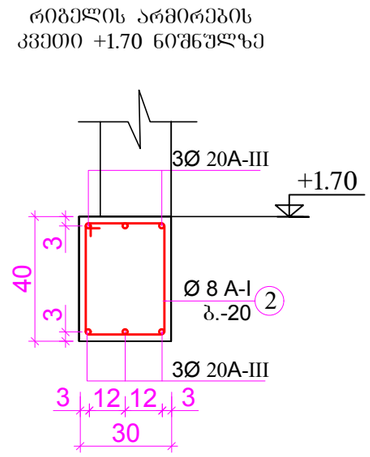

არმატურის და ბეტონის სპეციფიკაცია 1 ელემენტზე

	პოზ №	კვეთი	Ø ეე	ე	რაოდ	წონა	ბეტ. მოცულ.
რიგელი I 2ც	1	დაჭრას ადგილზე	20 A-III	19.38	-	48	ბეტ. ბ-25 0.40 კუბ.მ
	3		8 A-I	1.56	31	20	
		სულ			20 A-III 8 A-I	48 კგ. 20 კგ.	

შპს „ვეგა“ LTD "Vega"		
თანამდებობა Post	გვარი Surname	ხელმოწერა Signature
დირექტორი Director	ლ.იმედაძე L.Imedadze	
კონსტრუქტორი Constructor	ლ.იმედაძე L.Imedadze	
შესრულა Executor	დ.იმედაძე D.Imedadze	
შეამოწმა Verified by	ლ.იმედაძე L.Imedadze	
მასშტაბი Scale	1:1000	
თარიღი Date	10.02.2019	
სტადია Stage		ფურცელი Page
		კ-41

სვეტისა და კედლის შეერთების კვანძები

კვანძი-1

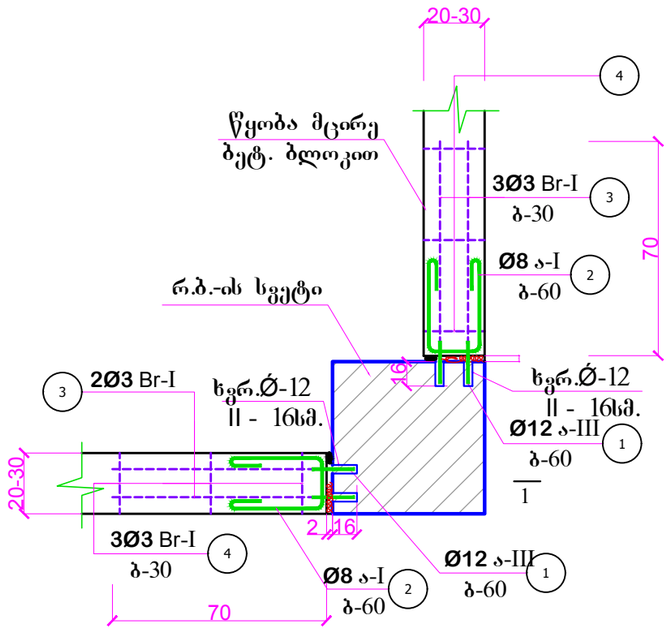

კვანძი-2

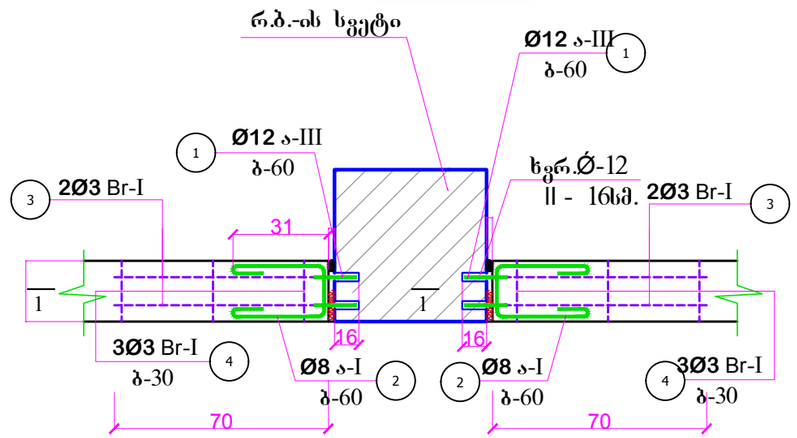

კვანძი-3

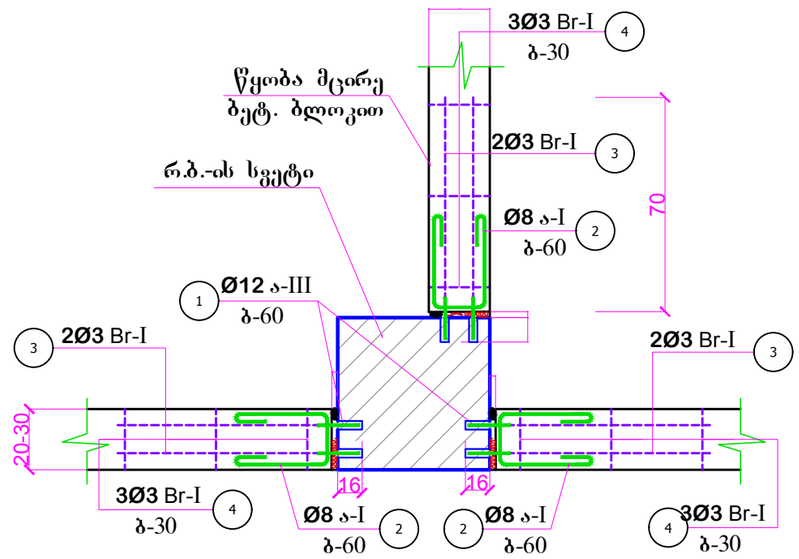

1 - 1

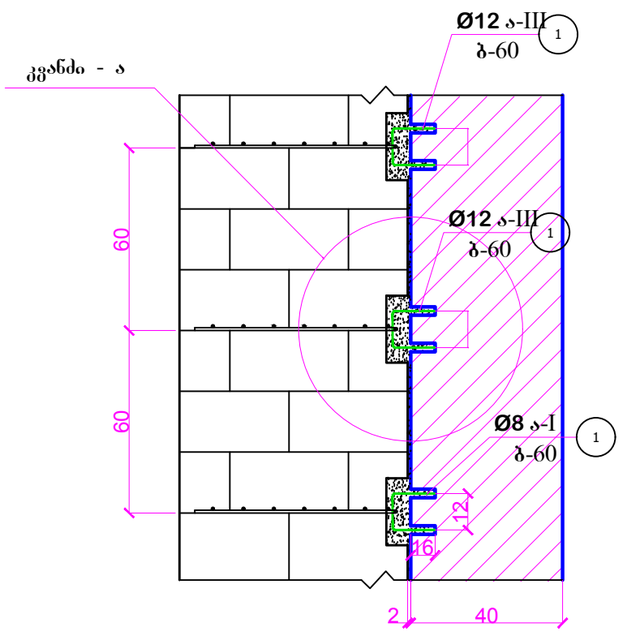

კვანძი - ა

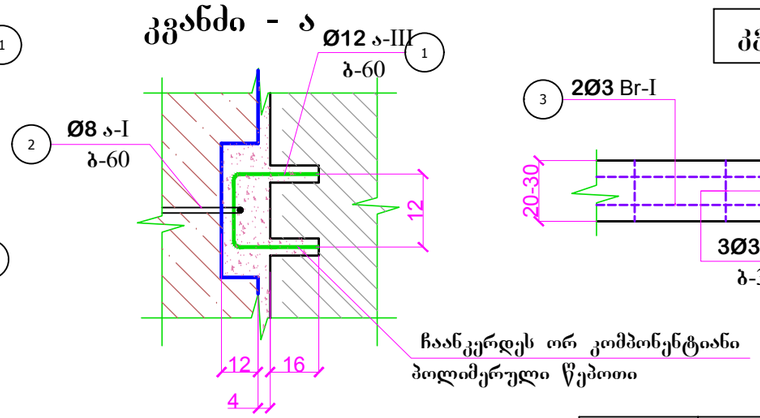

კვანძი-4

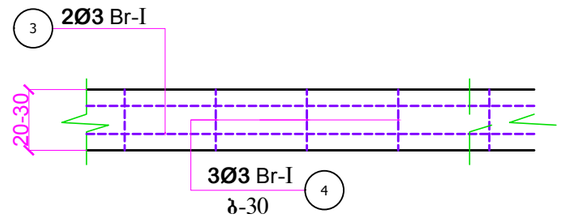

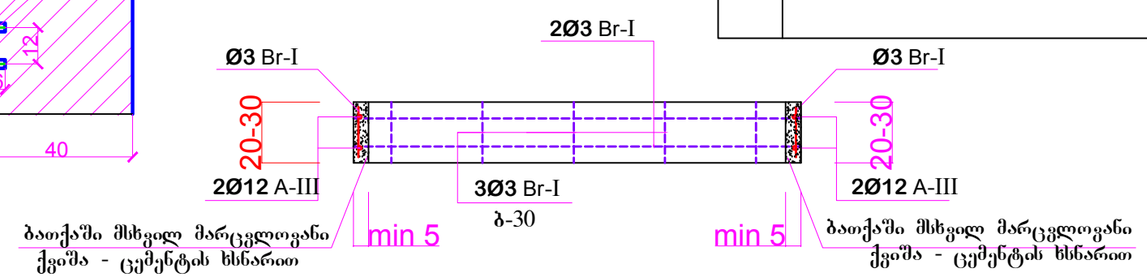

ელემ. მარკა	პოზ. №	კვეთი	რაოდ.	Ø მმ.	საერთო ძიბრძმ.	საერთო წონა კგ.	ბეტონის მარკა და მოც.-ბა
ანტოსეპტირებული ჩანარეთი	1	დაბეჭდას ავტოლტე	—	Ø12 A-III	-	220	
	2			Ø8 A-I	-	540	
	3			Ø3 Bp-I	-	160	
		სულ			Ø12 A-III 220 კგ. Ø8 A-I 540 კგ. Ø3 Bp-I 160 კგ.		

შპს „ვეგა“ LTD "Vega"		
თანამდებობა Post	გვარი Surname	ხელმოწერა Signature
დირექტორი Director	ლ.იმედაძე L.Imedadze	
კონსტრუქტორი Constructor	ლ.იმედაძე L.Imedadze	
შემსრულა Executor	დ.იმედაძე D.Imedadze	
შემმოწმა Verified by	ლ.იმედაძე L.Imedadze	
მასშტაბი Scale	1:1000	
თარიღი Date	10.02.2019	
სტადია Stage		ფურცელი Page
		კ-42