ᲡᲐᲥᲐᲠᲗᲕᲔᲚᲝ		ᲒᲠᲐᲜᲘᲢᲣᲚᲘ ᲞᲝᲠᲢᲤᲝᲚᲘᲝᲡ ᲛᲝᲜᲐᲛᲔᲜᲢᲘᲡ ᲛᲨᲔᲜᲔᲑᲐ ᲓᲐ ᲚᲔᲒᲘᲢᲘᲛᲘᲖᲐᲪᲘᲘᲡ ᲞᲠᲝᲪᲔᲡᲘ ᲓᲐᲛᲘᲗᲘᲡ ᲛᲘᲖᲜᲘᲗ ᲛᲘᲛᲓᲘᲜᲐᲠᲔ ᲙᲝᲠᲘᲓᲝᲠᲘᲡ ᲛᲐᲠᲗᲕᲘᲡ ᲞᲠᲝᲔᲥᲢᲘ				
		ᲒᲠᲐᲜᲘᲢᲣᲚᲘᲡ ᲛᲐᲠᲗᲕᲘᲡ ᲞᲠᲝᲔᲥᲢᲘ					
ᲙᲝᲜᲡᲣᲚᲢᲘᲜᲒᲘ		ᲒᲝᲠᲒᲐᲫᲔ ᲛᲘᲠᲘᲐᲜᲘ	Ჯ. ᲒᲝᲯᲘᲙᲐᲫᲔ	ᲒᲘᲠᲩᲘᲚᲘᲡ ᲛᲘᲜᲘᲡᲢᲠᲝ "ᲡᲐᲥᲐᲠᲗᲕᲔᲚᲝᲡ ᲐᲕᲢᲝᲛᲝᲑᲘᲚᲣᲠᲘ ᲒᲖᲔᲑᲘ"				
			ᲒᲔᲠᲒᲘᲚᲘ ᲛᲘᲜᲘᲡᲢᲠᲝ				
			ᲛᲝᲜᲐᲛᲔᲜᲢᲘᲡ ᲛᲘᲦᲔᲑᲘᲡ ᲓᲐᲛᲝᲛᲬᲛᲔᲑᲚᲝᲑᲐ				
			ᲒᲘᲠᲩᲘᲚᲘᲡ ᲛᲘᲜᲘᲡᲢᲠᲝ

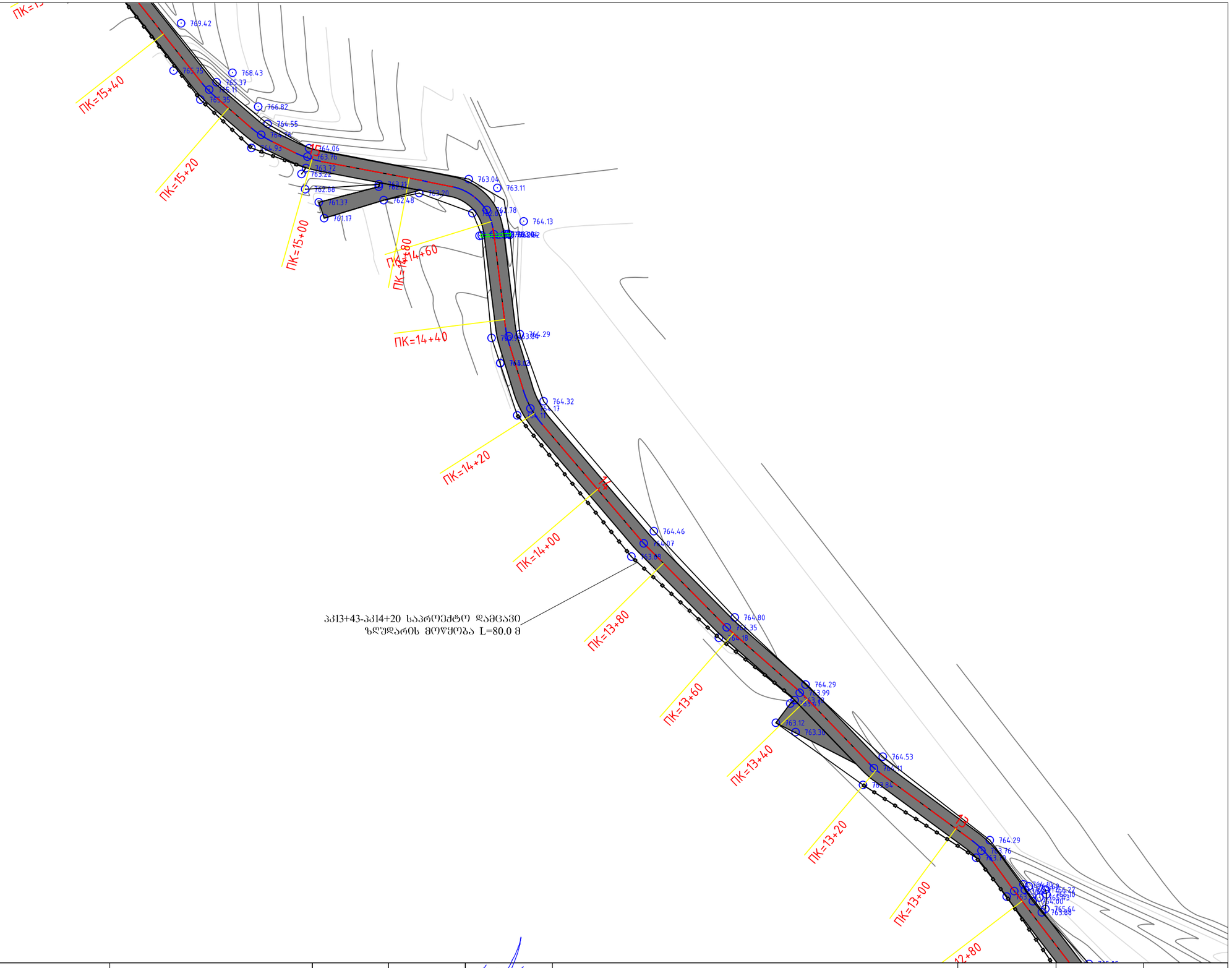

დამკვეთი	შემსრულებელი	დირექტორი	პ. მიქელაძე		ხულოს მუნიციპალიტეტი ს/გზა ყინნაური - ძმაგულა კმ1+000-3+055	ნახაზის ნომერი	1/2
აჭარის ავტონომიური რესპუბლიკის საავტომობილო გზების და სამელიორაციო სისტემების მართვის დეპარტამენტი	შ.პ.ს. "გზაპროექტი" შ.პ.ს. გზაპროექტი	ინჟინერი	მ. კოსტავა			თარიღი	2019
		დახაზა	ვ. ადონია		გ ე გ მ ა	მასშტაბი 1:750	

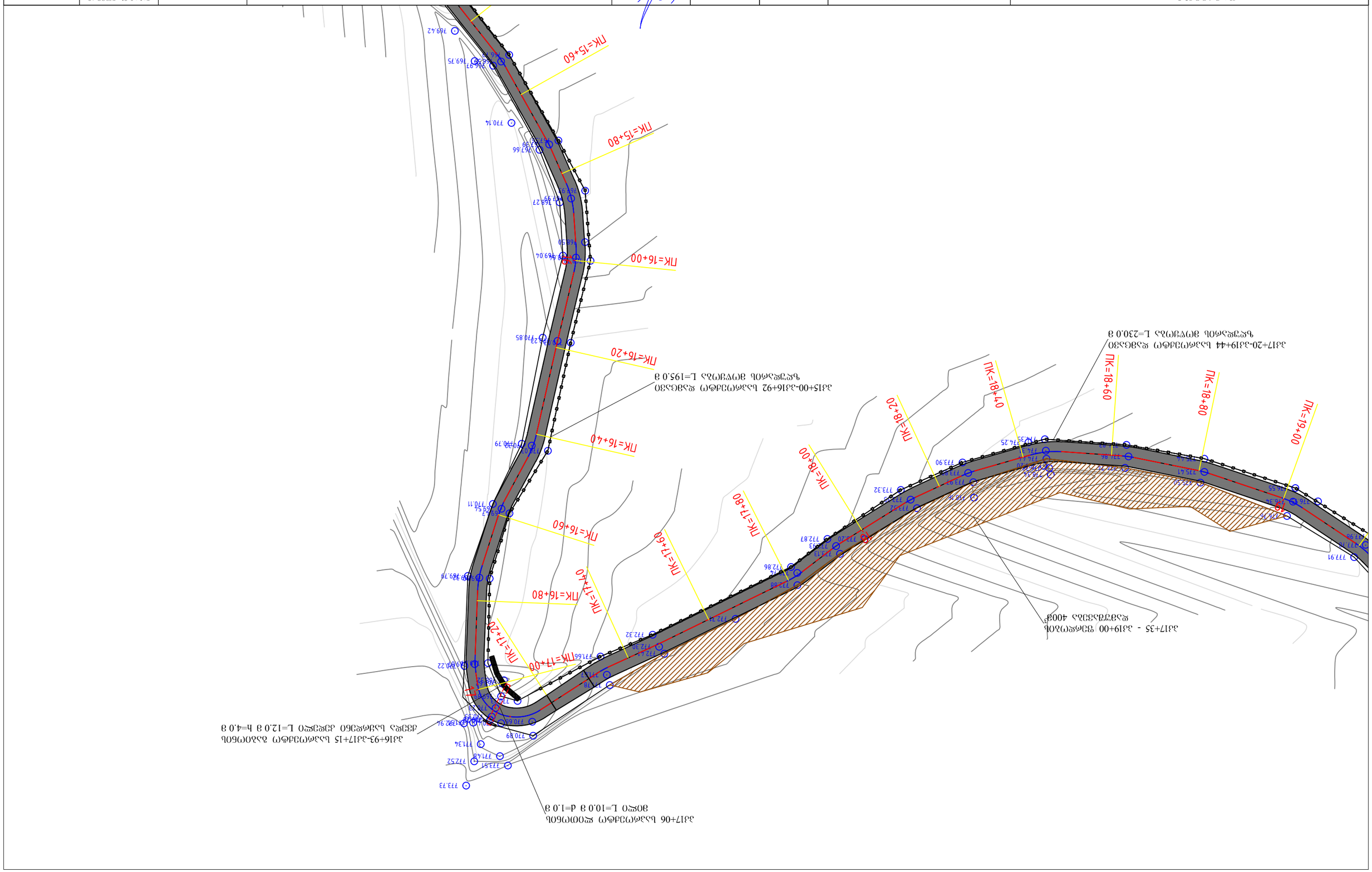

ԿԱՅԱՐՈՄ		ԳԻՆԵՐԱՅՔՆԱՐԻՉ	Կ.Գ.Գրիգորյան	Հ. Թումանյան	Ն. Ամիրխանյան	ՀԱՅԱՍՏԱՆԻ ՀԱՆՐԱՊԵՏՈՒԹՅԱՆ ԿԱՌԱՎԱՐՈՒԹՅՈՒՆ ԼԱՅՆԱԳԻՏԱՅԱՆ ԱՌՆՈՒ ԵՎ ԼԱՅՆԱՅԻՆ ՇԻՆԱՐԱՐՈՒԹՅՈՒՆ ԱՌԱՋԱՏԱՐԱՆ ԱՄՓՈՓՈՒՄ ԿՈՇՏԵՆԻ ՇՐՋԱՆԱՅԻՆ ՀԱՏՎԱԾ
		ԳԼԽԱՎՈՐ ՃԱՐՏԱՐԱՊԵՏ	Ա.Ա. Ղազարյան	Ն. Ամիրխանյան		
						Ճանապարհի նշանների տեղադրման նախագիծ
						ՆԱԽԱԳԻԾ
						Ճանապարհի նշանների տեղադրման նախագիծ 3317+00-3+055
						Նշանների ցուցակ
						Մասշտաբներ 1:750

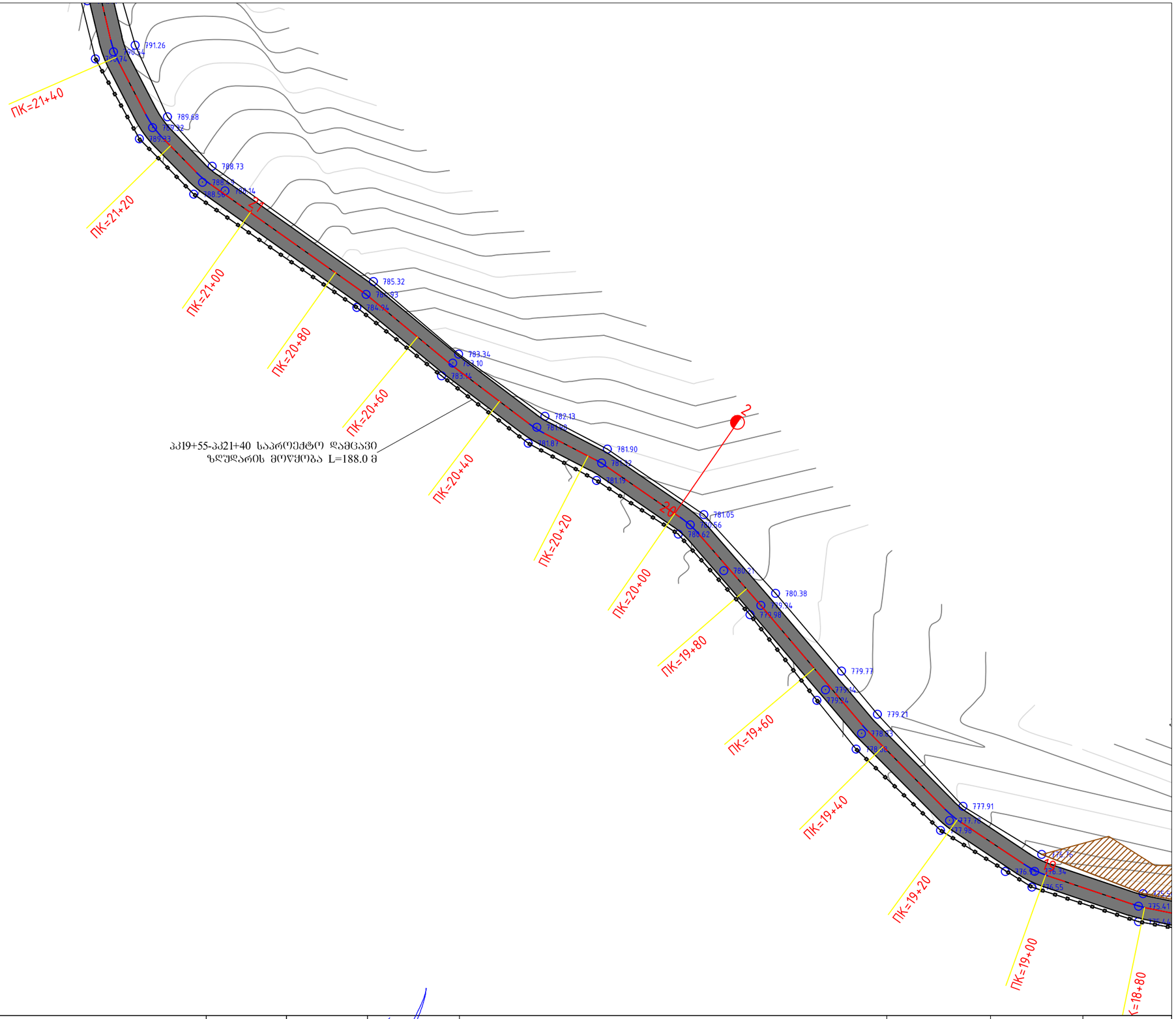

დამკვეთი	შემსრულებელი	დირექტორი	პ. მიქელაძე		ხულოს მუნიციპალიტეტი ს/გზა ყინნაური - ძმაბულა კმ1+100-3+155	ნახაზის ნომერი	1/4
აჭარის ავტონომიური რესპუბლიკის საავტომობილო გზების და სამელიორაციო სისტემების მართვის დეპარტამენტი	შ.პ.ს. "გზაპროექტი" შ.პ.ს. გზაპროექტი	ინჟინერი	მ. კოსტავა			თარიღი	2019
		დახაზა	ვ. ადონია		გ ე გ მ ა	მასშტაბი 1:750	

ᲡᲐᲥᲐᲠᲗᲕᲔᲚᲝ		ᲒᲔᲝᲓᲔᲖᲘᲐᲡ ᲛᲘᲜᲘᲭᲜᲘᲡ ᲡᲐᲛᲘᲜᲘᲡᲢᲠᲝ ᲚᲐᲜᲩᲮᲣᲗᲘ ᲓᲐᲛᲝᲙᲘᲓᲔᲑᲣᲚᲘ ᲞᲠᲝᲔᲥᲢᲘᲡ ᲛᲝᲜᲘᲢᲝᲠᲘᲜ�გᲘᲡ ᲡᲘᲡᲢᲔᲛᲘᲡ ᲨᲔᲛᲣᲨᲐᲕᲔᲑᲘᲡ ᲞᲠᲝᲒᲠᲐᲛᲐ		
ᲠᲔᲙᲝᲜᲡᲢᲠᲣᲥᲪᲘᲐ		ᲛᲣᲨᲐᲝᲑᲘᲡ ᲞᲠᲝᲔᲥᲢᲘ			
ᲙᲝᲜᲡᲣᲚᲢᲐᲜᲢᲘ	Ჯ. ᲭᲝᲩᲘᲫᲔ	ᲛᲔᲗᲐᲠᲒᲛᲔᲚᲘ			
ᲓᲘᲠᲔᲥᲢᲝᲠᲘ	Გ. ᲯᲘᲚᲐᲕᲘᲐ	ᲛᲔᲗᲐᲠᲒᲛᲔᲚᲘ			
ᲙᲐᲠᲢᲝᲒᲠᲐᲤᲘᲡᲢᲘ	Ე. ᲚᲔᲛᲑᲘᲐ				
		ᲗᲑᲘᲚᲘᲡᲘ ᲛᲣᲜᲘᲪᲘ�პᲐᲚᲘᲢᲔᲢᲘ "ᲗᲑᲘᲚᲘᲡᲘᲡ ᲬᲧᲚᲗᲐᲛᲬᲝᲚᲘ"			
ᲒᲐᲛᲝᲥᲕᲔᲧᲜᲘᲚᲘ	

ᲐᲕᲢᲝᲛᲝᲑᲘᲚᲘᲡ ᲒᲖᲘᲡ ᲓᲐᲜᲐᲮᲕᲘᲡ ᲛᲘᲜᲘᲭᲠᲘᲡ ᲓᲐᲛᲣᲨᲐᲕᲔᲑᲘᲡ ᲞᲠᲝᲔᲥᲢᲘ ᲚᲐᲜᲩᲮᲣᲗᲘᲡ ᲛᲣᲜᲘᲪᲘ�პᲐᲚᲘᲢᲔᲢᲘᲡ ᲛᲔᲠᲘᲜᲘᲡ ᲓᲐ ᲢᲠᲐᲜᲡ�პᲝᲠᲢᲘᲡ ᲡᲐᲥᲐᲠᲗᲕᲔᲚᲝᲡ ᲛᲘᲜᲘᲭᲠᲘᲡ ᲓᲐᲛᲗᲘᲡ ᲞᲠᲝᲔᲥᲢᲘᲡ ᲛᲔᲜᲔᲯᲛᲔᲜᲢᲘ					
ᲞᲠᲝᲤᲘᲚᲘ		ᲒᲠᲐᲤᲘᲚᲘ ᲓᲐᲛᲣᲨᲐᲕᲔᲑᲣᲚᲘ					
ᲙᲝᲜᲢᲠᲐᲥᲢᲝᲠᲘ		ᲓᲘᲠᲔᲥᲢᲝᲠᲘ		ᲗᲐᲜᲐᲛᲓᲔᲑᲘᲡ ᲛᲔᲜᲔᲯᲔᲠᲘ			
ᲙᲝᲜᲡᲣᲚᲢᲐᲜᲢᲘ		Ჯ. ᲭᲝᲯᲘᲙᲐᲫᲔ		ᲗᲐᲜᲐᲛᲓᲔᲑᲘᲡ ᲛᲔᲜᲔᲯᲔᲠᲘ "ᲗᲯᲣ ᲛᲝᲜᲐᲠᲗᲕᲔᲚᲝᲡ"			
ᲥᲐᲠᲗᲕᲔᲚᲘ ᲒᲔᲝᲒᲠᲐᲤᲘᲐᲡ ᲡᲐᲛᲔᲪᲜᲘᲔᲠᲝ ᲘᲜᲡᲢᲘᲢᲣᲢᲘᲡ ᲛᲘᲡᲐᲛᲐᲠᲗᲘ							
ᲒᲐᲜᲐᲮᲚᲔᲑᲘᲡ ᲜᲝᲛᲠᲘ		Ჯ. ᲭᲝᲯᲘᲙᲐᲫᲔ		ᲒᲘᲠᲔᲥᲢᲝᲠᲘ			
ᲛᲝᲓᲔᲚᲘᲡ ᲓᲐᲡᲐᲮᲔᲚᲔᲑᲐ		겗. ᲯᲣᲚᲘᲙᲐᲫᲔ		ᲙᲝᲜᲢᲠᲝᲚᲘᲝᲠᲘ			
ᲤᲐᲘᲚᲘᲡ ᲡᲐᲮᲔᲚᲘ		겗. ᲯᲣᲚᲘᲙᲐᲫᲔ		ᲙᲝᲜᲢᲠᲐᲥᲢᲝᲠᲘ			
ᲒᲠᲐᲤᲘᲚᲘᲡ ᲜᲝᲛᲠᲘ		ᲛᲐᲠᲗᲕᲘᲡ ᲓᲐᲜᲐᲮᲚᲔᲑᲐ		ᲗᲐᲠᲘᲦᲘ			
ᲒᲠᲐᲤᲘᲚᲘᲡ ᲡᲐᲮᲔᲚᲘ		ᲒᲠᲐᲤᲘᲚᲘ ᲓᲐᲛᲣᲨᲐᲕᲔᲑᲣᲚᲘ ᲞᲠᲝᲔᲥᲢᲘᲡ ᲛᲘᲡᲐᲛᲐᲠᲗᲘ					
ᲒᲠᲐᲤᲘᲚᲘᲡ ᲜᲝᲛᲠᲘ		ᲒᲠᲐᲤᲘᲚᲘ ᲓᲐᲛᲣᲨᲐᲕᲔᲑᲣᲚᲘ ᲞᲠᲝᲔᲥᲢᲘᲡ ᲛᲘᲡᲐᲛᲐᲠᲗᲘ ᲒᲐᲜᲐᲮᲚᲔᲑᲘᲡ ᲜᲝᲛᲠᲘ					
ᲛᲐᲡᲨᲢᲐᲑᲘ		ᲒᲠᲐᲤᲘᲚᲘᲡ ᲒᲐᲜᲐᲮᲚᲔᲑᲘᲡ ᲞᲠᲝᲒᲠᲐᲛᲐ					
1:750		ᲒᲐᲛᲝᲨᲕᲘᲚᲘ ᲤᲝᲠᲛᲐᲢᲘ		ᲒᲠᲐᲤᲘᲚᲘ ᲒᲔᲝᲛᲔᲢᲠᲘᲣᲚᲘ ᲞᲐᲠᲐᲛᲔᲢᲠᲘ ᲓᲐ ᲞᲠᲝᲤᲘᲚᲘᲡ ᲒᲠᲐᲤᲘᲚᲘ - ᲓᲐᲜᲐᲮᲕᲐ ᲙᲘᲚᲝᲛᲔᲢᲠᲘ 231+000-3+055			
2019		1/6					

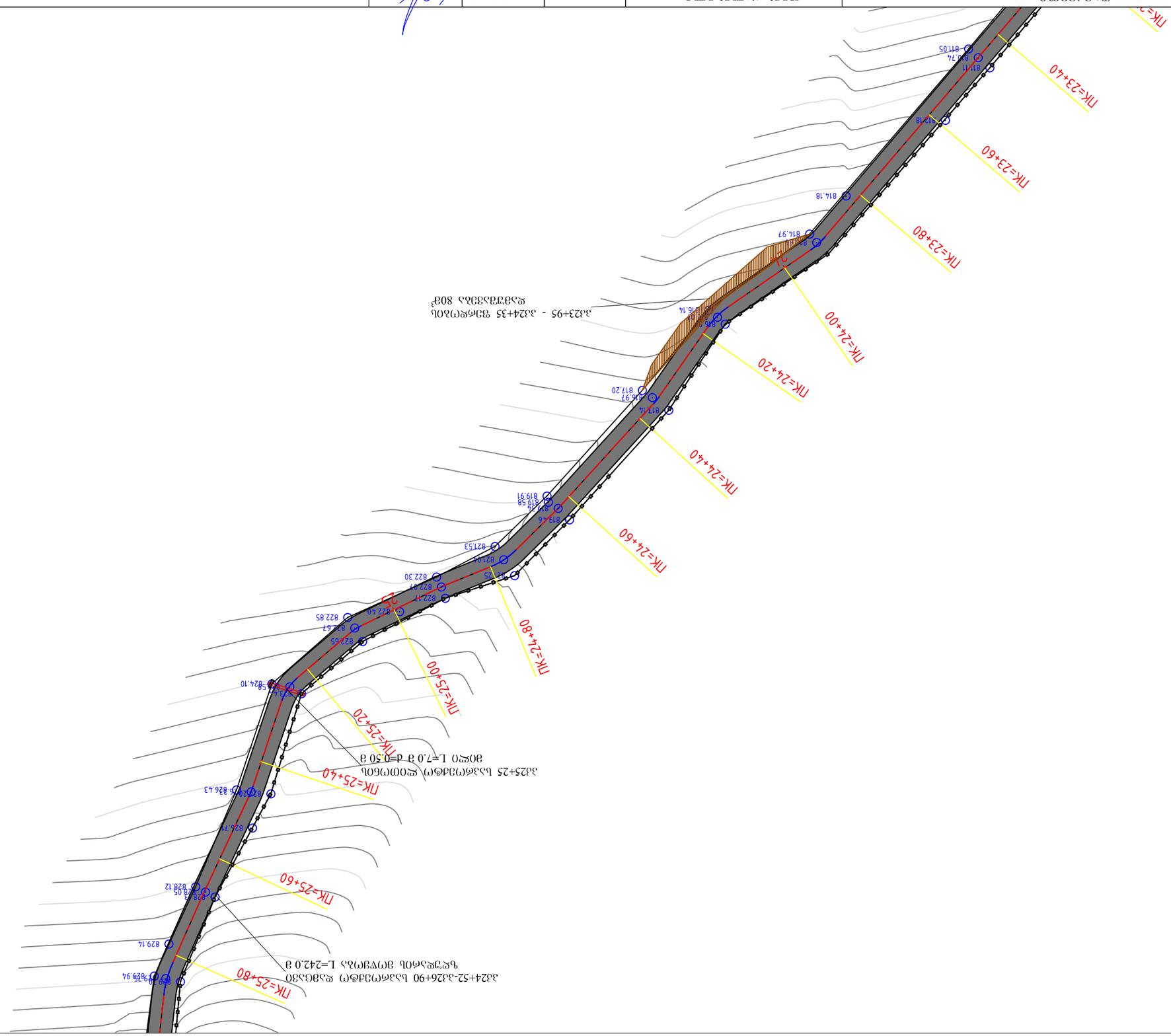

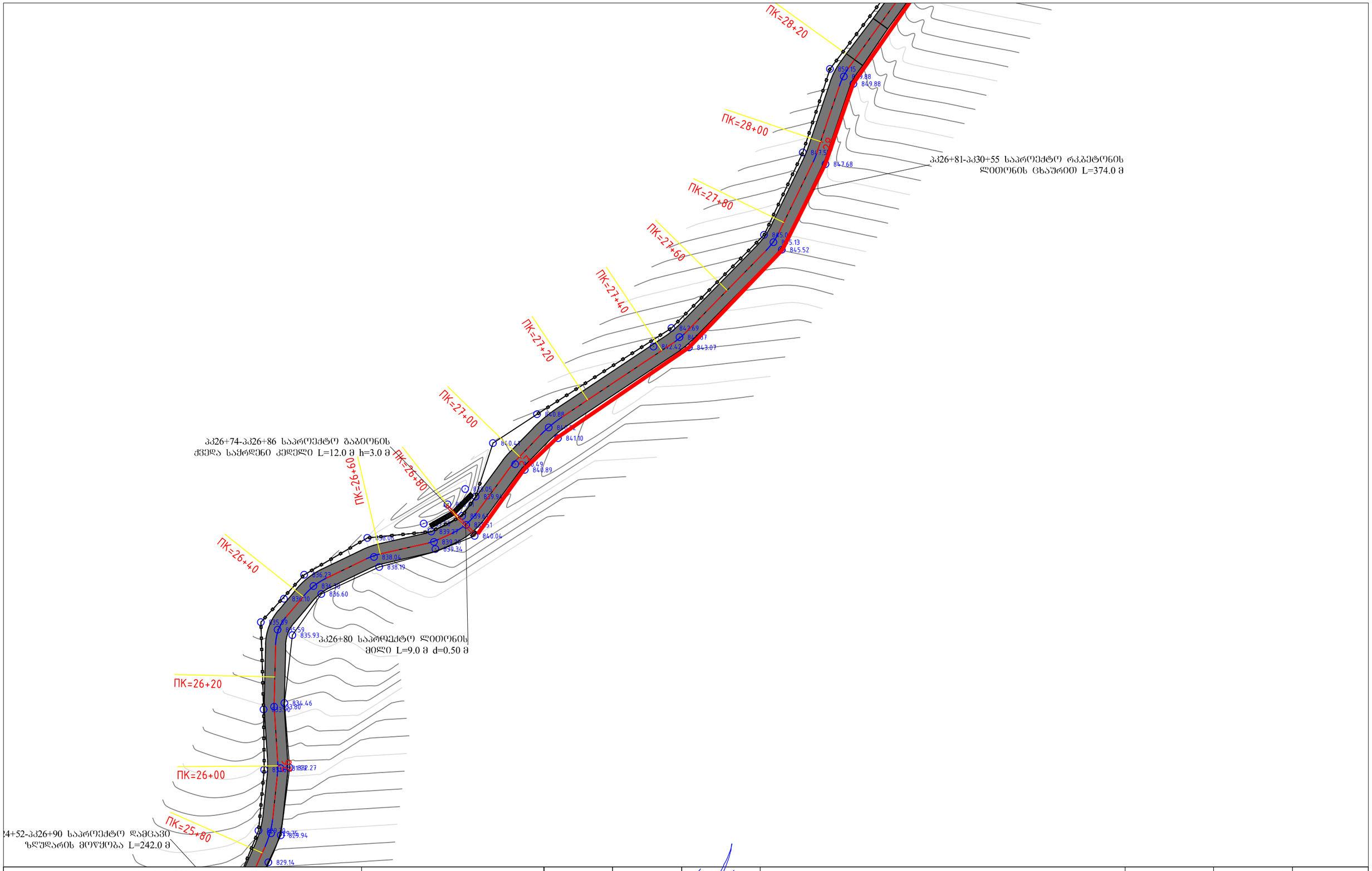

დამკვეთი	შემსრულებელი	დირექტორი	პ. მიქელაძე	ხულოს მუნიციპალიტეტი ს/გზა ქინჩაური - ძმაგულა კმI+000-3+055	ნახაზის ნომერი	1/7
აჭარის ავტონომიური რესპუბლიკის საავტომობილო გზების და სამელიორაციო სისტემების მართვის დეპარტამენტი	შ.პ.ს. "გზაპროექტი" შ.პ.ს. გზაპროექტი	ინჟინერი	მ. კოსტავა		თარიღი	2019
		დახაზა	ვ. ადონია	გ ე გ მ ა	მასშტაბი 1:750	

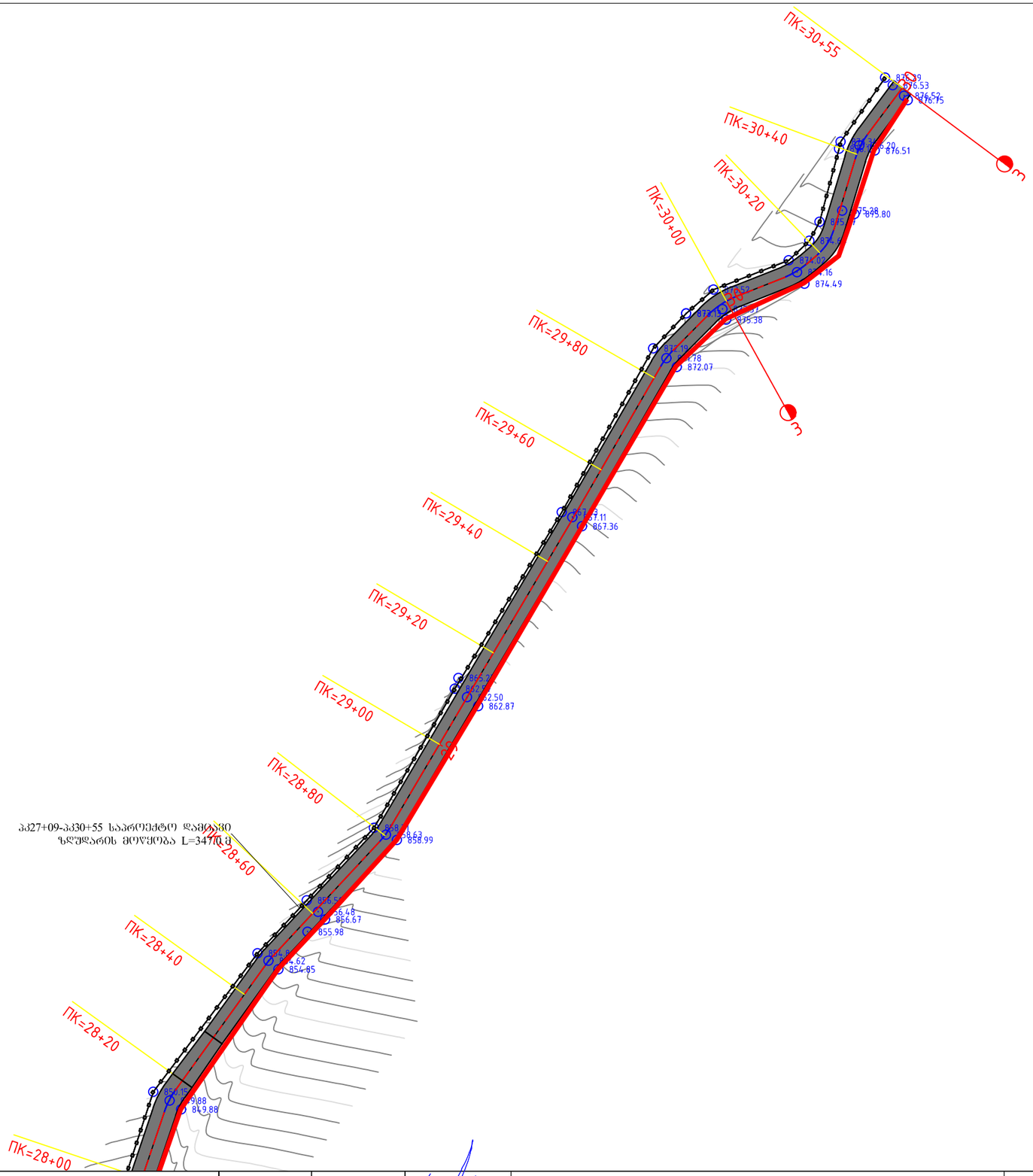

დამკვეთი	შემსრულებელი	დირექტორი	პ. მიქელაძე		ხულოს მუნიციპალიტეტი ს/გზა ყინწაური - ძმაგულა კმ1+000-3+055	ნახაზის ნომერი	1/8
აჭარის ავტონომიური რესპუბლიკის საავტომობილო გზების და სამელიორაციო სისტემების მართვის დეპარტამენტი	შ.პ.ს. "გზაპროექტი" შ.პ.ს. გზაპროექტი	ინჟინერი	მ. კოსტავა			თარიღი	2019
		დახაზა	ვ. ადონია		გ ე გ მ ა	მასშტაბი 1:850	

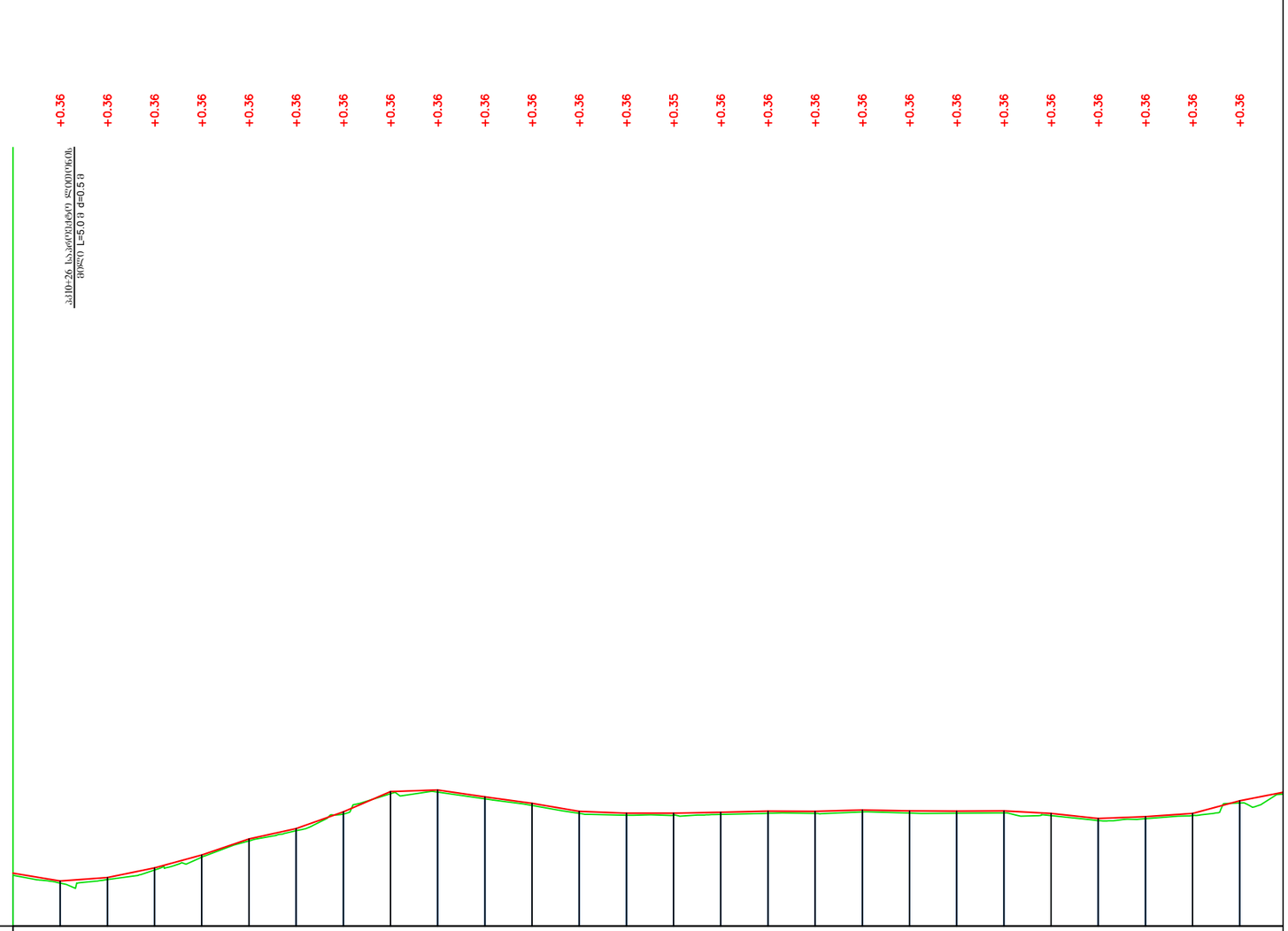

M 1:1250 по горизонтали
M 1:500 по вертикали

| | | |

ᲡᲐᲥᲐᲠᲗᲕᲔᲚᲝᲡ ᲐᲕᲢᲝᲛᲝᲑᲘᲚᲣᲠᲘ ᲒᲖᲔᲑᲘᲡ ᲓᲐᲪᲕᲘᲡ ᲓᲐᲠᲒᲘᲡ ᲛᲘᲜᲘᲡᲢᲠᲝ ᲡᲐᲥᲐᲠᲗᲕᲔᲚᲝᲡ ᲞᲝᲚᲘᲪᲘᲘᲡ ᲓᲐᲠᲒᲘᲡ ᲓᲔᲞᲐᲠᲢᲐᲛᲔᲜᲢᲘ ᲡᲐᲛᲨᲔᲜᲘᲡ ᲓᲐᲠᲒᲘᲡ ᲡᲐᲛᲡᲐᲮᲣᲠᲘ	ᲛᲝᲜᲐᲪᲔᲛᲗᲐ ᲒᲐᲜᲗᲐᲕᲡᲔᲑᲘᲡ ᲯᲒᲣᲤᲘ "ᲛᲐᲡᲢᲐᲜᲘ"	ᲛᲐᲡᲢᲐᲜᲘ
ᲛᲝᲜᲐᲪᲔᲛᲗᲐ ᲒᲐᲜᲗᲐᲕᲡᲔᲑᲘᲡ ᲯᲒᲣᲤᲘᲡ ᲗᲐᲕᲛᲯᲓᲝᲛᲐᲠᲔ	ᲛᲝᲜᲐᲪᲔᲛᲗᲐ ᲒᲐᲜᲗᲐᲕᲡᲔᲑᲘᲡ ᲯᲒᲣᲤᲘᲡ ᲛᲔᲗᲐᲠᲒᲘᲡᲢᲘ	ᲛᲐᲡᲢᲐᲜᲘ
ᲛᲝᲜᲐᲪᲔᲛᲗᲐ ᲒᲐᲜᲗᲐᲕᲡᲔᲑᲘᲡ ᲯᲒᲣᲤᲘᲡ ᲞᲐᲡᲣᲮᲘᲡᲛᲒᲔᲑᲔᲚᲘ	ᲛᲝᲜᲐᲪᲔᲛᲗᲐ ᲒᲐᲜᲗᲐᲕᲡᲔᲑᲘᲡ ᲯᲒᲣᲤᲘᲡ ᲞᲐᲡᲣᲮᲘᲡᲛᲒᲔᲑᲔᲚᲘ	ᲛᲐᲡᲢᲐᲜᲘ
ᲒᲘᲠᲩᲘᲚᲘ ᲒᲘᲠᲩᲘᲚᲘᲡ ᲛᲔᲠᲘᲜᲒᲘ	ᲒᲘᲠᲩᲘᲚᲘᲡ ᲛᲔᲠᲘᲜᲒᲘ	ᲛᲐᲡᲢᲐᲜᲘ
ᲛᲝᲜᲐᲪᲔᲛᲗᲐ ᲒᲐᲜᲗᲐᲕᲡᲔᲑᲘᲡ ᲯᲒᲣᲤᲘᲡ ᲛᲘᲜᲘᲭᲘᲡ ᲓᲐᲠᲒᲘᲡ ᲛᲘᲜᲘᲡᲢᲠᲝ	ᲛᲝᲜᲐᲪᲔᲛᲗᲐ ᲒᲐᲜᲗᲐᲕᲡᲔᲑᲘᲡ ᲯᲒᲣᲤᲘᲡ ᲛᲘᲜᲘᲭᲘᲡ ᲓᲐᲠᲒᲘᲡ ᲛᲘᲜᲘᲡᲢᲠᲝ	ᲛᲐᲡᲢᲐᲜᲘ
ᲛᲝᲜᲐᲪᲔᲛᲗᲐ ᲒᲐᲜᲗᲐᲕᲡᲔᲑᲘᲡ ᲯᲒᲣᲤᲘᲡ ᲛᲔᲠᲘᲜᲒᲘᲡ ᲓᲐᲠᲒᲘᲡ ᲛᲔᲠᲘᲜᲒᲘᲡ ᲛᲘᲜᲘᲡᲢᲠᲝ	ᲛᲝᲜᲐᲪᲔᲛᲗᲐ ᲒᲐᲜᲗᲐᲕᲡᲔᲑᲘᲡ ᲯᲒᲣᲤᲘᲡ ᲛᲔᲠᲘᲜᲒᲘᲡ ᲓᲐᲠᲒᲘᲡ ᲛᲔᲠᲘᲜ

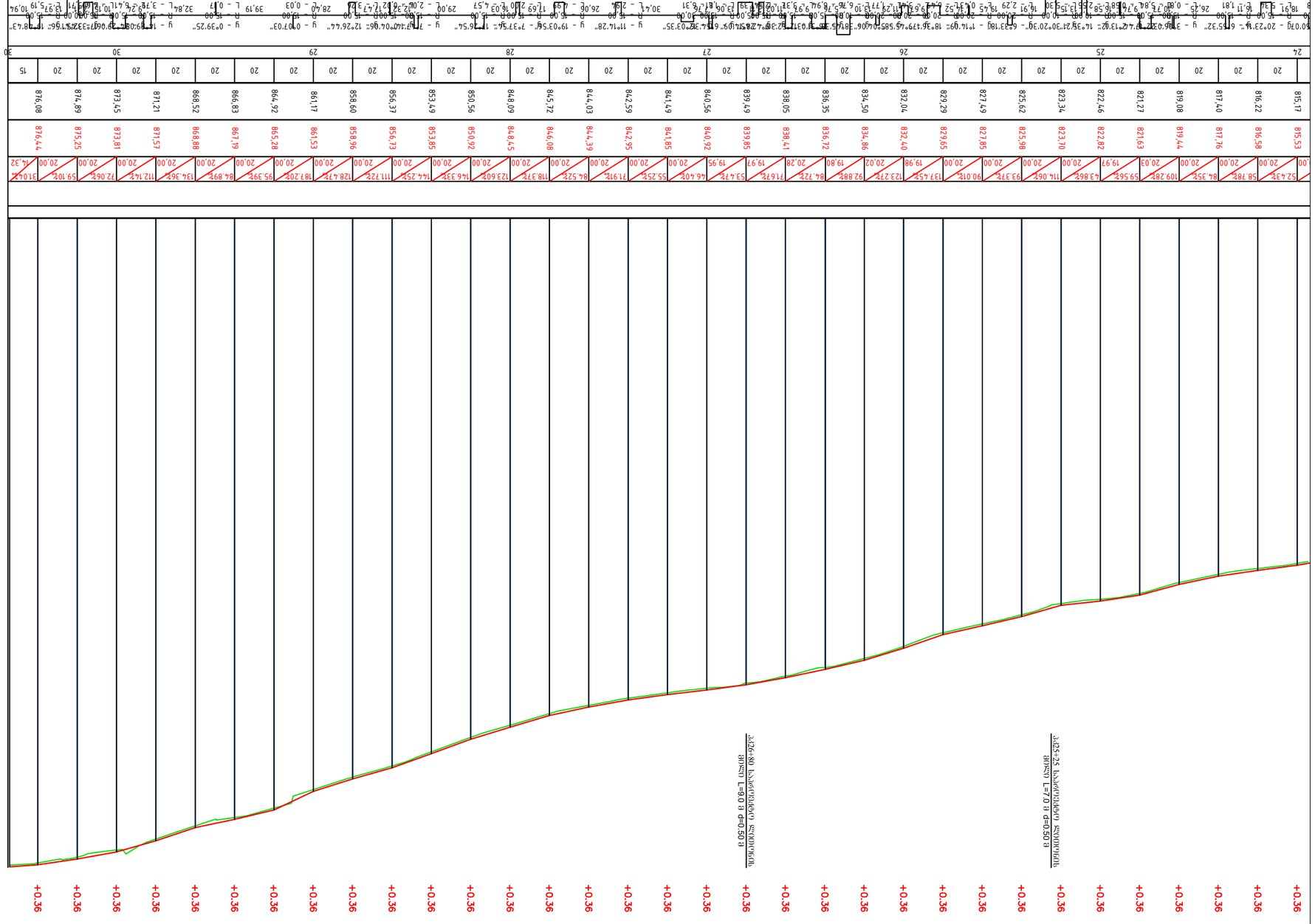
+0.36
ПК25+25 Існуючий водопропускний трубопровід
d=0.50 м L=70 м
ПК26+80 Існуючий водопропускний трубопровід
d=0.50 м L=90 м

| | | |

გზის სამოსის კონსტრუქცია ტიპი I

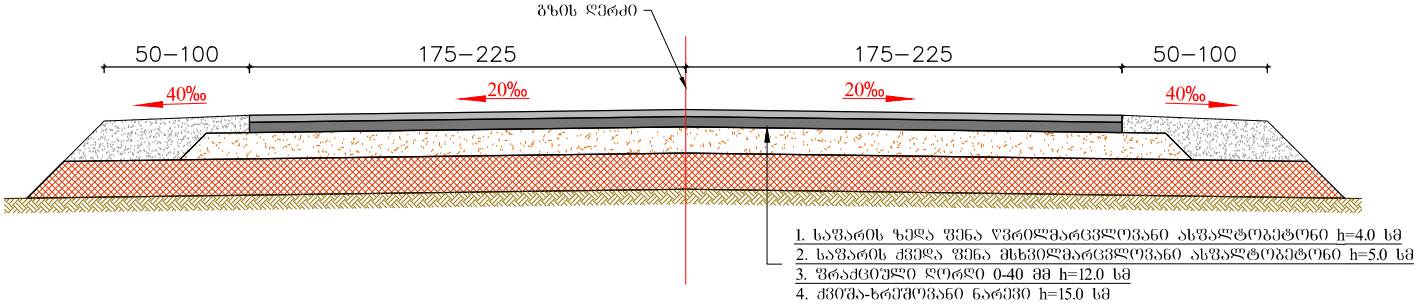

გზის სამოსის კონსტრუქცია ტიპი II

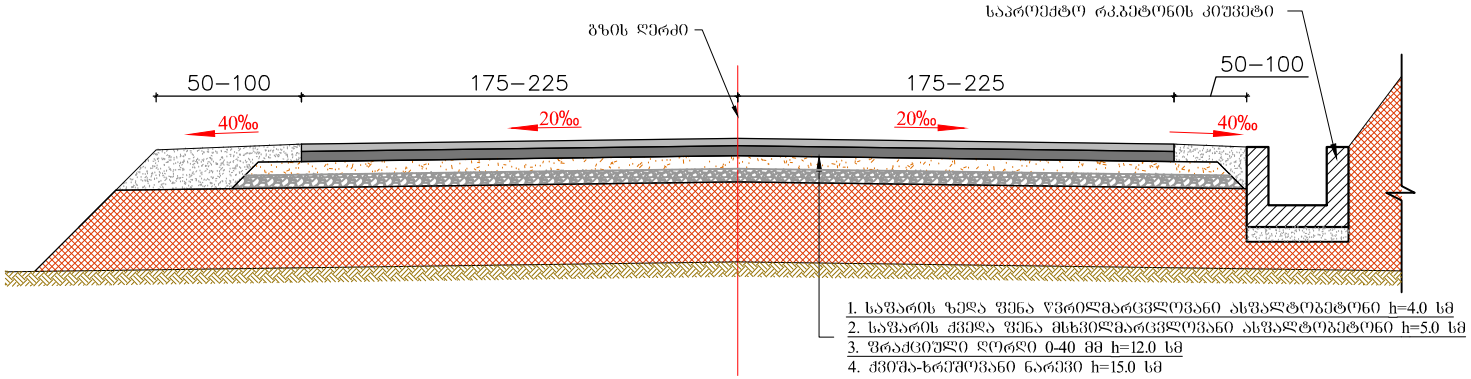

დამკვეთი	შემსრულებელი	დირექტორი	ბ. მიქელაძე		ხულოს მუნიციპალიტეტი ს/გზა ყინნაური - ძმაგულა კმ1+000-3+055	ნახაზის ნომერი	3
აჭარის ავტონომიური რესპუბლიკის საავტომობილო გზების დეპარტამენტი	შ.პ.ს. "გზაპროექტი" შ.პ.ს. გზაპროექტი	ინჟინერი	ვ.ადონია			თარიღი	2019
		დახაზა	ბ. მიქელაძე		გზის სამოსის კონსტრუქცია	მასშტაბი 1:50	

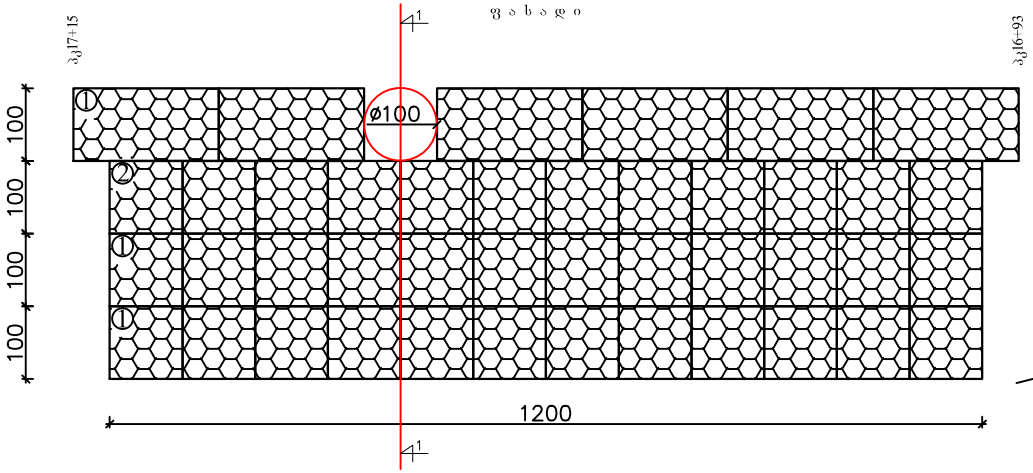

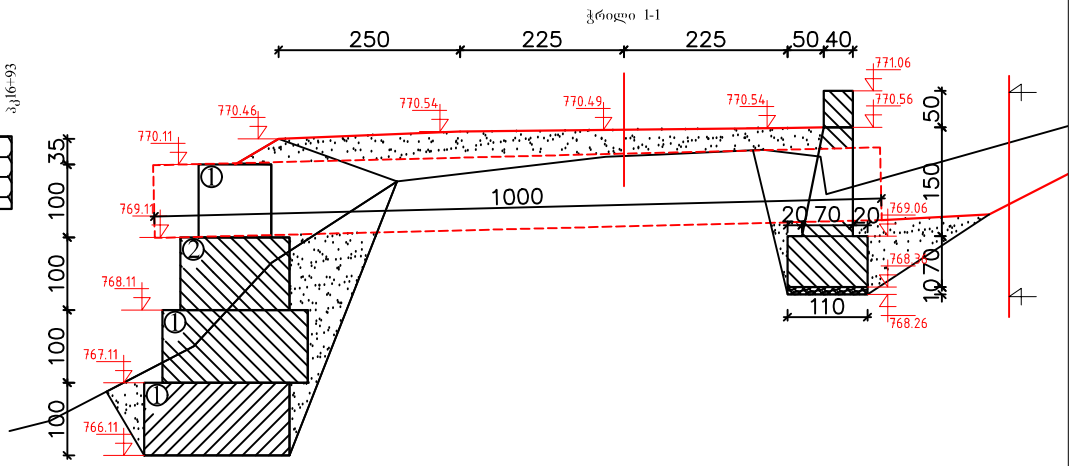

I ტიპის გაბიონი

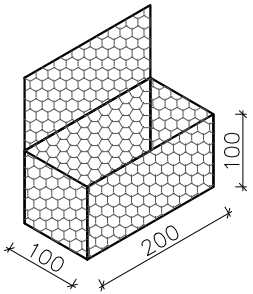

II ტიპის გაბიონი

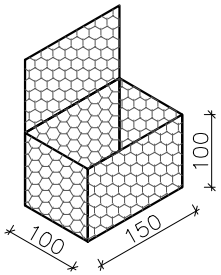

გაბიონის ყუთები	
1	200X100X100: 30 ცალი
2	150X100X100: 12 ცალი

ხედი ა-ა

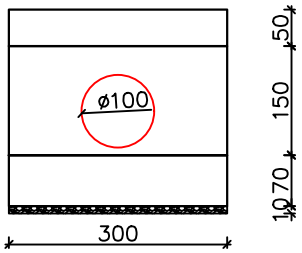

დამკვეთი	შემსრულებელი	დირექტორი	ბ. მიქელაძე		ხულოს მუნიციპალიტეტი ს/გზა ყინნაური - ძმაგულა კმ1+000-3+055	ნახაზის ნომერი 4/1
აჭარის ავტონომიური რესპუბლიკის საავტომობილო გზების დეპარტამენტი	შ.პ.ს. "გზაპროექტი" შ.პ.ს. გზაპროექტი	ინჟინერი	ვ.ადონია			თარიღი 2019
		დახაზა	ბ. მიქელაძე		ქვედა საყრდენი გაბიონი	მასშტაბი 1:100

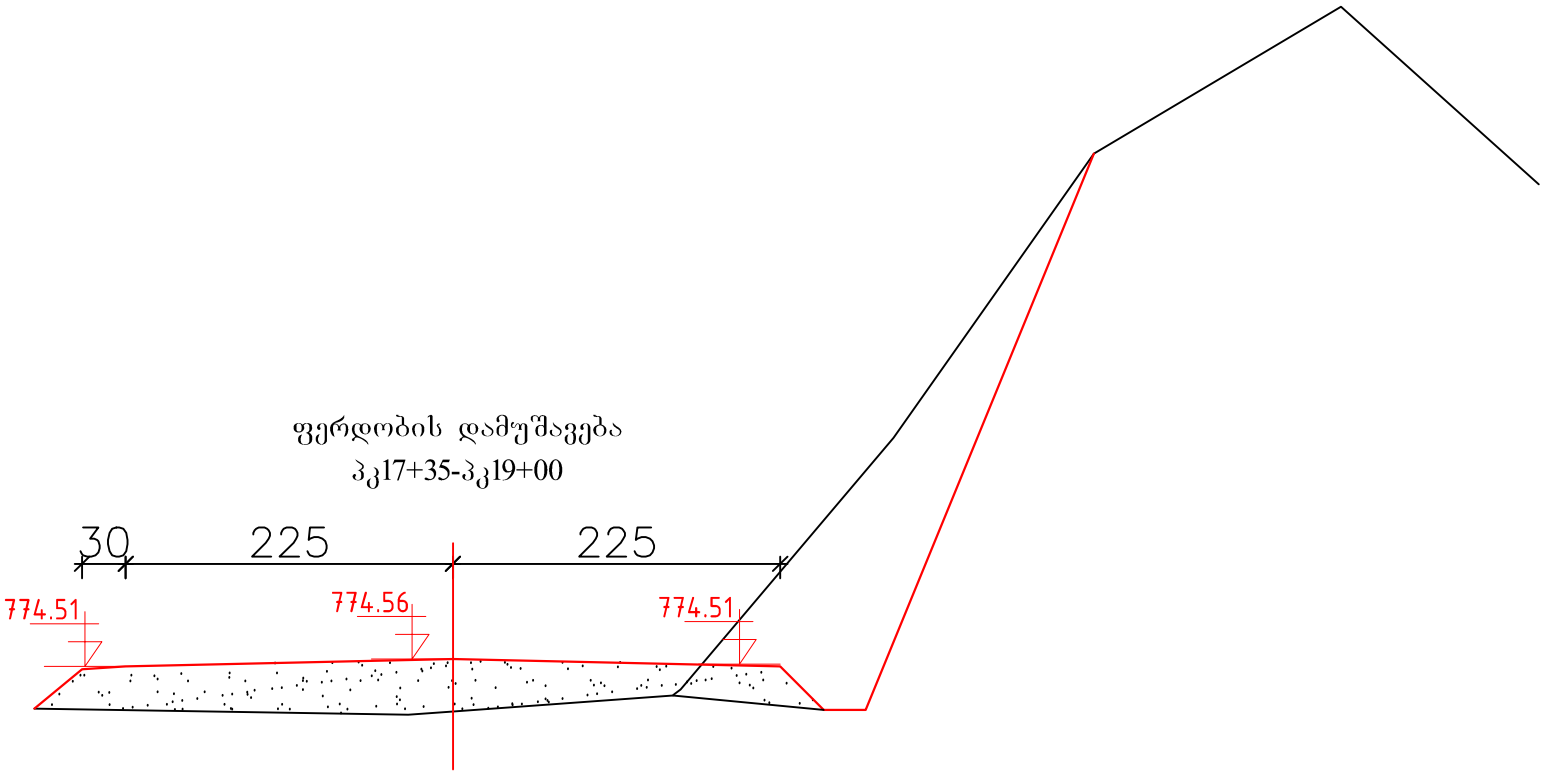

დამკვეთი	შემსრულებელი	დირექტორი	ბ. მიქელაძე		ხულოს მუნიციპალიტეტი ს/გზა ყინწარი - ძმაგულა კმ1+000-3+055		ნახაზის ნომერი 4/2
აჭარის ავტონომიური რესპუბლიკის საავტომობილო გზების დეპარტამენტი	შ.პ.ს. "გზაპროექტი"	ინჟინერი	ვ.ადონია				თარიღი 2019
		დახაზა	ბ. მიქელაძე		ფერდობის დამუშავება		მასშტაბი 1:50
	შ.პ.ს. გზაპროექტი						

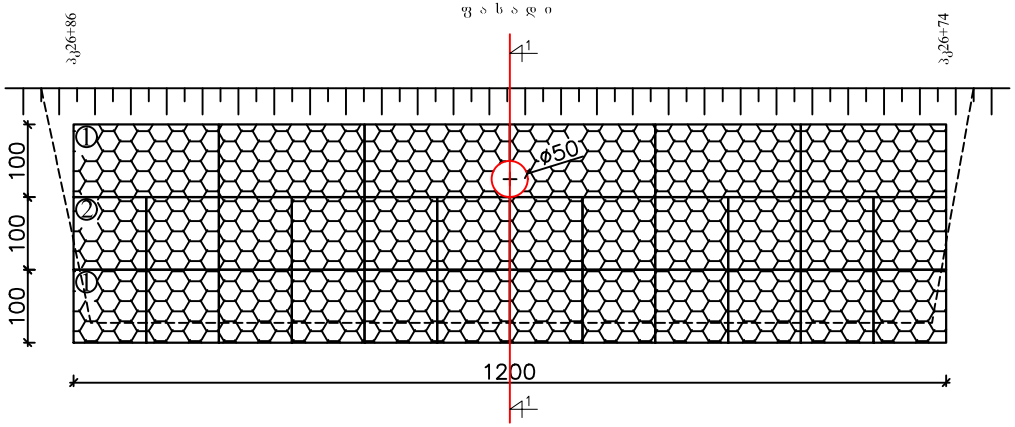

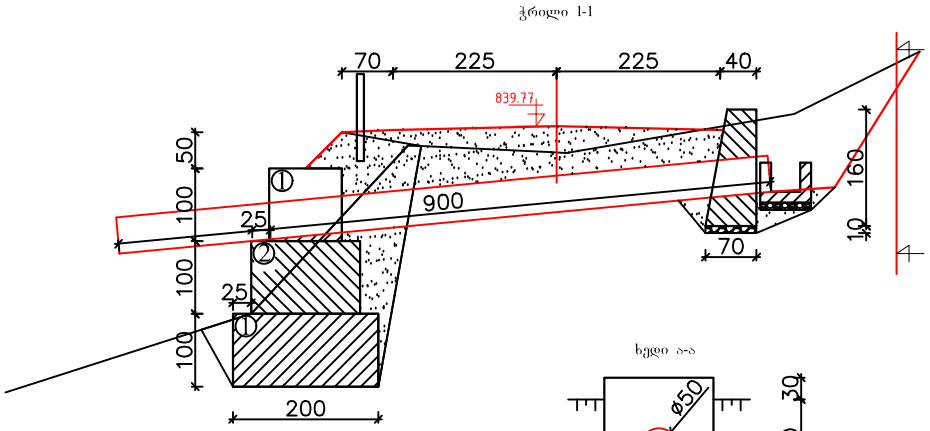

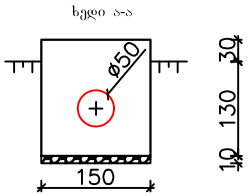

I ტიპის გაბიონი

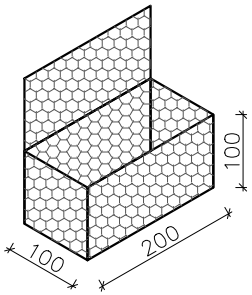

II ტიპის გაბიონი

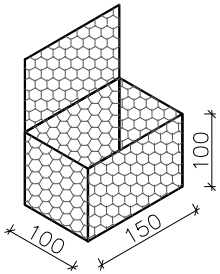

გაბიონის ყუთები	
1	200X100X100: 18 ცალი
2	150X100X100: 12 ცალი

დამკვეთი	შემსრულებელი	დირექტორი	ბ. მიქელაძე		ხულოს მუნიციპალიტეტი ს/გზა ყინნაური - ძმაგულა კმ1+000-3+055	ნახაზის ნომერი 4/3
აჭარის ავტონომიური რესპუბლიკის საავტომობილო გზების დეპარტამენტი	შ.პ.ს. "გზაპროექტი" შ.პ.ს. გზაპროექტი	ინჟინერი	ზ.ადონია			თარიღი 2019
		დახაზა	ბ. მიქელაძე		ქვედა საყრდენი გაბიონი	მასშტაბი 1:100

ტიპიური პორტალური კედელი გზაზე

ფასადი მ 1:50

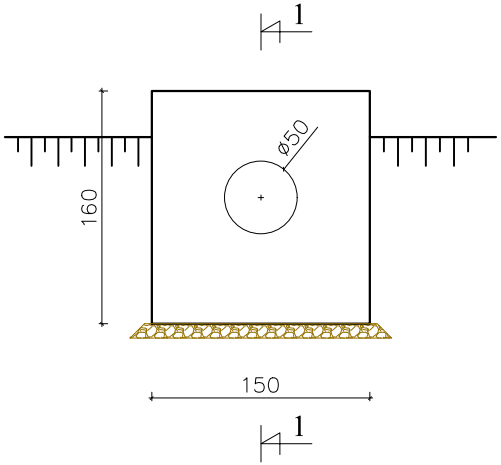

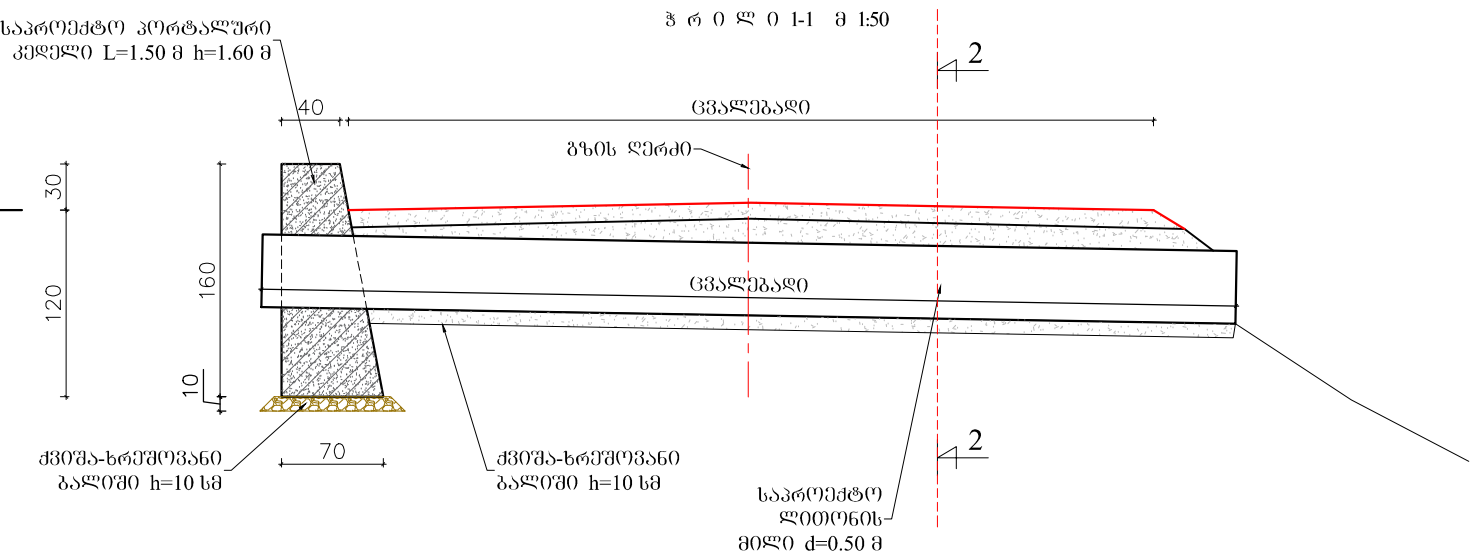

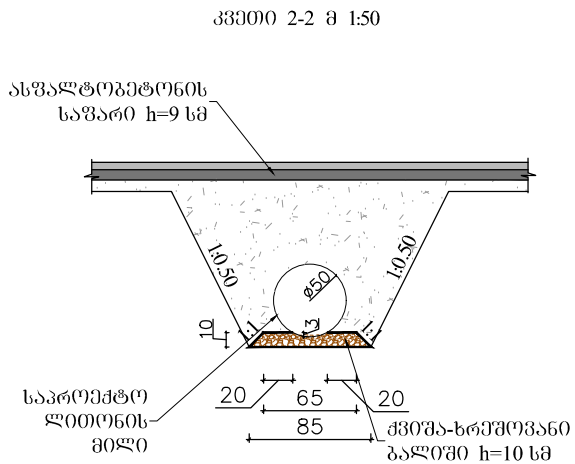

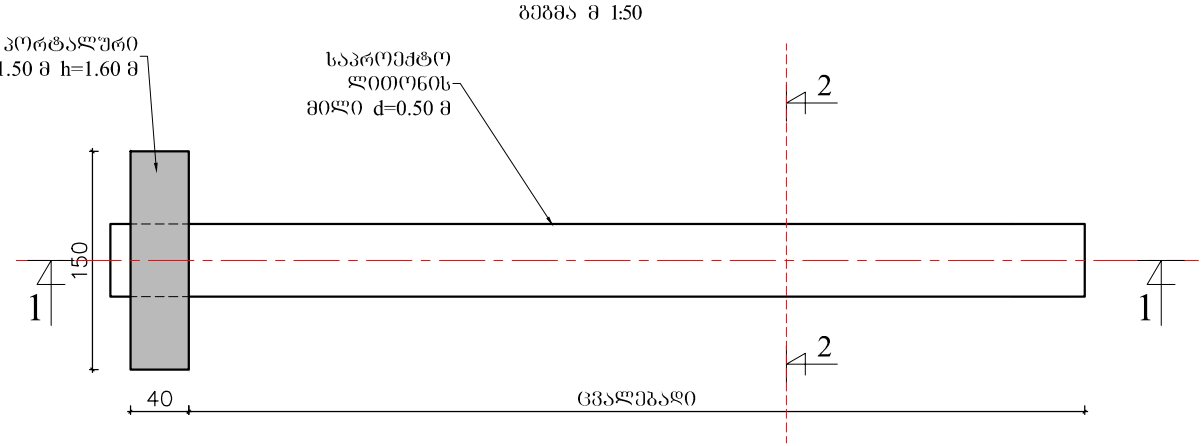

.ბეტონის მოცულობა ერთ ცალზე: 1.20 მ³

დამკვეთი	შემსრულებელი	დირექტორი	ბ. მიქელაძე	ხულოს მუნიციპალიტეტი ს/გზა ყინწაური - ძმაგულა კმ1+000-3+055	ნახაზის ნომერი	4/4
აჭარის ავტონომიური რესპუბლიკის საავტომობილო გზების დეპარტამენტი	შ.ს. "გზაპროექტი" შ.პ.ს. გზაპროექტი	ინჟინერი	ვ.ადონია		თარიღი	2019
		დახაზა	ბ. მიქელაძე	პორტალური კედელი	მასშტაბი 1:50	

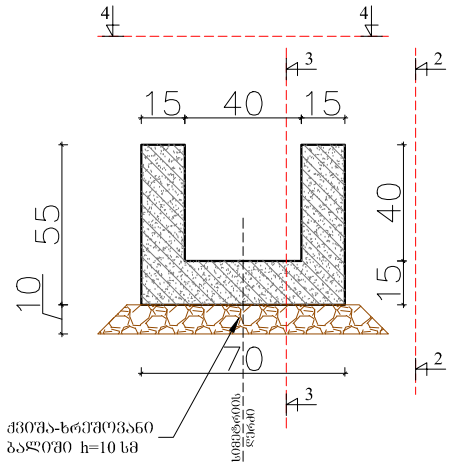

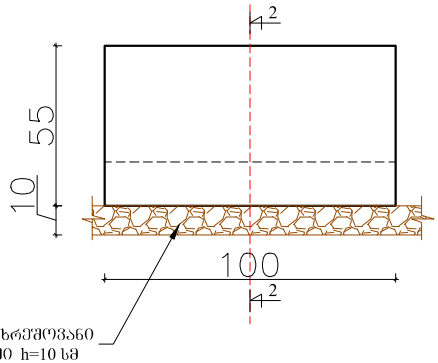

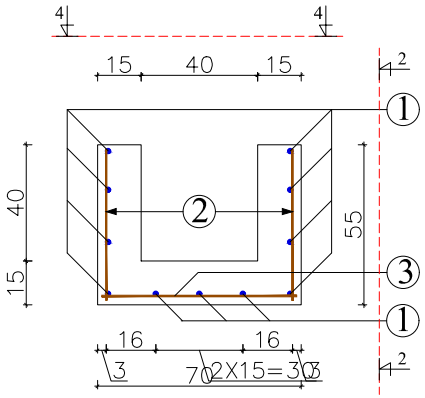

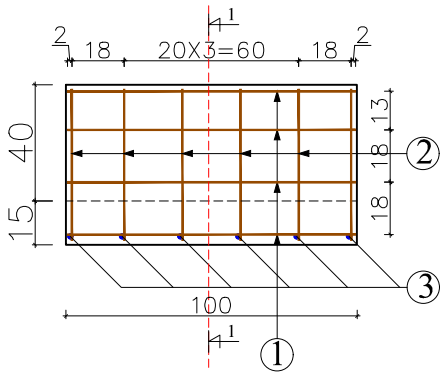

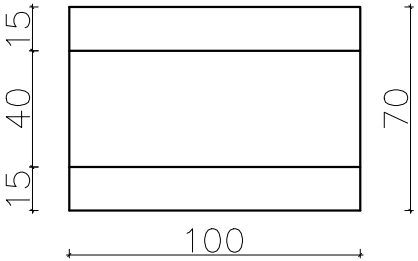

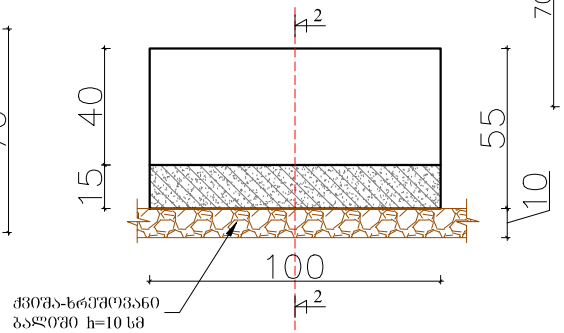

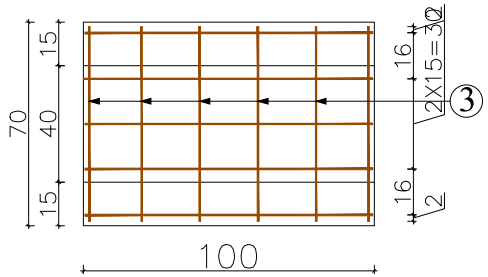

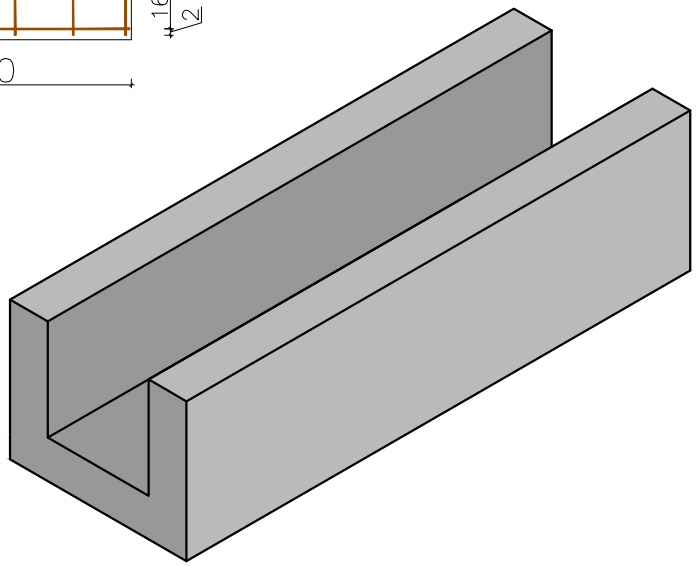

რკბეტონის კიუვეტის ბეტონის მოცულობა 1 მრძ.მ-ზე: 0.225 მ³

არმატურის სპეციფიკაცია /ერთ გრძივ მეტრზე/								
პოზიციის №	ესკიზი	ღეროს დიამეტრი ø	ღეროს სიგრძე	რაოდენობა	მთლიანი სიგრძე	1 გრძ.მ წონა	მთლიანი წონა	შენიშვნა
		მმ	სმ	ცალი	მ	კგ	კგ	
1	100	8	100	11	11.00	0.39	4.29	
2	52	8	52	12	6.24	0.39	2.43	
3	67	8	67	6	4.02	0.39	1.57	
სულ ჯამი							8.29	

დამკვეთი	შემსრულებელი	დირექტორი	ბ. მიქელაძე	ხულოს მუნიციპალიტეტი ს/გზა ყინნაური - ძმაგულა კმ1+000-3+055	ნახაზის ნომერი	5/1
აჭარის ავტონომიური რესპუბლიკის საავტომობილო გზების დეპარტამენტი	შ.ს. "გზაპროექტი"	ინჟინერი	ს.ადონია		თარიღი	2019
	შ.პ.ს. გზაპროექტი	ნახაზი	ბ. მიქელაძე	რკბეტონის არხი	მასშტაბი 1:25	

ხედი 3-3

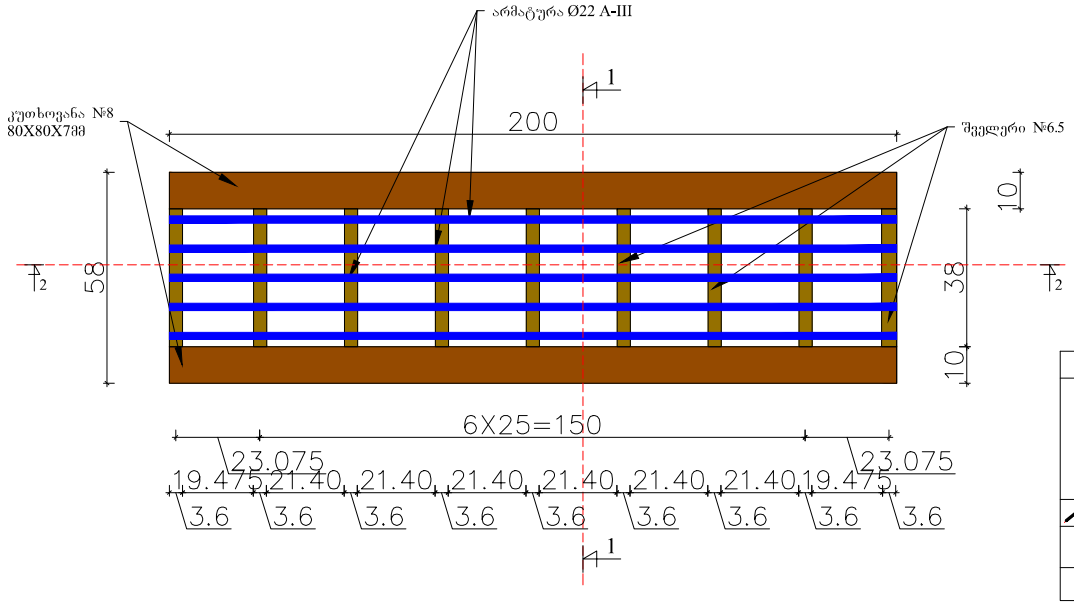

კვეთი 1-1

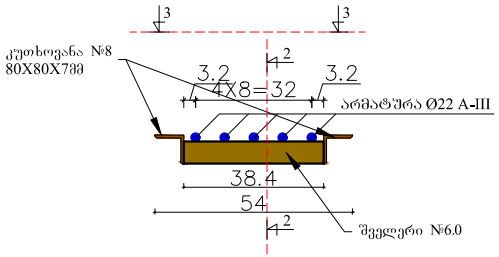

ლიტონის სპეციფიკაცია /ორ გრძივ მეტრზე/						
ესკიზი	დეტალის ზომები სმ	რაოდენობა ცალი	მთლიანი სიგრძე, ფართობი მ; მ²	1 გრძ.მ წონა კგ	მთლიანი წონა კგ	შენიშვნა
L №8	200	2	4.00	8.51	34.04	ფოლ.5
C №6.0	38.40	9	3.46	5.90	20.39	ფოლ.5
არმატურა Φ 22	200	5	10.00	2.98	29.80	ფოლ.5

კვეთი 2-2

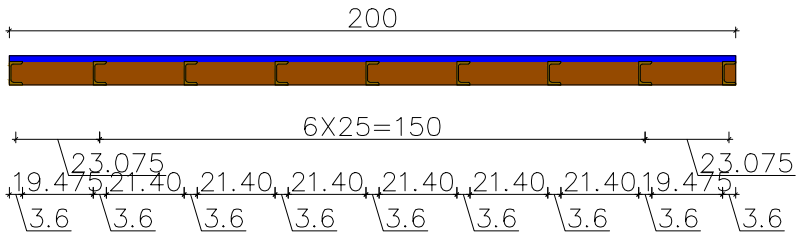

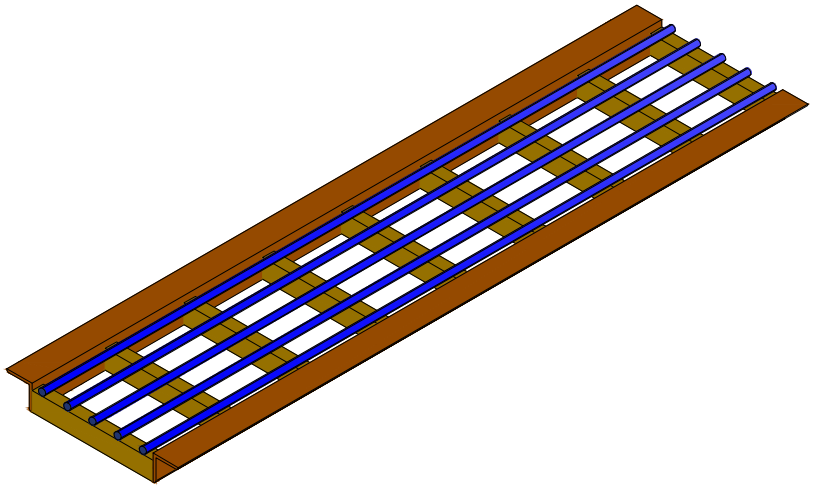

დამკვეთი	შემსრულებელი	დირექტორი	ბ. მიქელაძე		ხულოს მუნიციპალიტეტი ს/გზა ყინნაური - ძმაგულა კმI+000-3+055	ნახაზის ნომერი	5/2
აჭარის ავტონომიური რესპუბლიკის საავტომობილო გზების დეპარტამენტი	შ.პ.ს. "გზაპროექტი" შ.პ.ს. გზაპროექტი	ინჟინერი	ვ.ადონია			თარიღი	2019
		დახაზა	ბ. მიქელაძე		ლითონის ცხაური	მასშტაბი 1:25	

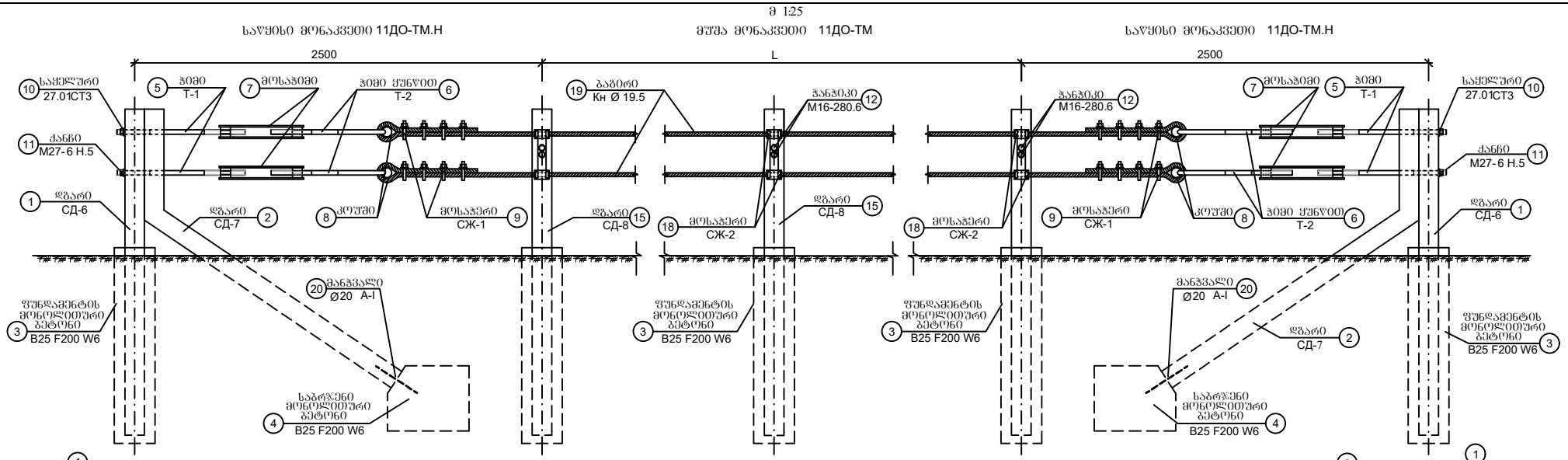

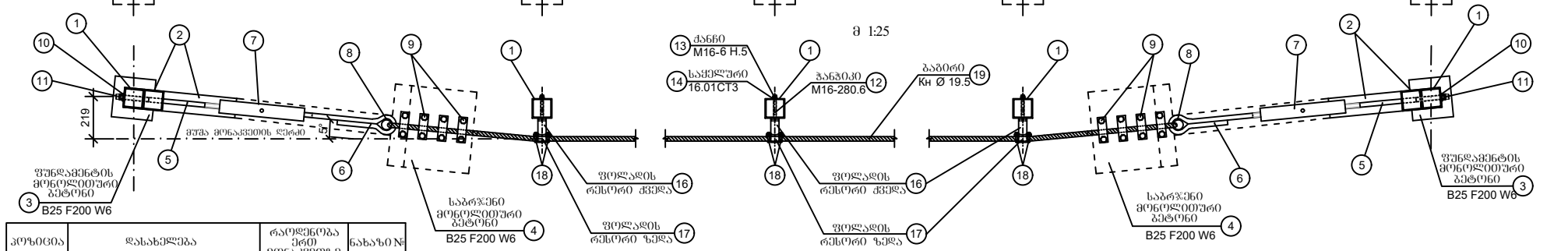

პოზიცია		დასახელება	რაოდენობა ერთ მონაკვეთზე	ნახაზი №
1		2	3	4
საწყისი მონაკვეთი	1	დგარი СД-6 ლითონის კვადრატული	1/1	2/3
	2	დგარი СД-7 ლითონის კვადრატული	1/1	2/3
	3	ფუნდამენტის მონოლითური ბეტონი B25 F200 W6	1/1	2/3
	4	საბრჯენის მონოლითური ბეტონი B25 F200 W6	1/1	2/3
	5	ჯიმი Т-1	2/2	2/5
	6	ჯიმი ყუნწით Т-2	2/2	2/5
	7	მოსაჯიმი	2/2	2/5
	8	კოუში гост 2224-72	2/2	2/2
	9	მოსაჯერი СЖ-1	8	2/6
	10	საქელური 27.01 СТ3 гост 6958-78	2	2/2
	11	ძანრი М27-6 Н.5 гост 5915-70	2	2/2
	20	მანჭვალი Ø А-I L=300 მმ	1/1	2/3

1		2	3	4
მუშა მონაკვეთი	12	ჭანჭიკი М16-280.6 гост 7798-70	2x ჯამი СД-8	2/2
	13	ძანრი М16-6 Н.5 гост 5915-70	2x ჯამი СД-8	2/2
	14	საქელური 16.01СТ3 гост 6958-78	2x ჯამი СД-8	2/2
	15	დგარი СД-8 ლითონის კვადრატული	L/4(2) +1	2/3
	3	ფუნდამენტის მონოლითური ბეტონი B25 F200 W6	1x ჯამი СД-8	2/3
	16	ფოლადის რესორი ქვედა	1x ჯამი СД-8	2/4
	17	ფოლადის რესორი ზედა	1x ჯამი СД-8	2/6
	18	მოსაჯერი СЖ-2	4x ჯამი СД-8	2/6
	19	ბაბირი Кн Ø 19.5 მმ 1 ბრძ.მ-1.41 კგ гост 2688-80	2L+8მ	2/2

პოზიცია	დასახელება	საწყისი მონაკვეთი რაოდენობა ც.	მასა კგ
8	კოუში гост 2224-72	2	1.1
10	საქელური 27.01 СТ3 гост 6958-78	2	0.42
11	ძანრი М27- 6 Н.5 гост 5915-70	2	0.161

შენიშვნა:

1. მოცემული ნახაზი განიხილება თითოეული დეტალის ნახაზთან ერთად.
2. შემოფარგვლა ფოლადის ბაბირით гост 23457-86 და ტიპიური პროექტის 3.503.1-89 (I-II) მიხედვით.

დამკვეთი	შემსრულებელი	დირექტორი	პ. მიქელაძე		ხულოს მუნიციპალიტეტი ს/გზა ქინჩაური - ძმაბუნა კმ1+100-კმ3+155	დაამტკიცა:	ნახაზის ნომერი 1
აჭარის ავტონომიური რესპუბლიკის საავტომობილო გზების და სამელიორაციო სისტემების მართვის დეპარტამენტი	შ.პ.ს. გზაპროექტი	ინჟინერი	ვ.ალონია				თარიღი 2019
		დახაზა	ბ. მიქელაძე		ფოლადის ბაგირით შემოფარგვლის კონსტრუქცია	თარიღი	მასშტაბი 1:750
							ნახაზის ორიგინალური ზომა: A4 210X297

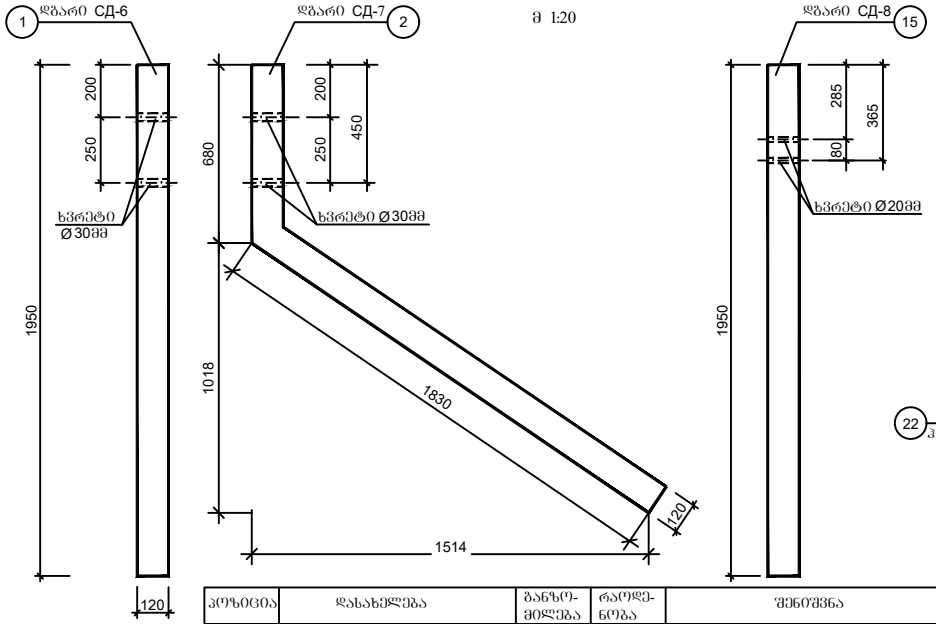

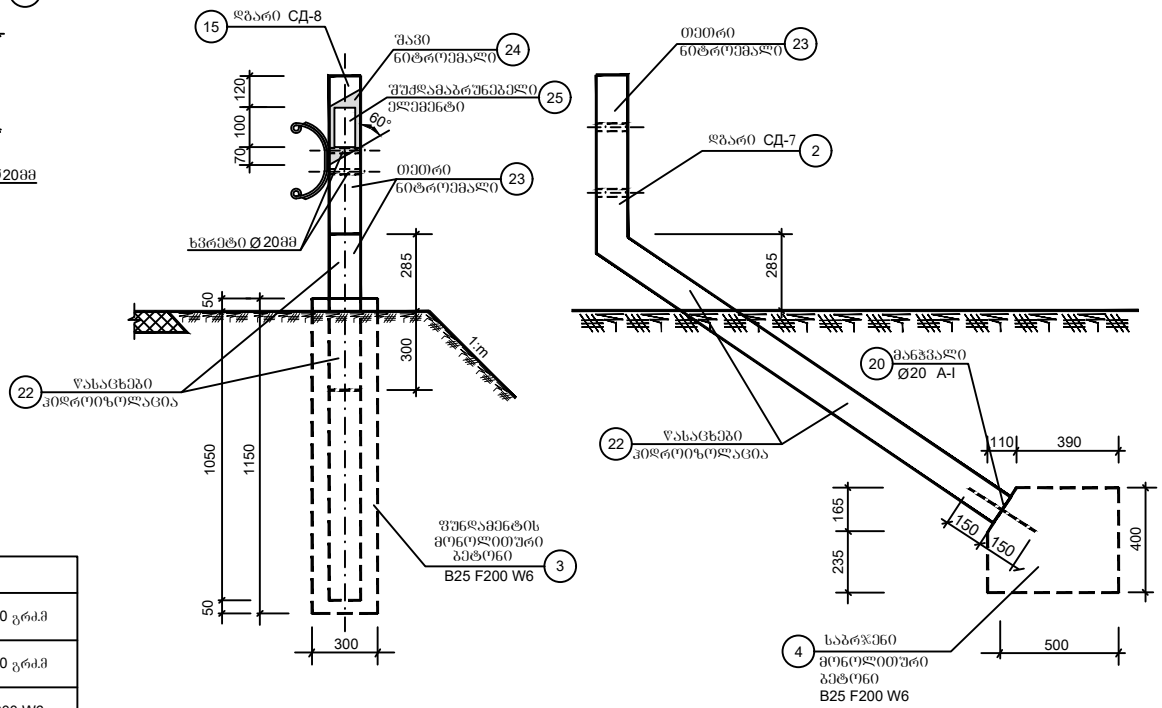

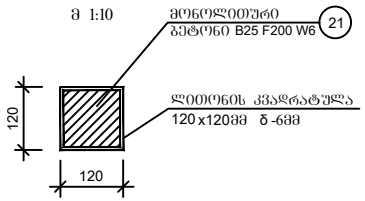

პოზიცია		დასახელება	განზომილება	რაოდენობა	შენიშვნა
საჭიროი მონაკვეთი	1	დგარი СД-6 ლითონის კვადრატული	ც/კგ	1/40.93	120x120მმ δ-6მმ L=1950 გრძ.მ
	2	დგარი СД-7 ლითონის კვადრატული	ც/კგ	1/52.68	120x120მმ δ-6მმ L=2510 გრძ.მ
	3	შუნდამენტის მონოლითური ბეტონი	ც/მ³	1/0.07	250x250x1150 მმ B25 F200 W6
	4	საბრჯენი მონოლითური ბეტონი	ც/მ³	1/0.1	500x400x400 მმ B25 F200 W6
	21	დგარების (СД-6,СД-7) შევსება მონოლითური ბეტონით	მ³	0.05	B25 F200 W6
	22	წასაცხები ჰიდროიზოლაცია ცხელი ბიტუმით ორჯერ	მ²	1.3	
	23	დგარების (СД-6,СД-7) შეღებვა თეთრი ნიტროემალით	მ²	0.9	
	20	მანჭვალი Ø20 A-I L=300 მმ	ც/კგ	1/0.74	
ფუძა მონაკვეთი	15	დგარი СД-8 ლითონის კვადრატული	ც/კგ	1/40.93	120x120მმ δ-6მმ L=1950 გრძ.მ
	3	შუნდამენტის მონოლითური ბეტონი	ც/მ³	1/0.076	300x300x1150 მმ B25 F200 W6
	21	დგარის (СД-8) შევსება მონოლითური ბეტონით	მ³	0.025	B25 F200 W6
	22	წასაცხები ჰიდროიზოლაცია ცხელი ბიტუმით ორჯერ	მ²	0.3	
	23	დგარის (СД-8) შეღებვა თეთრი ნიტროემალით	მ²	0.4	
	24	დგარის (СД-8) შეღებვა შავი ნიტროემალით	მ²	0.06	
	25	შუძლამაბრუნებელი ელემენტი	ც	2	150x80 მმ

შენიშვნა:

1. შუძლამაბრუნებელი ელემენტი მარჯვნივ მოძრაობის მიმართულებით წითელი ფერისაა, მარცხნივ ყვითელი ფერის.
2. ყველა ზომები მოცემულია მილიმეტრებში.

დამკვეთი	შემსრულებელი	დირექტორი	პ. მიქელაძე	ხულოს მუნიციპალიტეტი ს/გზა ქინჩაური - ძმაბულა კმ1+100-კმ3+155	დაამტკიცა:
აჭარის ავტონომიური რესპუბლიკის საავტომობილო გზების და სამელიორაციო სისტემების მართვის დეპარტამენტი	შ.პ.ს. გზაპროექტი	ინჟინერი	ვ.ადონია		
		დახაზა	ბ. მიქელაძე	დგარები СД-6,СД-7,СД-8 ლითონის კვადრატული 120x120მმ δ-6 მმ	თარიღი

ნახაზის ნომერი	2
თარიღი	2019
მასშტაბი 1:750	
ნახაზის ორიგინალური ზომა: A4 210X297	

ფოლადის ზედა რესორი (პოზ.17)
გაშლილი ფურცელი
მ 1:2.5

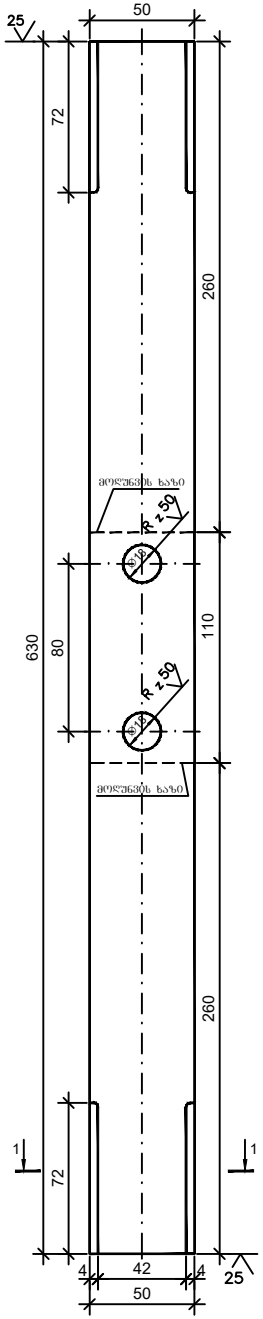

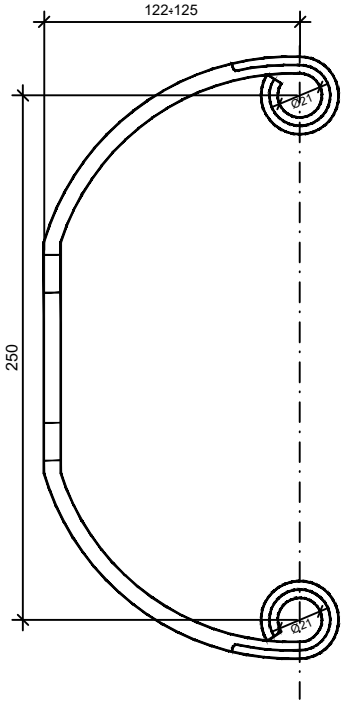

ფოლადის ქვედა რესორი (პოზ.16)
გაშლილი ფურცელი
მ 1:2

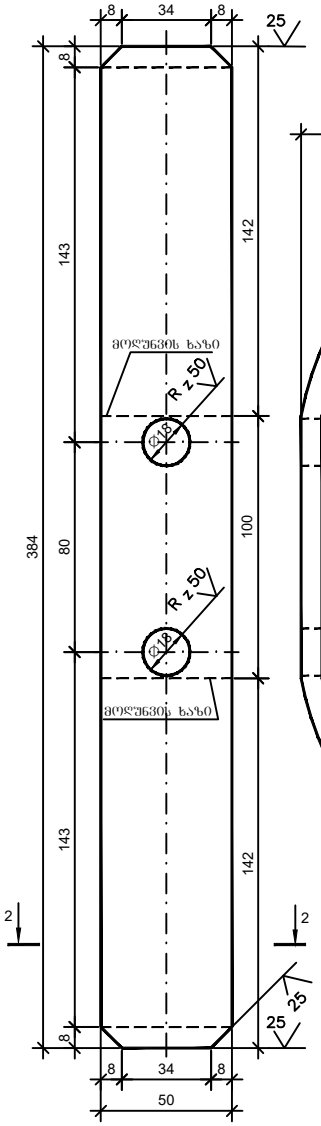

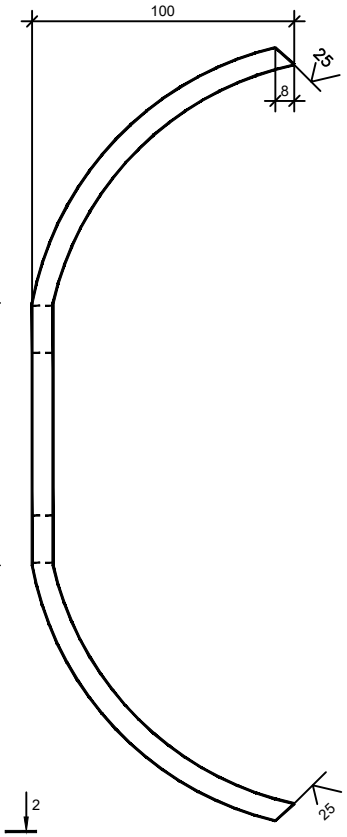

პოზიცია	დასახელება		რაოდენობა (ერთ დგარზე СД-8)	შენიშვნა
17	ფოლადის ზედა რესორი ГОСТ 103-76		1	1ც.- 1.98კგ
16	ფოლადის ქვედა რესორი ГОСТ 103-76		1	1ც.- 1.21კგ
12	ჭანჭიკი М16х280.6 ГОСТ 7798-70		2	1ც.- 0.475კგ
14	საქელური 16.01.Ст3 ГОСТ 6958-78		2	1ც.- 0.055კგ
13	ქანჩი М16-6Н.5 ГОСТ 5915-70		2	1ც.- 0.035კგ
18	СЖ-2 А-I Ф-3	ცალული Х-2	4	1ც.- 0.063კგ
		ფირფიტა П-2	4	1ც.- 0.04კგ
		ქანჩი М8-6Н.58	8	1ც.- 0.024კგ

მ 1:5
/პოზიცია 18 და ბაბირი ნაჩვენები არ არის/

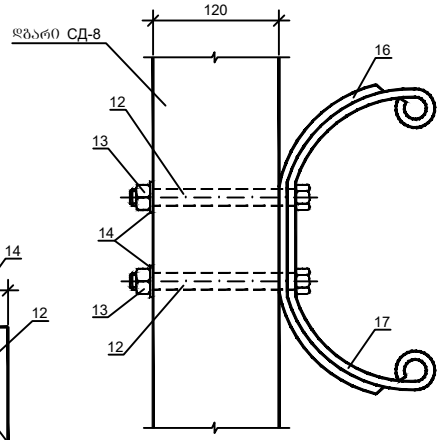

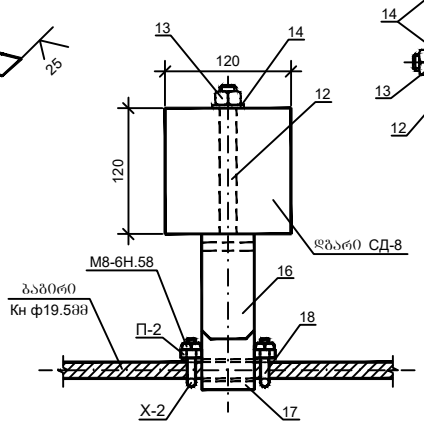

1-1
მ 1:2

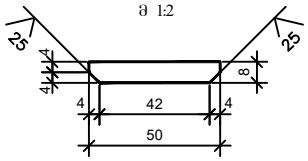

2-2
მ 1:2

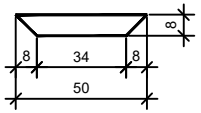

დამკვეთი	შემსრულებელი	დირექტორი	პ. მიქელაძე	ხულოს მუნიციპალიტეტი ს/ზა ქინჩაური - ძმაბულა კმ1+100-კმ3+155	დაამტკიცა:	ნახაზის ნომერი 3
აჭარის ავტონომიური რესპუბლიკის საავტომობილო გზების და სამელიორაციო სისტემების მართვის დეპარტამენტი	შ.პ.ს. "ზზაპროექტი"	ინჟინერი	ვ.ადონია			თარიღი 2019
		დახაზა	ბ. მიქელაძე	კომპესატორები ფოლადის რესორისგან	თარიღი	მასშტაბი 1:750
						ნახაზის ორიგინალური ზომა: A4 210X297

მოსაჭიმი
პოზიცია №7
მ 1:5

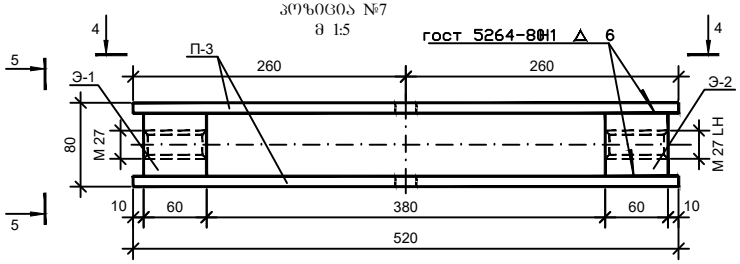

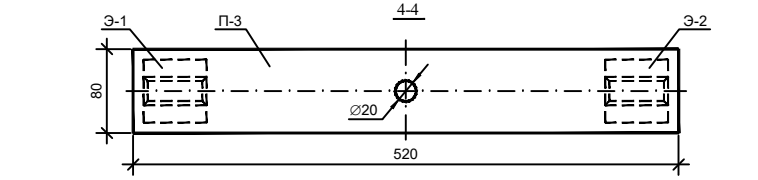

ფირფიტა П-3
მ 1:5

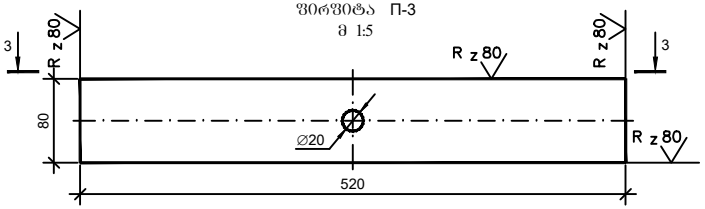

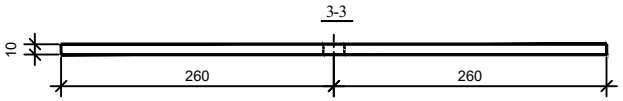

ჭიმი Т-1
პოზიცია №5
მ 1:5

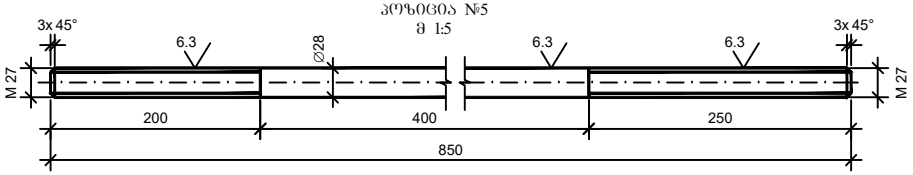

ჭიმი ყუნწით Т-2
პოზიცია №6
მ 1:5

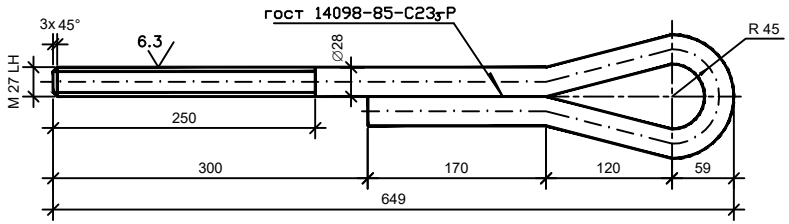

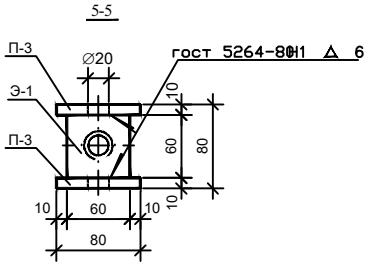

მაერთებელი ელემენტი Э-1
მ 1:2

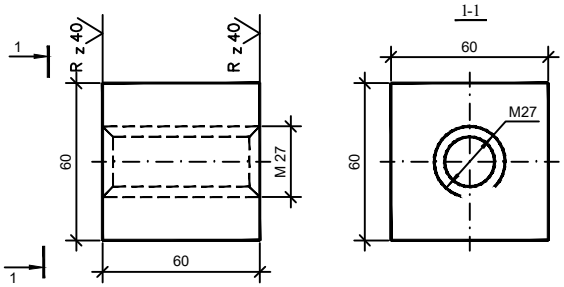

მაერთებელი ელემენტი Э-2
მ 1:2

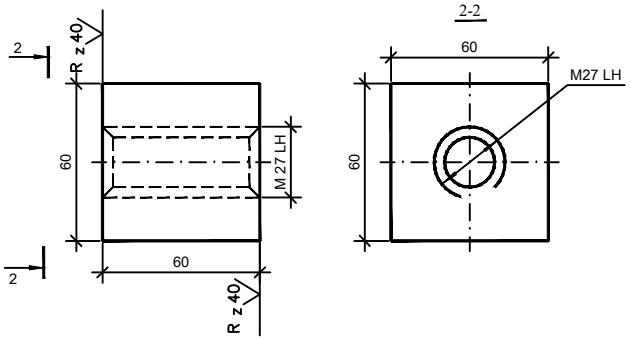

პოზიცია		დასახელება	დიამეტრი ან კვეთი მმ	სიგრძე მმ	მასა კგ	რაოდენობა ცალი	შენიშვნა
7	მოსაჭიმი ფ-3 A-I	მაერთებელი ელემენტი Э-1	60x60	60	1.7	1	гост 2591-88
		ფირფიტა П-3	10x80	520	3.3	2	гост 103-76
		მაერთებელი ელემენტი Э-2	60x60	60	1.7	1	гост 2591-88
5	A-I ფ-3	ჭიმი Т-1	28	850	4.11	1	гост 5781-82
6		ჭიმი ყუნწით Т-2	28	1040	5.02	1	гост 5781-82

დამკვეთი	შემსრულებელი	დირექტორი	პ. მიქელაძე	ხულოს მუნიციპალიტეტი ს/გზა ყინჩაური - ძმაგულა კმ1+100-კმ3+155	დაამტკიცა:	ნახაზის ნომერი 4
აჭარის ავტონომიური რესპუბლიკის საავტომობილო გზების და სამელიორაციო სისტემების მართვის დეპარტამენტი	შ.პ.ს. გზაპროექტი	ინჟინერი	ვ.ადონია			თარიღი 2019
		დახაზა	ბ. მიქელაძე	მოსაჭიმი, ჭიმი Т-1 და ჭიმი Т-2 ყუნწით	თარიღი	მასშტაბი 1:750
						ნახაზის ორიგინალური ზომა: A4 210X297

პოზიცია	დასახელება		დიამეტრი ან კვეთი მმ	სიგრძე მმ	მასა კგ	რაოდენობა ცალი	შენიშვნა
9	СЖ-1 ფ-3 А-I	ფირფიტა П-1	16x80	52	0.52	1	ГОСТ 103-76
		ცალული Х-1	Ø 16	220	0.35	1	ГОСТ 5781-82
		ძანჩი М16-6Н.5	13x24	-	0.0332	2	ГОСТ 5915-70
		საყელური 16.01	Ø 30	3	0.011	2	ГОСТ 11371-78
18	СЖ-2 ფ-3 А-I	ფირფიტა П-2	8x50	20	0.063	1	ГОСТ 103-76
		ცალული Х-2	Ø 8	100	0.04	1	ГОСТ 5781-82
		ძანჩი М8-6Н.58	6x18	-	0.0235	2	ГОСТ 5915-70

მოსაჭერი СЖ-1
პოზიცია №9
მ 1:2

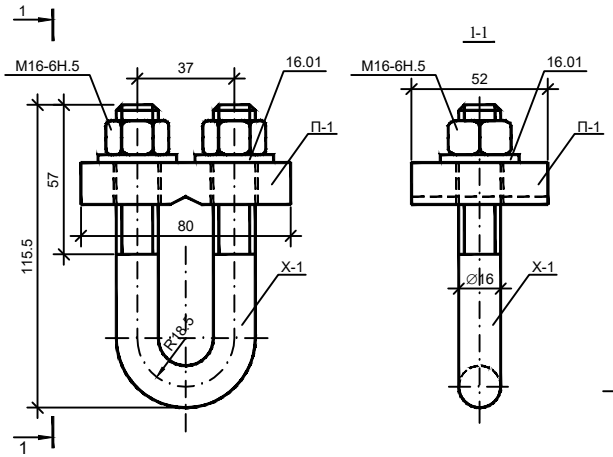

მოსაჭერი СЖ-2
პოზიცია №18
მ 1:1

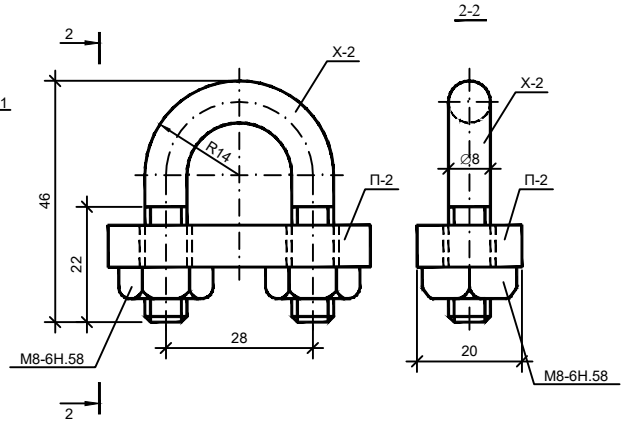

ფირფიტა П-1
მ 1:2

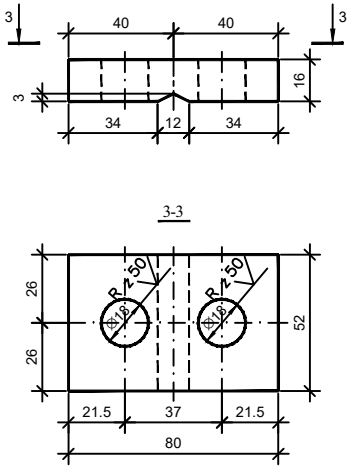

ცალული Х-1
მ 1:2

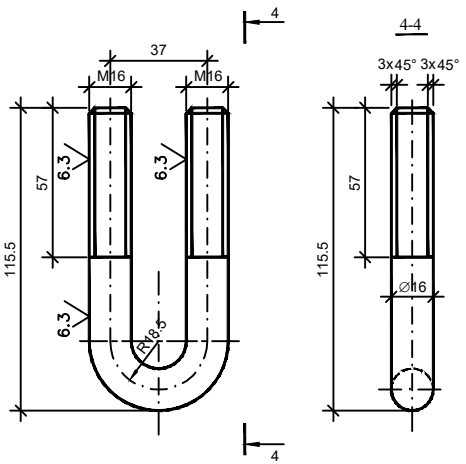

ფირფიტა П-2
მ 1:1

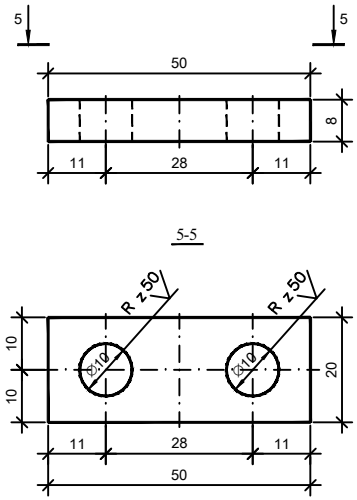

ცალული Х-2
მ 1:1

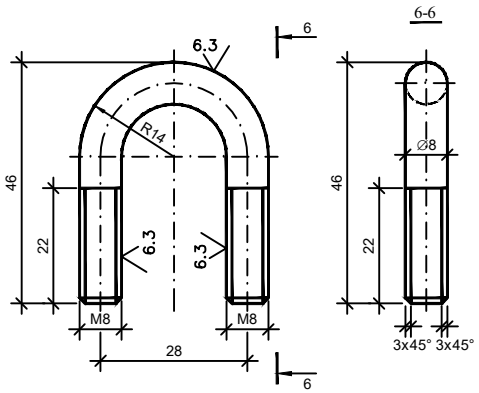

დამკვეთი	შემსრულებელი	დირექტორი პ. მიქელაძე	ხულოს მუნიციპალიტეტი ს/გზა ქინჩაური - ძმაგულა კმ1+100-კმ3+155	დაამტკიცა:	ნახაზის ნომერი 5
აჭარის ავტონომიური რესპუბლიკის საავტომობილო გზების და სამელიორაციო სისტემების მართვის დეპარტამენტი	შ.პ.ს. "გზაპროექტი"	ინჟინერი ვ.ადონია			თარიღი 2019
		დახაზა ბ. მიქელაძე	მოსაჭიმი, СЖ-1 და СЖ-2	თარიღი	მასშტაბი 1:750
					ნახაზის ორიგინალური ზომა: A4 210X297