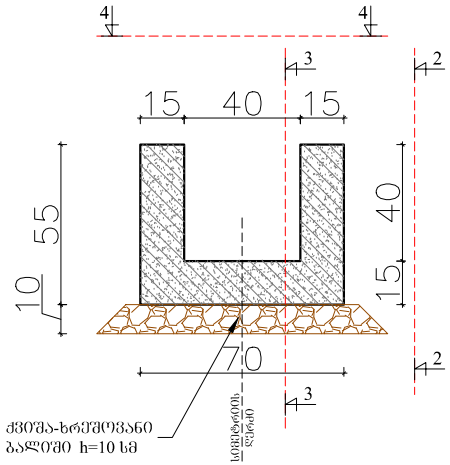

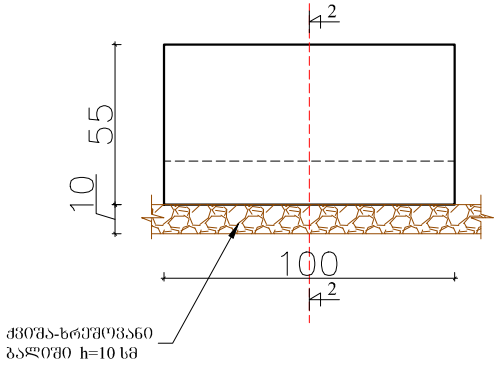

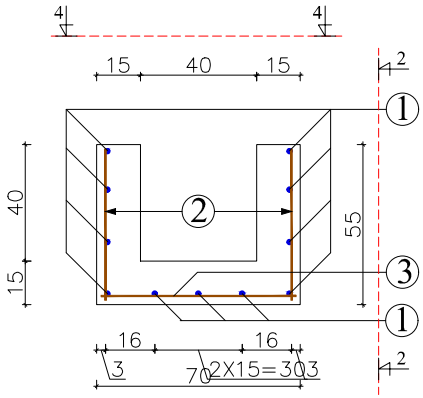

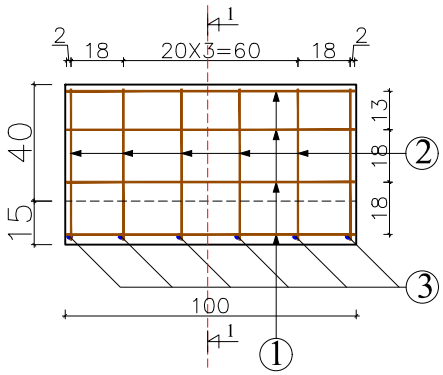

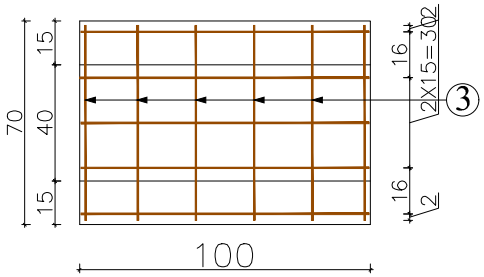

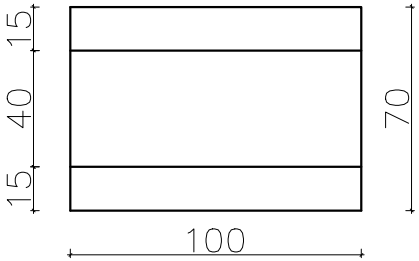

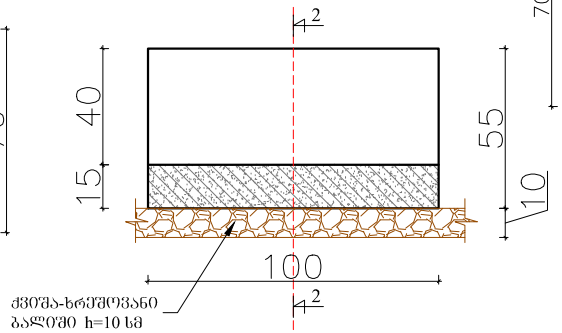

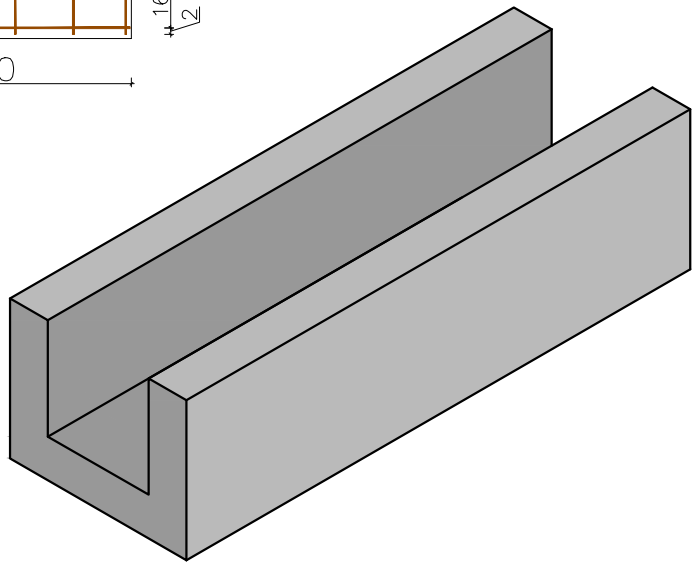

რკ.ბეტონის კიუვეტის ბეტონის მოცულობა 1 მრძ.მ-ზე: 0.225 მ³

არმატურის სპეციფიკაცია /ერთ მრძივ მეტრზე/

კოზიციის №	ესკიზი	დერეფნის დიამეტრი ø	ღერეფნის სიგრძე	რაოდენობა	მთლიანი სიგრძე	1 მრძ.მ წონა	მთლიანი წონა	შენიშვნა
		მმ	სმ	ცალი	მ	კგ	კგ	
1	100	8	100	11	11.00	0.39	4.29	
2	52	8	52	12	6.24	0.39	2.43	
3	67	8	67	6	4.02	0.39	1.57	
სულ ჯამი							8.29	

დამკვეთი	შემსრულებელი	დირექტორი	ბ. მიქელაძე	ხულოს მუნიციპალიტეტი ს/გზა თხილვანას გზა კმ0+050 - კმ0+740	ნახაზის ნომერი	5/1
აჭარის ავტონომიური რესპუბლიკის საავტომობილო გზების და სამელიორაციო სისტემების მართვის დეპარტამენტი	შ.პ.ს. "გზაპროექტი"	ინჟინერი	ს.ადონია		თარიღი	2019
		ნახაზი	ბ. მიქელაძე	რკ.ბეტონის არხი	მასშტაბი 1:25	

პკ4+25

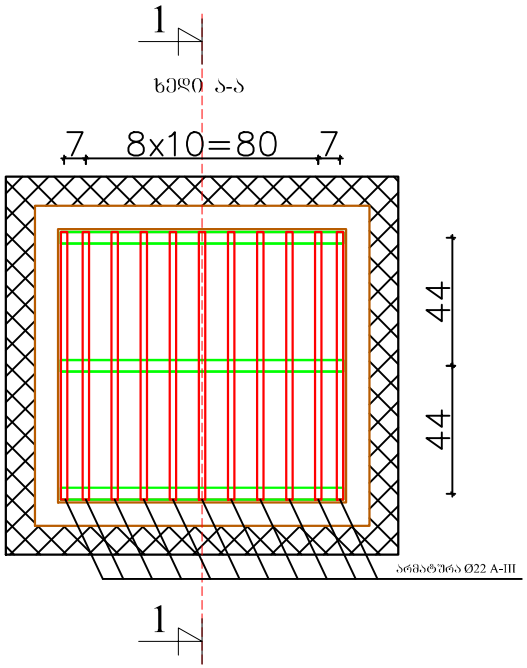

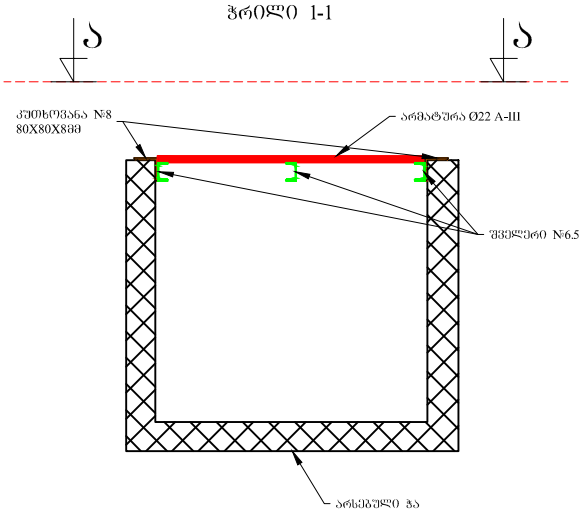

ლითონის ცხაურის სპეციფიკაცია						
ესკიზი	დეტალის ზომები სმ	რაოდენობა ცალი	მთლიანი სიგრძე, ფართობი მ; მ²	1 ბრძმ წონა კგ	მთლიანი წონა კგ	შენიშვნა
L №8	100	4	4.00	9.65	38.60	ფოლ.5
[№6.5	97.00	3	2.91	5.90	17.17	ფოლ.5
არმატურა ф 22	92	11	10.12	2.98	30.16	ფოლ.5

დამკვეთი	შემსრულებელი	დირექტორი	ა. მიქელაძე		ხულოს მუნიციპალიტეტი ს/გზა თხილვანას გზა კმ0+050 - კმ0+740	ნახაზის ნომერი 4/5
აჭარის ავტონომიური რესპუბლიკის საავტომობილო გზების და სამელიორაციო სისტემების მართვის დეპარტამენტი	შ.პ.ს. "გზაპროექტი"	ინჟინერი	ზ.ადონია			თარიღი 2019
		ნახაზა	ბ. მიქელაძე		არსებულ ჭაზე ცხაურის მოწყობა	მასშტაბი 1:25
	შ.პ.ს. გზაპროექტი					

ხედი 3-3

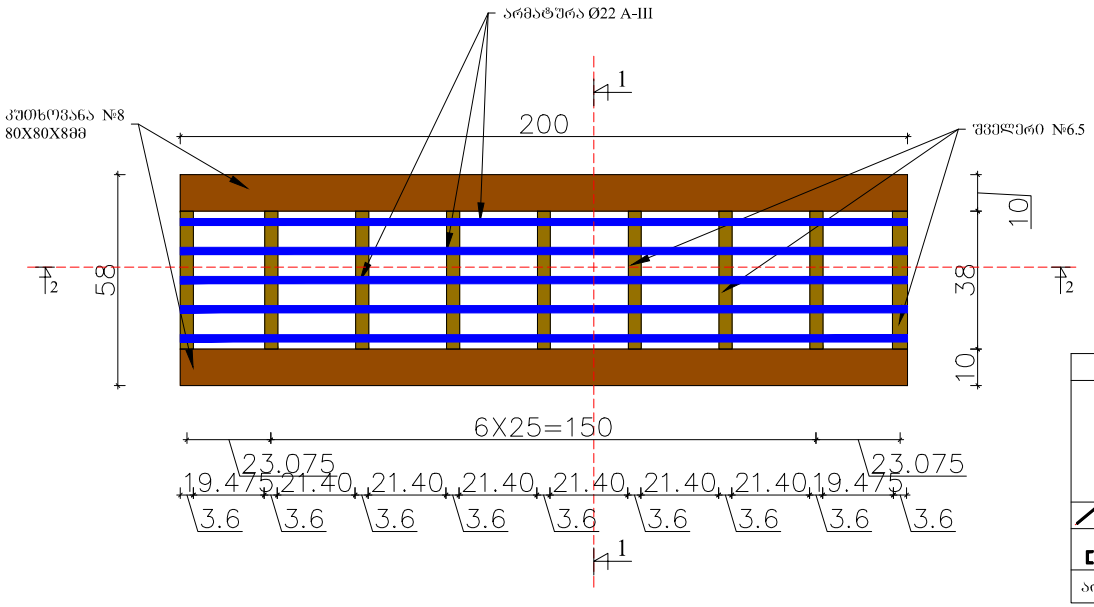

კვეთი 1-1

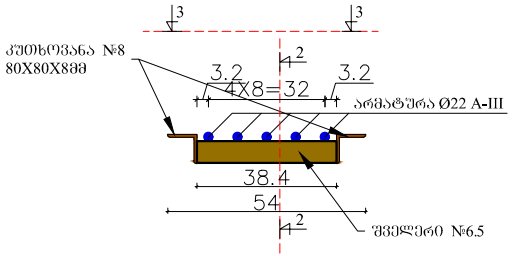

ლიტონის სპეციფიკაცია /ორ ბრძივ მეტრზე/						
ესკიზი	დეტალის ზომები სმ	რაოდენობა ცალი	მთლიანი სიგრძე, ფართობი მ; მ²	1 გრძ.მ წონა კგ	მთლიანი წონა კგ	შენიშვნა
L №8	200	2	4.00	8.51	34.04	ფოლ.5
[№6.0	38.40	9	3.46	5.90	20.39	ფოლ.5
არმატურა ϕ 22	200	5	10.00	2.98	29.80	ფოლ.5

კვეთი 2-2

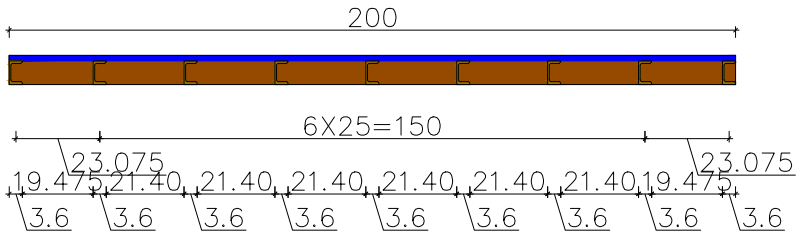

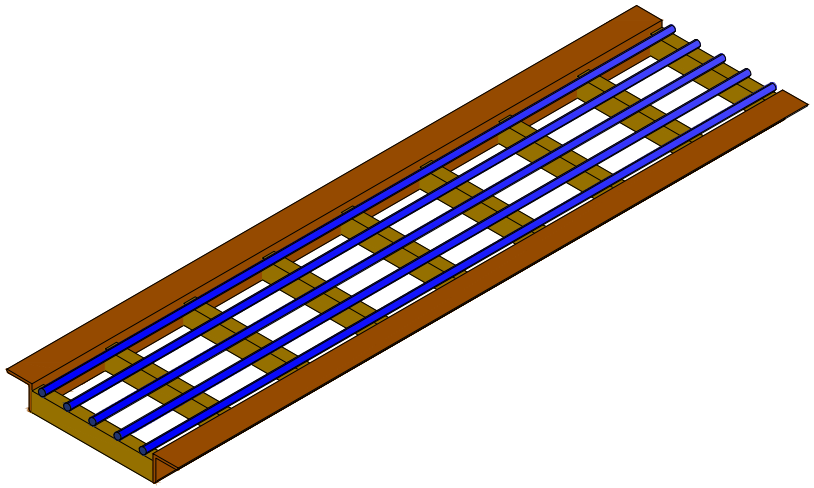

დამკვეთი	შემსრულებელი	დირექტორი	ბ. მიქელაძე		ხულოს მუნიციპალიტეტი ს/გზა თხილვანას გზა კმ0+050 - კმ0+740	ნახაზის ნომერი	5/2
აჭარის ავტონომიური რესპუბლიკის საავტომობილო გზების და სამელიორაციო სისტემების მართვის დეპარტამენტი	შ.პ.ს. "გზაპროექტი"	ინჟინერი	ვ.ადონია			თარიღი	2019
		დახაზა	ბ. მიქელაძე		ცხაური	მასშტაბი 1:20	

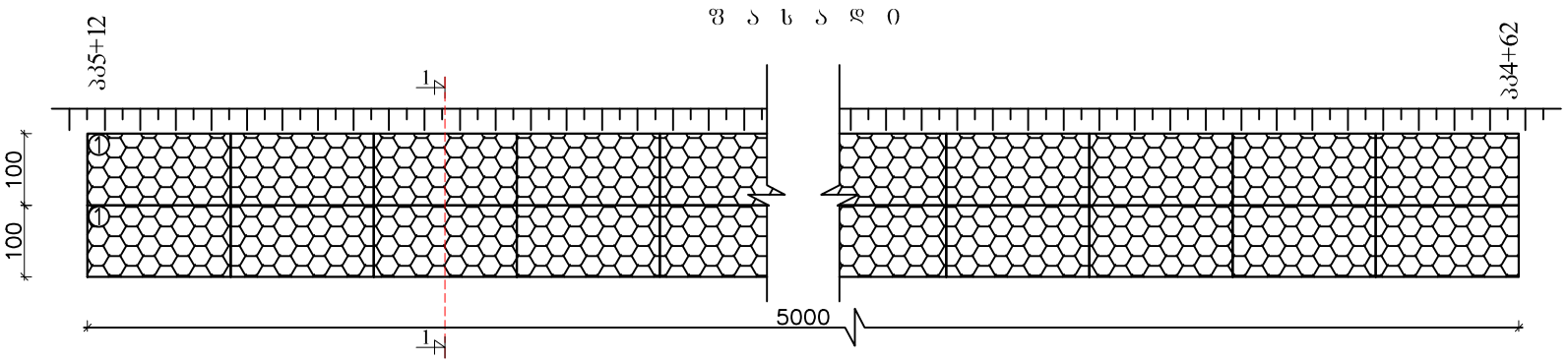

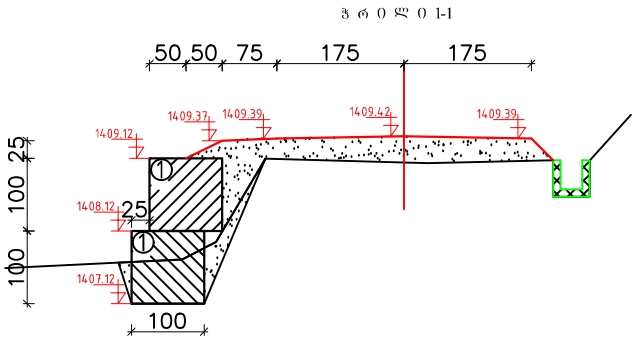

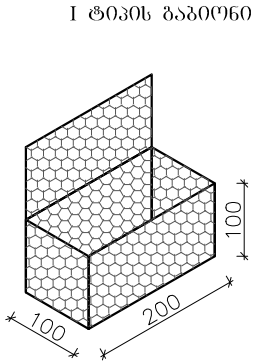

გაბიონის ყუთები	
1	200X100X100: 50 ცალი
2	150X100X100: 0 ცალი

A
x - 793569.3762
y - 4605802.9561
B
x - 793525.6940
y - 4605827.1030

დამკვეთი	შემსრულებელი	დირექტორი	ბ. მიქელაძე		ხულოს მუნიციპალიტეტი ს/გზა თხილვანას გზა კმ0+050 - კმ0+740	ნახაზის ნომერი 4/2
აჭარის ავტონომიური რესპუბლიკის საავტომობილო გზების და სამელიორაციო სისტემების მართვის დეპარტამენტი	შ.პ.ს. "გზაპროექტი"	ინჟინერი	ვ.ადონია			თარიღი 2019
		დახაზა	ბ. მიქელაძე		ქვედა საყრდენი გაბიონი	მასშტაბი 1:100
	შ.პ.ს. გზაპროექტი					

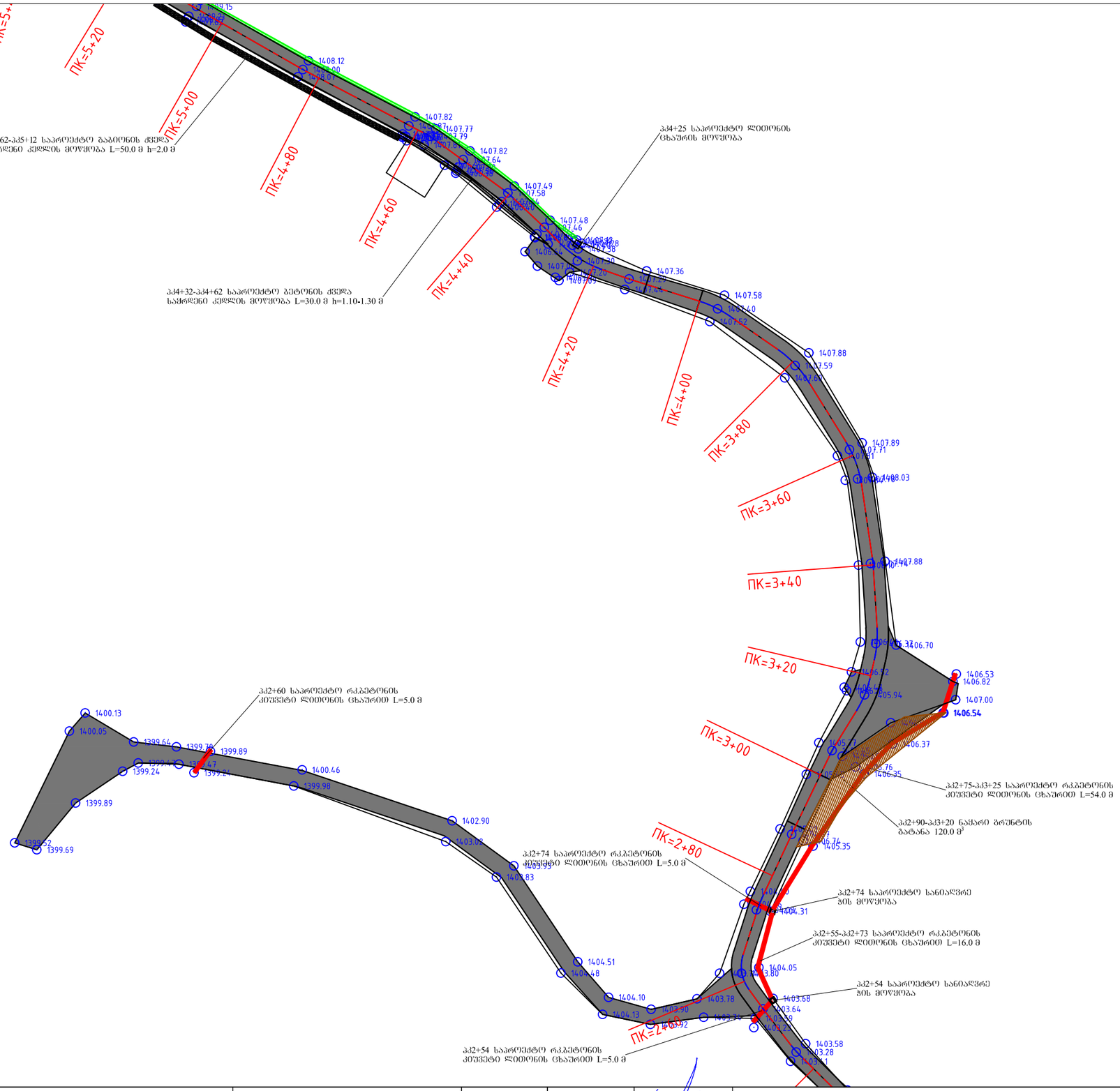

დამკვეთი	შემსრულებელი	დირექტორი	პ. მიქელაძე		ხულოს მუნიციპალიტეტი ს/გზა თხილვანის გზა კმ0+050 - კმ0+740	ნახაზის ნომერი	1/2
აჭარის ავტონომიური რესპუბლიკის საავტომობილო გზების და სამელიორაციო სისტემების მართვის დეპარტამენტი	შ.პ.ს. "გზაპროექტი" შ.პ.ს. გზაპროექტი	ინჟინერი	მ. კოსტავა			თარიღი	2019
		დახაზა	ვ. ადონია		გ ე ბ მ ა	მასშტაბი 1:750	

ᲡᲐᲥᲐᲠᲗᲕᲔᲚᲝᲡ ᲐᲕᲢᲝᲛᲝᲑᲘᲚᲘᲡ ᲓᲐᲜᲘᲨᲜᲣᲚᲘ ᲡᲐᲛᲡᲐᲮᲣᲠᲘ ᲛᲝᲜᲐᲪᲔᲛᲗᲐ ᲓᲐᲪᲕᲘᲡ ᲓᲐᲠᲒᲘ ᲡᲐᲥᲐᲠᲗᲕᲔᲚᲝᲡ ᲛᲝᲜᲐᲪᲔᲛᲗᲐ ᲨᲝᲠᲘᲡ ᲛᲝᲜᲐᲪᲔᲛᲗᲐ ᲨᲔᲠᲬᲧᲚᲘᲡ ᲓᲐᲛᲣᲨᲐᲕᲔᲑᲘᲡ ᲞᲠᲝᲔᲥᲢᲘ	ᲒᲠᲐᲤᲘᲚᲘ ᲓᲐᲛᲐᲢᲔᲑᲘᲗᲘ ᲛᲐᲡᲐᲚᲐ "ᲒᲐᲛᲐᲠᲯᲕᲔᲑᲐ"	ᲛᲝᲜᲐᲪᲔᲛᲗᲐ ᲓᲐᲛᲣᲨᲐᲕᲔᲑᲘᲡ ᲞᲠᲝᲪᲔᲡᲘ	ᲙᲝᲜᲤᲘᲓᲔᲜᲪᲘᲐᲚᲘ
		ᲛᲝᲜᲐᲪᲔᲛᲗᲐ ᲓᲐᲛᲣᲨᲐᲕᲔᲑᲘᲡ ᲞᲠᲝᲒᲠᲐᲛᲐ	ᲙᲝᲜᲡᲣᲚᲢᲐᲪᲘᲘᲡ ᲞᲠᲝᲪᲔᲡᲘ
ᲛᲝᲜᲐᲪᲔᲛᲗᲐ ᲒᲐᲜᲗᲐᲕᲡᲔᲑᲘᲡ ᲞᲠᲝᲒᲠᲐᲛᲐ	ᲒᲘᲠᲩᲔᲚᲘ ᲒᲘᲠᲩᲔᲚᲘ	ᲒᲝᲠᲯᲘᲐᲜᲘ ᲒᲘᲠᲩᲔᲚᲘ	ᲒᲐᲜᲘᲠᲩᲔᲚᲘ

პკ2+90-პკ3+20
ნაყარი გრუნტის
გატანა 120მ^3

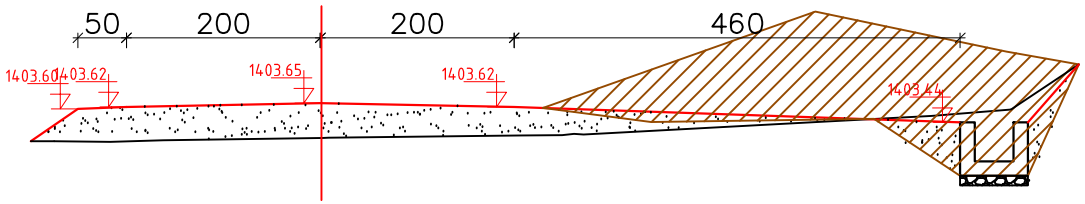

დამკვეთი	შემსრულებელი	დირექტორი	ბ. მიქელაძე		ხულოს მუნიციპალიტეტი ს/გზა თხილვანას გზა კმ0+050 - კმ0+740		ნახაზის ნომერი 4/4
აჭარის ავტონომიური რესპუბლიკის საავტომობილო გზების და სამელიორაციო სისტემების მართვის დეპარტამენტი	შ.პ.ს. "გზაპროექტი" შ.პ.ს. გზაპროექტი	ინჟინერი	ვ.ადონია				თარიღი 2019
		დახაზა	ბ. მიქელაძე		გრუნტის გატანა		მასშტაბი 1:75

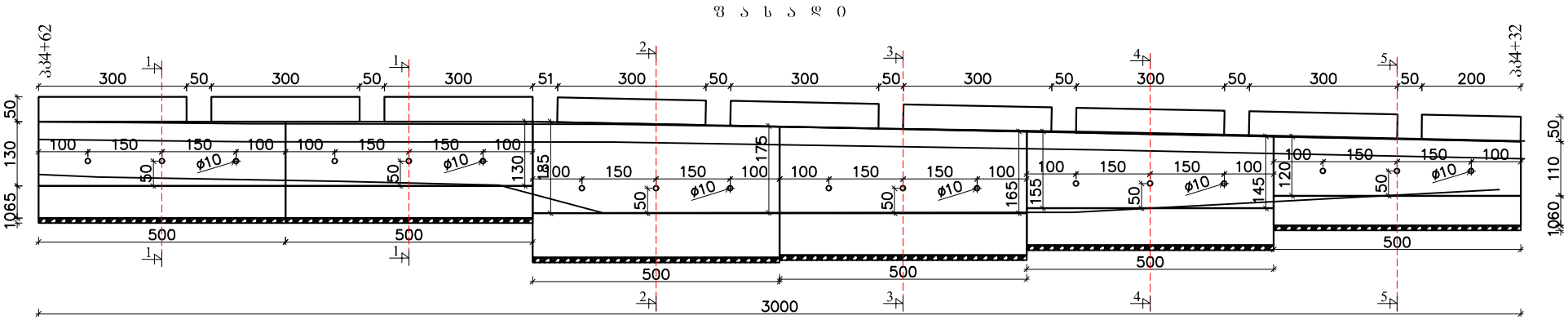

დამკვეთი	შემსრულებელი	დირექტორი	ა. მიქელაძე		ხულოს მუნიციპალიტეტი ს/გზა თხილვანას გზა კმ0+050 - კმ0+740		ნახაზის ნომერი 4/3/1
აჭარის ავტონომიური რესპუბლიკის საავტომობილო გზების და სამელიორაციო სისტემების მართვის დეპარტამენტი	შ.პ.ს. "გზაპროექტი" შ.პ.ს. გზაპროექტი	ინჟინერი	ზ.ადონია				თარიღი 2019
		დახაზა	ბ. მიქელაძე		ქვედა საქრდენი კედელი		მასშტაბი 1:120

გზის სამოსის კონსტრუქცია ტიპი I

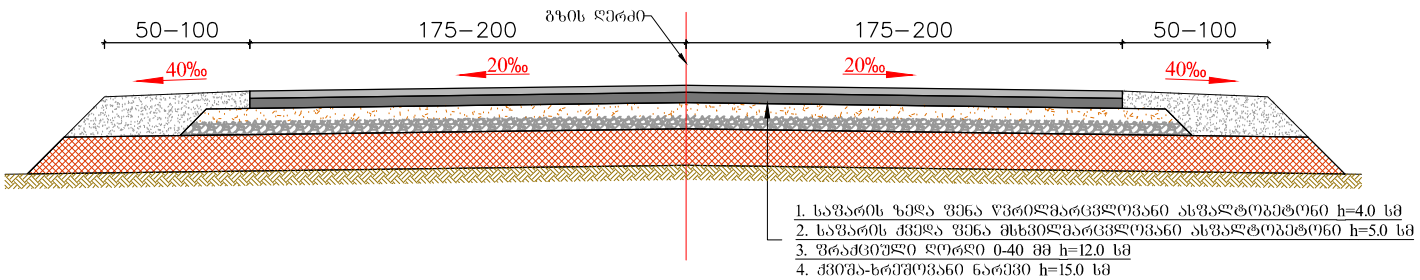

გზის სამოსის კონსტრუქცია ტიპი II

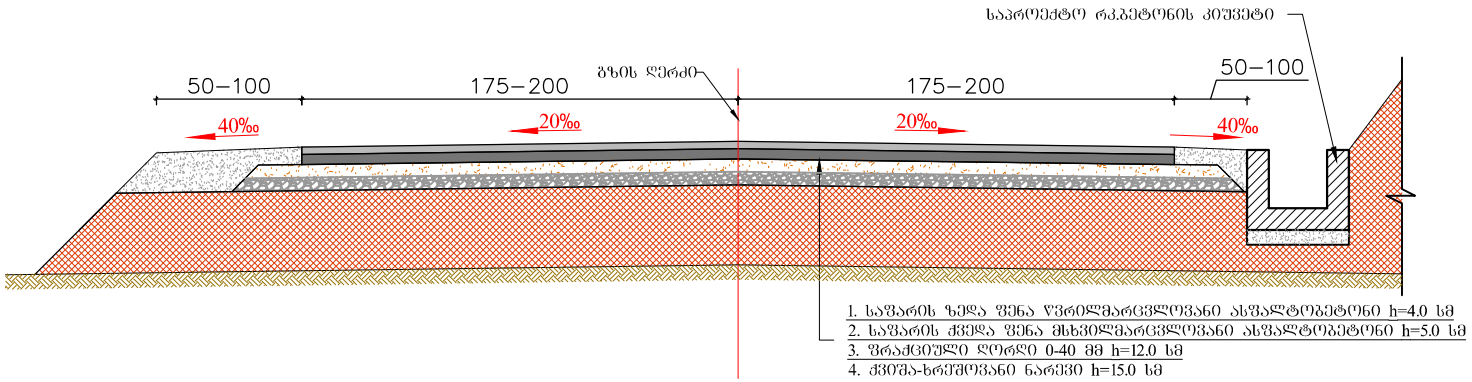

დამკვეთი	შემსრულებელი	დირექტორი	ბ. მიქელაძე		ხულოს მუნიციპალიტეტი ს/გზა თხილვანას გზა კმ0+050 - კმ0+740	ნახაზის ნომერი	3
აჭარის ავტონომიური რესპუბლიკის საავტომობილო გზების და სამელიორაციო სისტემების მართვის დეპარტამენტი	შ.პ.ს. "გზაპროექტი" შ.პ.ს. გზაპროექტი	ინჟინერი	ვ.ადონია			თარიღი	2019
		დახაზა	ბ. მიქელაძე		გზის სამოსის კონსტრუქცია	მასშტაბი 1:50	

ჭ რ ი ლ ი 1-1

პკ6+40

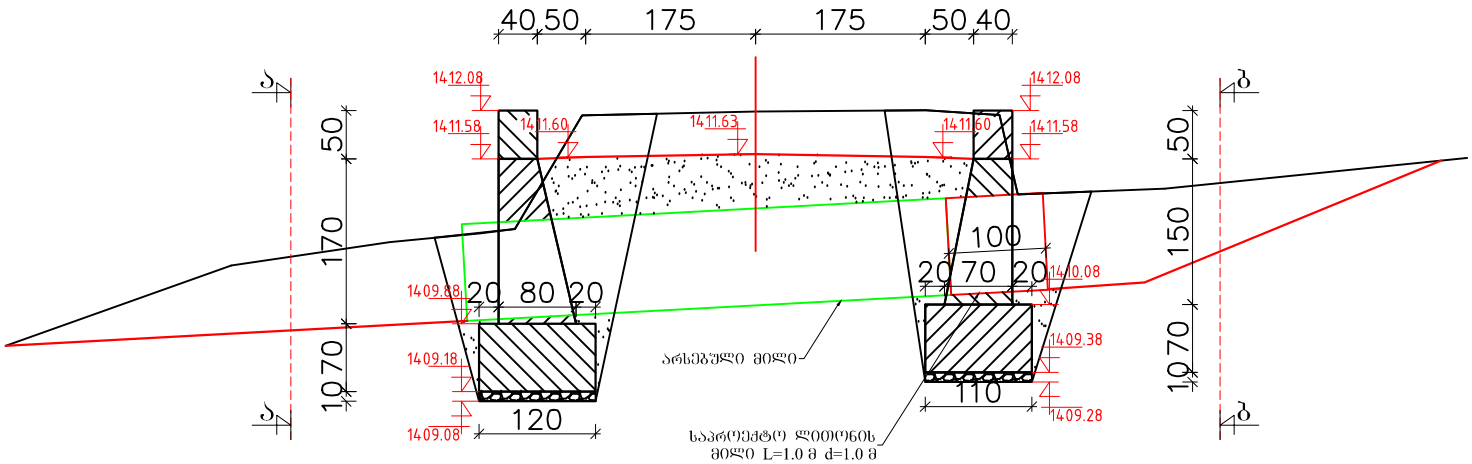

ხედი ა-ა

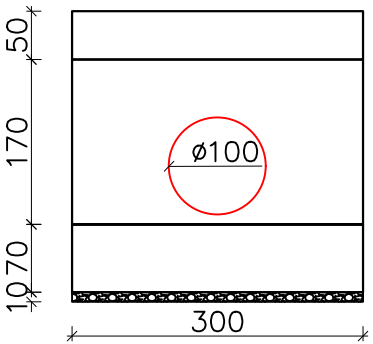

ხედი ბ-ბ

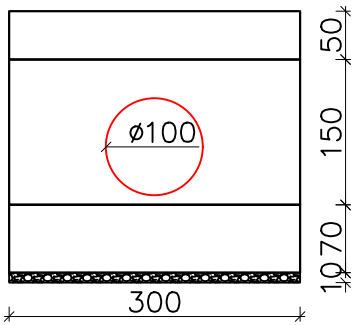

დამკვეთი	შემსრულებელი	დირექტორი	ა. მიქელაძე		ხულოს მუნიციპალიტეტი ს/გზა თხილვანას გზა კმ0+050 - კმ0+740	ნახაზის ნომერი	4/1
აჭარის ავტონომიური რესპუბლიკის საავტომობილო გზების და სამელიორაციო სისტემების მართვის დეპარტამენტი	შ.პ.ს. "გზაპროექტი"	ინჟინერი	ვ.ადონია			თარიღი	2019
		დახაზა	ბ. მიქელაძე		პორტალური კედელი	მასშტაბი 1:75	

ტიპიური პორტალური კედელი გზაზე

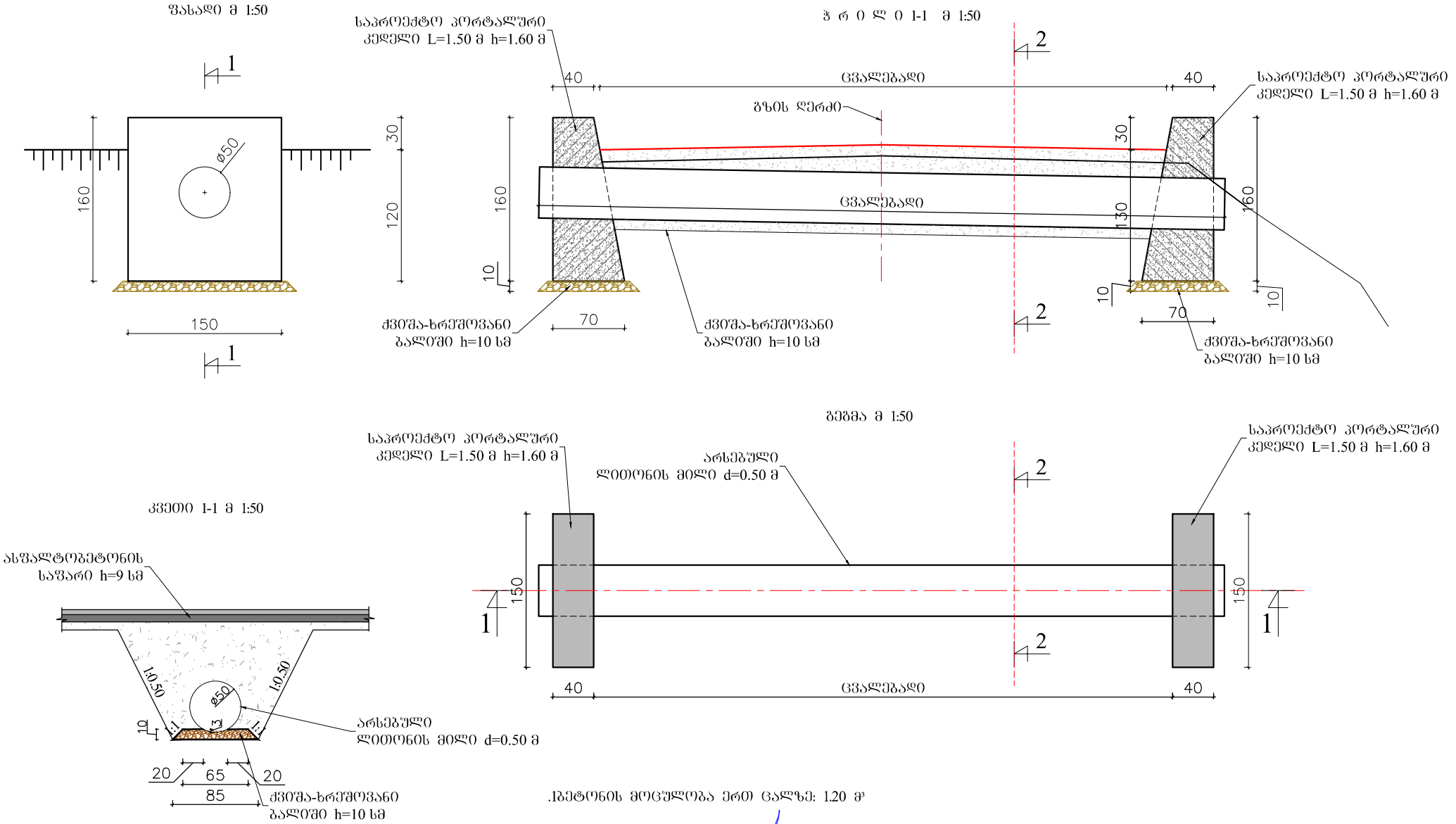

.ბეტონის მოცულობა ერთ ცალზე: 1.20 მ³

დამკვეთი	შემსრულებელი	დირექტორი	ბ. მიქელაძე	ხულოს მუნიციპალიტეტი ს/გზა თხილვანას გზა კმ0+050 - კმ0+740	ნახაზის ნომერი	4/6
აჭარის ავტონომიური რესპუბლიკის საავტომობილო გზების და სამელიორაციო სისტემების მართვის დეპარტამენტი	შ.ა.ს. გზაპროექტი	ინჟინერი	ვ.ადონია		თარიღი	2019
		დახაზა	ბ. მიქელაძე	ტიპიური პორტალური კედელი	მასშტაბი 1:50	

ჭ რ 0 ლ 0 1-1

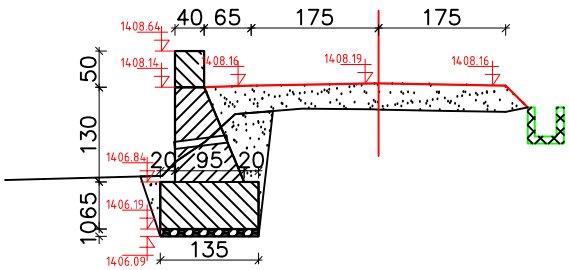

ჭ რ 0 ლ 0 2-2

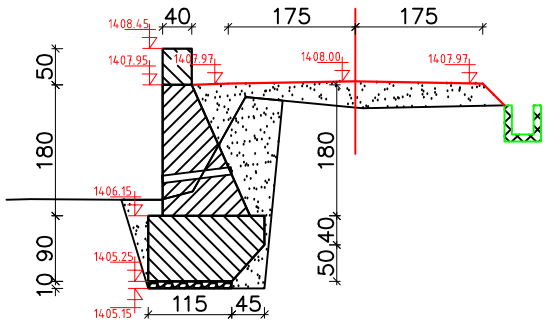

ჭ რ 0 ლ 0 3-3

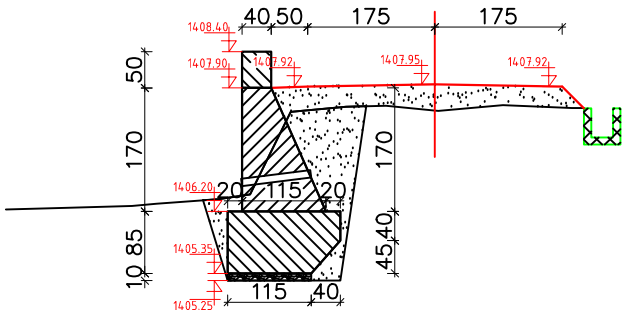

ჭ რ 0 ლ 0 4-4

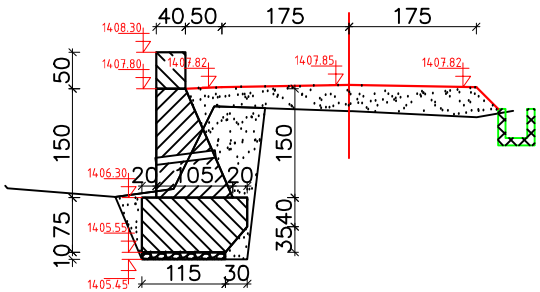

ჭ რ 0 ლ 0 5-5

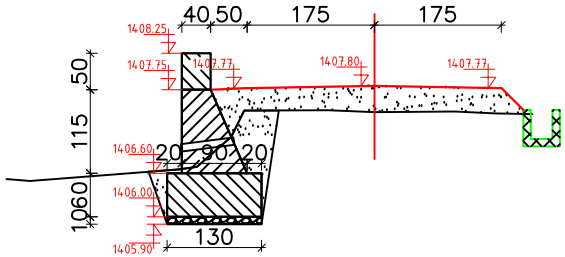

A

x - 793593.6641

y - 4605785.4893

B

x - 793569.3762

y - 4605802.9561

დამკვეთი	შემსრულებელი	დირექტორი	ბ. მიქელაძე		ხულოს მუნიციპალიტეტი ს/გზა თხილვანას გზა კმ0+050 - კმ0+740		ნახაზის ნომერი 4/3/2
აჭარის ავტონომიური რესპუბლიკის საავტომობილო გზების და სამელიორაციო სისტემების მართვის დეპარტამენტი	შ.პ.ს. "გზაპროექტი"	ინჟინერი	ვ.ადონია				თარიღი 2019
		დახაზა	ბ. მიქელაძე		ქვედა საყრდენი კედელი		მასშტაბი 1:100

Проектные данные	Тип нормального профиля	слева	Уклон, ‰, вершина/впадина кривая, м	19.99	20.01	20.19	19.87
		справа		25.80‰	1.67‰	15.66‰	78.64‰
Фактические данные	Отметка оси дороги, м			1389.25	1388.98	1389.12	1390.05
	Отметка земли, м			1388.84	1388.63	1388.67	1389.63
Фактические данные	Расстояние, м			10	20	20	20
				0	1	2	3

Тип местности по ограничению

Пикет
Значения пикета
Километры

| | | | | | | |

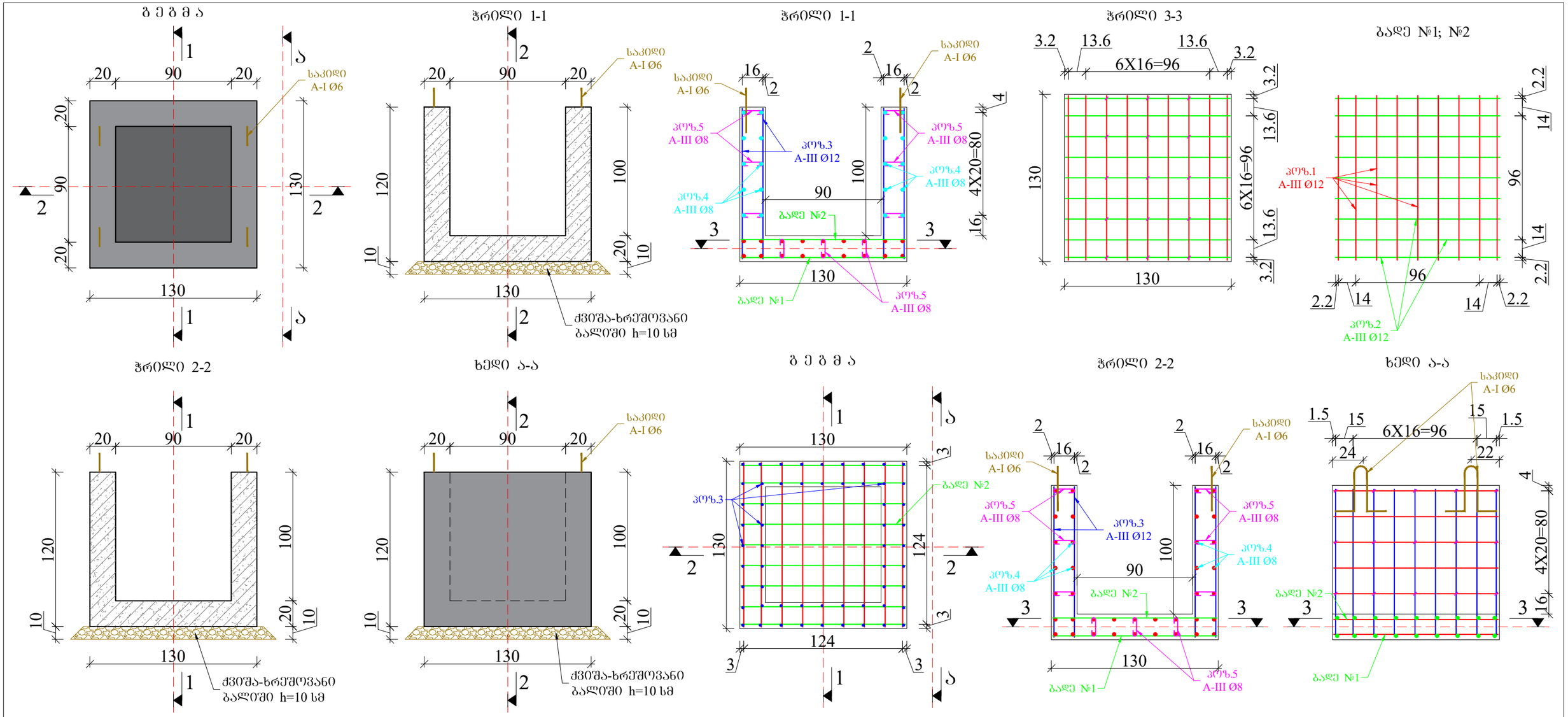

არმატურის სპეციფიკაცია /ერთ ცალ ჯაზე/								
კოზიციის №	ესკიზი	ღეროს დიამეტრი ø	ღეროს სიგრძე	რაოდენობა	მთლიანი სიგრძე	1 გრძ.მ წონა	მთლიანი წონა	შენიშვნა
		მმ	სმ	ცალი	მ	კგ	კგ	
ბადე №1	128	12	128	9	11.52	0.89	10.25	
	128	12	128	9	11.52	0.89	10.25	
ბადე №2	128	12	128	9	11.52	0.89	10.25	
	128	12	128	9	11.52	0.89	10.25	
3	117	12	117	56	65.52	0.89	58.31	
4	128	8	128	40	51.20	0.40	20.48	
5	28	8	28	75	21.00	0.40	8.40	
6	105	6	105	4	4.20	0.22	0.92	
ხულ ჯამი							129.13	

ცალკეული ღეროები

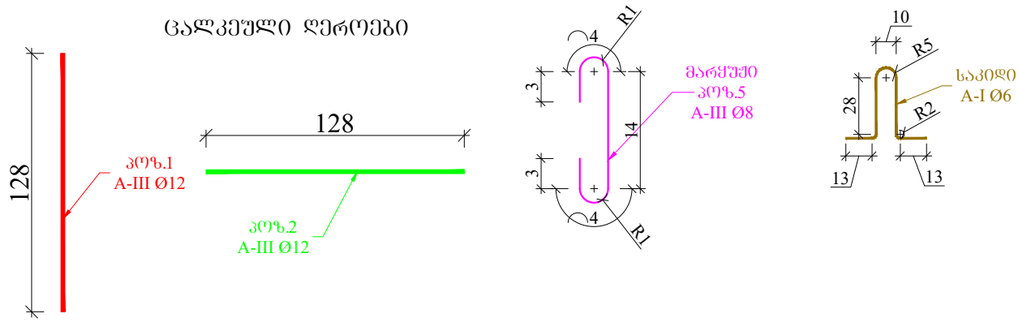

რკბეტონის ჭის ბეტონის მოცულობა 1 ცალზე: 1.22 მ³
B-20

დამკვეთი	შემსრულებელი	დირექტორი	პ. მიქელაძე		ხულოს მუნიციპალიტეტი ს/გზა თხილვანის გზა კმ0+050 - კმ0+740	დაამტკიცა:	ნახაზის ნომერი 1/1
აჭარის ავტონომიური რესპუბლიკის საავტომობილო გზების დეპარტამენტი	D:\REZO BERIDZE\2017 WELI\2018\OQTOMBERI MEDZIBNA GZA\logo grapro.png შ.პ.ს. გზაპროექტი	ინჟინერი	მ. კოსტავა				თარიღი 2018
		დახაზა	ვ. ადონია		რკბეტონის ჭა	თარიღი	მასშტაბი 1:30
							ნახაზის ორიგინალური ზომა: A3 297X420

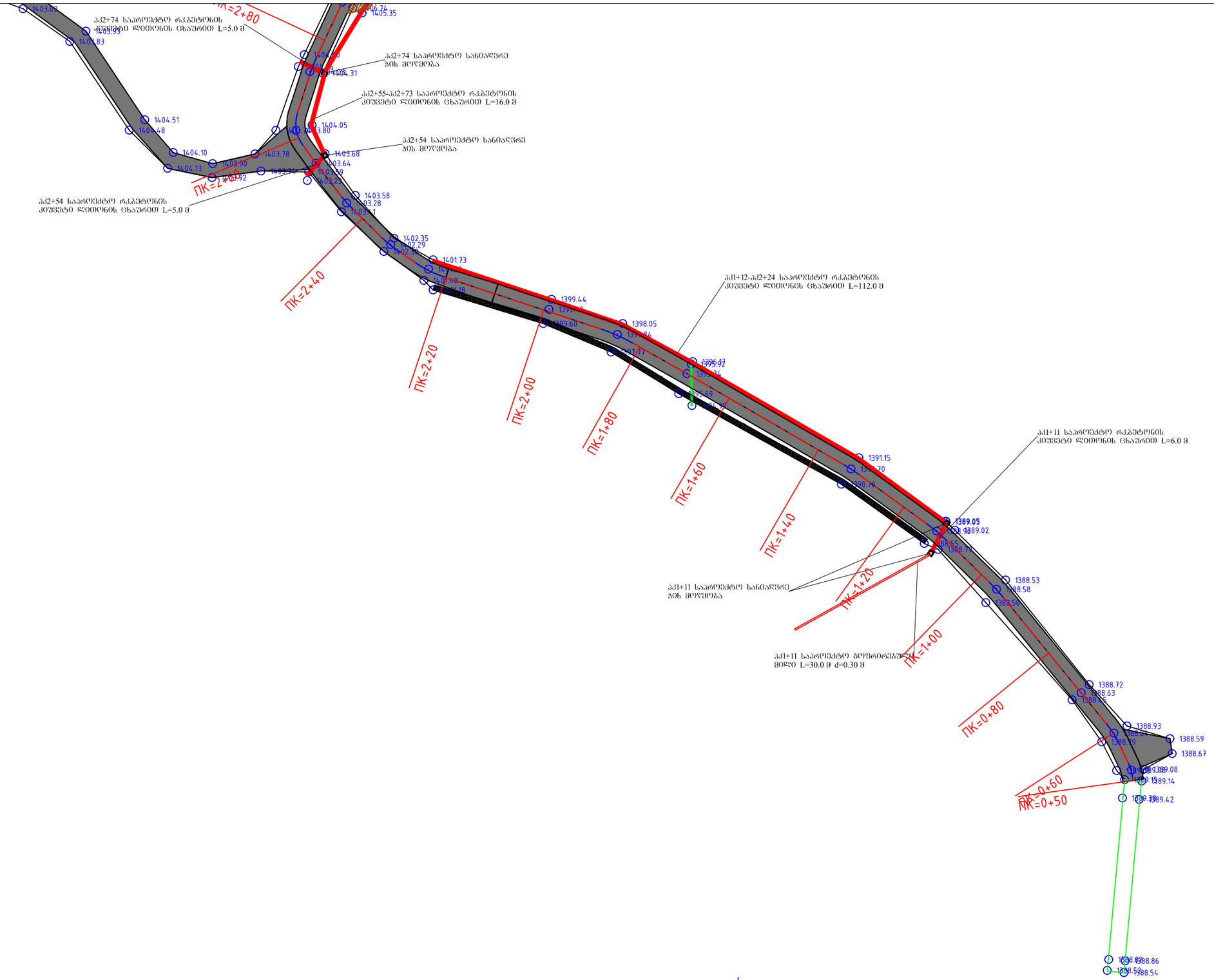

დამკვეთი	შემსრულებელი	დირექტორი	პ. მიქელაძე		ხულოს მუნიციპალიტეტი ს/გზა თხილვანის გზა კმ0+050 - კმ0+740		ნახაზის ნომერი 1/1
აჭარის ავტონომიური რესპუბლიკის საავტომობილო გზების და სამელიორაციო სისტემების მართვის დეპარტამენტი	შ.პ.ს. "გზაპროექტი" შ.პ.ს. გზაპროექტი	ინჟინერი	მ. კოსტავა				თარიღი 2019
		დახაზა	ვ. ადონია		გ ე გ მ ა		მასშტაბი 1:750