სკოლა

სოფ. შატილი ს.კ: 71.65.78.147

20.12.2019

მისამართი:	სოფ. შატილი
ობიექტის დასახელება:	სკოლა
დამკვეთი:	ინდ. მეწარმე ბეჟან ვარდიძე
საპროექტო ორგანიზაცია:	შპს სიმპლექსი
დირექტორი:	ნესტორ ბოკუჩავა ----------
მთ. არქიტექტორი:	თენგიზ ბიჭინაშვილი ----------

0 5m 6m 7m 8m 9m 10m

შენიშვნები :

შემოწმება	თარიღი	სათაური

პროექტის დასახელება:

სკოლის არქიტექტურული პროექტი, სოფ. შატილში

ნახაზის დასახელება

სატიტულო ფურცელი

თარიღი	მასშტაბი	ფურც. ზომა
12/20/2019		A3.

დამკვეთი:

ინდ. მეწარმე

ბეჟან ვარდიძე

Simplex Ltd

ვაჟა-ფშაველას გამზ. №45
ქ. თბილისი
საქართველო

დირექტორი:	ნ. ბოკუჩავა	12/20/2019
ავტორი:	თ. ბიჭინაშვილი	12/20/2019
შემოწმება :	ა. ბაბუაძე	12/20/2019

All rights reserved. No part of this drawing may be reproduced, distributed, or transmitted in any form or by any means, including photocopying, recording, or other electronic or mechanical methods, without the prior permission of Simplex LTD, except in the case of brief quotations embodied in critical reviews and certain other noncommercial uses permitted by copyright law.

კარების სპეციფიკაცია

რაოდენობა	6	1	8	10	3
ზომა	80×210	90×210	60×210	100×210	160×210
გეგმა					
ფასადი					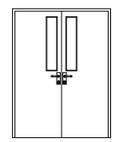
მასალა	მეტალოპლასტმასი	მეტალოპლასტმასი	მეტალოპლასტმასი	მეტალოპლასტმასი	ლითონი

ფანჯრების სპეციფიკაცია

რაოდენობა	1	1	2	5	10	16
ზომა	150×140	80×80	100×140	110×140	120×80	120×140
გეგმა						
ფასადი	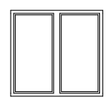		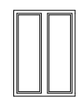	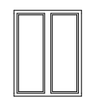		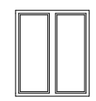
მასალა	მეტალოპლასტმასი	მეტალოპლასტმასი	მეტალოპლასტმასი	მეტალოპლასტმასი	მეტალოპლასტმასი	მეტალოპლასტმასი

მასალათა ჩამონათვალი

200×100მმ ხისკოჭი	576 მ²
17მმ ხისფიცარი	604 მ²
36მმ ხის ფიცარი	337 მ²
8მმ ფანერა	340 მ²
ჰიდროიზოლაცია რულონური	345 მ²
80×50მმ ხის ძელაკი	138 მ²
50×50მმ ხის ძელაკი	16 მ²
⌀200მმ ხის კოჭი, ღიობების სათვლით	900 მ²
ჰიდროიზოლაცია ორ კომპონენტიანი	85 მ²
ჰიდრო/თბოსაიზოლაცია მემბრანა	340 მ²
თბოიზოლაცია 50მმ	530 მ²
„შინდლის" გადახურვის ფურცელი	350 მ²
1მმ სისქის პროფნასტილის ფურცელი	40 მ²
მეტლახი	193 მ²
კაფელი	150 მ²
ჰიდროსაიზოლაციო ლენტი	160 მ
ქვიშაცემენტის მჭიმი	199 მ²
რკინაბეტონის ფილა	308 მ²
ლითონის მილი ⌀150/3მმ	8 მ
ნესტგამძლე ტბაშირმოუყაოს ფილა	310 მ²
OSB (დაპრესილი ხის ნათალი) ფილა	125 მ²
წყალშემკრები ღარი 150×150მმ	67 მ
წყალდამწრეტი მილკვადრატი 100×100მმ	28 მ
თუნუქის	98 მ²
ლითონისმოაჯირი	22 მ

პროექტის შემადგენლობა

№	ფურცლის დასახელება	მასშტაბი
	თავფურცელი	1:163.61
A.01	სატიტულო ფურცელი	
A.02	პროექტის შემადგენლობა	1:1, 1:100
A.03	რენდერები	1:200
A.04	რენდერები	1:200
A.05	რენდერები	1:200
A.06	ლენტური საძირკვლის ესკიზური მ...	1:100
A.07	გეგმა 0.00 ნიშნულზე	1:100
A.08	უსაფრთხოების გეგმა 0.00 ნიშნულზე	1:100, 1:200, 1:150
A.09	იატაკქვეშა ფიცარნაგის განაწილე...	1:100
A.10	გეგმა +3.00 ნიშნულზე	1:100
A.11	უსაფრთხოების გეგმა +3.00 ნიშნულ...	1:100, 1:150, 1:200
A.12	სართულშუა კოჭების განაწილება ...	1:100
A.13	გადახურვის გეგმა	1:100
A.14	ნივნივების განაწილება	1:100
A.15	ჭრილი 1–1	1:75
A.16	ჭრილი 2–2	1:75
A.17	ჭრილი 1–1 უსაფრთხოება	1:75
A.18	ფასადი 1–12 ღერძებში	1:75
A.19	ფასადი 6–ა ღერძებში	1:75
A.20	ფასადი 12–1 ღერძებში	1:75
A.21	ფასადი ა–6 ღერძებში	1:75
A.22	დეტალების შემადგენლობა	1:1, 1:10
A.23	დეტალები 01, 02. 03, 04	1:5
A.24	დეტალები 05, 06, 07, 08	1:5
A.25	დეტალები 09, 10, 13	1:5
A.26	დეტალები 11, 14, 15, 16	1:5
A.27	დეტალები 17, 18, 19, 23	1:5
A.28	დეტალები 20, 21	1:5
A.29	დეტალები 22, 24	1:5
A.30	დეტალები 25, 26	1:5

0 5m 6m 7m 8m 9m 10m

შენიშვნები :

შემოწმება	თარიღი	სათაური

პროექტის დასახელება:

სკოლის არქიტექტურული
პროექტი, სოფ. შატილში

ნახაზის დასახელება

პროექტის შემადგენლობა

თარიღი	მასშტაბი	ფურც. ზომა
12/20/2019	1:1, 1:100	A3.

დამკვეთი:

ინდ. მეწარმე

ბეჭან ვარდიძე

Simplex Ltd

ვაჟა-ფშაველას გამზ. №45
ქ. თბილისი
საქართველო

დირექტორი:	ნ. ბერაძე	12/20/2019
ავტორი:	თ. ბიჭინაშვილი	12/20/2019
შემამოწმა :	ა. ბაბულაძე	12/20/2019

All rights reserved. No part of this drawing may be reproduced, distributed, or transmitted in any form or by any means, including photocopying, recording, or other electronic or mechanical methods, without the prior written permission of Simplex LTD, except in the case of brief quotations embodied in critical reviews and certain other noncommercial uses permitted by copyright law.

0 5m 6m 7m 8m 9m 10m

შენიშვნები :

0 5m 6m 7m 8m 9m 10m

შენიშვნები :

შემოწმება	თარიღი	სათაური

პროექტის დასახელება:

სკოლის არქიტექტურული
პროექტი, სოფ. შატილში

ნახაზის დასახელება

რენდერები

თარიღი	მასშტაბი	ფურც. ზომა
12/20/2019	1:200	A3.

დამკვეთი:

ინდ. მეწარმე
ბეჟან ვარდიძე

Simplex Ltd
ვაჟა-ფშაველას გამზ. №45
ქ. თბილისი
საქართველო

დირექტორი:	ნ. ბერიაშვილი	12/20/2019
ავტორი:	თ. ბიბილაშვილი	12/20/2019
შეამოწმა :	ა. ბაბუაშვილი	12/20/2019

All rights reserved. No part of this drawing may be reproduced, distributed, or transmitted in any form or by any means, including photocopying, recording, or other electronic or mechanical methods, without the prior permission of Simplex LTD, except in the case of brief quotations embodied in critical reviews and certain other noncommercial uses permitted by copyright law.

0 5m 6m 7m 8m 9m 10m

შენიშვნები :

შემოწმება	თარიღი	სათაური

პროექტის დასახელება:

სკოლის არქიტექტურული
პროექტი, სოფ. შატილში

ნახაზის დასახელება

რენდერები

თარიღი	მასშტაბი	ფურც. ზომა
12/20/2019	1:200	A3.

დამკვეთი:

ინდ. მეწარმე
ბეჭან ვარდიძე

Simplex Ltd
ვაჟა-ფშაველას გამზ. №45
ქ. თბილისი
საქართველო

დირექტორი:	ნ. ბ[illegible]	12/20/2019
ავტორი:	თ. ბ[illegible]შვილი	12/20/2019
შემამოწმა :	კ. ბ[illegible]ლაძე	12/20/2019

All rights reserved. No part of this drawing may be reproduced, distributed, or transmitted in any form or by any means, including photocopying, recording, or other electronic or mechanical methods, without the prior written permission of Simplex LTD, except in the case of brief quotations embodied in critical reviews and certain other noncommercial uses permitted by copyright law.

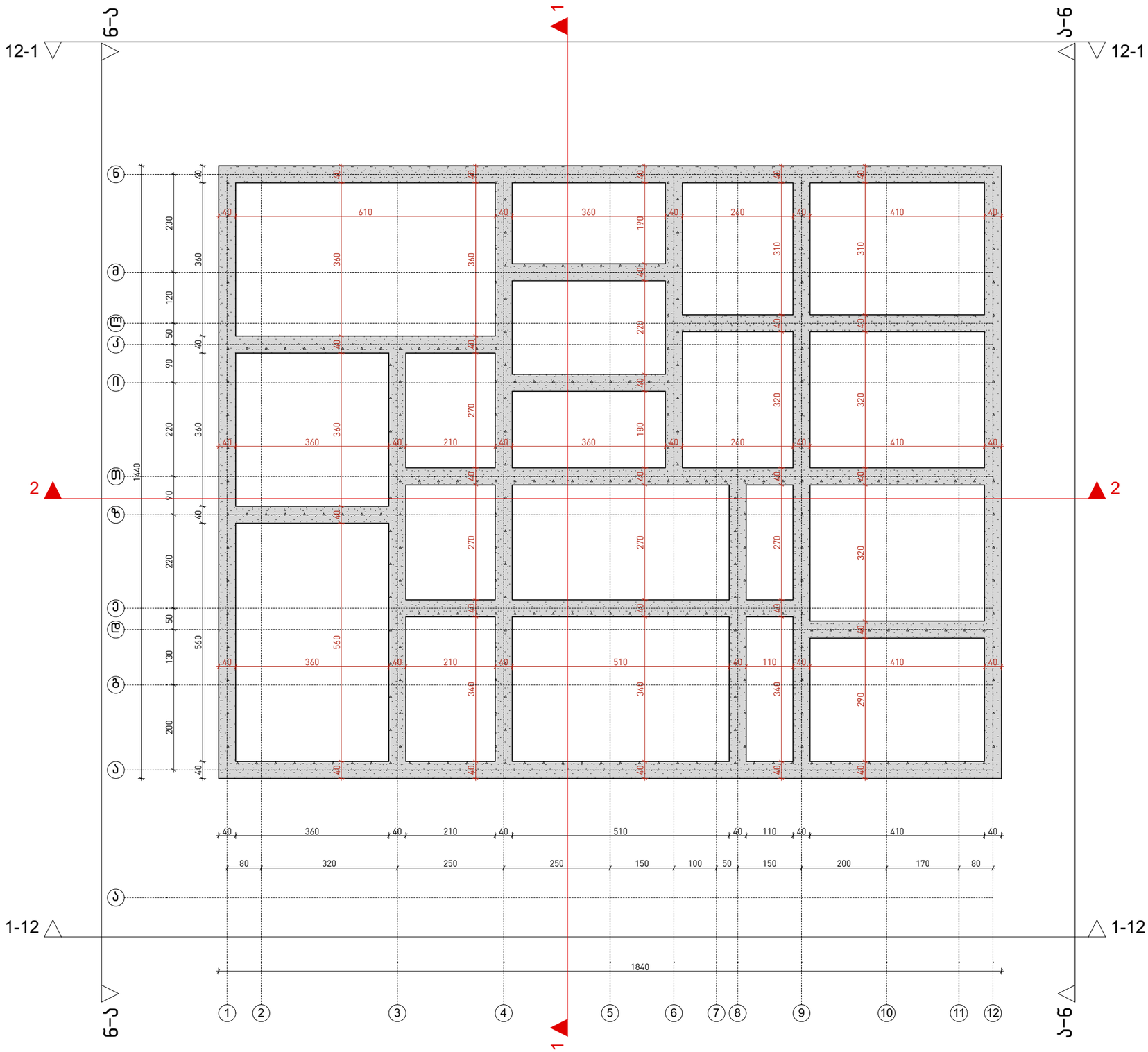

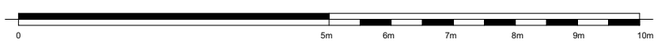

შენიშვნები :

შემოწმება	თარიღი	სათაური

პროექტის დასახელება:

სკოლის არქიტექტურული
პროექტი, სოფ. შატილში

ნახაზის დასახელება
ლენტური საძირკვლის ესკიზური
მონახაზი

თარიღი	მასშტაბი	ფურც. ზომა
12/20/2019	1:100	A3.

დამკვეთი:

ინდ. მეწარმე
ბექან ვარდიძე

Simplex Ltd
ვაჟა-ფშაველას გამზ. №45
ქ. თბილისი
საქართველო

დირექტორი:	ნ. ბოლოქავა	12/20/2019
ავტორი:	თ. ბიჭინაშვილი	12/20/2019
შემამოწმა :	ა. ბაბუშაძე	12/20/2019

All rights reserved. No part of this drawing may be reproduced, distributed, or transmitted in any form or by any means, including photocopying, recording, or other electronic or mechanical methods, without the prior written permission of Simplex LTD, except in the case of brief quotations embodied in critical reviews and certain other noncommercial uses permitted by copyright law.

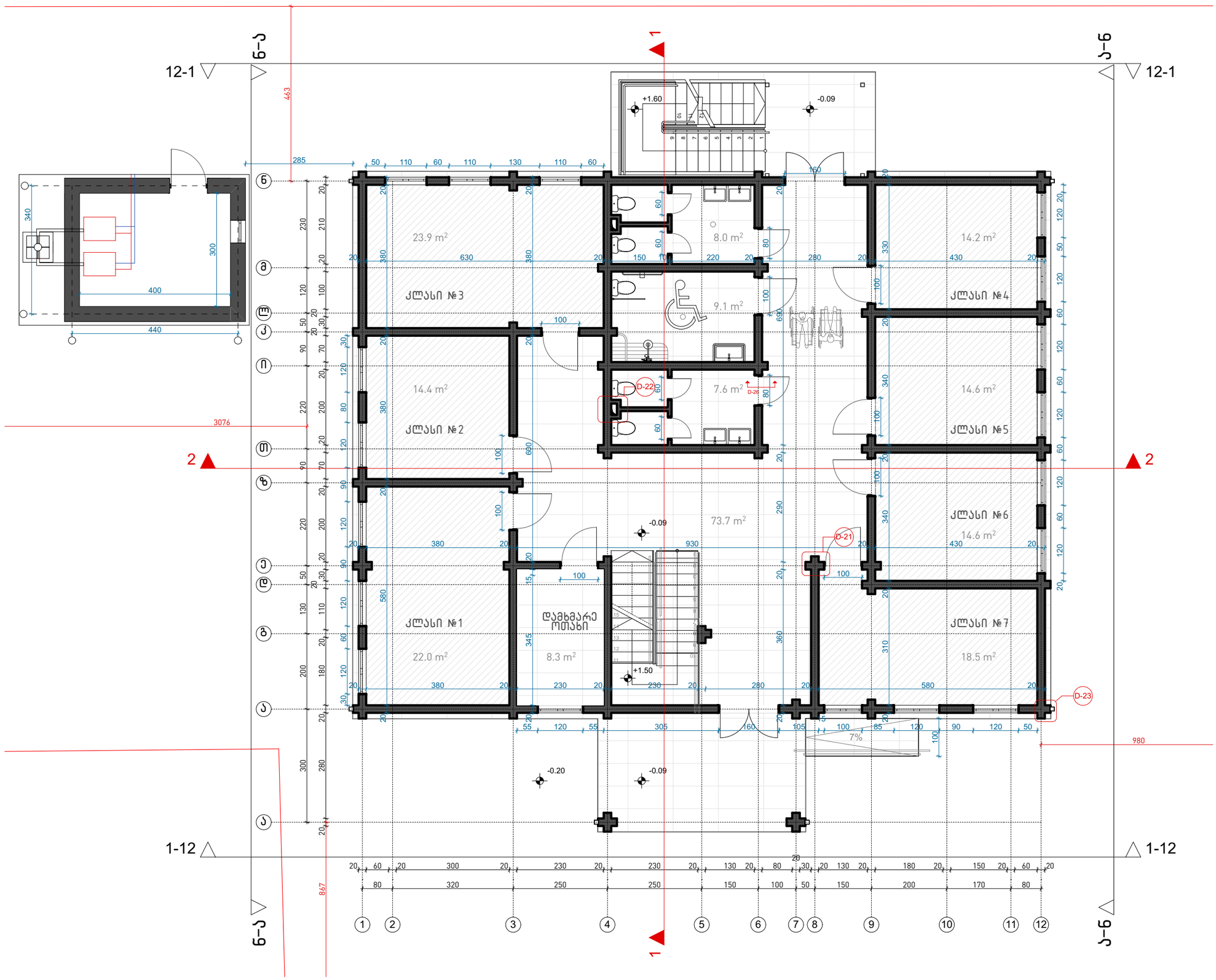
კლასი №1
22.0 m²
კლასი №2
14.4 m²
კლასი №3
23.9 m²
დამხმარე ოთახი
8.3 m²
8.0 m²
9.1 m²
7.6 m²
73.7 m²
კლასი №4
14.2 m²
კლასი №5
14.6 m²
კლასი №6
14.6 m²
კლასი №7
18.5 m²
D-21
D-22
D-23
+1.60
+1.50
-0.09
-0.20
7%
12-1
1-12
1
2

შენიშვნები :

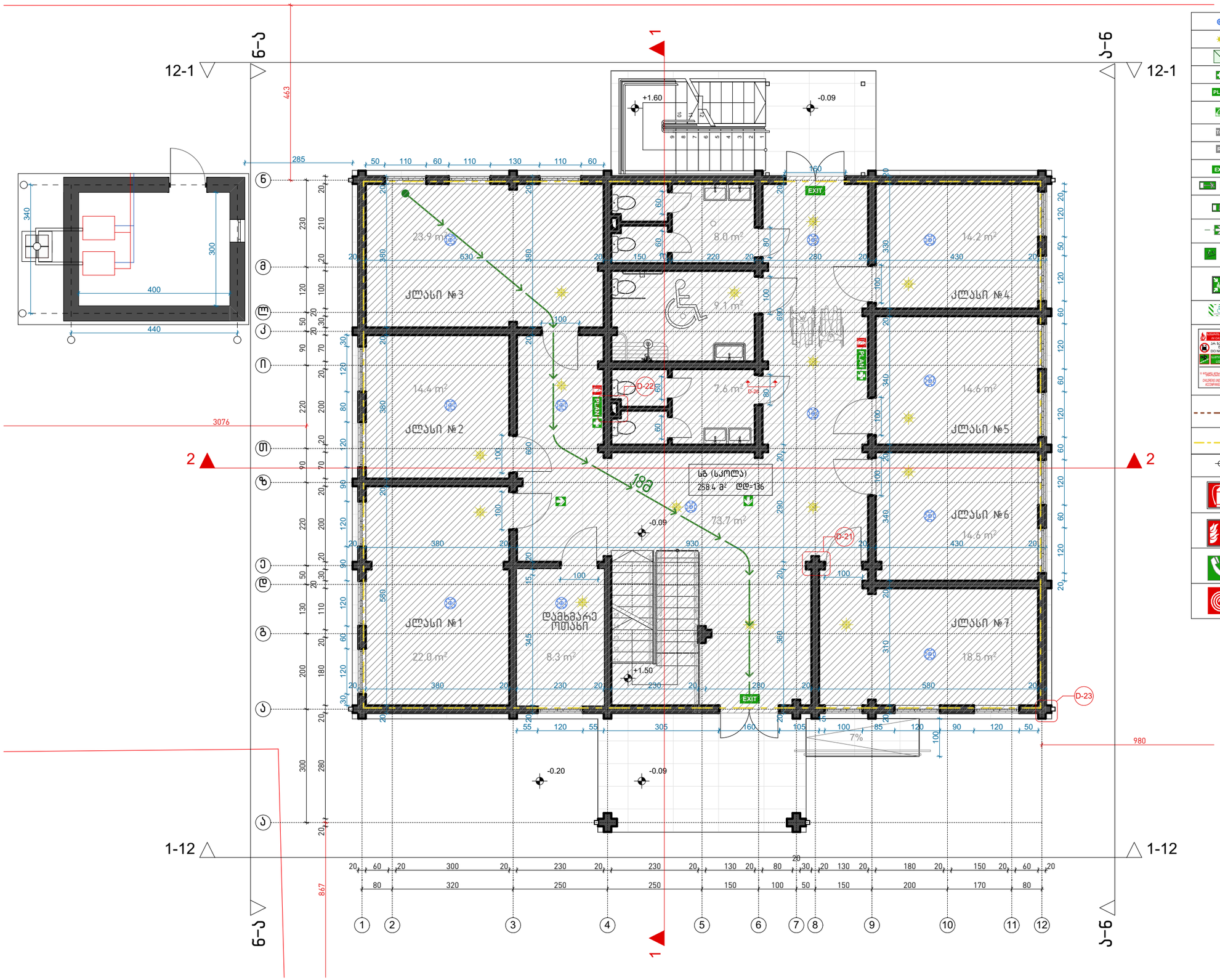

	კვამლადამგრძნები მაუწყებელი
	ავარიული განათება 10Lux
	დაცული ზონა / კაკრის დანიშნა
	სანგრძლივი კირკვლადი დახმარების ნაკრები
PLAN	სავეაკუაციო გეგმა
	სუოდერიგგ / სავეაკუაციო განათებელი (სახანძრო ამნე კიბით)
T60	1 სთ ცეცხლგამძლე კარი
RS	ცეცხლგამძლე კარი
EXIT	შენობიდან გამოსასვლელი
	გასასვლელი მარჯვნივ/მარცხნივ
	გასასვლელი
	მიმგართავი
	გასასვლელი გზა-კიბეებზე ზემოთ/ვვემოთ
	უსაფრთხო თავშეყრის ადგილი
	შშმ კირტა თავშესაფარი ფარიფრი
IN CASE OF FIRE DO NOT USE LIFT USE STAIRS CHILDREN UNDER 12 MUST BE ACCOMPANIED BY AN ADULT	გამაფრთხილებელი ბანერი
	კედლის ცეცხლვედგეგოა 2სთ (ორ საათიანი)
	კედლის ცეცხლვედგეგოა მინ. 1სთ (ერთი საათიანი)
	ავტოსამხეფი (ლალინალლერი)
	ხელის ცეცხლმაკრი
	სახანძრო განგაშის ღილაკი
	სავაშველო / სასწრაფო გამოძახების ტელეფონი
	სახანძრო მილმბარის სისტემა

ᲓᲐᲪᲕᲘᲗᲑᲝᲚᲝᲑᲘᲡ ᲖᲝᲜᲔᲑᲘ	ᲓᲐᲪᲕᲘᲗᲑᲝᲚᲝᲑᲘᲡ ᲖᲝᲜᲘᲡ ᲐᲦᲜᲘᲨᲕᲜᲐ
ᲗᲐᲕᲨᲔᲧᲠᲘᲡ ᲖᲝᲜᲔᲑᲘ (ᲗᲨ)	
ᲡᲐᲥᲛᲘᲡᲜᲘ ᲖᲝᲜᲔᲑᲘ (ᲡᲥ)	
ᲡᲐᲠᲔᲜᲐᲜᲗᲘᲗᲚᲝᲚᲝ ᲖᲝᲜᲔᲑᲘ - (ᲡᲠ)	
ᲡᲐᲛᲠᲬᲕᲔᲚᲝ ᲖᲝᲜᲔᲑᲘ (ᲡᲛ)	
ᲓᲘᲓᲘ ᲡᲐᲤᲠᲗᲮᲘᲡ ᲛᲔᲓᲘᲪᲘᲜᲘᲡ ᲖᲝᲜᲔᲑᲘ - (ᲓᲡᲛ)	
ᲓᲐᲜᲘᲡᲞᲐᲜᲣᲚᲘᲗᲘᲗ ᲖᲝᲜᲔᲑᲘ (ᲓᲜ)	
ᲡᲐᲕᲐᲭᲠᲝ ᲖᲝᲜᲔᲑᲘ (ᲡᲕ)	
ᲡᲐᲪᲮᲝᲕᲠᲔᲑᲔᲚᲘ ᲖᲝᲜᲔᲑᲘ (ᲡᲪ)	
ᲡᲐᲚᲐᲜᲒᲣᲠᲝ ᲖᲝᲜᲔᲑᲘ (ᲡᲜ)	
ᲓᲐᲛᲮᲛᲐᲠᲔ ᲖᲝᲜᲔᲑᲘ (ᲓᲡ)	

ᲨᲔᲛᲝᲬᲛᲔᲑᲐ	ᲗᲐᲠᲘᲦᲘ	ᲡᲐᲗᲐᲣᲠᲘ

ᲞᲠᲝᲔᲥᲢᲘᲡ ᲓᲐᲡᲐᲮᲔᲚᲔᲑᲐ:

ᲡᲙᲝᲚᲘᲡ ᲐᲠᲥᲘᲢᲔᲥᲢᲣᲠᲣᲚᲘ ᲞᲠᲝᲔᲥᲢᲘ, ᲡᲝᲤ. ᲨᲐᲢᲘᲚᲨᲘ

ᲜᲐᲮᲐᲖᲘᲡ ᲓᲐᲡᲐᲮᲔᲚᲔᲑᲐ

ᲣᲡᲐᲤᲠᲗᲮᲝᲔᲑᲘᲡ ᲒᲔᲒᲛᲐ 0.00 ᲜᲘᲨᲜᲣᲚᲖᲔ

ᲗᲐᲠᲘᲦᲘ	ᲛᲐᲡᲨᲢᲐᲑᲘ	ᲤᲣᲠᲪ. ᲖᲝᲜᲐ
12/20/2019	1:100, 1:200, 1:50	A1

ᲓᲐᲛᲙᲕᲔᲗᲘ:

ᲘᲜᲓ. ᲛᲔᲬᲐᲠᲛᲔ

ᲑᲔᲭᲐᲜ ᲕᲐᲠᲓᲘᲫᲔ

Simplex Ltd

ᲕᲐᲟᲐ-ᲤᲨᲐᲕᲔᲚᲐᲡ ᲒᲐᲛᲖ. №45
Ქ. ᲗᲑᲘᲚᲘᲡᲘ
ᲡᲐᲥᲐᲠᲗᲕᲔᲚᲝ

ᲓᲘᲠᲔᲥᲢᲝᲠᲘ:	Ბ. ᲑᲘᲚᲐᲩᲘᲠᲐᲫᲔ	12/20/2019
ᲐᲠᲥᲘᲢᲔᲥᲢᲝᲠᲘ:	Თ. ᲩᲘᲜᲩᲐᲠᲐᲫᲕᲘᲚᲘ	12/20/2019
ᲨᲔᲛᲝᲬᲛᲔᲑᲐ:	Ქ. ᲯᲐᲑᲔᲨᲚᲐᲫᲔ	12/20/2019

All rights reserved. No part of this drawing may be reproduced, distributed, or transmitted in any form or by any means, including photocopying, recording, or other electronic or mechanical methods, without the prior written permission of Simplex LTD, except in the case of brief quotations embodied in critical reviews and certain other noncommercial uses permitted by copyright law.

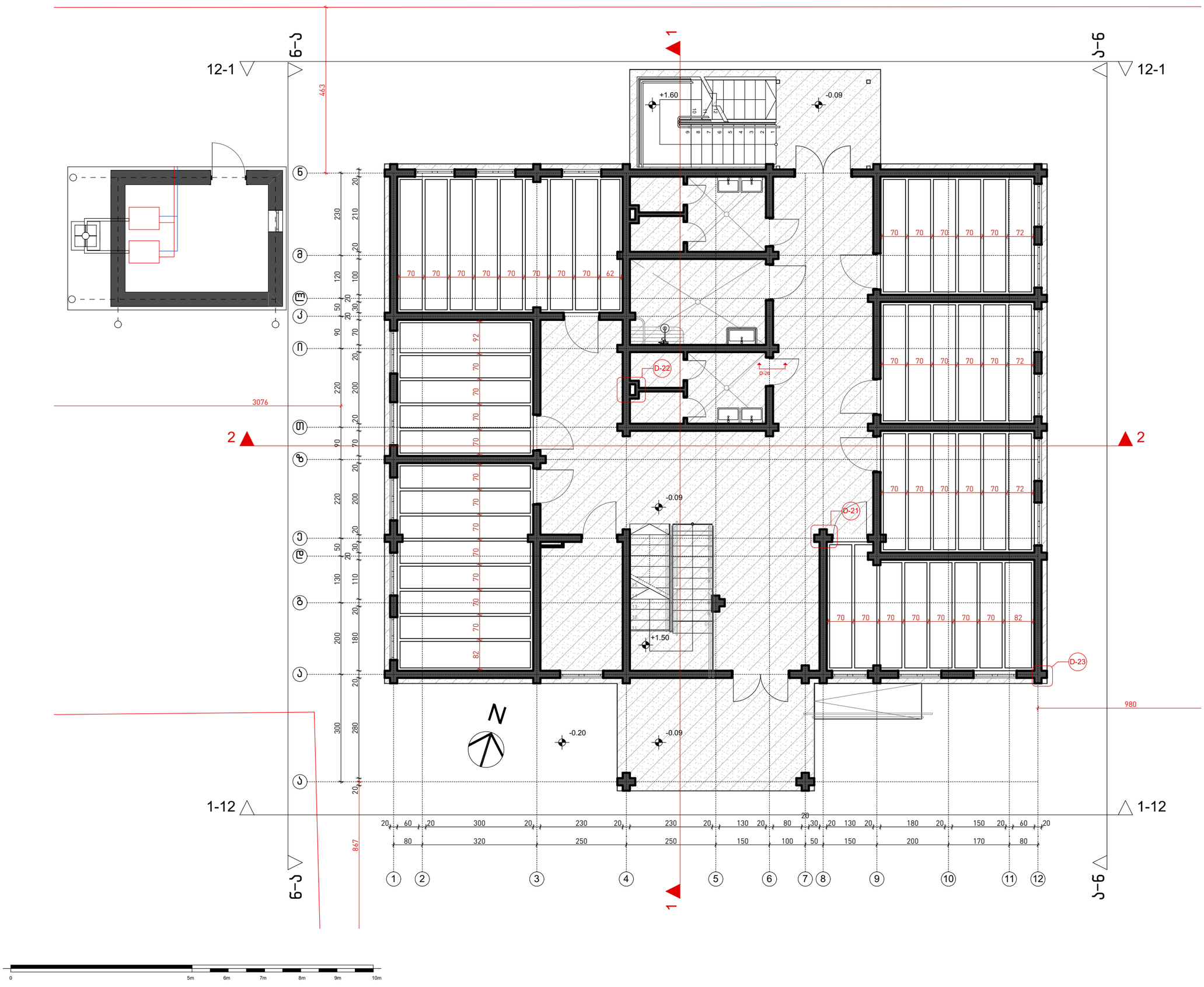

შენიშვნები :

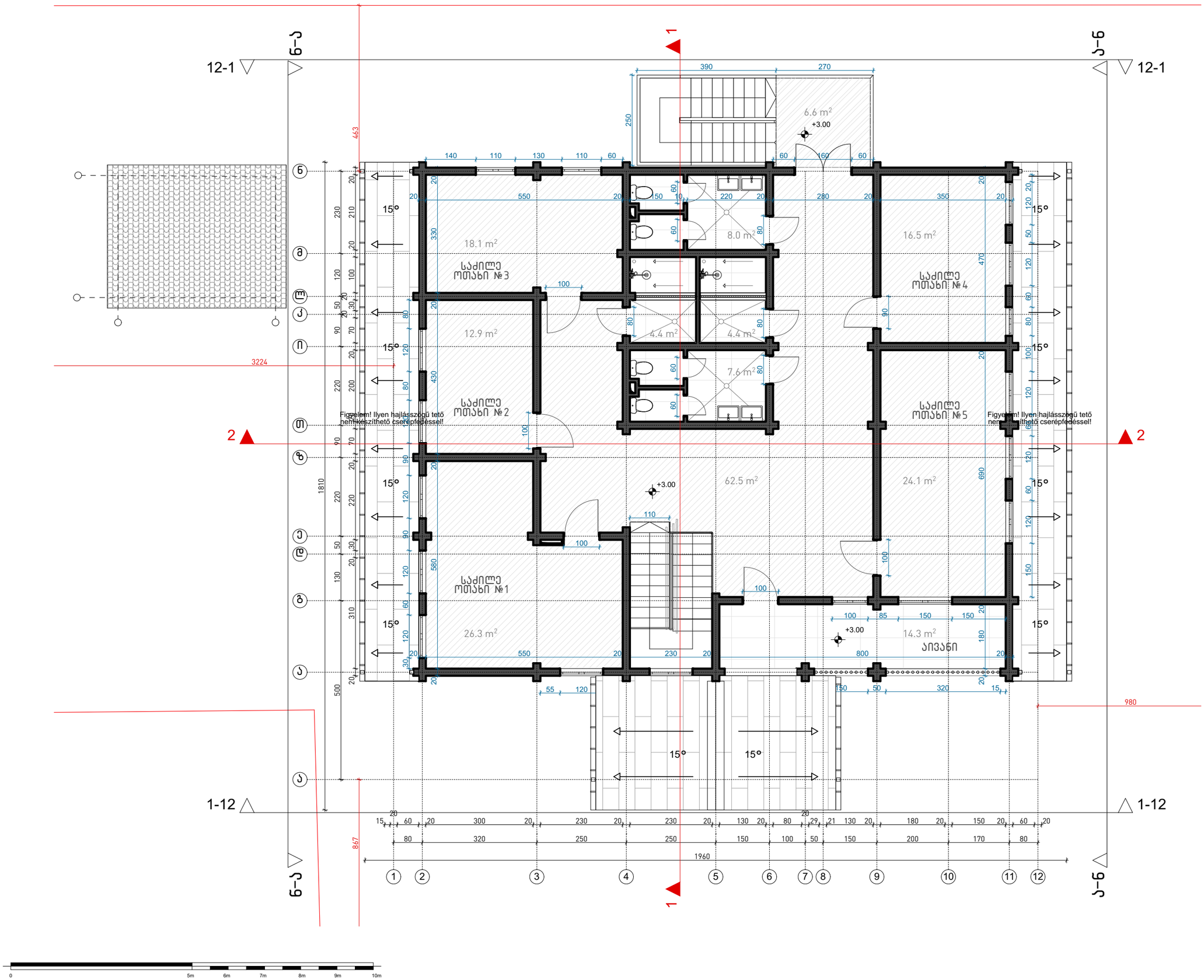
12-1
ნ-ა
ა-ნ
1-12
1
2
6.6 m²
+3.00
18.1 m²
საძილე ოთახი №3
8.0 m²
16.5 m²
საძილე ოთახი №4
12.9 m²
4.4 m²
4.4 m²
7.6 m²
საძილე ოთახი №2
საძილე ოთახი №5
Figyelem! Ilyen hajlásszögű tető nem készíthető cserépfedéssel!
62.5 m²
24.1 m²
საძილე ოთახი №1
26.3 m²
14.3 m²
აივანი
15°
3224
463
867
980
1810
500
1960

შენიშვნები :

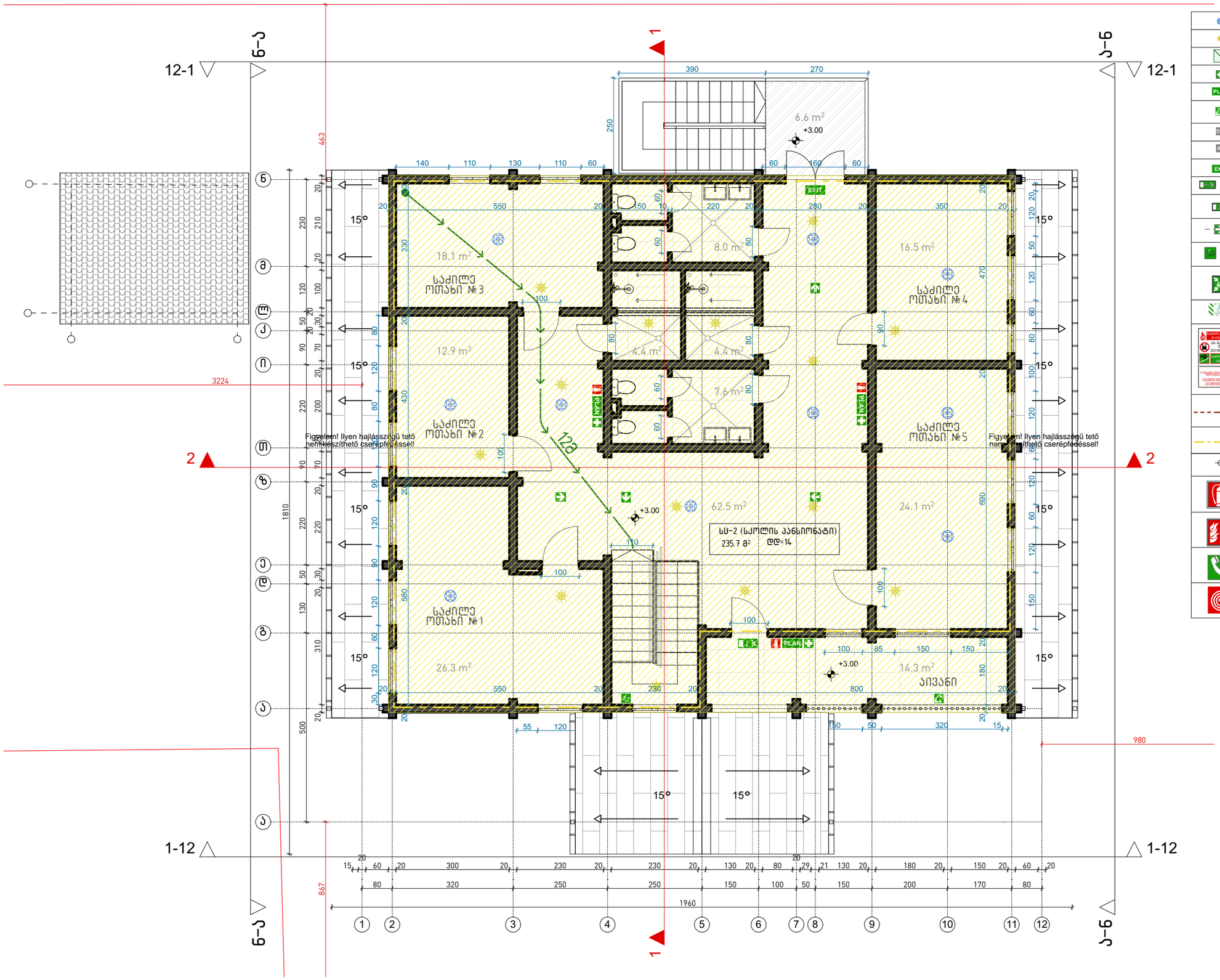

	კვამლადგამგრძელი მაუწყებელი
	ავარიული განათება 10Lux
	დაცული ზონა / კაკარის დანიშნება
	საგანგებო კიბეებელადი დახმარების ნაკრები
PLAN	საევაკუაციო გეგმა
	საუბრიგგი / საევაკუაციო გასასვლელი (სახანძრო ამწე კიბით)
T60	1 სთ ცეცხლგამძლე კარი
RS	ცეცხლგამძლე კარი
EXIT	შენობიდან გამოსასვლელი
	გასასვლელი მარჯვნივ/მარცხნივ
	გასასვლელი
	მიმგართავი
	გასასვლელი გზა-კიბეებზე ზემოთ/ქვემოთ
	უსაფრთხო თავშეყრის ადგილი
	შშმ კირტა თავშესაფარი ფარიოსი
IN CASE OF FIRE DO NOT USE LIFT USE STAIRS CHILDREN UNDER 12 MUST BE ACCOMPANIED BY AN ADULT	გამაფრთხილებელი ბანერი
	ქვლის ცეცხლგადებგობა 2სთ (ორ საათიანი)
	ქვლის ცეცხლგადებგობა მინ. 1სთ (ერთი საათიანი)
	ავტოსამხეფი (ლანინალერი)
	ხელის ცეცხლმაკარი
	სახანძრო განგაშის ღილაკი
	სატელეფონო / სასნრაფო გამოძახების ტელეფონი
	სახანძრო მილტბარის სისტემა

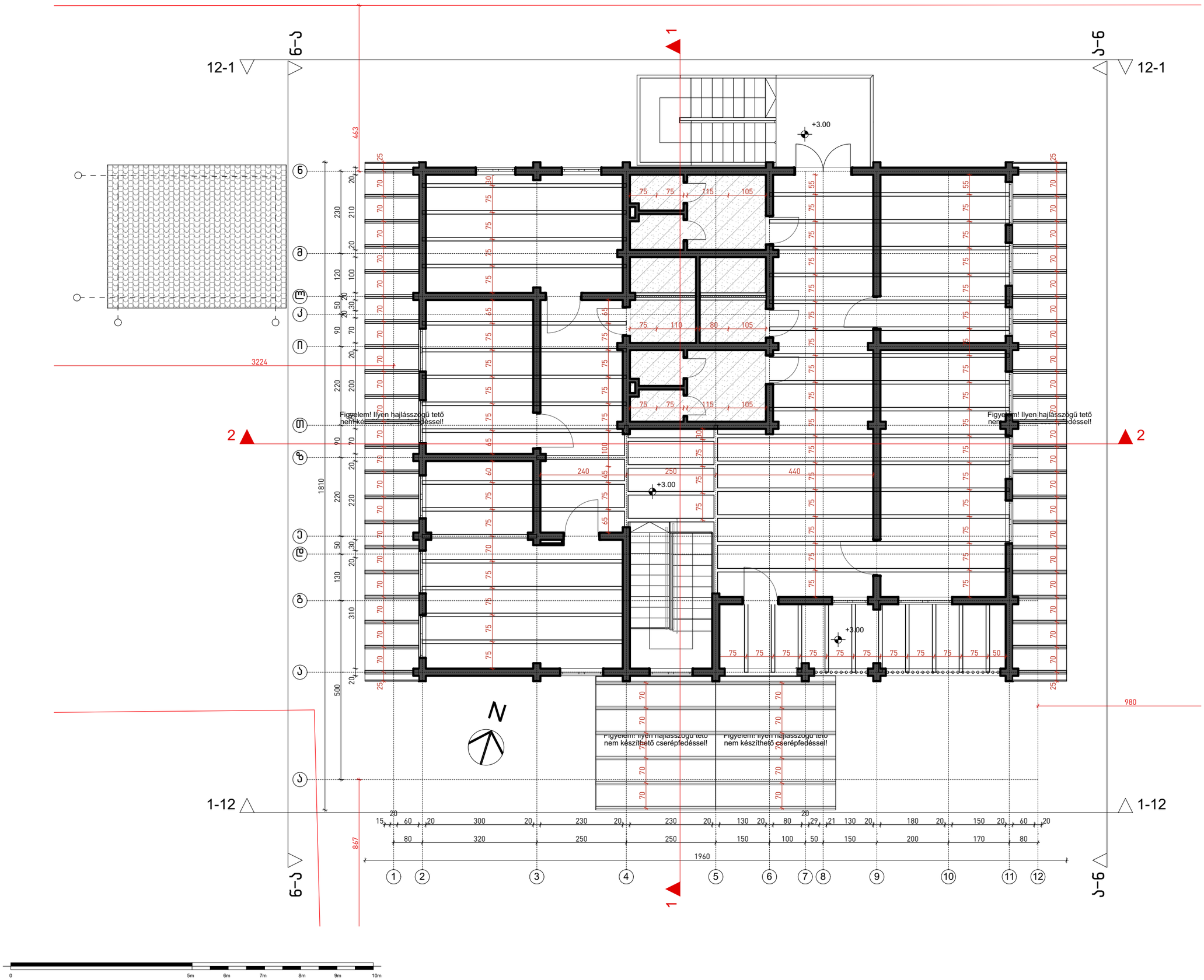

შენიშვნები :

შემოწმება	თარიღი	სათაური

პროექტის დასახელება:

სკოლის არქიტექტურული პროექტი, სოფ. შატილში

ნახაზის დასახელება
სართულშუა კოჭების განაწილება + 3.00 ნიშნულზე

თარიღი	მასშტაბი	ფურც. ზომა
12/20/2019	1:100	A3.

დამკვეთი:

ინდ. მეწარმე
ბეჭან ვარდიძე

Simplex Ltd
ვაჟა-ფშაველას გამზ. №45
ქ. თბილისი
საქართველო

დირექტორი:	ნ. ბიბილაშვილი	12/20/2019
ავტორი:	თ. ბიბილაშვილი	12/20/2019
შემამოწმა :	ქ. ბაბალაძე	12/20/2019

All rights reserved. No part of this drawing may be reproduced, distributed or transmitted in any form or by any means, including photocopying, recording, or other electronic or mechanical methods, without the prior written permission of Simplex LTD, except in the case of brief quotations embodied in critical reviews and certain other noncommercial uses permitted by copyright law.

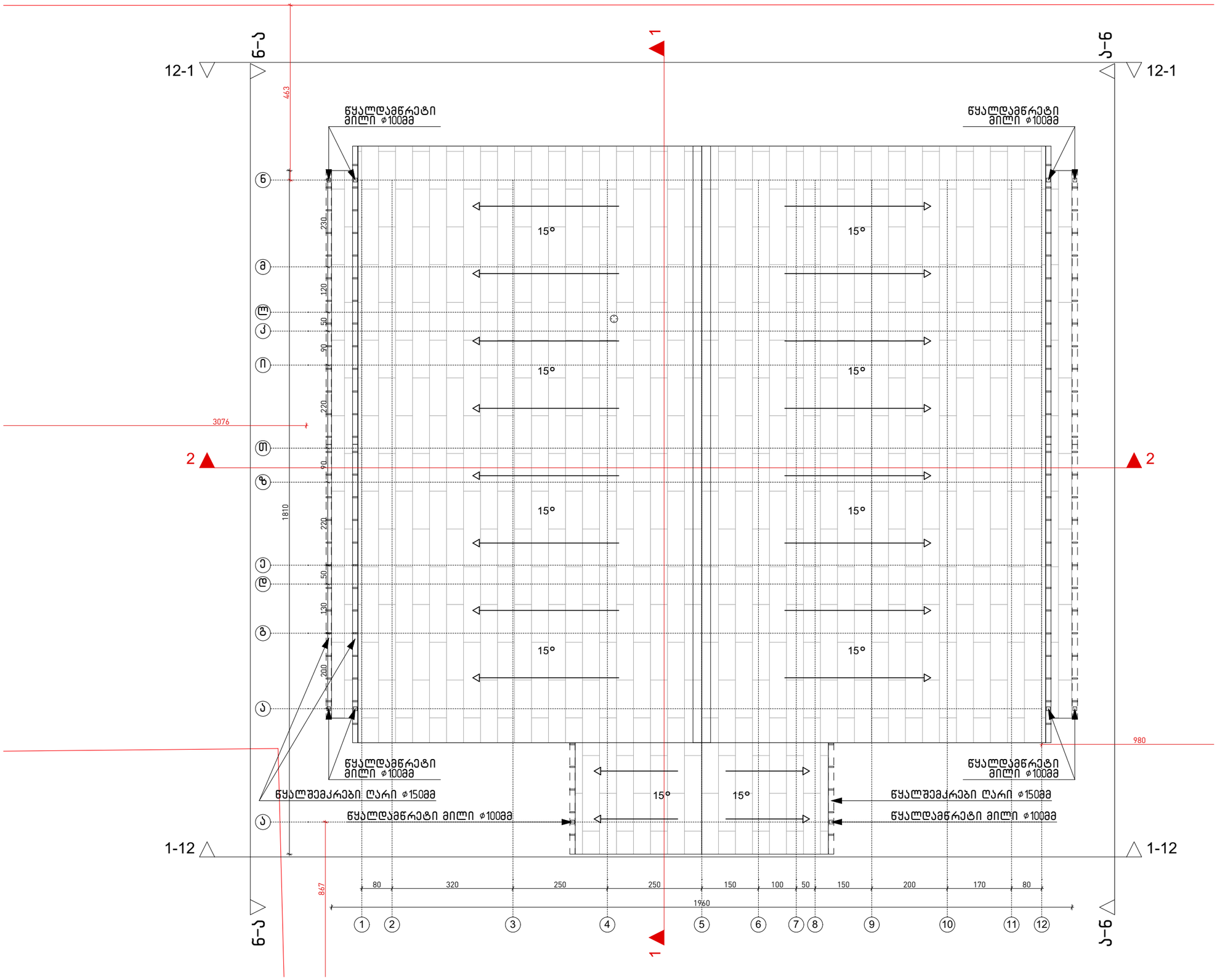
12-1
12-1
1-12
1-12
1
2
2
1
6-ა
ა-6
463
3076
1810
867
980
1960
80
320
250
250
150
100
50
150
200
170
80
230
120
50
90
220
90
220
50
130
200
15°
15°
15°

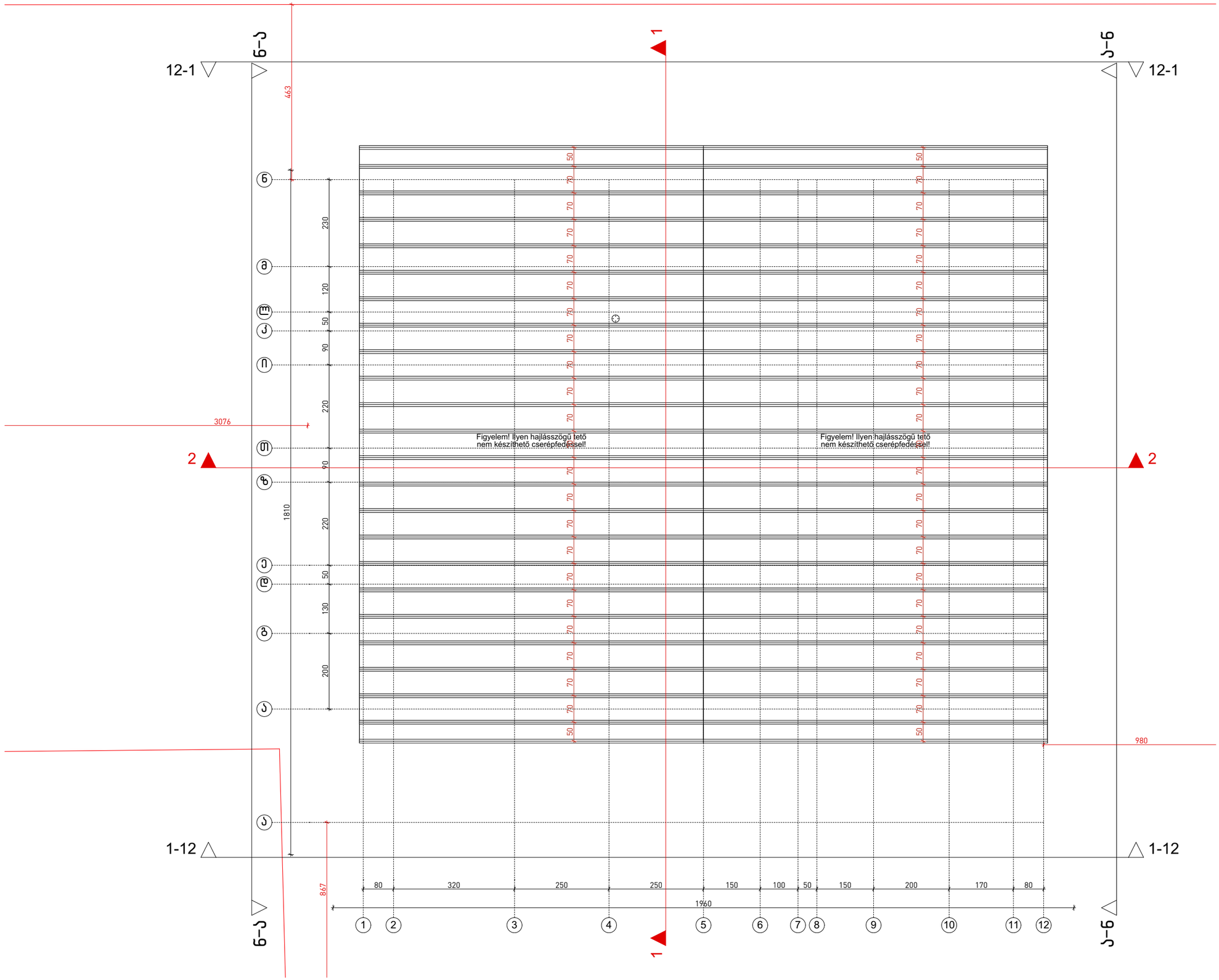

შენიშვნები :

შემოწმება	თარიღი	სათაური

პროექტის დასახელება:

სკოლის არქიტექტურული პროექტი, სოფ. შატილში

ნახაზის დასახელება

ნივნივების განაწილება

თარიღი	მასშტაბი	ფურც. ზომა
12/20/2019	1:100	A3.

დამკვეთი:

ინდ. მეწარმე

ბეჟან ვარდიძე

Simplex Ltd
ვაჟა-ფშაველას გამზ. №45
ქ. თბილისი
საქართველო

დირექტორი:	ნ. ბერაძე	12/20/2019
ავტორი:	თ. ბიტარიშვილი	12/20/2019
შემმოწმე :	ა. ბაბულაძე	12/20/2019

All rights reserved. No part of this drawing may be reproduced, distributed or transmitted in any form or by any means, including photocopying, recording, or other electronic or mechanical methods, without the prior permission of Simplex LTD, except in the case of brief quotations embodied in critical reviews and certain noncommercial uses permitted by copyright law.

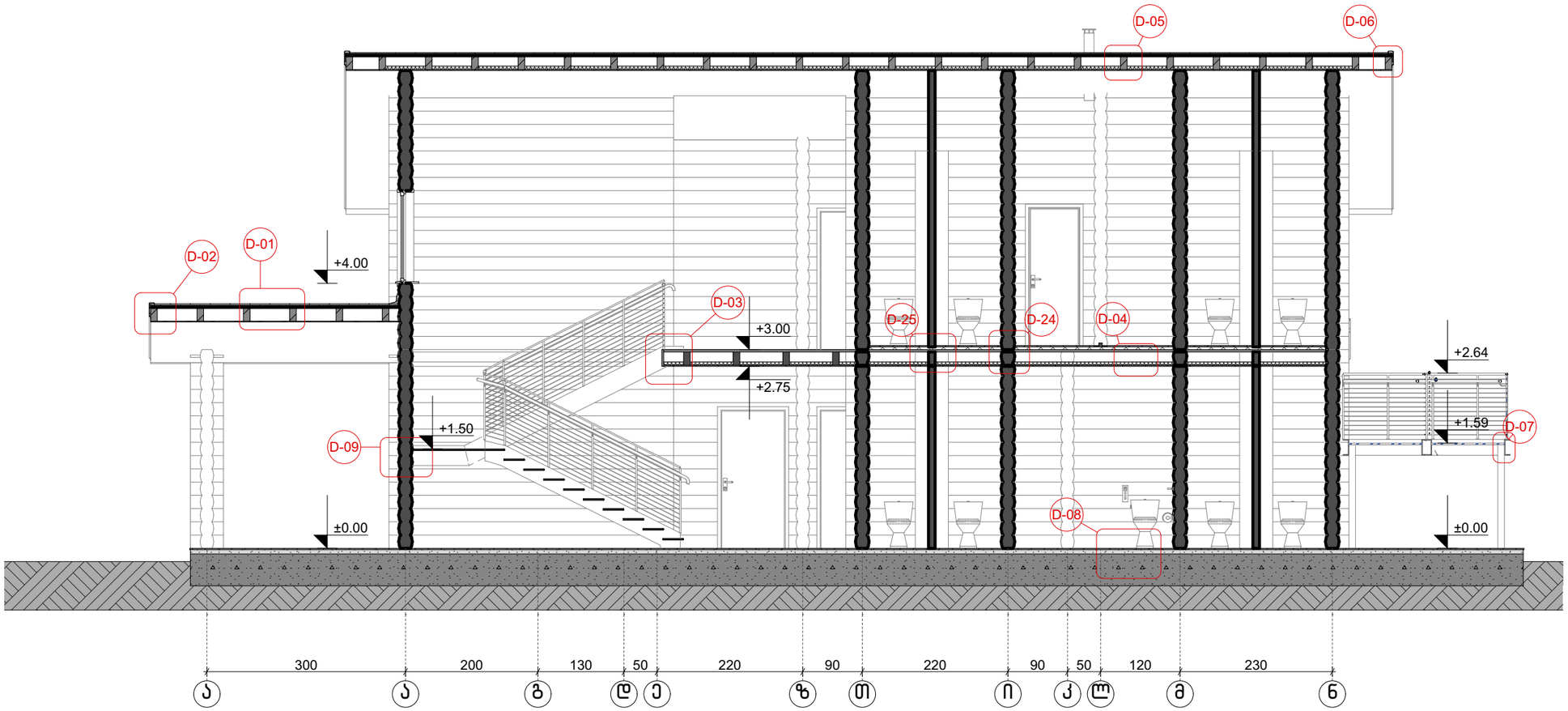

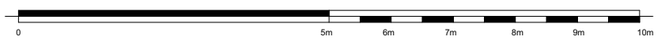

შენიშვნები :

შემოწმება	თარიღი	სათაური

პროექტის დასახელება:

სკოლის არქიტექტურული
პროექტი, სოფ. შატილში

ნახაზის დასახელება

ჭრილი 1-1

თარიღი	მასშტაბი	ფურც. ზომა
12/20/2019	1:75	A3.

დამკვეთი:

ინდ. მეწარმე
ბექაან ვარდიძე

Simplex Ltd
ვაჟა-ფშაველას გამზ. №45
ქ. თბილისი
საქართველო

დირექტორი:	ნ. ბერეშვილი	12/20/2019
ავტორი:	თ. ბერიტაშვილი	12/20/2019
შეამოწმა :	კ. ბაბელაძე	12/20/2019

All rights reserved. No part of this drawing may be reproduced, distributed, or transmitted in any form or by any means, including photocopying, recording, or other electronic or mechanical methods, without the prior permission of Simplex LTD, except in the case of brief quotations embodied in critical reviews and certain other noncommercial uses permitted by copyright law.

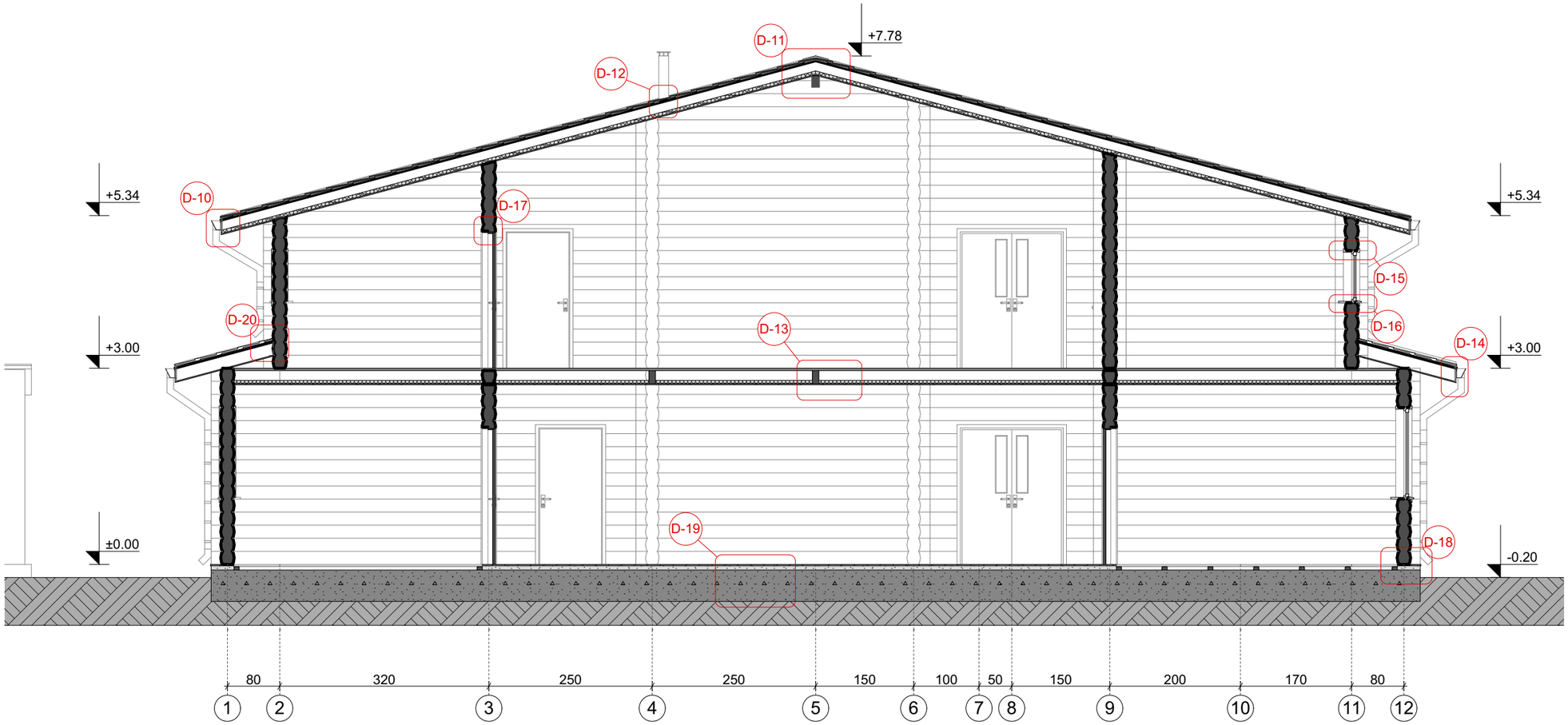

0 5m 6m 7m 8m 9m 10m

შენიშვნები :

შემოწმება	თარიღი	სათაური

პროექტის დასახელება:

სკოლის არქიტექტურული
პროექტი, სოფ. შატილში

ნახაზის დასახელება

ჭრილი 2-2

თარიღი	მასშტაბი	ფურცლ. ზომა
12/20/2019	1:75	A3.

დამკვეთი:

ინდ. მეწარმე

ბეჟან ვარდიძე

Simplex Ltd

ვაჟა-ფშაველას გამზ. №45
ქ. თბილისი
საქართველო

დირექტორი:	ნ. ბერიაშვილი	12/20/2019
ავტორი:	თ. ბიბილაშვილი	12/20/2019
შემამოწმა :	ა. ბაბუაშვილაძე	12/20/2019

All rights reserved. No part of this drawing may be reproduced, distributed or transmitted in any form or by any means, including photocopying, recording, or other electronic or mechanical methods, without the prior permission of Simplex LTD, except in the case of brief quotations embodied in critical reviews and certain other noncommercial uses permitted by copyright law.

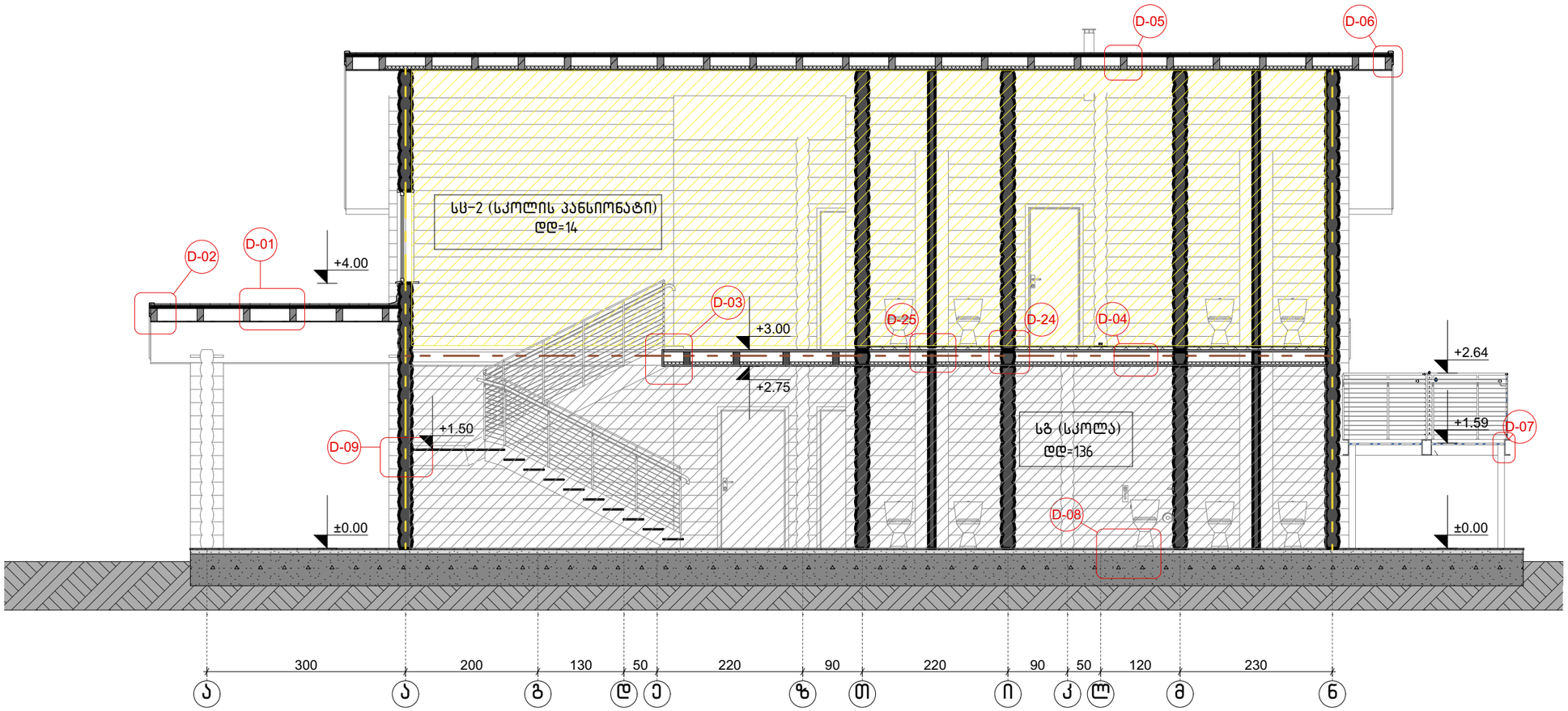

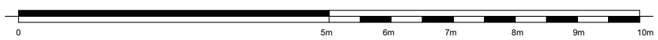

შენიშვნები :

შემოწმება	თარიღი	სათაური

პროექტის დასახელება:

სკოლის არქიტექტურული
პროექტი, სოფ. შატილში

ნახაზის დასახელება

ჭრილი 1-1 უსაფრთხოება

თარიღი	მასშტაბი	ფურც. ზომა
12/20/2019	1:75	A3.

დამკვეთი:

ინდ. მეწარმე
ბექაან ვარდიძე

Simplex Ltd
ვაჟა-ფშაველას გამზ. №45
ქ. თბილისი
საქართველო

დირექტორი:	ნ. ბიწაშვილი	12/20/2019
ავტორი:	თ. ბიბინაშვილი	12/20/2019
შეამოწმა :	კ. ბეგელაძე	12/20/2019

All rights reserved. No part of this drawing may be reproduced, distributed, or transmitted in any form or by any means, including photocopying, recording, or other electronic or mechanical methods, without the prior permission of Simplex LTD, except in the case of brief quotations embodied in critical reviews and certain other noncommercial uses permitted by copyright law.

+7.84
+7.78
+5.34
+5.34
+3.00
+3.00
±0.00
±0.00
80
320
250
250
150
100
50
150
200
170
80
1
2
3
4
5
6
7
8
9
10
11
12

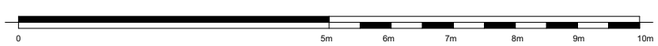
0
5m
6m
7m
8m
9m
10m

შენიშვნები :

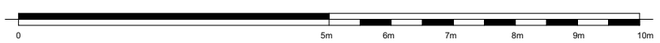

შენიშვნები :

შემოწმება	თარიღი	სათაური

პროექტის დასახელება:

სკოლის არქიტექტურული
პროექტი, სოფ. შატილში

ნახაზის დასახელება

ფასადი ნ-ა ღერძებში

თარიღი	მასშტაბი	ფურც. ზომა
12/20/2019	1:75	A3.

დამკვეთი:

ინდ. მეწარმე
ბეჟან ვარდიძე

Simplex Ltd
ვაჟა-ფშაველას გამზ. №45
ქ. თბილისი
საქართველო

დირექტორი:	ნ. ბერაძე	12/20/2019
ავტორი:	თ. ბიტაშვილი	12/20/2019
შემმოწმებ.:	ქ. ...ლაძე	12/20/2019

All rights reserved. No part of this drawing may be reproduced, distributed, or transmitted in any form or by any means, including photocopying, recording, or other electronic or mechanical methods, without the prior permission of Simplex LTD, except in the case of brief quotations embodied in critical reviews and certain other noncommercial uses permitted by copyright law.

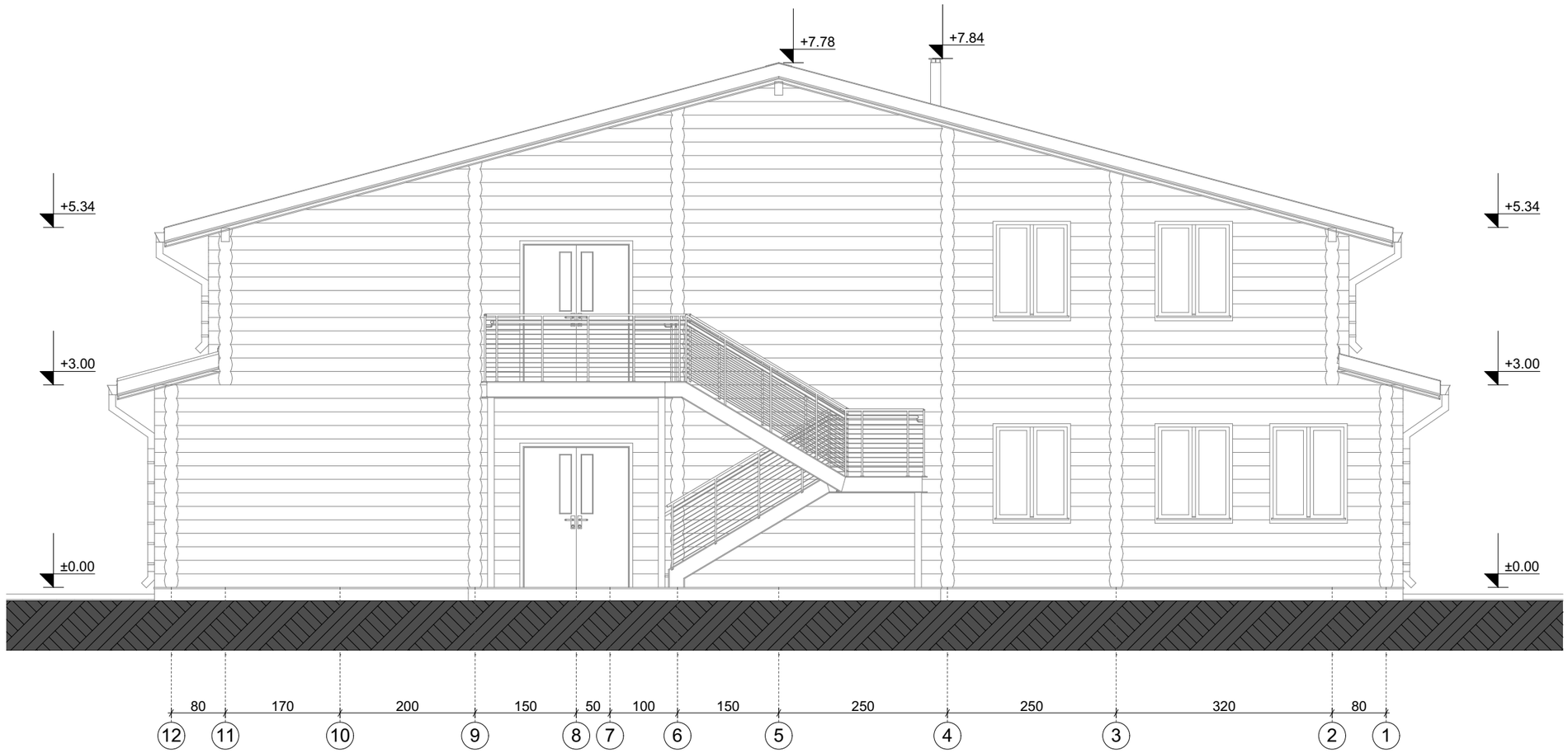

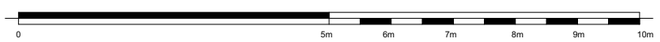

შენიშვნები :

შემოწმება	თარიღი	სათაური

პროექტის დასახელება:

სკოლის არქიტექტურული
პროექტი, სოფ. შატილში

ნახაზის დასახელება

ფასადი 12-1 ღერძებში

თარიღი	მასშტაბი	ფურს. ზომა
12/20/2019	1:75	A3.

დამკვეთი:

ინდ. მეწარმე
ბეჭან ვარდიძე

Simplex Ltd
ვაჟა-ფშაველას გამზ. №45
ქ. თბილისი
საქართველო

დირექტორი:	ნ. ბერაძარაკე	12/20/2019
ავტორი:	თ. ბერიტაშვილი	12/20/2019
შეამოწმა :	ა. ბაბუაშვილაძე	12/20/2019

All rights reserved. No part of this drawing reproduced, distributed or transmitted in any form or by any means, including photocopying, recording, or other electronic or mechanical methods, without the prior written permission of Simplex LTD, except in the case of brief quotations embodied in critical reviews and certain other noncommercial uses permitted by copyright law.

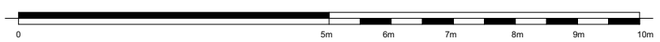

შენიშვნები :

შემოწმება	თარიღი	სათაური

პროექტის დასახელება:

სკოლის არქიტექტურული
პროექტი, სოფ. შატილში

ნახაზის დასახელება

ფასადი ა-ნ ღერძებში

თარიღი	მასშტაბი	ფურც. ზომა
12/20/2019	1:75	A3.

დამკვეთი:

ინდ. მეწარმე

ბექან ვარდიძე

Simplex Ltd

ვაჟა-ფშაველას გამზ. №45
ქ. თბილისი
საქართველო

დირექტორი:	ნ. ბერაძე	12/20/2019
ავტორი:	თ. ბიტაშვილი	12/20/2019
შემამოწმებელი:	ა. ბაბუაშვილი	12/20/2019

All rights reserved. No part of this drawing may be reproduced, distributed, or transmitted in any form or by any means, including photocopying, recording, or other electronic or mechanical methods, without the prior written permission of Simplex LTD, except in the case of brief quotations embodied in critical reviews and certain other noncommercial uses permitted by copyright law.

განმარტებითი ბარათი

პროექტში მოცემული დეტალები და კვანძები წარმოადგენს მხოლოდ არქიტექტურული პროექტის შემადგენელ ნაწილს. სჭვალების, ქანჩების, შედუღების კვეთის, ლითონის ელემენტების და ხის მზიდი კონსტრუქციების ზუსტი კვეთი და სახეობა დაზუსტდეს კონსტრუქციული პროექტის მიხედვით.

შენიშვნები:

1. გადახურვის მოწყობა მოხდეს მწარმოებლის მიერ აღიარებული მეთოდით, შესაბამისი კვალიფიკაციის მქონე მშენებლის მიერ

2. გამოყენებული ხის მასალა გულდასმით დამუშავდეს, ანტისეპტიკური და ხანძარსაწინააღმდეგო ხსნარებით.

3. ლითონის ნაკეთობები (კიბე, კუთხოვანები, და ა.შ.) დამუშავდეს და შეიღებოს ანტიკოროზიული საღებავით

4. სტრუქტურული და მზიდი ელემენტების კვეთები და მდებარეობა დაზუსტდეს კონსტრუქციული ნაწილის შესაბამისად

5. საძირკვლის სახეობა შეირჩეს საპროექტო ტერიტორიაზე ჩატარებული გეოლოგიური კვლევის საფუძველზე

6. შეძლებისდაგვარად ყველა კომუნიკაცია დაიმალოს იატაკის ქვეშ (უსაფრთხოების ყველა ნორმის გათვალისწინებით)

7. პროექტში ნებისმიერი ცვლილება მოხდეს მოქმედი კანონმდებლობის შესაბამისად და პროექტის ავტორთან შეთანხმებით.

8. 0.00 და +3.00 ნიშნულების გამიჯვნა მოხდეს 2 საათიანი ხანძარმედეგობის თარაზული გამმიჯნავით.

9. პროექტში წარმოდგენილი სახანძრო უსაფრთხოების ელემენტების სახეობები, ზუსტი განაწილება და რაოდენობა დაზუსტდეს სახანძრო უსაფრთხოების საშემსრულებლო (საინჟინრო) ნაწილის მიხედვით.

10. შენობის პერიმეტრის გარეთ კერამიკული ფილების მოსაწყობად გამოყენებული იქნას ყინვაგამძლე წებოცემენტი.

პროექტის შემადგენლობა

№	ფურცლის დასახელება	მასშტაბი
A.22	დეტალების შემადგენლობა	1:1, 1:10
A.23	დეტალები 01, 02. 03, 04	1:5
A.24	დეტალები 05, 06, 07, 08	1:5
A.25	დეტალები 09, 10, 13	1:5
A.26	დეტალები 11, 14, 15, 16	1:5
A.27	დეტალები 17, 18, 19, 23	1:5
A.28	დეტალები 20, 21	1:5
A.29	დეტალები 22, 24	1:5
A.30	დეტალები 25, 26	1:5

გამოყენებული სიმბოლოების ლეგენდა

- დგარი (შახტი)
- ლითონი
- ღორღი
- გრუნტი
- თაბაშიმრუყაო
- OSB
- კაფელი / მეტლახი
- პლასტმასი
- წებოცემენტი
- რკინაბეტონი
- ქვიშაცემენტის მჭიმი
- ხის ფიცარი
- ხის კოჭი
- თუნუქი
- ჰიდროიზოლაცია
- შედუღება
- „ბერმეტიკი"
- სჭვალი
- თვითთჭრადი სჭვალი, რეზინის საყელურიტ
- ლითონის თვითთჭრადი სჭვალი
- თვითგაგანიერებადი ანკერი
- ლითონის თვითგაგანიერებადი ანკერი
- თბოიზოლაცია

ექსპლიკაცია:

01. 200×100მმ ხისკოჭი
02. 17მმ ხისფიცარი
03. 36მმ ხის ფიცარი
04. 8მმ ფანერა
05. ჰიდროიზოლაცია რულონური
06. 80×20მმ ხის ძელაკი
07. 50×50მმ ხის ძელაკი
08. ⌀200მმ ხის კოჭი
09. ჰიდროიზოლაცია ორ კომპონენტიანი
10. ჰიდრო/თბოსაიზოლაცია მემბრანა
11. თბოიზოლაცია 50მმ
12. „შინდლის" გადახურვის ფურცელი
13. 1მმ სისქის პროფნასტილის ფურცელი
14. ზეგოცემენტი
15. მეტლახი
16. კაფელი
17. ჰიდროსაიზოლაციო ლენტი
18. ქვიშაცემენტის მჭიმი
19. რკინაბეტონის ფილა
20. ღორღი
21. გრუნტი
22. ლითონის შველერი
23. ლიტონის მილკლკვადრატი ◻100×100×4მმ
24. ლითონის ფურცელი 6მმ
25. ლითონის მილი ⌀150/3მმ
26. ლითონის კუთხოვანა L60×60×4მმ
27. ლითონის სქელკედლიანი მიმმართველი
28. ნესტგამძლე ტბაშირმოუყაოს ფილა
29. OSB (დაპრესილი ხის ნათალი) ფილა
30. მეტალოპლასტმასის ჩარჩო
31. მინაპაკეთი (ორმაგი)
32. ხის ჩარჩო
33. წყალდამწრეტის, ფოთლის ბარიერი
34. წყალშემკრები ღარი 150×150მმ
35. წყალდამწრეტი მილკვადრატი 100×100მმ
36. წყალდამწრეტი მილკვადრატის მუხლი 60^0
37. წყალდამწრეტი მილკვადრატის მუხლი 45^0
38. წყალდამწრეტის სამაგრი
39. თუნუქის წყალარინი (შუბლის)
40. თუნუქის ენდოვა
41. თუნუქის წყალარინი
42. თუნუქის კეხი
43. ლითონის თვითთჭრადი სჭვალი
44. თვითთჭრადი სჭვალი, რეზინის საყელურით
45. სჭვალი
46. თვითგაგანიერებადი ანკერი
47. ლითონის, თვითგაგანიერებადი ანკერი
48. „ბერმეტიკი"
49. ლითონისმოაჯირი
50. ლითონის T-სებრი გადამყვანი

0 5m 6m 7m 8m 9m 10m

შენიშვნები :

შემოწმება	თარიღი	სათაური

პროექტის დასახელება:

სკოლის არქიტექტურული პროექტი, სოფ. შატილში

ნახაზის დასახელება

დეტალების შემადგენლობა

თარიღი	მასშტაბი	ფურც. ზომა
12/20/2019	1:1, 1:10	A3.

დამკვეთი:

ინდ. მეწარმე

ბეჟან ვარდიძე

Simplex Ltd

ვაჟა-ფშაველას გამზ. №45
ქ. თბილისი
საქართველო

დირექტორი:	ნ. ბ[illegible]	12/20/2019
ავტორი:	თ[illegible]შვილი	12/20/2019
შეამოწმა :	კ[illegible]ძე	12/20/2019

All rights reserved. No part of this drawing may be reproduced, distributed or transmitted in any form or by any means, including photocopying, recording, or other electronic or mechanical methods, without the prior permission of Simplex LTD, except in the case of brief quotations embodied in critical reviews and certain noncommercial uses permitted by copyright law.

D-01

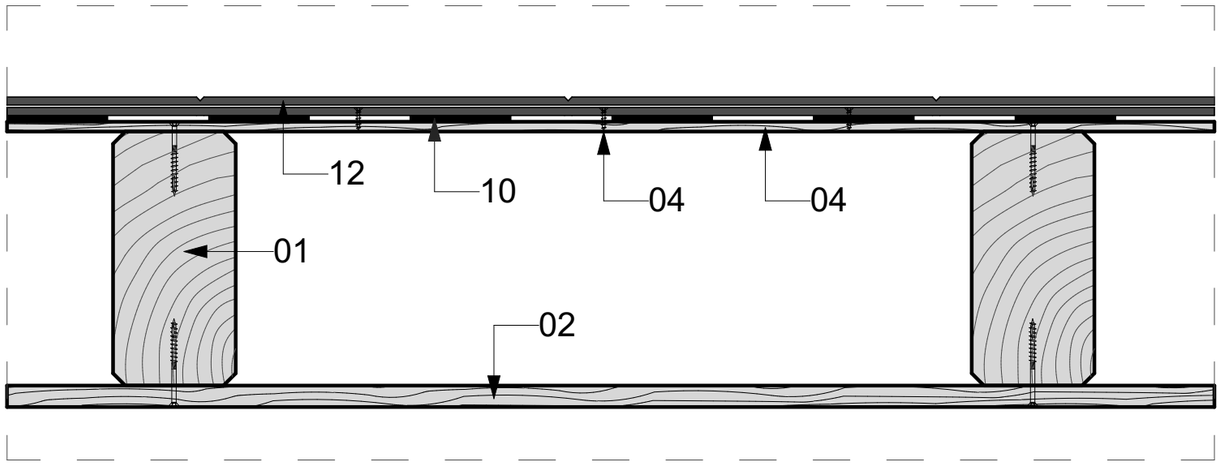

D-02

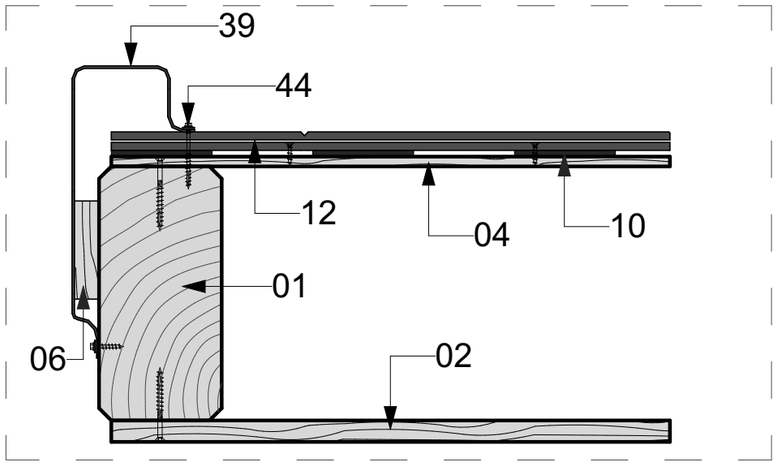

D-03

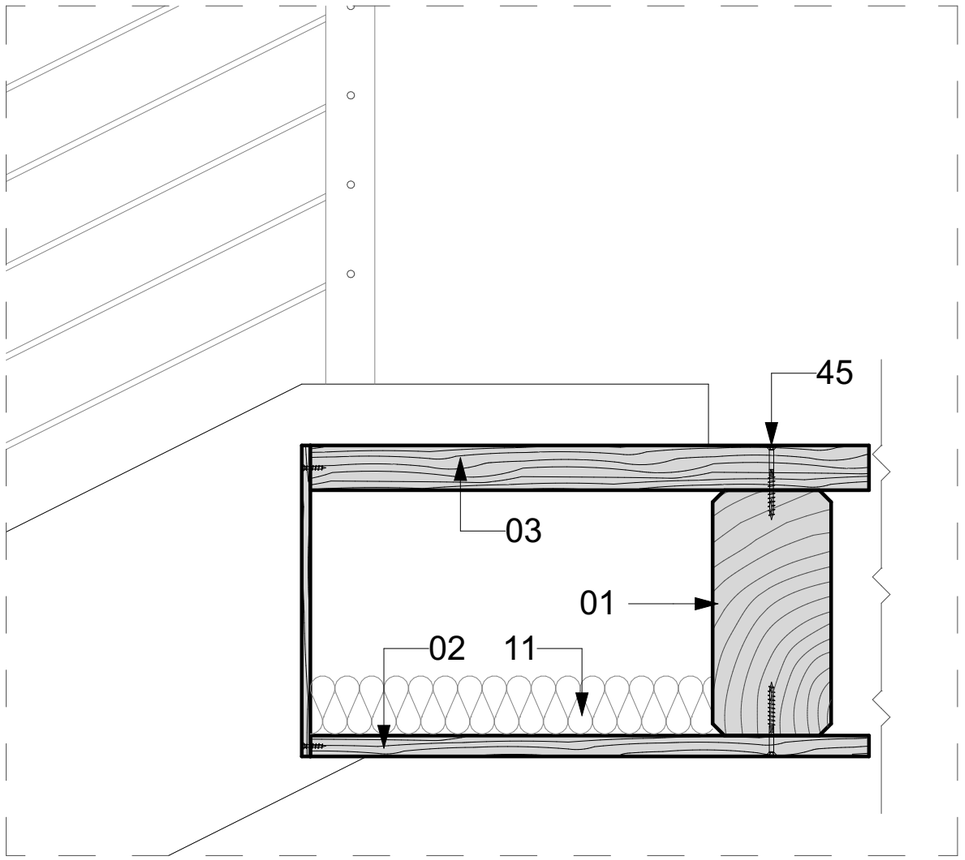

D-04

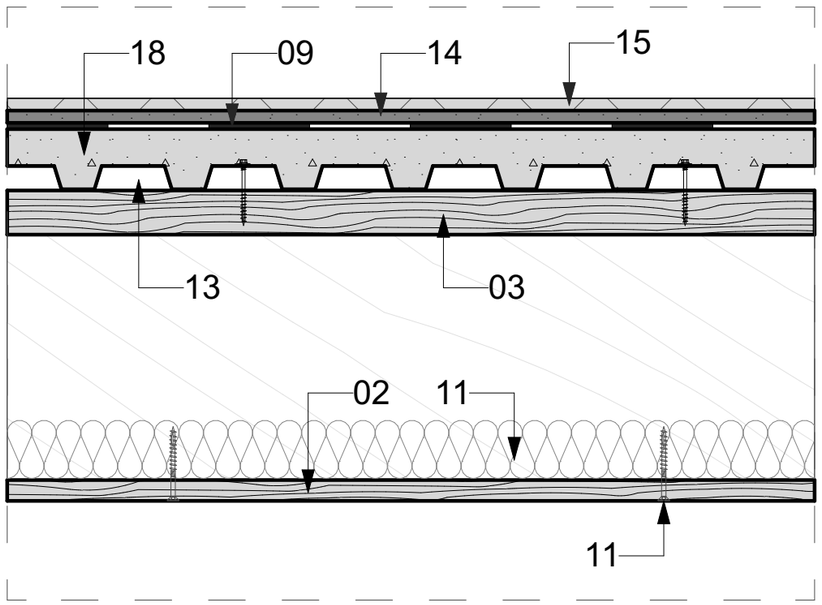

0 5m 6m 7m 8m 9m 10m

შენიშვნები :

შემოწმება	თარიღი	სათაური

პროექტის დასახელება:

სკოლის არქიტექტურული
პროექტი, სოფ. შატილში

ნახაზის დასახელება

დეტალები 01, 02. 03, 04

თარიღი	მასშტაბი	ფურც. ზომა
12/20/2019	1:5	A3.

დამკვეთი:

ინდ. მეწარმე
ბეჭან ვარდიძე

Simplex Ltd
ვაჟა-ფშაველას გამზ. №45
ქ. თბილისი
საქართველო

დირექტორი:	ნ. ბერაძე	12/20/2019
ავტორი:	თ. ბიტაშვილი	12/20/2019
შემმოწმებ :	ა. ბაბუაშვილი	12/20/2019

All rights reserved. No part of this drawing may be reproduced, distributed, or transmitted in any form or by any means, including photocopying, recording, or other electronic or mechanical methods, without the prior written permission of Simplex LTD, except in the case of brief quotations embodied in critical reviews and certain other noncommercial uses permitted by copyright law.

D-05

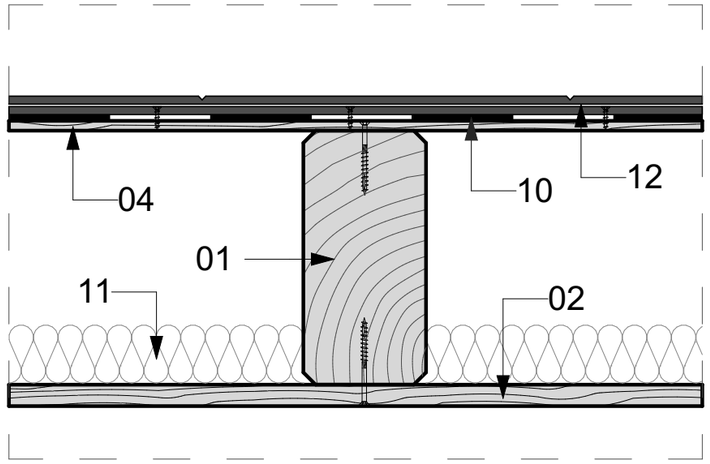

D-06

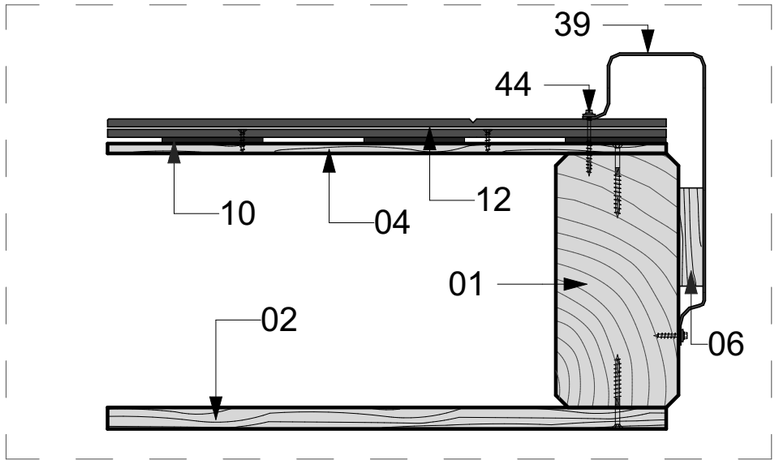

D-07

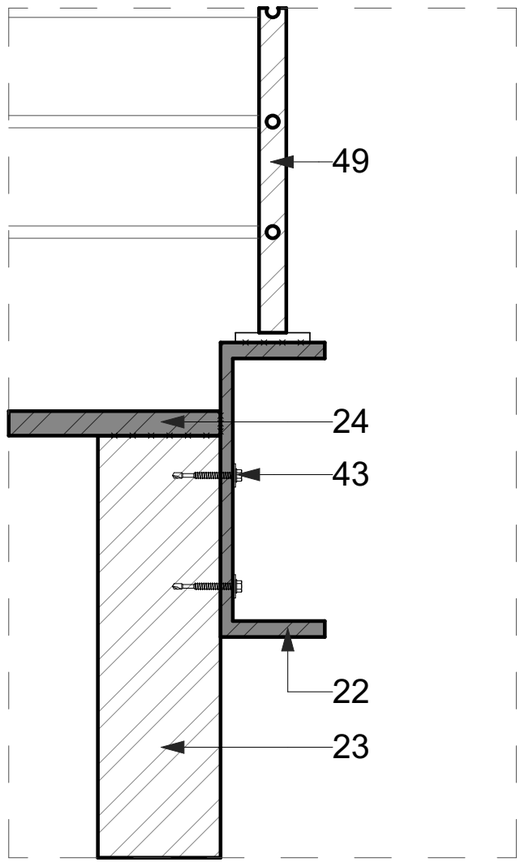

D-08

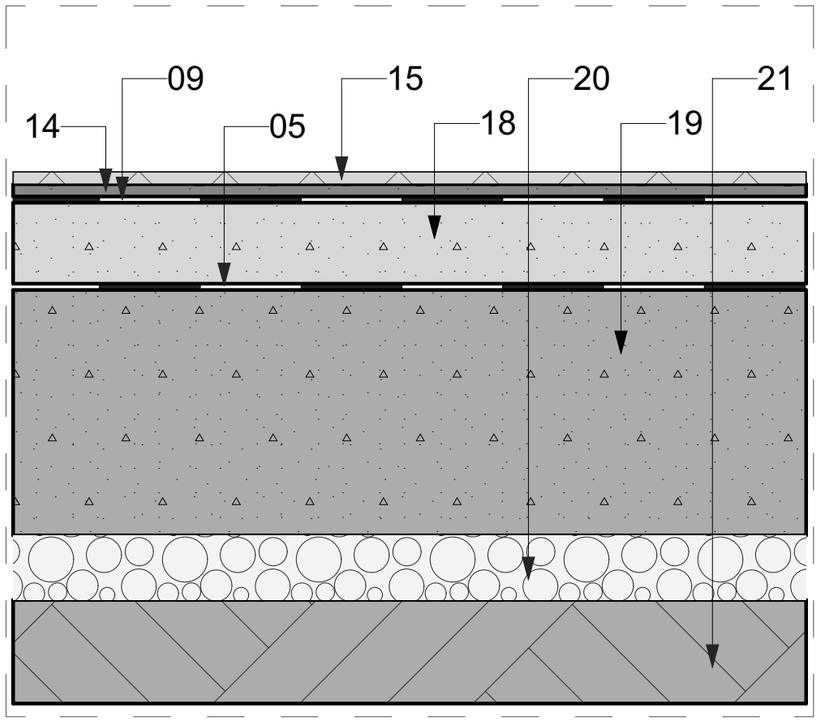

0 5m 6m 7m 8m 9m 10m

შენიშვნები :

შემოწმება	თარიღი	სათაური

პროექტის დასახელება:

სკოლის არქიტექტურული
პროექტი, სოფ. შატილში

ნახაზის დასახელება

დეტალები 05, 06, 07, 08

თარიღი	მასშტაბი	ფურც. ზომა
12/20/2019	1:5	A3.

დამკვეთი:

ინდ. მეწარმე
ბეჭან ვარდიძე

Simplex Ltd
ვაჟა-ფშაველას გამზ. №45
ქ. თბილისი
საქართველო

დირექტორი:	ნ. ბოლოქავა	12/20/2019
ავტორი:	თ. ბიტარიშვილი	12/20/2019
შემმოწმე :	ა. ბაგულაძე	12/20/2019

All rights reserved. No part of this drawing may be reproduced, distributed, or transmitted in any form or by any means, including photocopying, recording, or other electronic or mechanical methods, without the prior written permission of Simplex LTD, except in the case of brief quotations embodied in critical reviews and certain other noncommercial uses permitted by copyright law.

D-09

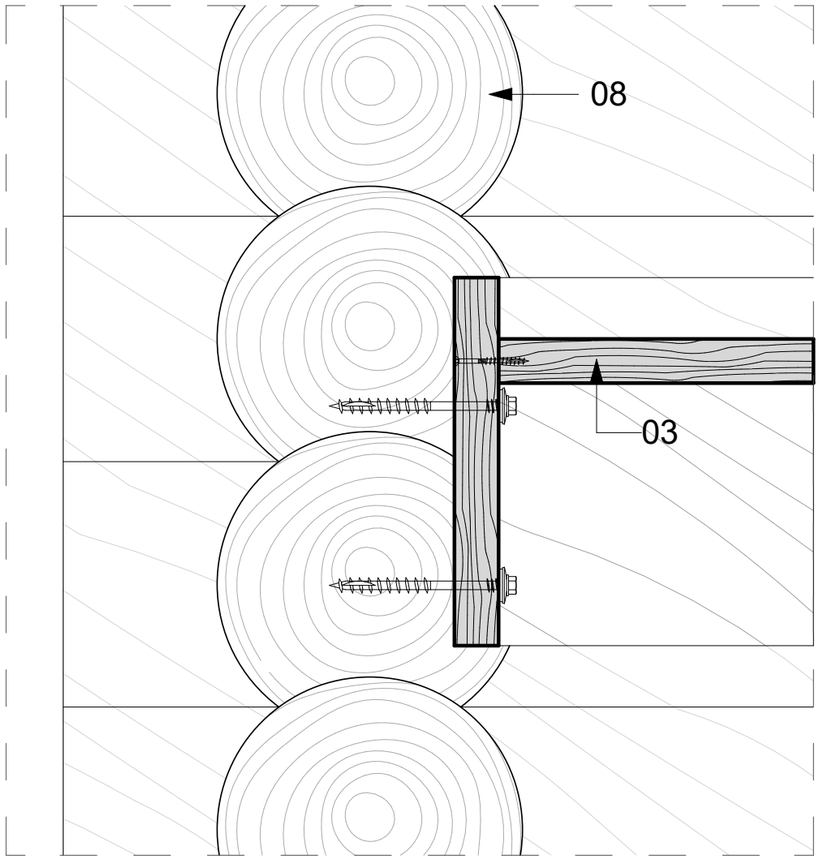

D-10

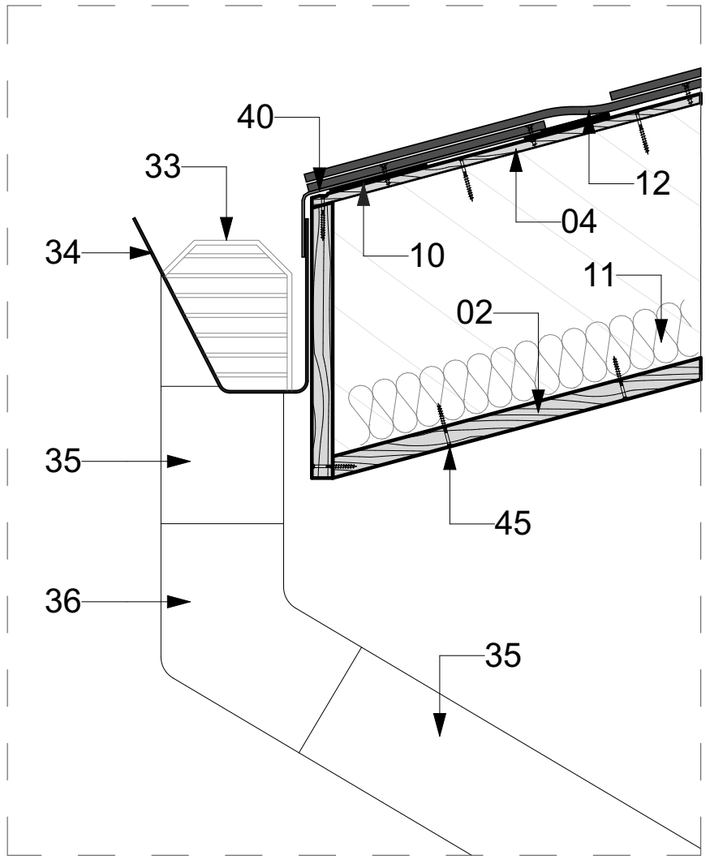

D-13

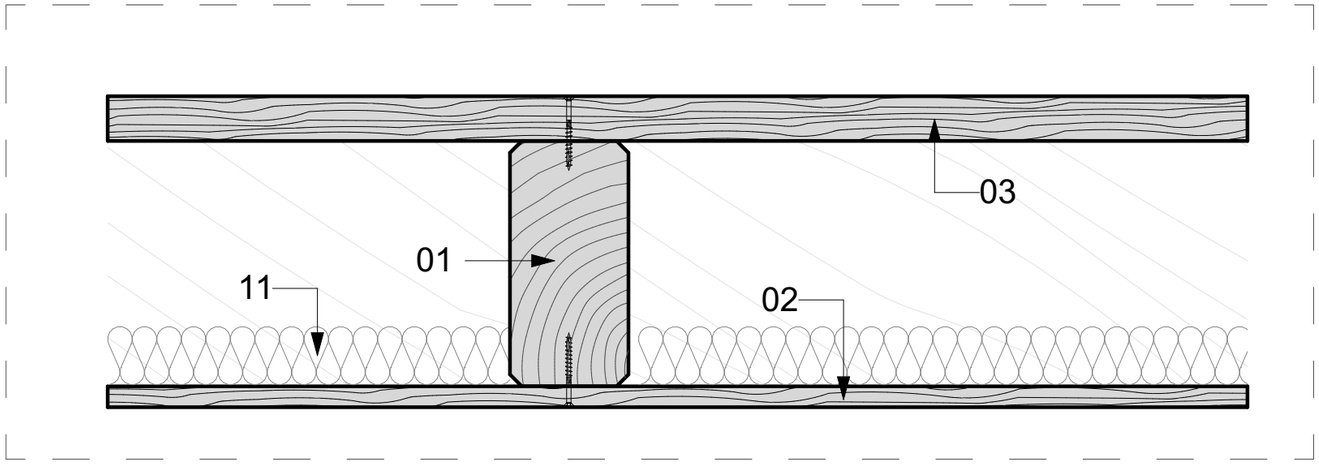

0 5m 6m 7m 8m 9m 10m

შენიშვნები :

D-11

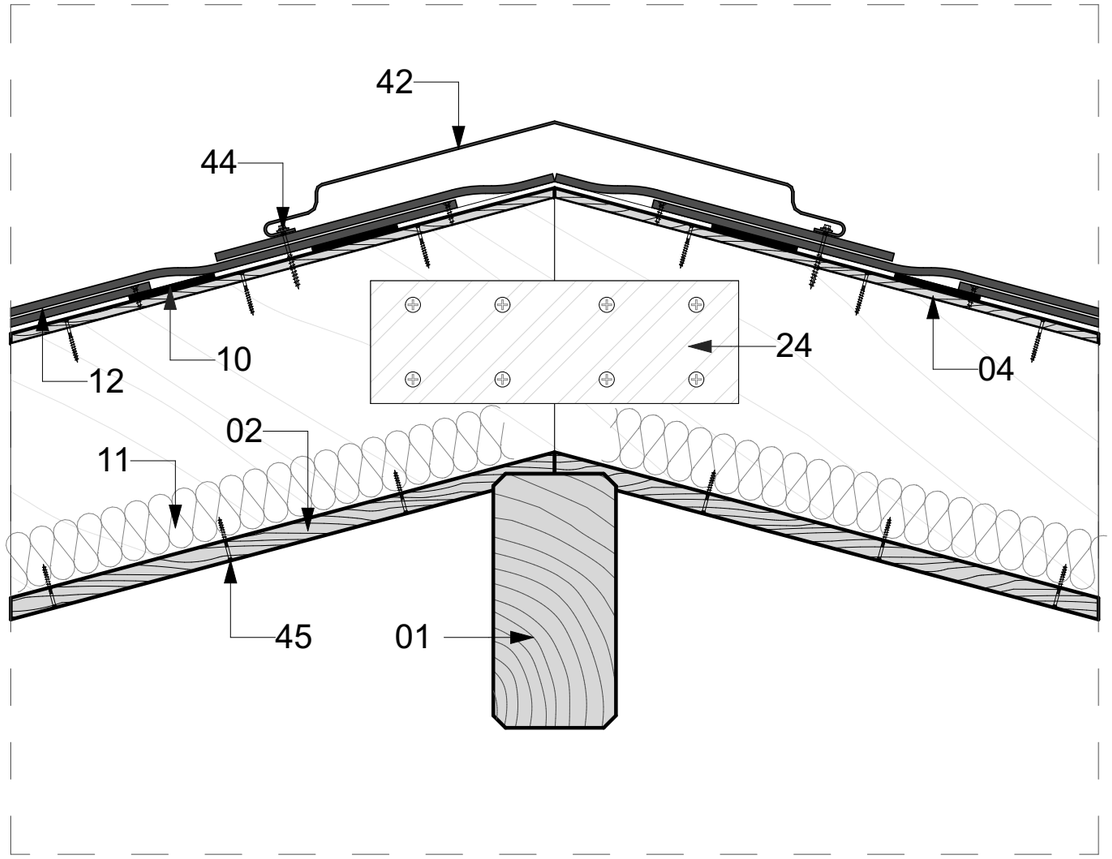

D-14

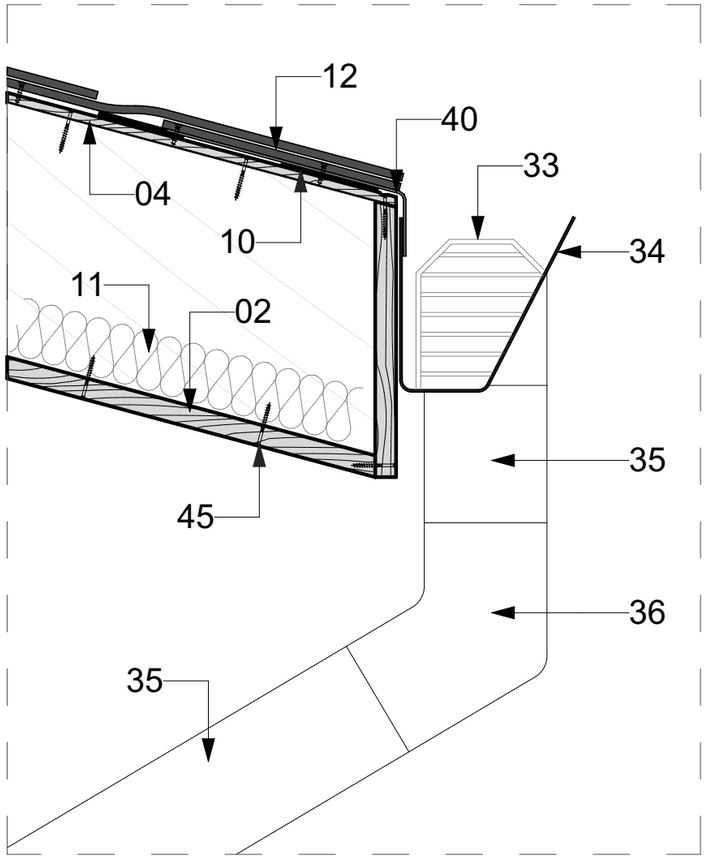

D-15

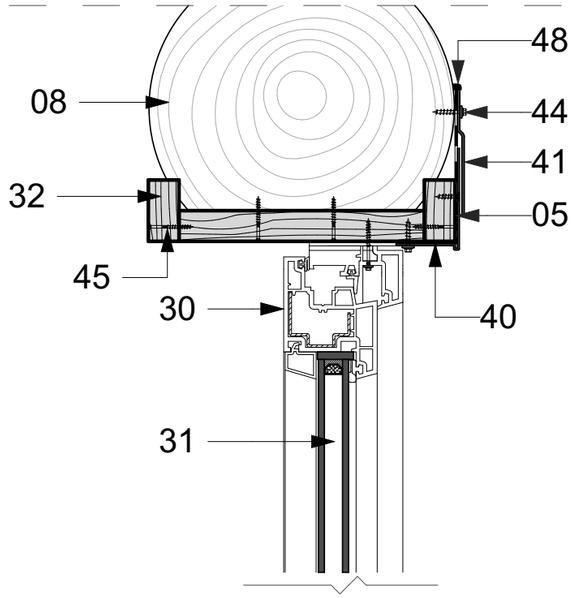

D-16

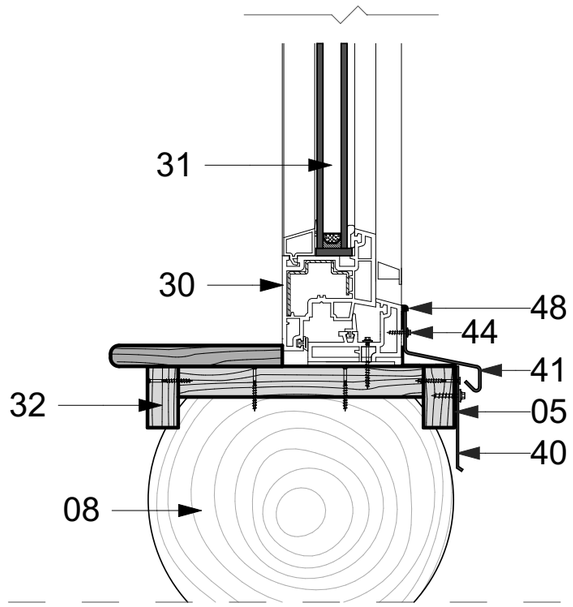

0 5m 6m 7m 8m 9m 10m

შენიშვნები :

შემოწმება	თარიღი	სათაური

პროექტის დასახელება:

სკოლის არქიტექტურული
პროექტი, სოფ. შატილში

ნახაზის დასახელება

დეტალები 11, 14, 15, 16

თარიღი	მასშტაბი	ფურცლ. ზომა
12/20/2019	1:5	A3.

დამკვეთი:

ინდ. მეწარმე
ბეჭან ვარდიძე

Simplex Ltd
ვაჟა-ფშაველას გამზ. №45
ქ. თბილისი
საქართველო

დირექტორი:	ნ. ბერიაშვილი	12/20/2019
ავტორი:	თ. ბიბილაშვილი	12/20/2019
შემმოწმებელი :	ა. ბაბუაშვილაძე	12/20/2019

All rights reserved. No part of this drawing reproduced, distributed, or transmitted in any form or by any means, including photocopying, recording, or other electronic or mechanical methods, without the prior permission of Simplex LTD, except in the case of brief quotations embodied in critical reviews and certain other noncommercial uses permitted by copyright law.

D-17

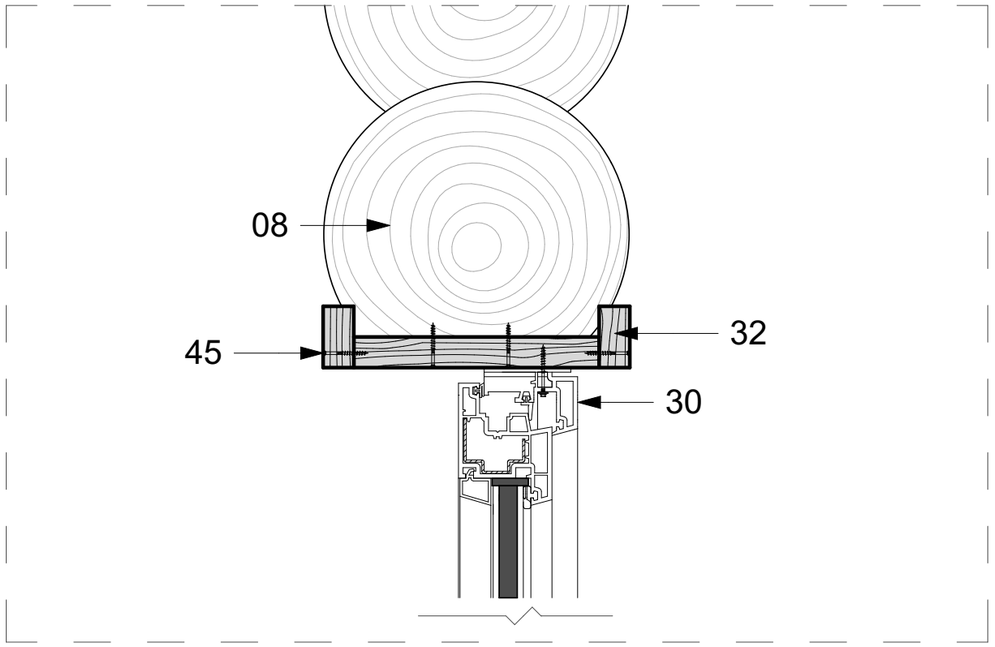

D-18

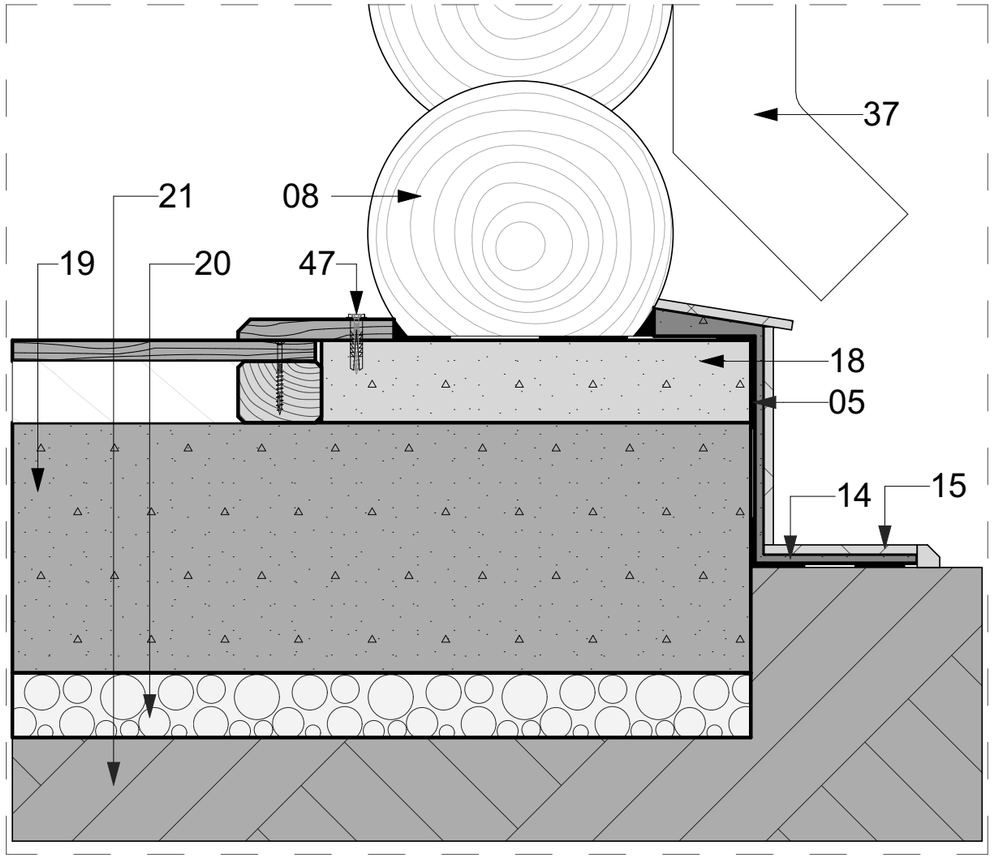

0 5m 6m 7m 8m 9m 10m

D-19

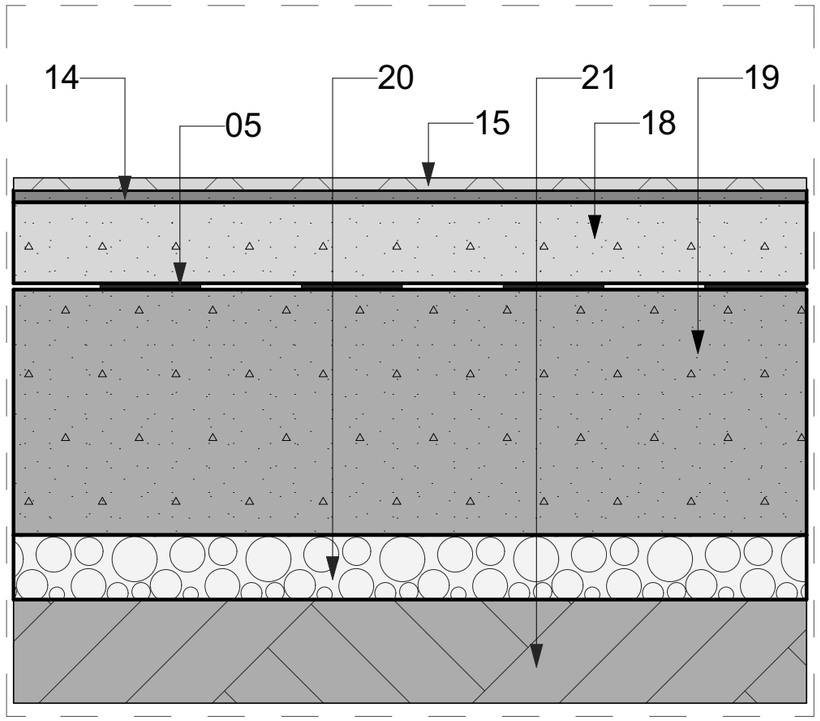

D-23

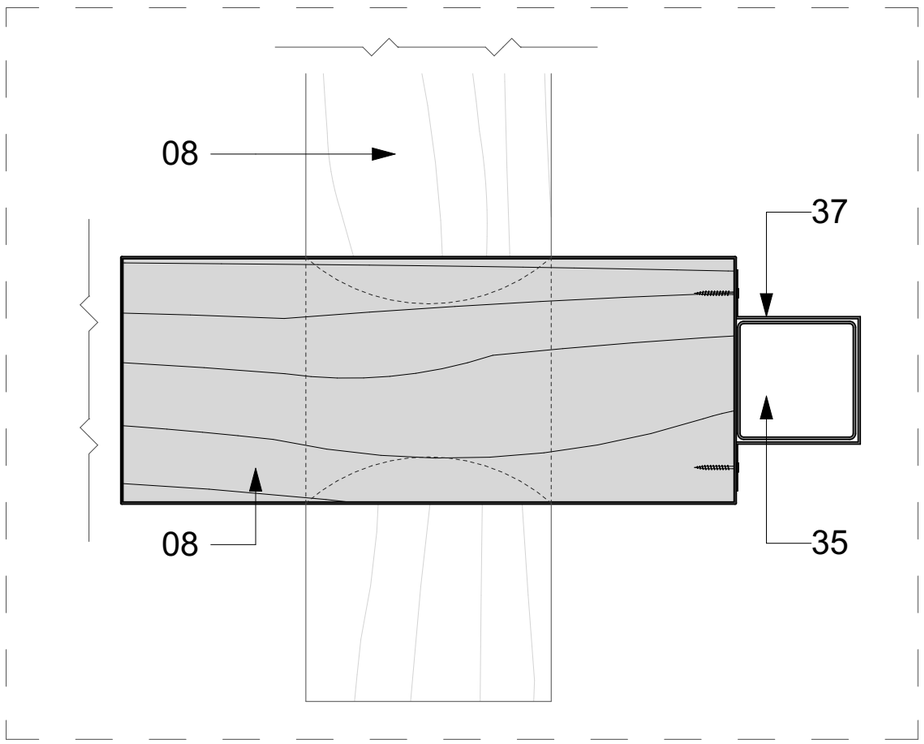

შენიშვნები :

შემოწმება	თარიღი	სათაური

პროექტის დასახელება:

სკოლის არქიტექტურული
პროექტი, სოფ. შატილში

ნახაზის დასახელება

დეტალები 17, 18, 19, 23

თარიღი	მასშტაბი	ფურც. ზომა
12/20/2019	1:5	A3.

დამკვეთი:

ინდ. მეწარმე
ბეჭან ვარდიძე

Simplex Ltd
ვაჟა-ფშაველას გამზ. №45
ქ. თბილისი
საქართველო

დირექტორი:	ნ. ბერაძე	12/20/2019
ავტორი:	თ. ბიჭიაშვილი	12/20/2019
შემამოწმა :	ა. ...ულაძე	12/20/2019

All rights reserved. No part of this drawing may be reproduced, distributed, or transmitted in any form or by any means, including photocopying, recording, or other electronic or mechanical methods, without the prior written permission of Simplex LTD, except in the case of brief quotations embodied in critical reviews and certain other noncommercial uses permitted by copyright law.

D-20

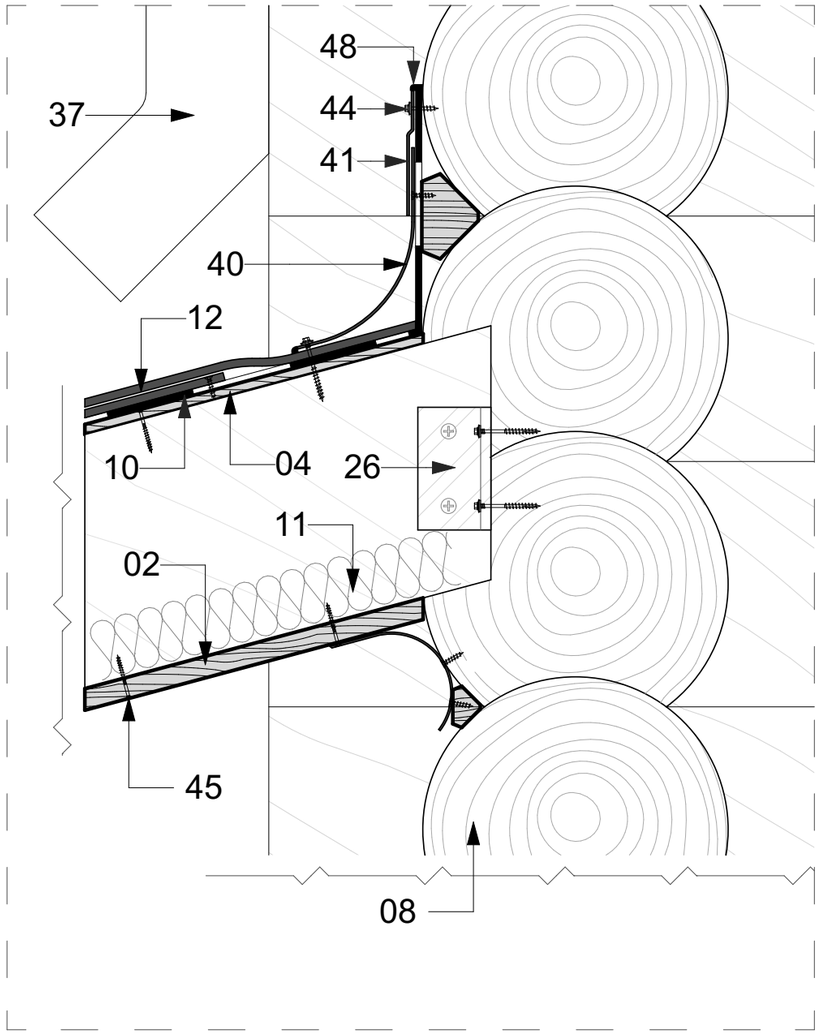

D-21

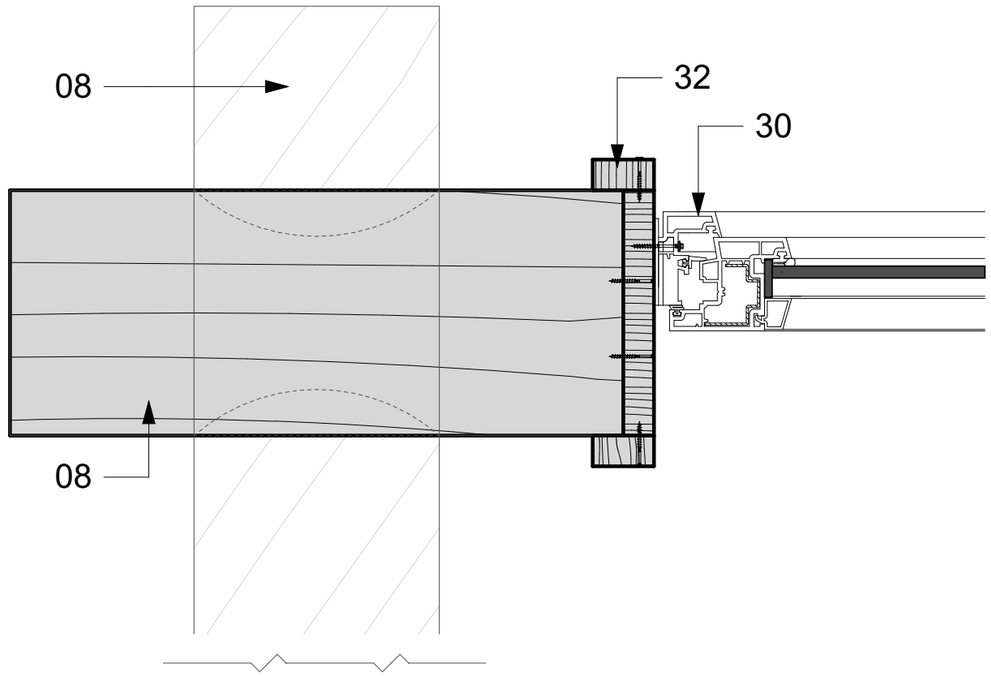

0 5m 6m 7m 8m 9m 10m

შენიშვნები :

შემოწმება	თარიღი	სათაური

პროექტის დასახელება:

სკოლის არქიტექტურული
პროექტი, სოფ. შატილში

ნახაზის დასახელება

დეტალები 20, 21

თარიღი	მასშტაბი	ფურც. ზომა
12/20/2019	1:5	A3.

დამკვეთი:

ინდ. მეწარმე
ბეჭან ვარდიძე

Simplex Ltd
ვაჟა-ფშაველას გამზ. №45
ქ. თბილისი
საქართველო

დირექტორი:	ნ. ბერაძე	12/20/2019
ავტორი:	თ. ბიტაშვილი	12/20/2019
შემამოწმა :	ა. ბაბუშაძე	12/20/2019

All rights reserved. No part of this drawing may be reproduced, distributed, or transmitted in any form or by any means, including photocopying, recording, or other electronic or mechanical methods, without the prior written permission of Simplex LTD, except in the case of brief quotations embodied in critical reviews and certain other noncommercial uses permitted by copyright law.

D-22

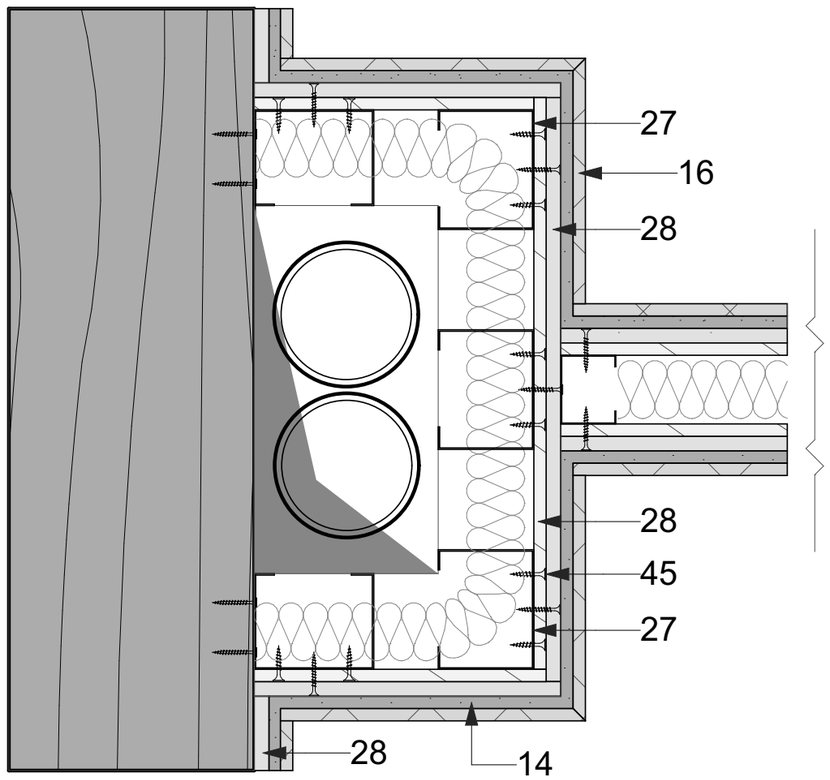

D-24

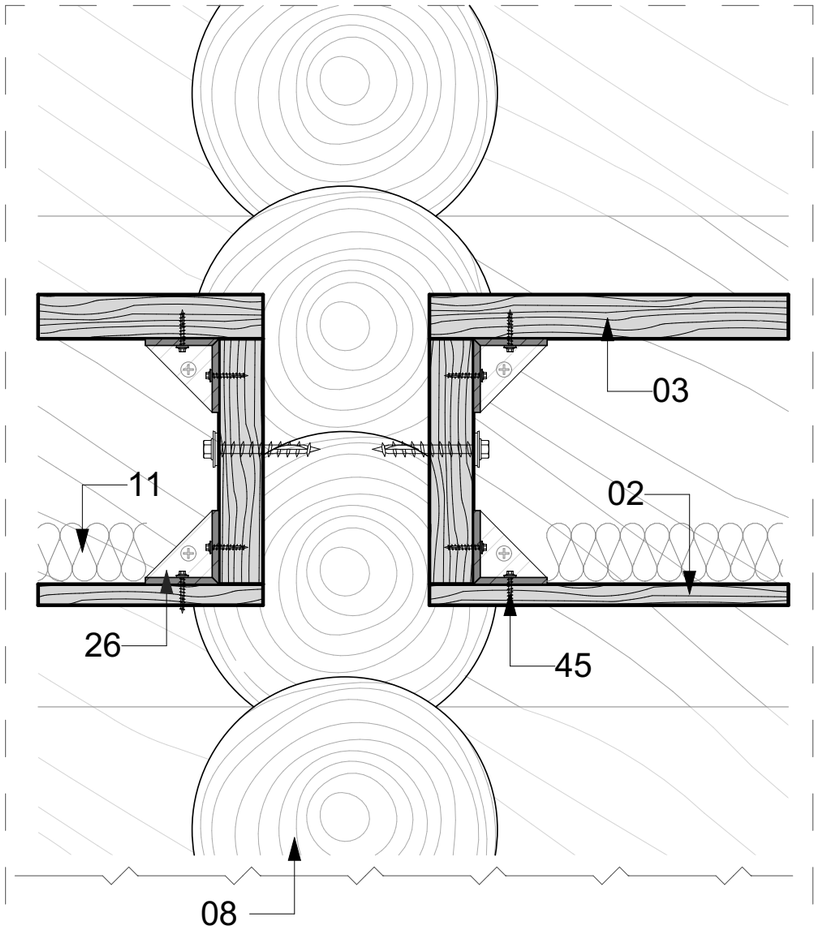

0 5m 6m 7m 8m 9m 10m

შენიშვნები :

შემოწმება	თარიღი	სათაური

პროექტის დასახელება:

სკოლის არქიტექტურული
პროექტი, სოფ. შატილში

ნახაზის დასახელება

დეტალები 22, 24

თარიღი	მასშტაბი	ფურც. ზომა
12/20/2019	1:5	A3.

დამკვეთი:

ინდ. მეწარმე
ბექაან ვარდიძე

Simplex Ltd
ვაჟა-ფშაველას გამზ. №45
ქ. თბილისი
საქართველო

დირექტორი:	ნ. ბერეშვილი	12/20/2019
ავტორი:	თ. ბერიტაშვილი	12/20/2019
შეამოწმა :	ქ. ბაბელაძე	12/20/2019

All rights reserved. No part of this drawing may be reproduced, distributed, or transmitted in any form or by any means, including photocopying, recording, or other electronic or mechanical methods, without the prior permission of Simplex LTD, except in the case of brief quotations embodied in critical reviews and certain other noncommercial uses permitted by copyright law.

D-25

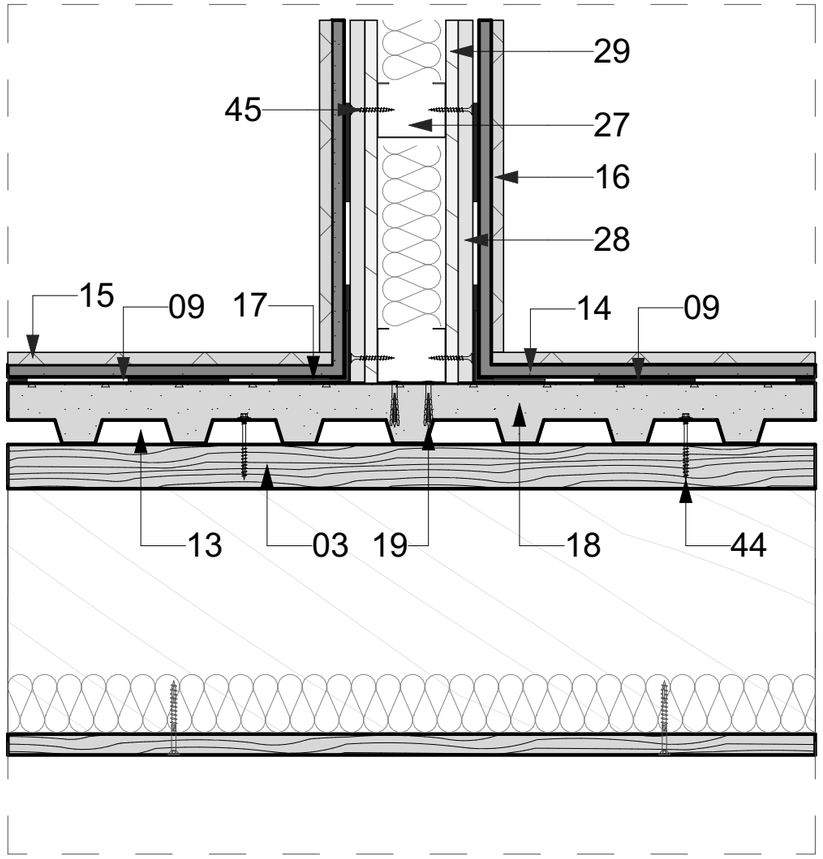

D-26

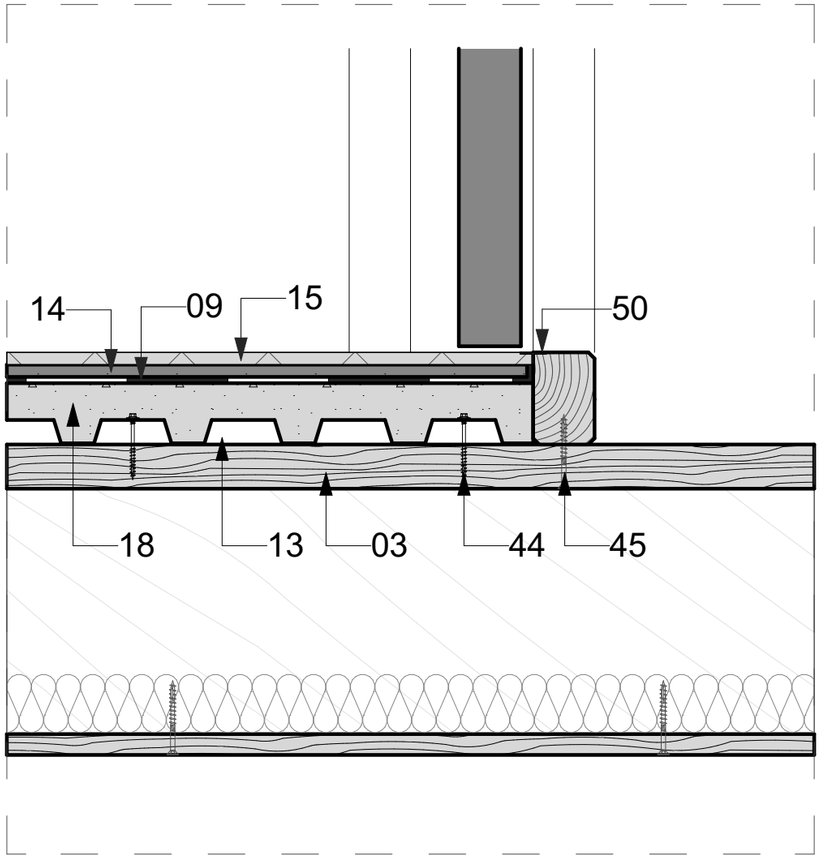

0 5m 6m 7m 8m 9m 10m

შენიშვნები :

შემოწმება	თარიღი	სათაური

პროექტის დასახელება:

სკოლის არქიტექტურული
პროექტი, სოფ. შატილში

ნახაზის დასახელება

დეტალები 25, 26

თარიღი	მასშტაბი	ფურცლ. ზომა
12/20/2019	1:5	A3.

დამკვეთი:

ინდ. მეწარმე
ბეჟან ვარდიძე

Simplex Ltd
ვაჟა-ფშაველას გამზ. №45
ქ. თბილისი
საქართველო

დირექტორი:	ნ. ბერიაშვილი	12/20/2019
ავტორი:	თ. ბიბილაშვილი	12/20/2019
შეამოწმა :	ა. ბაბულაძე	12/20/2019

All rights reserved. No part of this drawing may be reproduced, distributed or transmitted in any form or by any means, including photocopying, recording or other electronic or mechanical methods, without the prior written permission of Simplex LTD, except in the case of brief quotations embodied in critical reviews and certain other noncommercial uses permitted by copyright law.