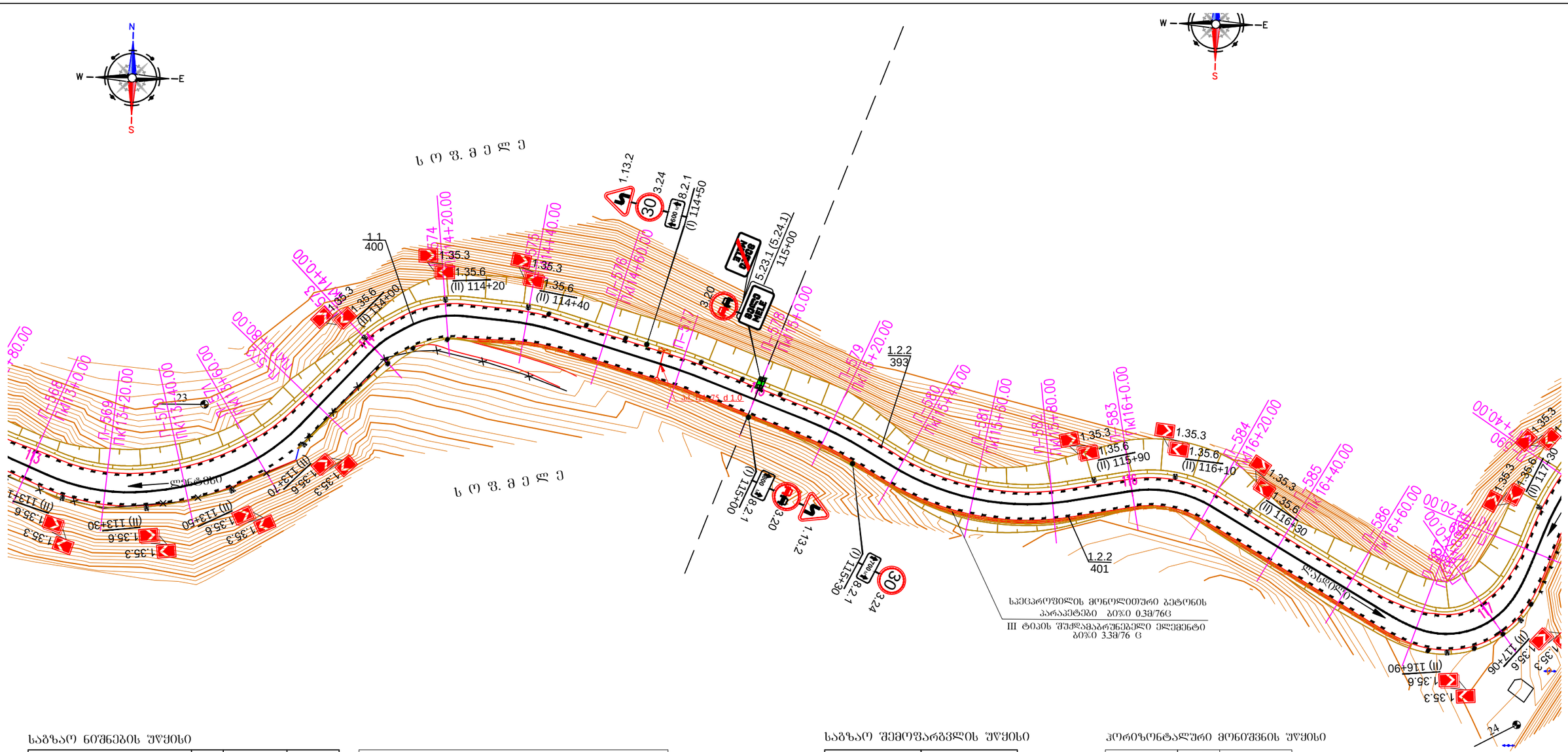
N
S
W
E
1.13.2
3.24
8.2.1
(I) 114+50
5.23.1 (5.24.1)
115+00
3.20
1.2.2
393
1.1
400
1.35.3
1.35.6
(II) 114+20
(II) 114+40
(II) 114+80
(II) 113+70
(II) 113+50
(II) 113+30
(II) 113+1
(I) 115+00
(I) 115+30
(II) 115+90
(II) 116+10
(II) 116+30
(II) 116+90
(II) 117+06
(II) 117+30
1.2.2
401
ავტომობილთა მოძრაობის მიმართულება
ავტომობილთა მოძრაობის მიმართულება
ს.ფ.ა.ბ.ა.ნ.ი.ს.ა.ნ.ი.ს.ა.ნ.ი.ს

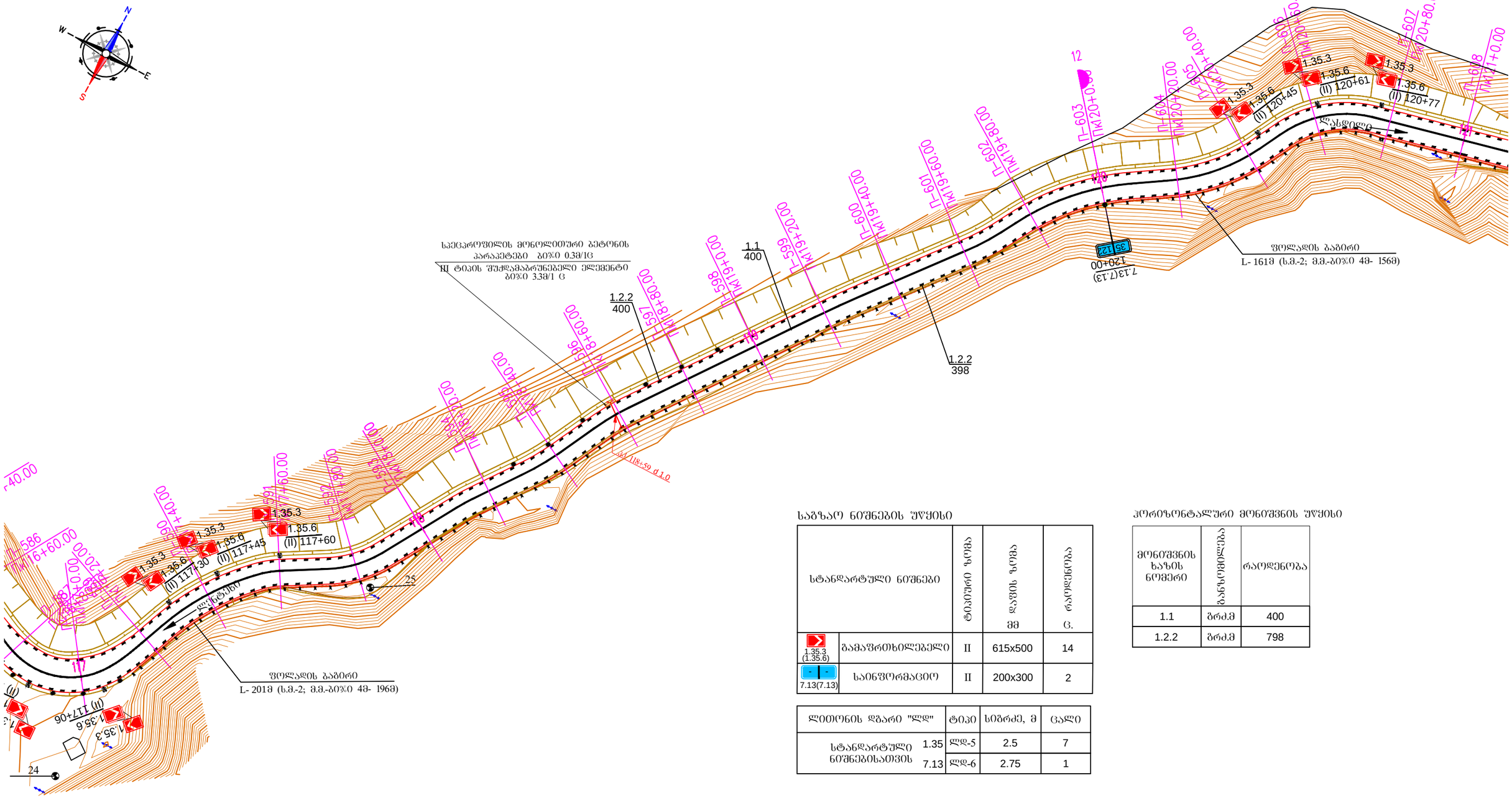

საგზაო ნიშნების უწყისი

სტანდარტული ნიშნები		ტიპური ზომა	დაფის ზომა მმ	რაოდენობა ც.
1.35.3 (1.35.6)	გამაფრთხილებელი	II	615x500	14
7.13(7.13)	საინფორმაციო	II	200x300	2

ლითონის დგარი "ლდ"		ტიპი	სიგრძე, მ	ცალი
სტანდარტული ნიშნებისათვის	1.35	ლდ-5	2.5	7
	7.13	ლდ-6	2.75	1

ჰორიზონტალური მონიშვნის უწყისი

მონიშვნის ხაზის ნომერი	ბანზომიერება	რაოდენობა
1.1	გრძ.მ	400
1.2.2	გრძ.მ	798

საგზაო შემოფარგვლის უწყისი

გვერდულზე დასაყენებელი დრეკადი მიმმართველი ბოძკინტები		საპროექტო სპეცკროფილის მონოლითური ბეტონის პარაპეტები ფუნდამენტით		ფოლადის ბაბირი			
მარცხნივ ც	მარჯვნივ ც	მარცხნივ ც	მარჯვნივ ც	მარცხნივ გრძ.მ	მარჯვნივ გრძ.მ	ც მონაკვეთი	შენიშვნა
6	-	1	-	-	362	2	ს.მ.-4; მ.მ.-ბეტონი 4მ- 352მ

საგზაო საპროექტო ცენტრი			შიდასახელმწიფოებრივი მნიშვნელობის ძუთაისი (წყალტუბოს გადასახვევი) - წყალტუბო-ცაგერი-ლენტეხი-ლასდილის საავტომობილო გზის კმ 113 - კმ 125 მონაკვეთის სარეაბილიტაციო სამუშაოები
პრ.მთ.ინჟ.			
შეადგინა			საგზაო ნიშნების, მონიშვნის და შემოფარგვლის განლაგების სქემა მ 1:2000 პკ 117+00 – პკ 121+00
შეამოწმა			

ნახ.№40-30

2016 წ.

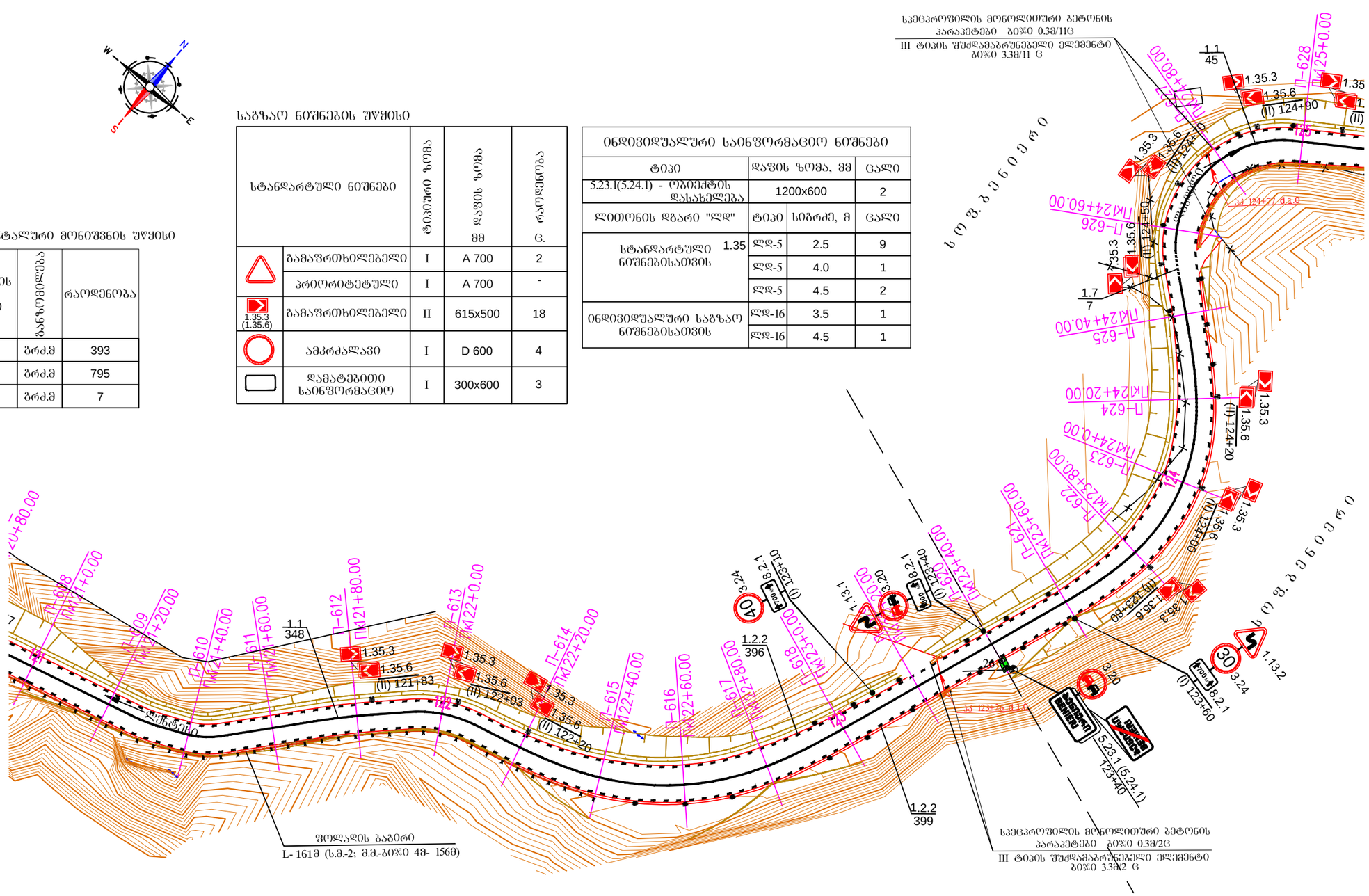
N
E
S
W
ს ო ფ. ბ ე ნ ი ე რ ი
ლ ე ნ ი ნ ი
ფ ო ლ ა დ ი
ს ა ბ ა ჩ ო
ფ ო ლ ა დ ი
ს ა ბ ა ჩ ო
ფ ო ლ ა დ ი
ს ა ბ ა ჩ ო
ს ა ბ ა ჩ ო
ფ ო ლ ა დ ი

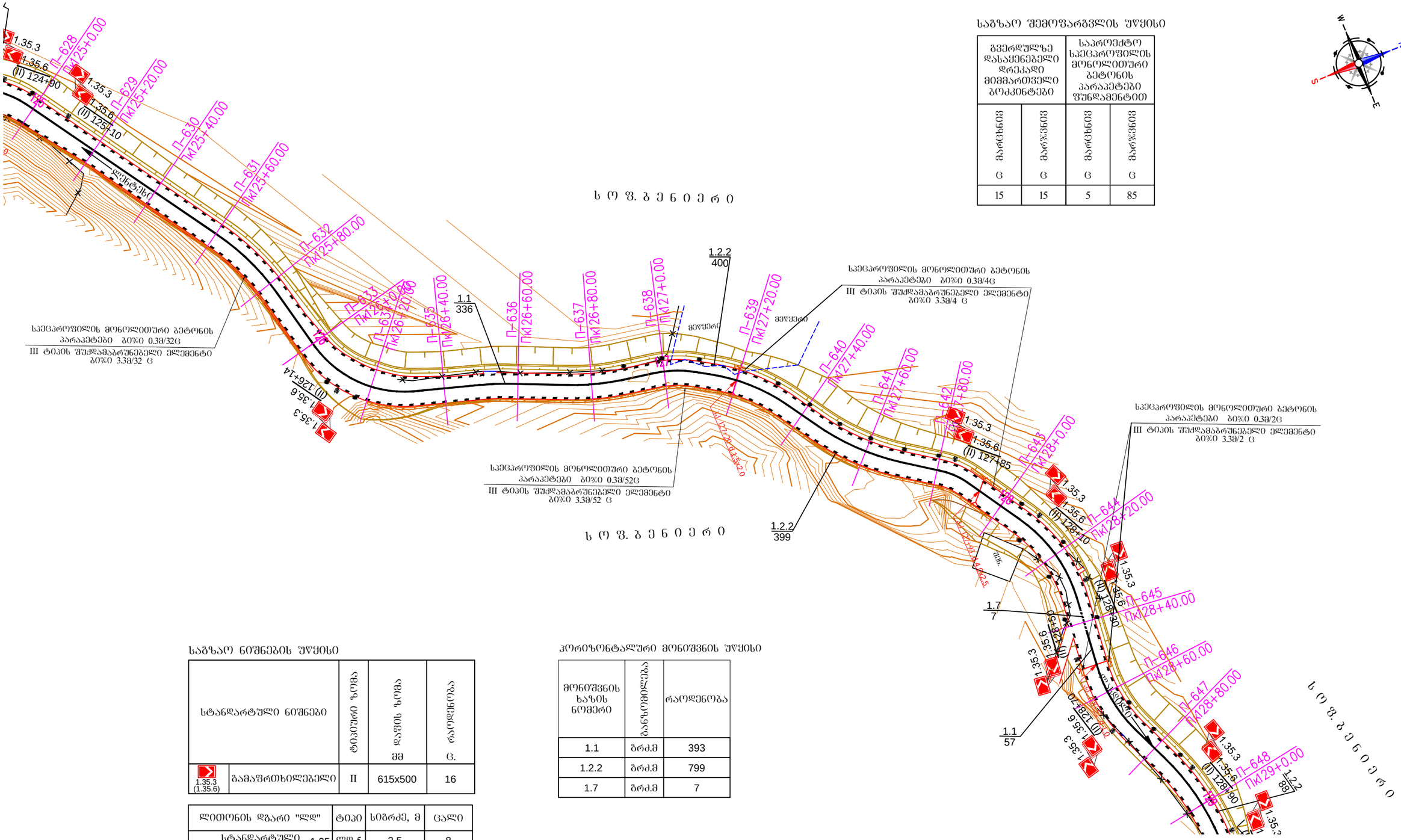
1.35.3
1.35.6
(II) 124+90
П-628
Пк25+0.00
П-629
Пк25+20.00
(II) 125+10
П-630
Пк25+40.00
П-631
Пк25+60.00
П-632
Пк25+80.00
П-633
Пк26+0.00
П-634
Пк26+20.00
П-635
Пк26+40.00
П-636
Пк26+60.00
П-637
Пк26+80.00
П-638
Пк27+0.00
П-639
Пк27+20.00
П-640
Пк27+40.00
П-641
Пк27+60.00
П-642
Пк27+80.00
П-643
Пк28+0.00
П-644
Пк28+20.00
П-645
Пк28+40.00
П-646
Пк28+60.00
П-647
Пк28+80.00
П-648
Пк29+0.00
(II) 126+14
(II) 127+85
(II) 128+10
(II) 128+30
(II) 128+70
1.2.2
400
1.1
336
1.2.2
399
1.7
7
1.1
57
1.2.2
88
ს ო ფ. ბ ე ნ ი ე რ ი
ს ო ფ. ბ ე ნ ი ე რ ი
ს ო ფ. ბ ე ნ ი ე რ ი
ბოძი
ბოძი
ბოძ

ჰორიზონტალური მონიშვნის უწყისი

მონიშვნის ხაზის ნომერი	ზანზარების ფერი	რაოდენობა
1.1	ბრძ.მ	87
1.2.2	ბრძ.მ	174

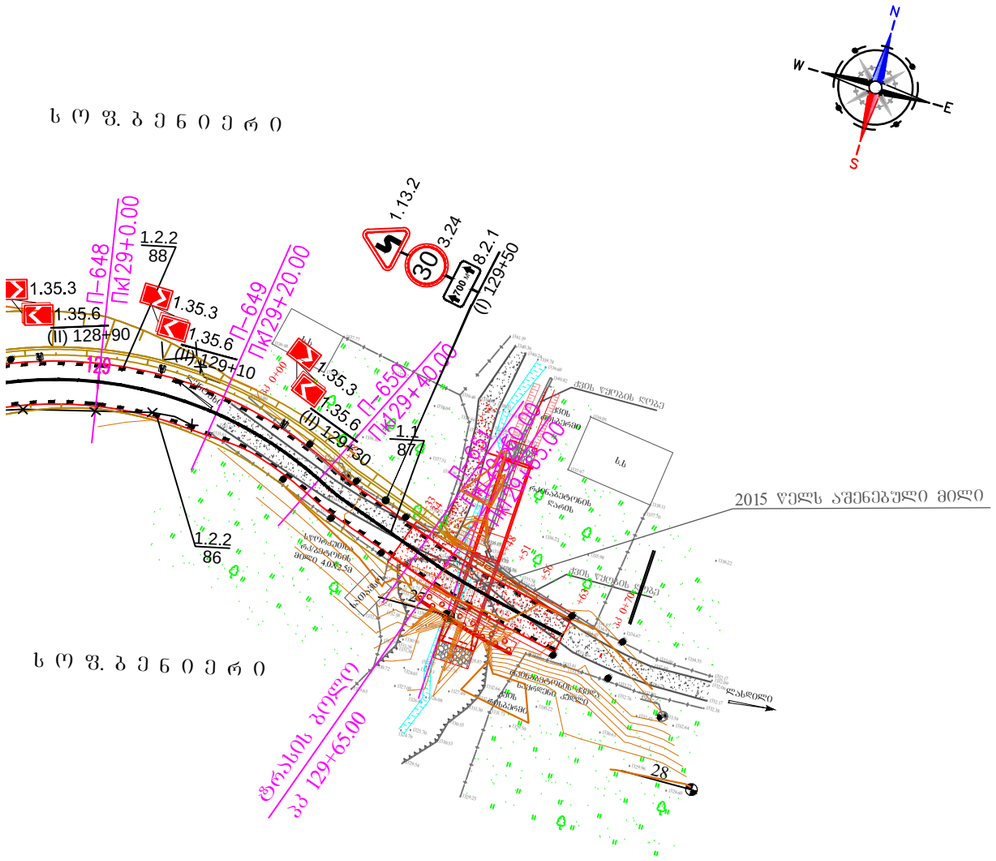

საგზაო შემოფარგვლის უწყისი

გვერდულზე დასაყენებელი დრეკადი მიმმართველი ბოძკინტები	
მარცხნივ ც	მარჯვნივ ც
5	5

საგზაო ნიშნების უწყისი

სტანდარტული ნიშნები		ტიპური ზომა	დაფის ზომა მმ	რაოდენობა ც.
	გამაფრთხილებელი	I	A 700	1
	პრიორიტეტული	I	A 700	-
1.35.3 (1.35.6)	გამაფრთხილებელი	II	615x500	4
	აკრძალავი	I	D 600	1
	დამატებითი საინფორმაციო	I	300x600	1

ლითონის დგარი "ლდ"		ტიპი	სიგრძე, მ	ცალი
სტანდარტული ნიშნებისათვის	1.35	ლდ-5	2.5	2
		ლდ-5	4.5	1

საგზაო საპროექტო ცენტრი			შიდასახელმწიფოებრივი მნიშვნელობის ძუთაისი (წყალტუბოს გადასახვევი) - წყალტუბო-ცაბერი-ლენტეხი-ლასდილის საავტომობილო გზის კმ 113 - კმ 125 მონაკვეთის სარეაბილიტაციო სამუშაოები	
პრ.მთ.ინჟ.				
შეადგინა			საგზაო ნიშნების, მონიშვნის და შემოფარგვლის განლაგების სქემა მ 1:2000 პკ 129+00 – პკ 129+65	ნახ.№40-33
შეამოწმა				2016 წ.

მარჯვნივ პკ 12+40
მარცხნივ პკ 46+80

დასახლებული პუნქტის დასაწყისი - 5.23.1

ჰორიზონტალური ზომები მოცემულია ლიტერული მოედნების ნაპირებიდან

ნიშნის ნომერი	-	5.23.1	ფარი	-	1200x600	ფართობი	- 0.72 მ ^{2}
რაოდენობა	-	2 ც.	ფონი	-	თეთრი	მასშტაბი	- 1:12

სალიტერო ფართები შემცირებულია.

მარჯვნივ პკ 12+40
მარცხნივ პკ 46+80

დასახლებული პუნქტის დასასრული - 5.24.1

ჰორიზონტალური ზომები მოცემულია ლიტერული მოედნების ნაპირებიდან

ნიშნის ნომერი	-	5.24.1	ფარი	-	1200x600	ფართობი	- 0.72 მ ^{2}
რაოდენობა	-	2 ც.	ფონი	-	თეთრი	მასშტაბი	- 1:12

სალიტერო ფართები შემცირებულია.

საგზაო საპროექტო ცენტრი			შიდასახელმწიფოებრივი მნიშვნელობის ქუთაისი (წყალტუბოს გადასახვევი) - წყალტუბო-ცაგერი-ლენტეხი-ლასდილის საავტომობილო გზის კმ 113 - კმ 125 მონაკვეთის სარეაბილიტაციო სამუშაოები	
პრ.მთ.ინჟ.				
შეადგინა			ინდივიდუალური საგზაო ნიშანი სახ.სტანდარტი (რ) 52290-2004	ნახ.№41-1
შეამოწმა				2016 წ.

მარჯვნივ პკ 57+00
მარცხნივ პკ 69+00

დასახლებული პუნქტის დასაწყისი - 5.23.1

ჰორიზონტალური ზომები მოცემულია ლიტერული მოედნების ნაპირებიდან

ნიშნის ნომერი	-	5.23.1	ფარი	-	1600x600	ფართობი	- 0.96 მ ^{2}
რაოდენობა	-	2 ც.	ფონი	-	თეთრი	მასშტაბი	- 1:12

სალიტერო ფართები შემცირებულია.

მარჯვნივ პკ 57+00
მარცხნივ პკ 69+00

დასახლებული პუნქტის დასასრული - 5.24.1

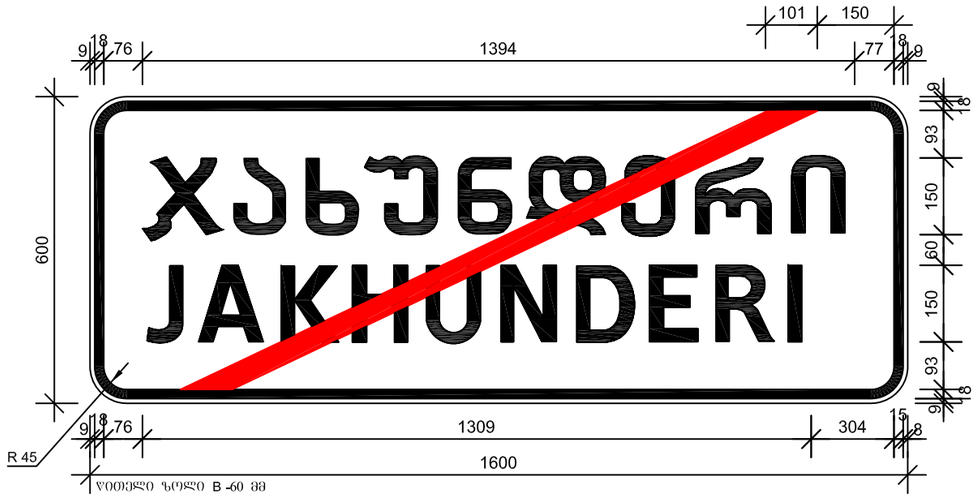

ჰორიზონტალური ზომები მოცემულია ლიტერული მოედნების ნაპირებიდან

ნიშნის ნომერი	-	5.24.1	ფარი	-	1600x600	ფართობი	- 0.96 მ ^{2}
რაოდენობა	-	2 ც.	ფონი	-	თეთრი	მასშტაბი	- 1:12

სალიტერო ფართები შემცირებულია.

საგზაო საპროექტო ცენტრი			შიდასახელმწიფოებრივი მნიშვნელობის ქუთაისი (წყალტუბოს გადასახვევი) - წყალტუბო-ცაგერი-ლენტეხი-ლასდილის საავტომობილო გზის კმ 113 - კმ 125 მონაკვეთის სარეაბილიტაციო სამუშაოები	
პრ.მთ.ინჟ.				
შეადგინა			ინდივიდუალური საგზაო ნიშანი სახ.სტანდარტი (რ) 52290-2004	ნახ.№41-2
შეამოწმა				2016 წ.

მარჯვნივ პკ 69+40
მარცხნივ პკ 79+70

დასახლებული პუნქტის დასაწყისი - 5.23.1

ჰორიზონტალური ზომები მოცემულია ლიტერული მოედნების ნაპირებიდან

ნიშნის ნომერი	-	5.23.1	ფარი	-	1700x600	ფართობი	- 1.02 მ ^{2}
რაოდენობა	-	2 ც.	ფონი	-	თეთრი	მასშტაბი	- 1:12

სალიტერო ფართები შემცირებულია.

მარჯვნივ პკ 69+40
მარცხნივ პკ 79+70

დასახლებული პუნქტის დასასრული - 5.24.1

ჰორიზონტალური ზომები მოცემულია ლიტერული მოედნების ნაპირებიდან

ნიშნის ნომერი	-	5.24.1	ფარი	-	1700x600	ფართობი	- 1.02 მ ^{2}
რაოდენობა	-	2 ც.	ფონი	-	თეთრი	მასშტაბი	- 1:12

სალიტერო ფართები შემცირებულია.

საგზაო საპროექტო ცენტრი			შიდასახელმწიფოებრივი მნიშვნელობის ქუთაისი (წყალტუბოს გადასახვევი) - წყალტუბო-ცაგერი-ლენტეხი-ლასდილის საავტომობილო გზის კმ 113 - კმ 125 მონაკვეთის სარეაბილიტაციო სამუშაოები	
პრ.მთ.ინჟ.				
შეადგინა			ინდივიდუალური საგზაო ნიშანი სახ.სტანდარტი (რ) 52290-2004	ნახ.№41-3
შეამოწმა				2016 წ.

მარჯვნივ პკ 81+60
მარცხნივ პკ 96+10

დასახლებული პუნქტის დასაწყისი - 5.23.1

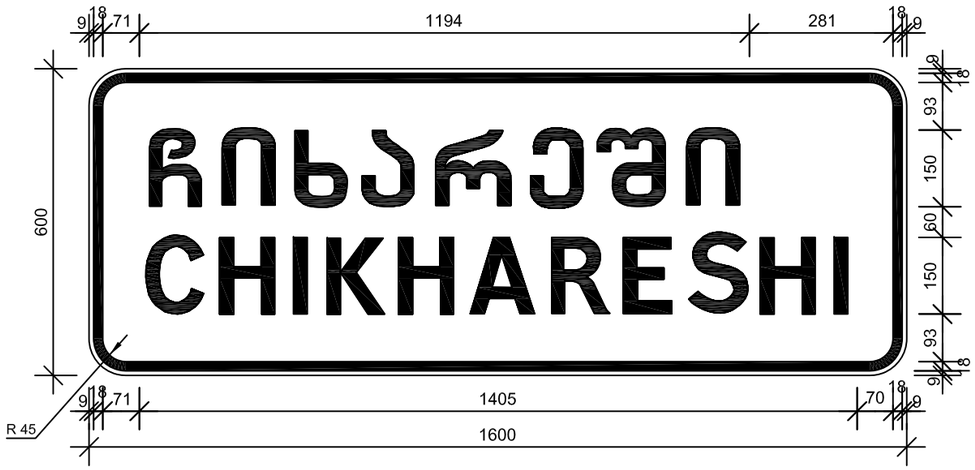

ჰორიზონტალური ზომები მოცემულია ლიტერული მოედნების ნაპირებიდან

ნიშნის ნომერი	-	5.23.1	ფარი	-	1600x600	ფართობი	- 0.96 მ ^{2}
რაოდენობა	-	2 ც.	ფონი	-	თეთრი	მასშტაბი	- 1:12

სალიტერო ფართები შემცირებულია.

მარჯვნივ პკ 81+60
მარცხნივ პკ 96+10

დასახლებული პუნქტის დასასრული - 5.24.1

ჰორიზონტალური ზომები მოცემულია ლიტერული მოედნების ნაპირებიდან

ნიშნის ნომერი	-	5.24.1	ფარი	-	1600x600	ფართობი	- 0.96 მ ^{2}
რაოდენობა	-	2 ც.	ფონი	-	თეთრი	მასშტაბი	- 1:12

სალიტერო ფართები შემცირებულია.

საგზაო საპროექტო ცენტრი			შიდასახელმწიფოებრივი მნიშვნელობის ქუთაისი (წყალტუბოს გადასახვევი) - წყალტუბო-ცაგერი-ლენტეხი-ლასდილის საავტომობილო გზის კმ 113 - კმ 125 მონაკვეთის სარეაბილიტაციო სამუშაოები	
პრ.მთ.ინჟ.				
შეადგინა			ინდივიდუალური საგზაო ნიშანი სახ.სტანდარტი (რ) 52290-2004	ნახ.№41-4
შეამოწმა				2016 წ.

მარჯვნივ პკ 100+20
მარცხნივ პკ 115+00

დასახლებული პუნქტის დასაწყისი - 5.23.1

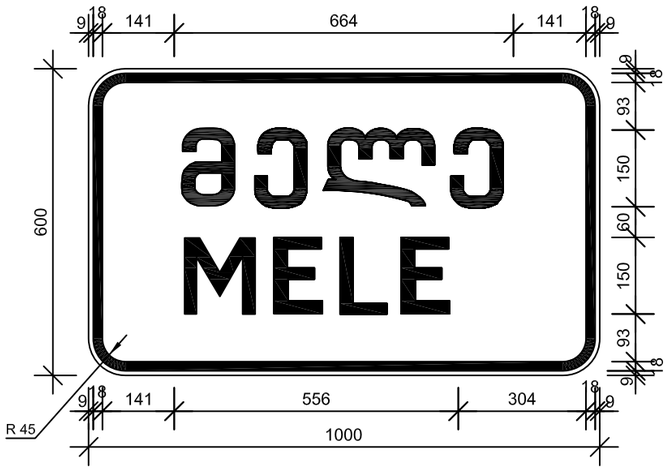

ჰორიზონტალური ზომები მოცემულია ლიტერული მოედნების ნაპირებიდან

ნიშნის ნომერი	-	5.23.1	ფარი	-	1000x600	ფართობი	- 0.6 მ ^{2}
რაოდენობა	-	2 ც.	ფონი	-	თეთრი	მასშტაბი	- 1:12

სალიტერო ფართები შემცირებულია.

მარჯვნივ პკ 100+20
მარცხნივ პკ 115+00

დასახლებული პუნქტის დასასრული - 5.24.1

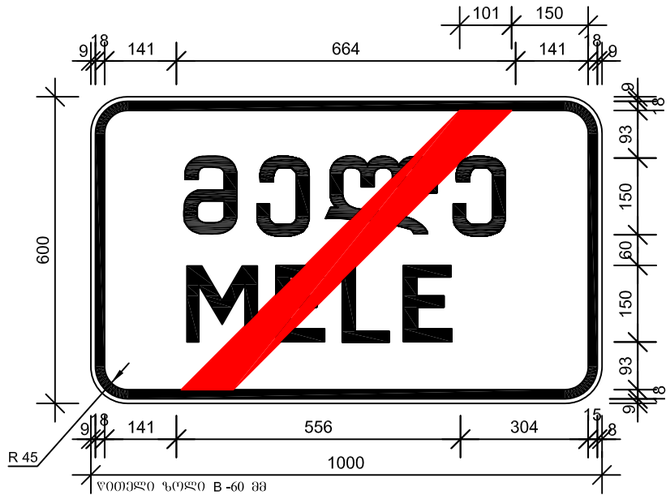

ჰორიზონტალური ზომები მოცემულია ლიტერული მოედნების ნაპირებიდან

ნიშნის ნომერი	-	5.24.1	ფარი	-	1000x600	ფართობი	- 0.6 მ ^{2}
რაოდენობა	-	2 ც.	ფონი	-	თეთრი	მასშტაბი	- 1:12

სალიტერო ფართები შემცირებულია.

საგზაო საპროექტო ცენტრი			შიდასახელმწიფოებრივი მნიშვნელობის ქუთაისი (წყალტუბოს გადასახვევი) - წყალტუბო-ცაგერი-ლენტეხი-ლასდილის საავტომობილო გზის კმ 113 - კმ 125 მონაკვეთის სარეაბილიტაციო სამუშაოები	
პრ.მთ.ინჟ.				
შეადგინა			ინდივიდუალური საგზაო ნიშანი სახ.სტანდარტი (რ) 52290-2004	ნახ.№41-5
შეამოწმა				2016 წ.

მარჯვნივ პკ 123+40

დასახლებული პუნქტის დასაწყისი - 5.23.1

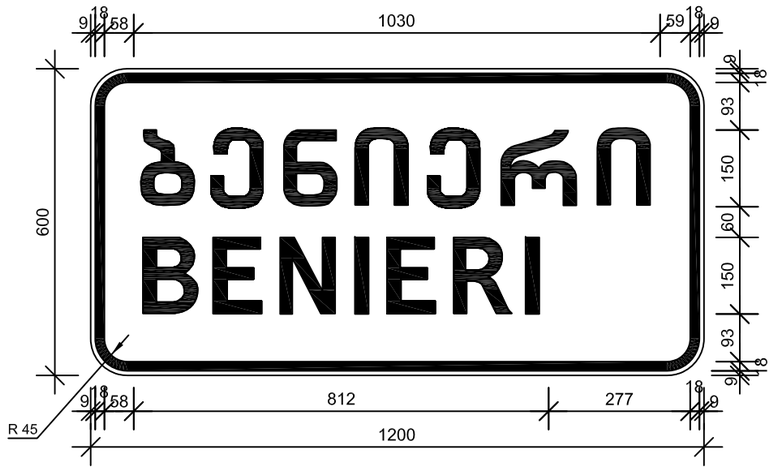

ჰორიზონტალური ზომები მოცემულია ლიტერული მოედნების ნაპირებიდან

ნიშნის ნომერი	-	5.23.1	ფარი	-	1400x600	ფართობი	- 0.6 მ ^{2}
რაოდენობა	-	1 ც.	ფონი	-	თეთრი	მასშტაბი	- 1:12

სალიტერო ფართები შემცირებულია.

მარჯვნივ პკ 123+40

დასახლებული პუნქტის დასასრული - 5.24.1

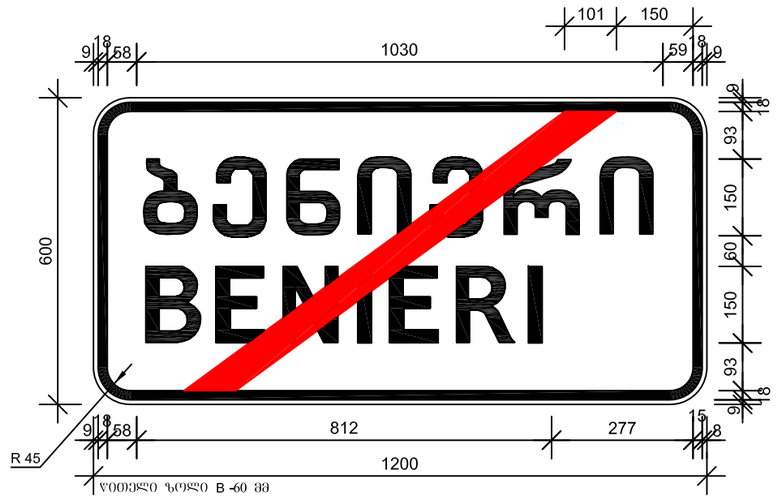

ჰორიზონტალური ზომები მოცემულია ლიტერული მოედნების ნაპირებიდან

ნიშნის ნომერი	-	5.24.1	ფარი	-	1400x600	ფართობი	- 0.6 მ ^{2}
რაოდენობა	-	1 ც.	ფონი	-	თეთრი	მასშტაბი	- 1:12

სალიტერო ფართები შემცირებულია.

საგზაო საპროექტო ცენტრი			შიდასახელმწიფოებრივი მნიშვნელობის ქუთაისი (წყალტუბოს გადასახვევი) - წყალტუბო-ცაგერი-ლენტეხი-ლასდილის საავტომობილო გზის კმ 113 - კმ 125 მონაკვეთის სარეაბილიტაციო სამუშაოები	
პრ.მთ.ინჟ.				
შეადგინა			ინდივიდუალური საგზაო ნიშანი სახ.სტანდარტი (რ) 52290-2004	ნახ.№41-6
შეამოწმა				2016 წ.

მარჯვნივ პკ 11+14

მარცხნივ პკ 11+44

ობიექტის დასახელება - 7.10.2

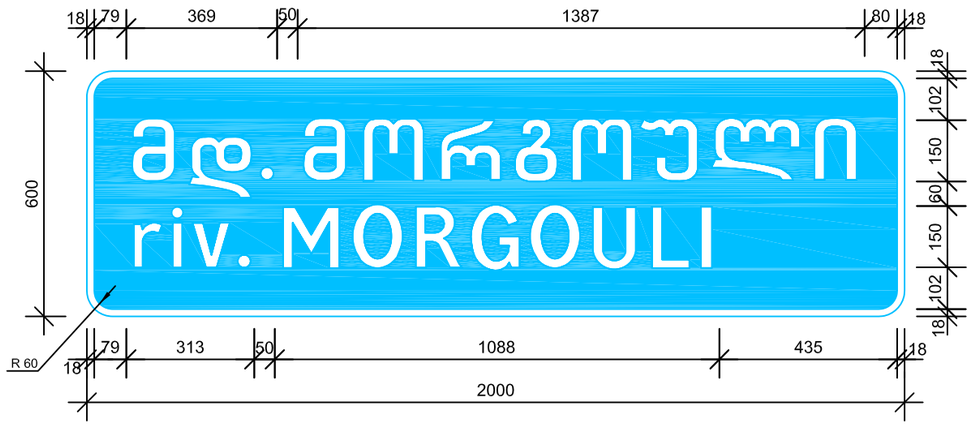

ჰორიზონტალური ზომები მოცემულია ლიტერული მოედნების ნაპირებიდან

ნიშნის ნომერი	-	5.10.2	ფარი	-	2000x600	ფართობი	- 1.2 მ^2
რაოდენობა	-	2 ც.	ფონი	-	ლურჯი	მასშტაბი	- 1:15

სალიტერო ფართები შემცირებულია.

მარჯვნივ პკ 28+30

მარცხნივ პკ 28+70

ობიექტის დასახელება - 7.10.2

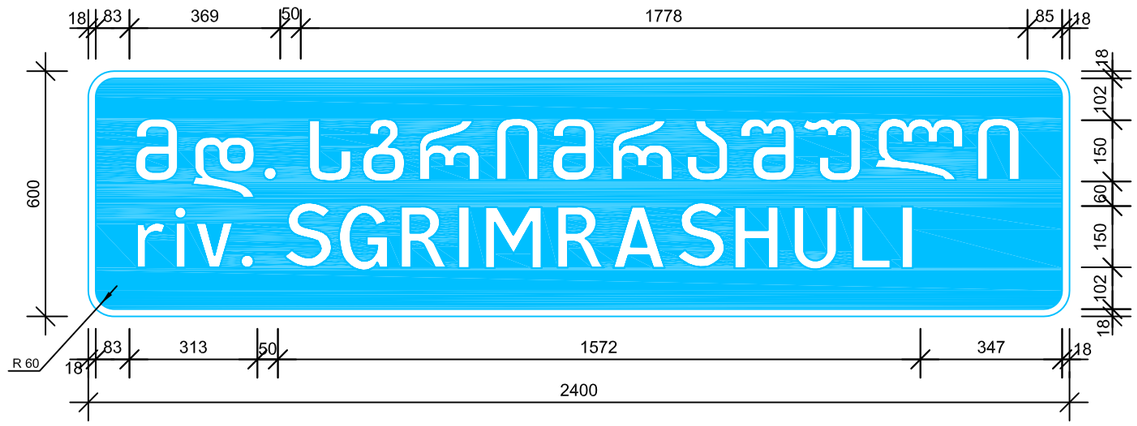

ჰორიზონტალური ზომები მოცემულია ლიტერული მოედნების ნაპირებიდან

ნიშნის ნომერი	-	5.10.2	ფარი	-	2400x600	ფართობი	- 1.44 მ^2
რაოდენობა	-	2 ც.	ფონი	-	ლურჯი	მასშტაბი	- 1:15

სალიტერო ფართები შემცირებულია.

საგზაო საპროექტო ცენტრი			შიდასახელმწიფოებრივი მნიშვნელობის ქუთაისი (წყალტუბოს გადასახვევი) - წყალტუბო-ცაგერი-ლენტეხი-ლასდილის საავტომობილო გზის კმ 113 - კმ 125 მონაკვეთის სარეაბილიტაციო სამუშაოები	
პრ.მთ.ინჟ.				
შეადგინა			ინდივიდუალური საგზაო ნიშანი სახ.სტანდარტი (რ) 52290-2004	ნახ.№41-7
შეამოწმა				2016 წ.

საავალი ნაწილის ჰორიზონტალური მონიშვნა თეთრი ნიტროემალით, გაუმჯობესებული დამის ხილვადობის შუქდამაბრუნებელი მინის ბურთულაკებით

მასშტაბი 1:100

1.1 მონიშვნა - უწყვეტი ხაზი სიგანით 100 მმ

1.2.2 გვერდითი მონიშვნა - წყვეტილი ხაზები,თანაფარდობა შტრიხსა და შუალედს შორის 1:2, სიგანით 100 მმ

1.7 მონიშვნა - გზაჯვარედინის აღნიშვნა,თანა-ფარდობა შტრიხსა და შუალედს შორის 1:1,სიგანით 100 მმ

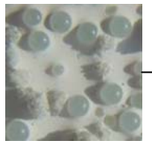

შუქდამაბრუნებელი მინის ბურთულაკები

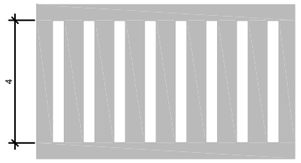

1.14.1

ძვეითად მოსიარულეთა გადასასვლელის მონიშვნა 400 მმ სიგანის შელებილი ზოლებით, სიგრძით 4.0 მ

მასალები

- ნიტროემალი , სისქით - 400-600 მკმ:
  ხარჯი 1მ^2 - 0.8 კგ
- შუქდამაბრუნებელი მინის ბურთულაკები, ზომით - 30-600 მკმ:
  ხარჯი 1მ^2 - 0.25-0.30 კგ

შენიშვნა

1. საგზაო მონიშვნა ხორციელდება თეთრი ნიტროემალით
2. საგზაო მონიშვნა ხორციელდება თანახმად საქართველოს კანონის "საგზაო მოძრაობის უსაფრთხოების შესახებ"- 2013 წ. და ГОСТ Р 51256-2011, ГОСТ Р 52289-2004 სტანდარტების მოთხოვნის მიხედვით; უნდა გამოირჩეოდეს მაღალი სიმტკიცით, ცვეთისადმი მდგრადობით EN1436, EN1871 სტანდარტებთან შესაბამისობაში
3. დამის ხილვადობის გაუმჯობესობის მიზნით ხდება მინის ბურთულაკების მოქრა მონიშნულ ზედაპირზე ან საღებავში ვურევთ წინასწარ, რომელიც უნდა შეესაბამებოდეს ევროსტანდარტების მოთხოვნებს ISO 9001,EN 1423 , EN 1424
4. ყველა ზომა მოცემულია მეტრებში

საგზაო საპროექტო ცენტრი			შიდასახელმწიფოებრივი მნიშვნელობის ქუთაისი (წყალტუბოს გადასახვევი) - წყალტუბო-ცაგერი-ლენტეხი-ლასდილის საავტომობილო გზის კმ 113 - კმ 125 მონაკვეთის სარეაბილიტაციო სამუშაოები	
პრ.მთ.ინჟ.				
შეადგინა			ჰორიზონტალური მონიშვნის ტიპიური ნიმუშები	ნახ.№42
შეამოწმა				2016 წ.

სტანდარტული საგზაო ნიშნის დაყენების დეტალი მასშტაბი 1:100

ბერმაზე მოწყობისას

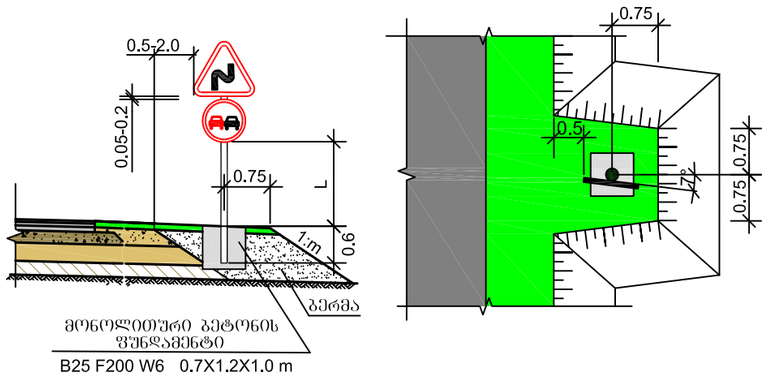

მონოლითური ბეტონის
ფუნდამენტი
B25 F200 W6 0.7X1.2X1.0 m

გვერდულზე მოწყობისას

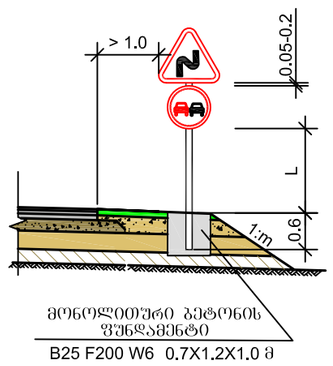

მონოლითური ბეტონის
ფუნდამენტი
B25 F200 W6 0.7X1.2X1.0 მ

ნიშანი	ტიპური ზომა (მმ)			ლითონის ფარი
	I	II	III	D / L მმ
A	700	900	1200	76 / 3500-4000 89 / 4500-5500
⌀D	600	700	900	76 / 3500-4000 89 / 4500-5500
25 H B	200 X 300			76 / 2750
STOP B	–	700	900	76 / 3500-4000 89 / 4500-5500
B	600	700	900	76 / 3500-4000 89 / 4500-5500
H B	–	H 500 B 2250	H 700 B 3150	76 / 2750
H B	H 900 B 600	H 1050 B 700	H 1350 B 900	76 / 3500-4000 89 / 4500-5500
100 м H B	H 300 B 600	H 350 B 700	H 450 B 900	-

მანძილი ნიშნის ქვედა ნაპირიდან გზის სამოსის ზედაპირამდე	L მ
დაუსახლებელ მონაკვეთზე მოწყობისას	1.5 - 3.0
დასახლებულ მონაკვეთზე მოწყობისას	2.0 - 4.0
ამაღლებულ კუნძულებზე მოწყობისას	0.6 - 1.5
სავალი ნაწილის თავზე მოწყობისას	5.0 - 6.0
შეზღუდულ პირობებში ყენდება გვერდულზე	2.0 - 3.0

ინდივიდუალური საგზაო ნიშნის დაყენების დეტალი მასშტაბი 1:100

ბერმაზე მოწყობისას

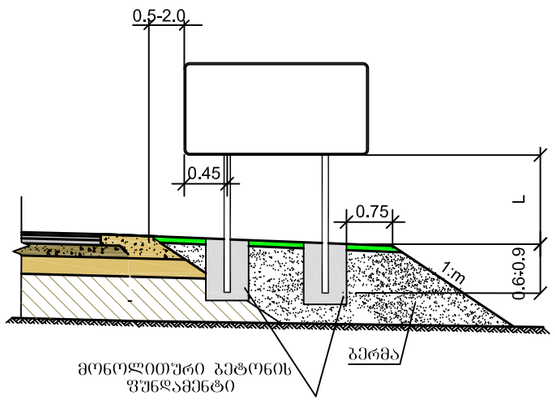

მონოლითური ბეტონის
ფუნდამენტი

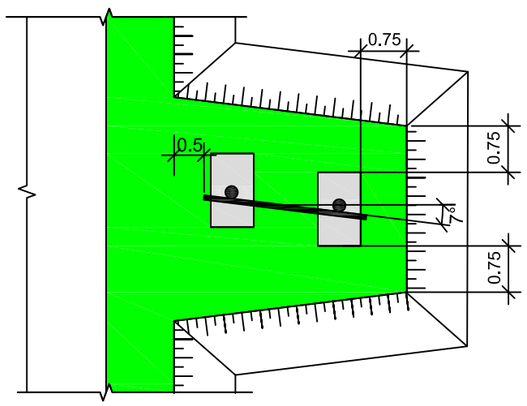

გვერდულზე მოწყობისას

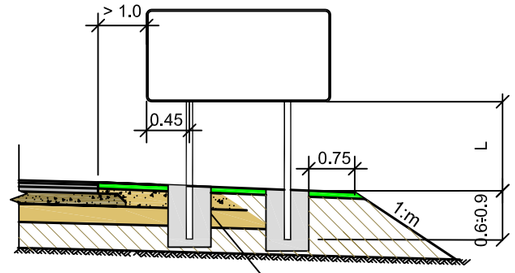

მონოლითური ბეტონის
ფუნდამენტი
B25 F200 W6 0.7X1.2X1.0 მ

საგზაო ნიშნის კორპუსები და დგარზე დამაგრების დეტალები

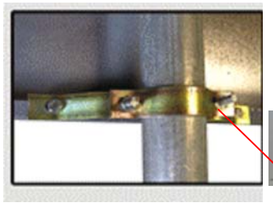

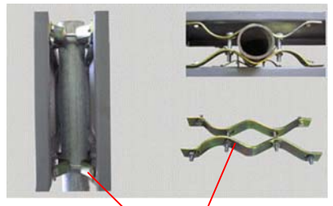

ხამუტები ლითონის დგარზე
D ⌀-76 მმ

D ⌀-102 მმ

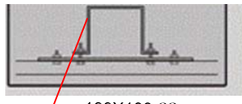

100X100 მმ

ხამუტები ლითონის დგარზე

შენიშვნა:

1. საგზაო ნიშნების დამზადება და დაყენება უნდა განხორციელდეს თანახმად საქართველოს კანონისა "საგზაო მოძრაობის უსაფრთხოების შესახებ"-2013წ ГОСТ14918-80, ГОСТ Р 52289-2004, ГОСТ Р 52290-2004 სტანდარტების მოთხოვნების შესაბამისად. საგზაო ნიშნების კორპუსები ეწყობა თუთიით გალვანიზირებული ლითონის პროფილისაგან, სისქით: სტანდარტული - 1.2 მმ, ინდივიდუალური - 1.5 მმ
2. ფარეს გაანია ორმაგად ტეხილი სიხისტის წიბო, რაც ანიჭებს ფარს სიმტკიცეს და სისწორეს ფარების უჭანა მხარე უნდა შეიღებოს კოლიმერული მასალით.
3. ფარებზე დატანილი ქველა შესაბამისი გამოსახულება დატანილი უნდა იყოს მაღალი ინტენსივობის პრიზმულ-ოპტიკური სისტემის " IV " კლასის შუქდამაბრუნებელი წებვადი ფირით, აპლიკაციის მეთოდით წინასწარ კლოტერზე დაჭრით. ფირი უნდა შეესაბამებოდეს EN12899-1, BS 8408 ან ASTM D4956-09 სტანდარტებს.
4. საგზაო ნიშნები ყენდება ლითონის მილისგან დამზადებულ დგარებზე BS EN 873 და BS EN 10210 სტანდარტების მოთხოვნების შესაბამისად, დიამეტრით 76-89 მმ, კედლის სისქით 4 მმ.
5. ლითონის მილისგან დამზადებულ დგარებზე თანახმად ГОСТ P 50970-2011 ძირიდან 0.6 მ სიმაღლეზე დამაგრდეს მაღალი ინტენსივობის პრიზმულ-ოპტიკური სისტემის " IV " კლასის შუქდამაბრუნებელი წებვადი ფირი, ზომით 40x100 მმ დგარზე ფირი მაგრდება მოძრაობის მიმართულებით ზითელი, ხოლო საპირისპირო მიმართულებით თეთრი ფერის.
6. ყველა ზომა მოცემულია მეტრებში.

საგზაო საპროექტო ცენტრი			შიდასახელმწიფოებრივი მნიშვნელობის ქუთაისი (წყალტუბოს გადასახვევი) - წყალტუბო-ცაგერი-ლენტეხი-ლასდილის საავტომობილო გზის კმ 113 - კმ 125 მონაკვეთის სარეაბილიტაციო სამუშაოები	
პრ.მთ.ინჟ.				
შემდგენი			სტანდარტული და ინდივიდუალური საგზაო ნიშნების დაყენების სქემა	ნახ.№43
შეამოწმა				2016 წ.

ფასადი
მ 1:10

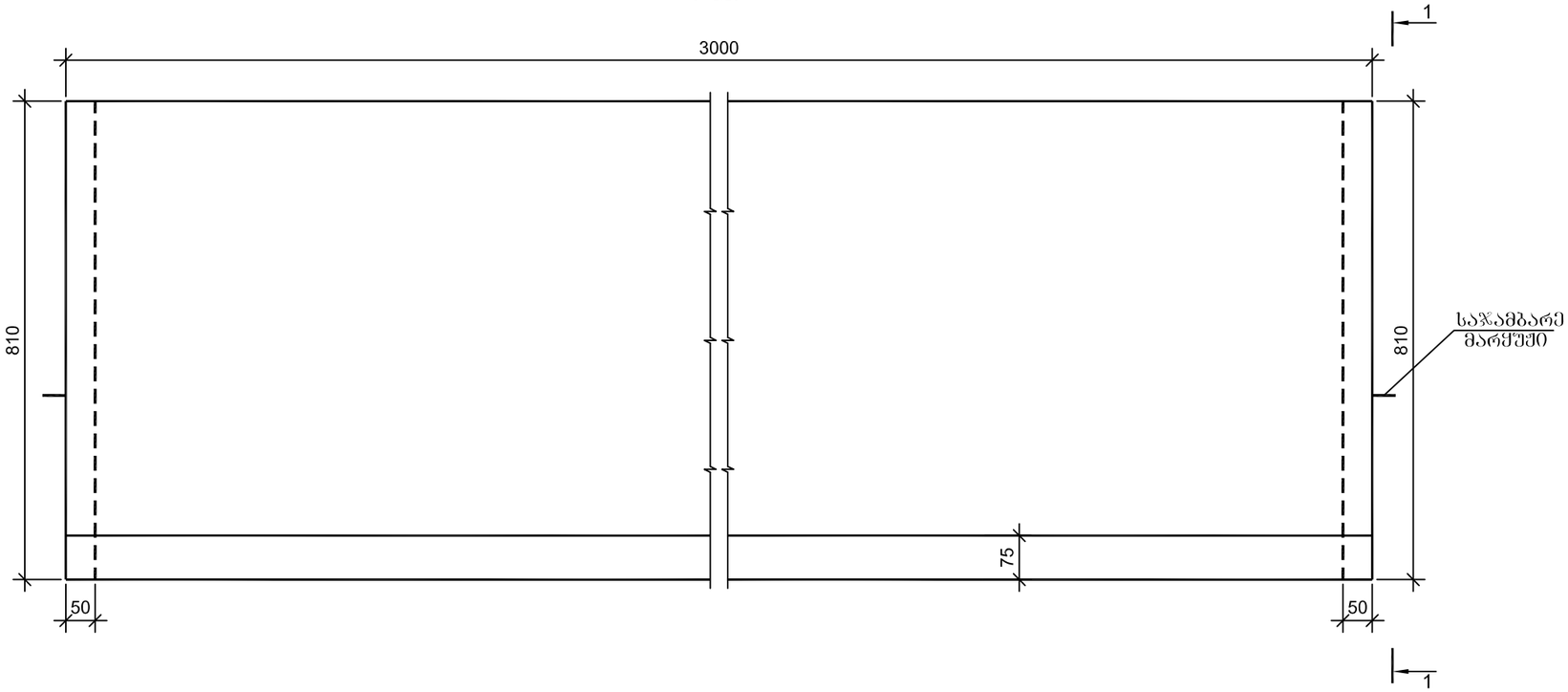

1-1
მ 1:10

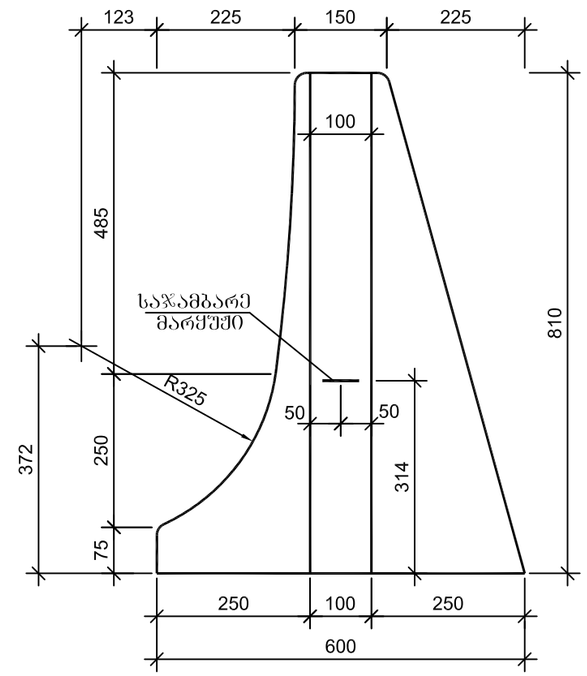

გეგმა
მ 1:10

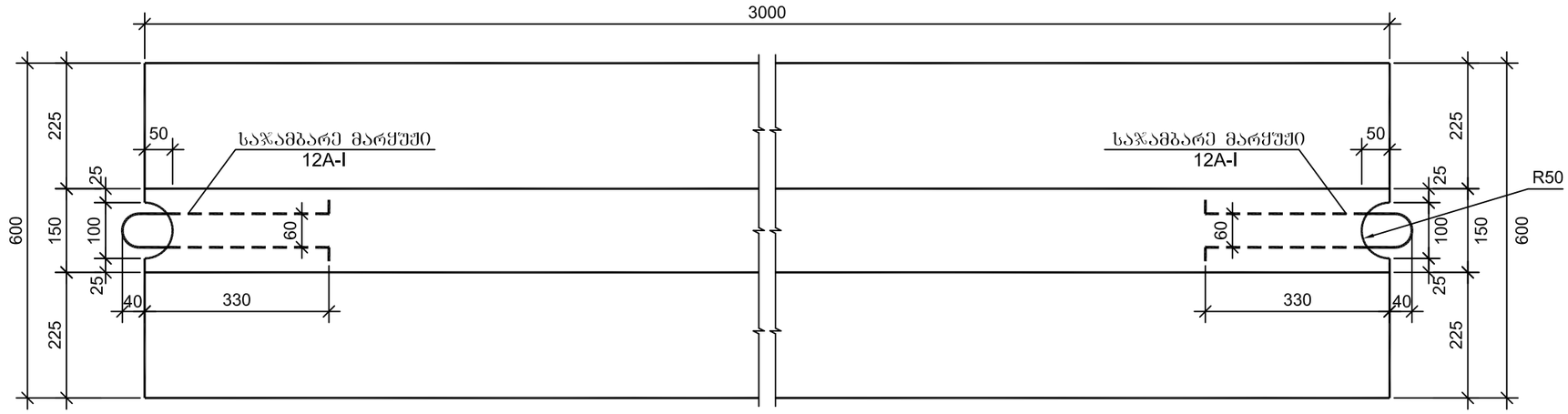

ბეტონის მოცულობა ერთ ბლოკზე
B22.5 F200 W6
V=0.77 მ³
საჯამბარე მარყუჟი
12A-I P=1.47 კბ

საგზაო საპროექტო ცენტრი			შიდასახელმწიფოებრივი მნიშვნელობის ქუთაისი (წყალტუბოს გადასახვევი) - წყალტუბო-ცაგერი-ლენტეხი-ლასდილის საავტომობილო გზის კმ 113 - კმ 125 მონაკვეთის სარეაბილიტაციო სამუშაოები	
პრ.მთ.ინჟ.				
შეადგინა			სპეცპროფილის ბეტონის პარაპეტი	ნახ.№44
შეამოწმა				2016 წ.

მ 1:25

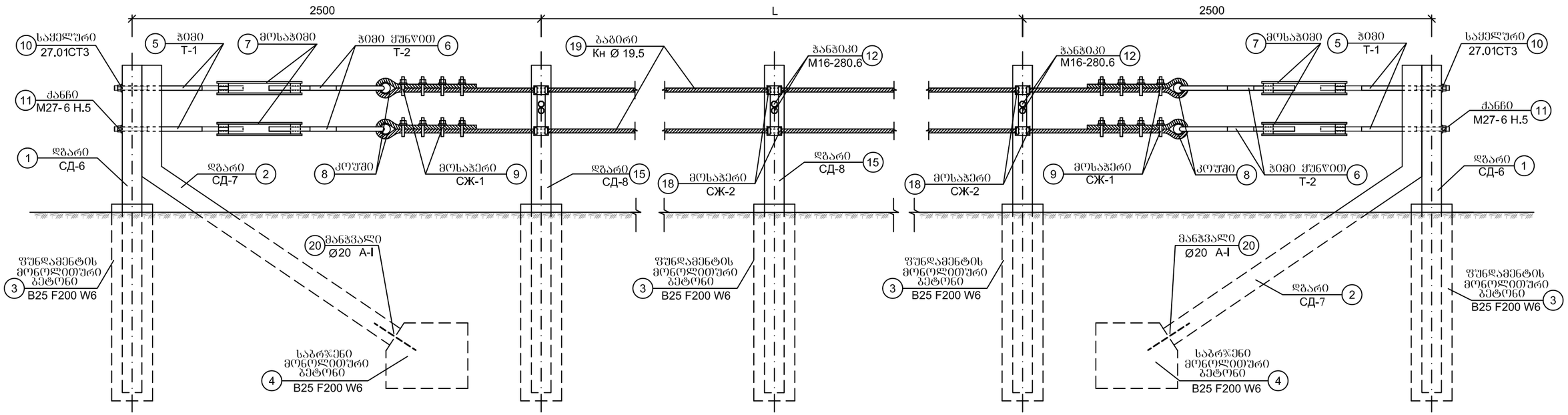

მ 1:25

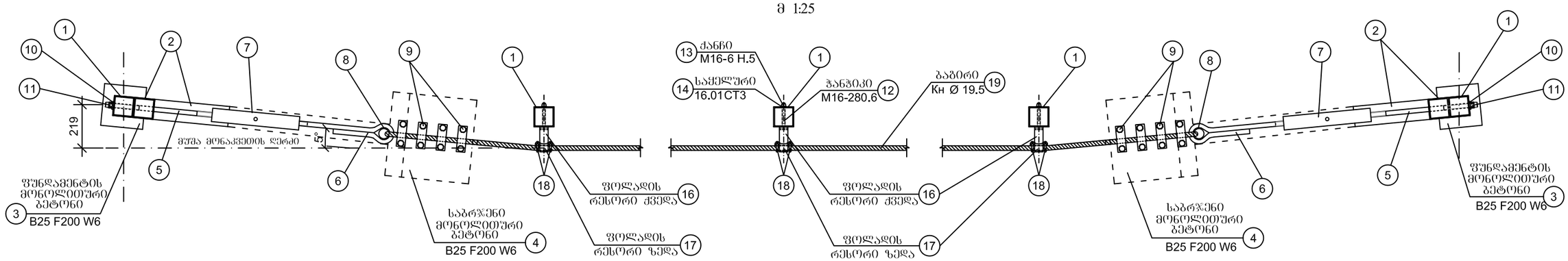

პოზიცია		დასახელება	რაოდენობა ერთ მონაკვეთზე	ნახაზი №
1		2	3	4
საწყისი მონაკვეთი	1	დგარი СД-6 ლითონის კვადრატული	1/1	66/2
	2	დგარი СД-7 ლითონის კვადრატული	1/1	66/2
	3	წუნდამენტის მონოლითური ბეტონი B25 F200 W6	1/1	66/2
	4	საბრჯენის მონოლითური ბეტონი B25 F200 W6	1/1	66/2
	5	ჯიმი Т-1	2/2	66/4
	6	ჯიმი ყუნწით Т-2	2/2	66/4
	7	მოსაჯიმი	2/2	66/4
	8	კოუში ГОСТ 2224-72	2/2	66/1
	9	მოსაჯერი СЖ-1	8	66/5
	10	საყელური 27.01 СТ3 ГОСТ 6958-78	2	66/1
	11	ქანჩი М27-6 Н.5 ГОСТ 5915-70	2	66/1
	20	მანჭვალი Ø А-I L=300 მმ	1/1	66/2

1		2	3	4
მუშა მონაკვეთი	12	ჯანჯიკი М16-280.6 ГОСТ 7798-70	2x ჯამი СД-8	66/1
	13	ქანჩი М16-6 Н.5 ГОСТ 5915-70	2x ჯამი СД-8	66/1
	14	საყელური 16.01СТ3 ГОСТ 6958-78	2x ჯამი СД-8	66/1
	15	დგარი СД-8 ლითონის კვადრატული	L/4(2) +1	66/2
	3	წუნდამენტის მონოლითური ბეტონი B25 F200 W6	1x ჯამი СД-8	66/2
	16	ფოლადის რესორი ქვედა	1x ჯამი СД-8	66/3
	17	ფოლადის რესორი ზედა	1x ჯამი СД-8	66/3
	18	მოსაჯერი СЖ-2	4x ჯამი СД-8	66/5
	19	ბაბირი Кн Ø 19.5 მმ 1 ბრძ.მ-1.41 კგ ГОСТ 2688-80	2L+8მ	66/1

პოზიცია	დასახელება	საწყისი მონაკვეთი რაოდენობა ც.	მასა კგ
8	კოუში ГОСТ 2224-72	2	1.1
10	საყელური 27.01 СТ3 ГОСТ 6958-78	2	0.42
11	ქანჩი М27- 6 Н.5 ГОСТ 5915-70	2	0.161

შენიშვნა:

1. მოცემული ნახაზი განიხილება თითოეული დეტალის ნახაზთან ერთად.
2. შემოფარგვლა ფოლადის გაბირით ГОСТ 52289-2004-ის და ტიპური პროექტის 3.503.1-89 (I-II) მიხედვით.

საგზაო საპროექტო ცენტრი			შიდასახელმწიფოებრივი მნიშვნელობის ქუთაისი (წყალტუბოს გადასახვევი) - წყალტუბო-ცაგერი-ლენტეხი-ლასდილის საავტომობილო გზის კმ 113 - კმ 125 მონაკვეთის სარეაბილიტაციო სამუშაოები	
პრ.მთ.ინჟ.				
შეადგინა			ფოლადის გაბირით შემოფარგვლის კონსტრუქცია 11 ДО - ТМ	ნახ.№45-1
შემამოწმა				2016 წ.

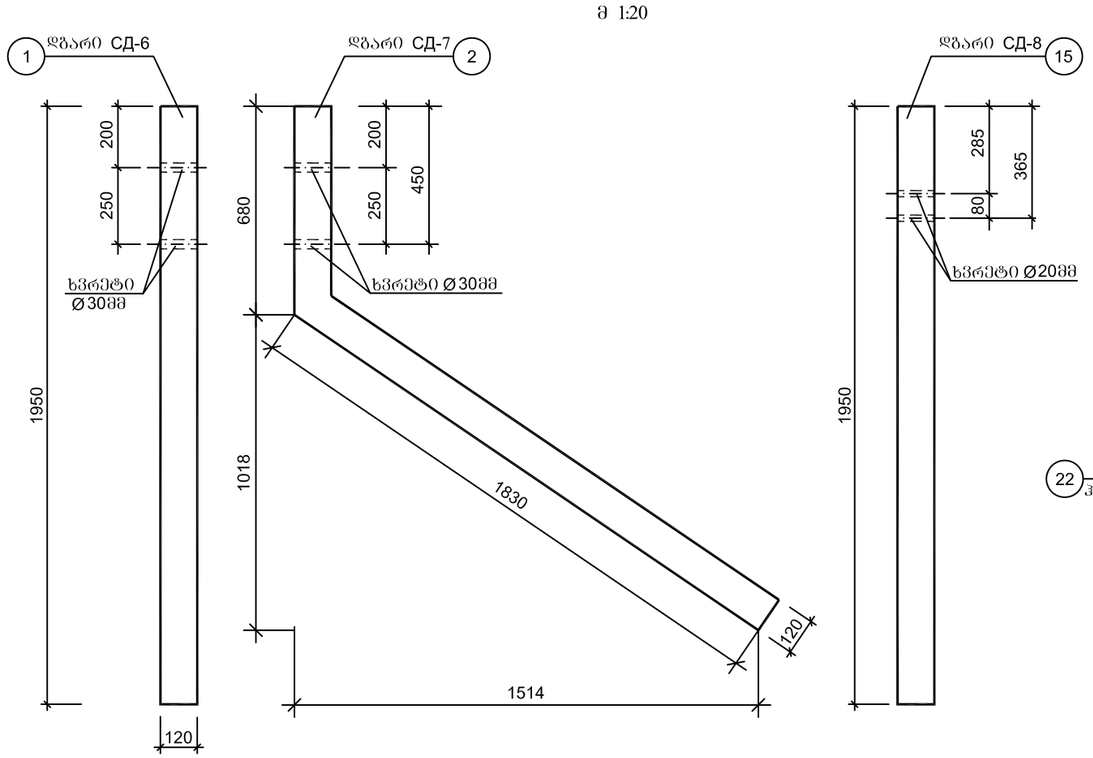

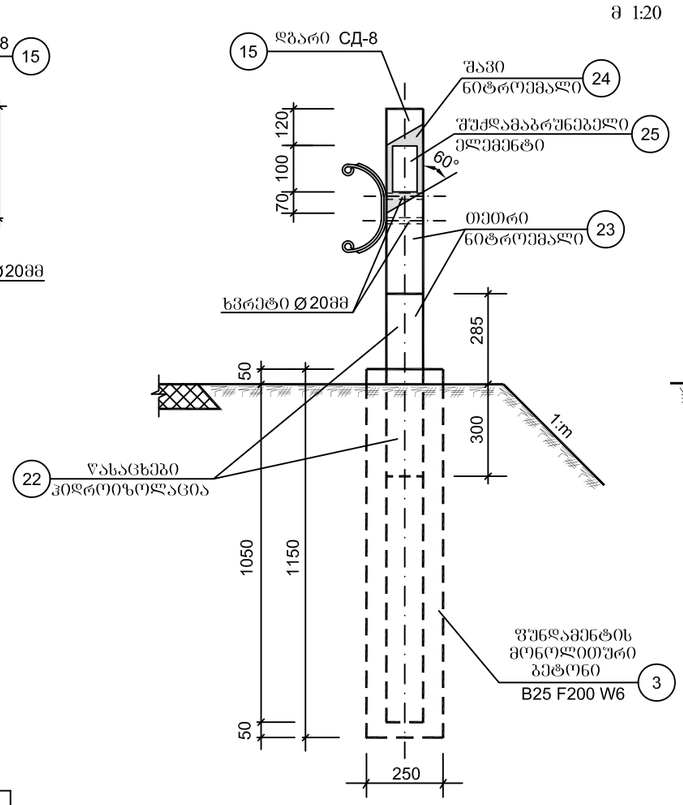

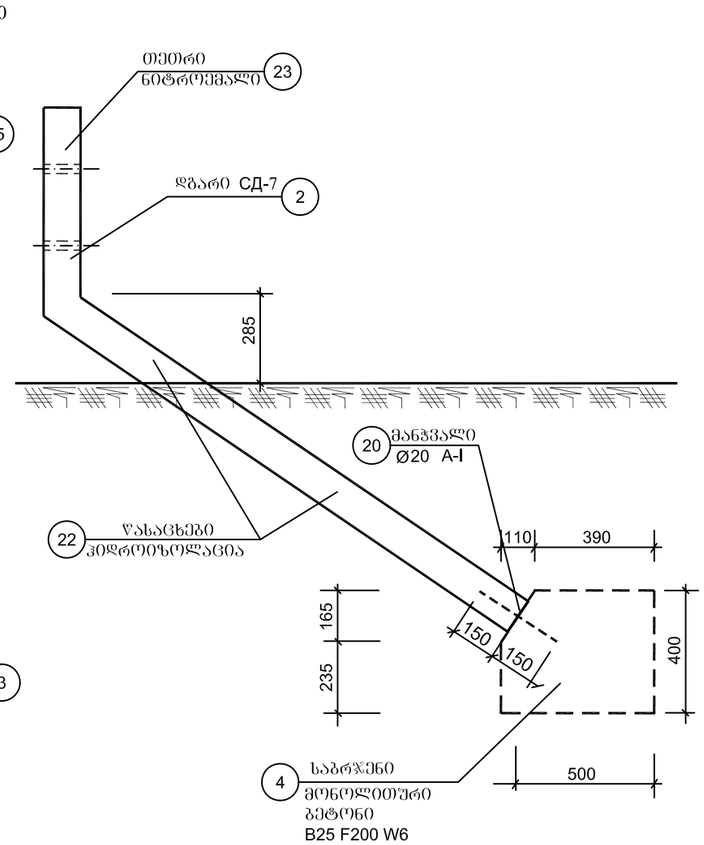

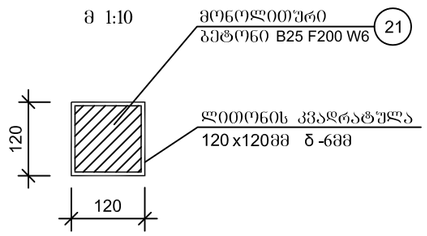

საწყისი მონაკვეთი	1	დგარი СД-6 ლითონის კვადრატულა	მ/კგ	1/40.93	120x120მმ ბ-6მმ L=1950 გრძ.მ
	2	დგარი СД-7 ლითონის კვადრატულა	მ/კგ	1/52.68	120x120მმ ბ-6მმ L=2510 გრძ.მ
	3	ფუნდამენტის მონოლითური ბეტონი	მ/მ³	1/0.07	250x250x1150 მმ B25 F200 W6
	4	საბრჯენი მონოლითური ბეტონი	მ/მ³	1/0.1	500x400x400 მმ B25 F200 W6
	21	დგარების (СД-6,СД-7) შევსება მონოლითური ბეტონით	მ³	0.05	B25 F200 W6
	22	წასაცხები ჰიდროიზოლაცია ცხელი ბიტუმით ორჯერ	მ²	1.3	
	23	დგარების (СД-6,СД-7) შელებვა თეთრი ნიტროემალით	მ²	0.9	
	20	მანჯვალი Ø20 A-I L=300 მმ	მ/კგ	1/0.74	
მეორე მონაკვეთი	15	დგარი СД-8 ლითონის კვადრატულა	მ/კგ	1/40.93	120x120მმ ბ-6მმ L=1950 გრძ.მ
	3	ფუნდამენტის მონოლითური ბეტონი	მ/მ³	1/0.07	250x250x1150 მმ B25 F200 W6
	21	დგარის (СД-8) შევსება მონოლითური ბეტონით	მ³	0.025	B25 F200 W6
	22	წასაცხები ჰიდროიზოლაცია ცხელი ბიტუმით ორჯერ	მ²	0.3	
	23	დგარის (СД-8) შელებვა თეთრი ნიტროემალით	მ²	0.4	
	24	დგარის (СД-8) შელებვა შავი ნიტროემალით	მ²	0.06	
	25	შუქდამაბრუნებელი ელემენტი	მ	2	150x80 მმ

შენიშვნა:

1. შუქდამაბრუნებელი ელემენტი მარჯვნივ მოძრაობის მიმართულებით წითელი ფერისაა, მარცხნივ ყვითელი ფერის.
2. ყველა ზომები მოცემულია მილიმეტრებში.

საგზაო საპროექტო ცენტრი			შიდასახელმწიფოებრივი მნიშვნელობის ძუთაისი (წყალტუბოს გადასახვევი) - წყალტუბო-ცაგერი-ლენტეხი-ლასდილის საავტომობილო გზის კმ 113 - კმ 125 მონაკვეთის სარეაბილიტაციო სამუშაოები
პრ.მთ.ინჟ.			
შეადგინა			დგარები СД-6,СД-7,СД-8 ლითონის კვადრატულა 120x120 მმ ბ-6 მმ
შეამოწმა			

ნახ.№45-2

2016 წ.

ფოლადის ზედა რესორი (პოზ.17)
გაშლილი ფურცელი
მ 1:2.5

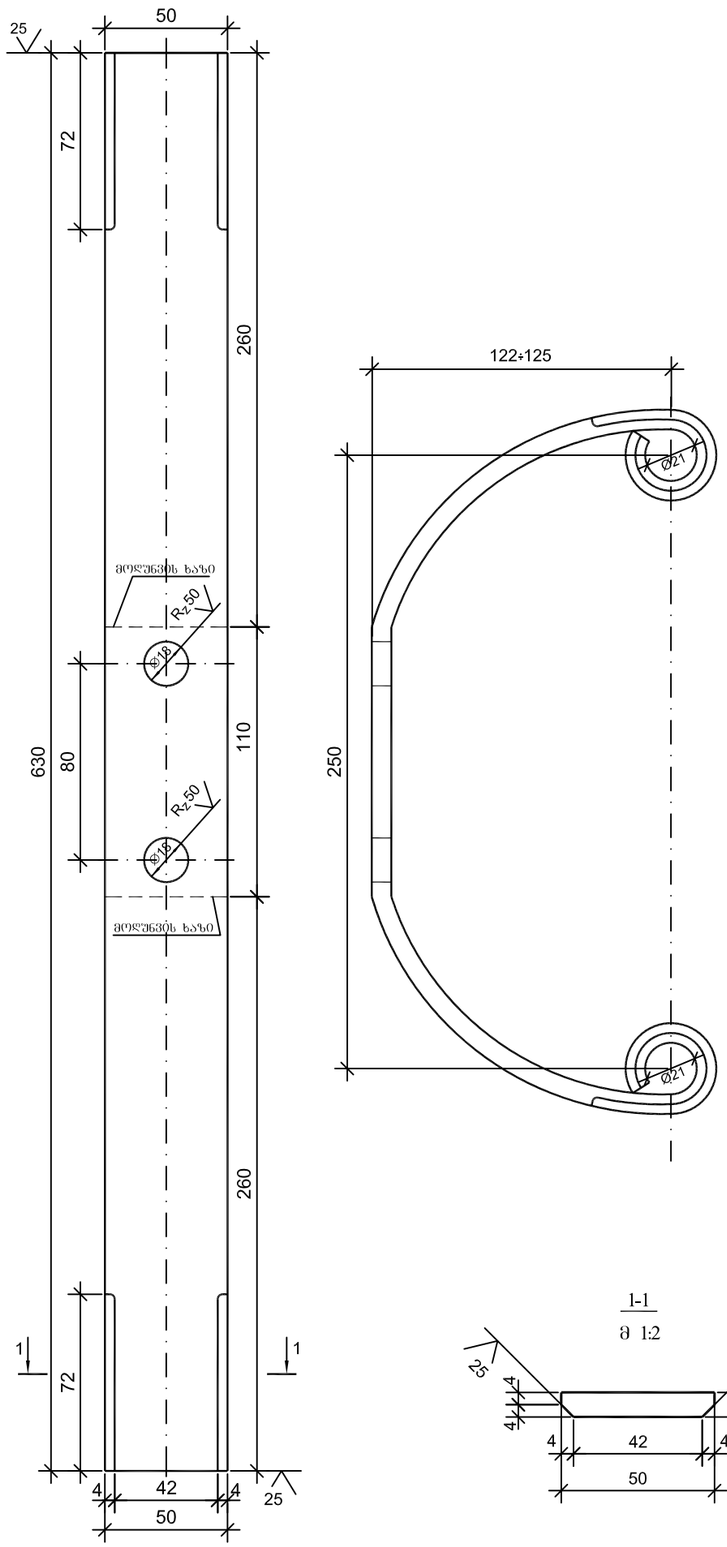

ფოლადის ქვედა რესორი (პოზ.16)
გაშლილი ფურცელი
მ 1:2

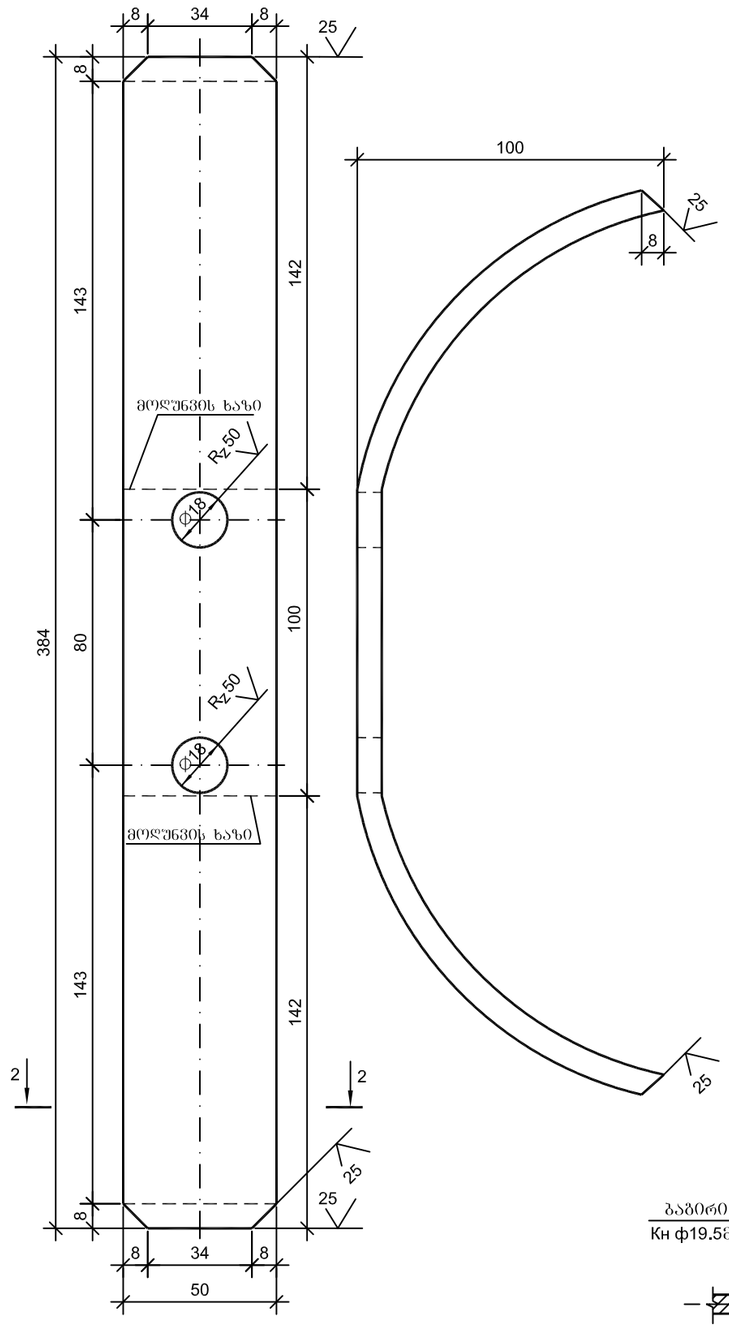

პოზიცია	დასახელება		რაოდენობა (ერთ) დგარზეСД-8)	შენიშვნა
17	ფოლადის ზედა რესორი ГОСТ 103-76		1	1G.- 1.98კგ
16	ფოლადის ქვედა რესორი ГОСТ 103-76		1	1G.- 1.21კგ
12	ჭანჭიკი М16х280.6 ГОСТ 7798-70		2	1G.- 0.475კგ
14	საყელური 16.01.Ст3 ГОСТ 6958-78		2	1G.- 0.055კგ
13	ქანჩი М16-6Н.5 ГОСТ 5915-70		2	1G.- 0.035კგ
18	СЖ-2 А-I ᲒᲐᲛᲐᲠᲯᲕᲔᲚᲘ	ცალული Х-2	4	1G.- 0.063კგ
		ფირფიტა П-2	4	1G.- 0.04კგ
		ქანჩი М8-6Н.58	8	1G.- 0.024კგ

1-1
მ 1:2

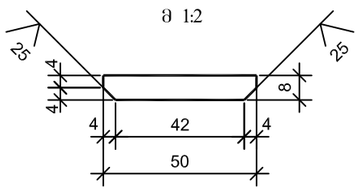

2-2
მ 1:2

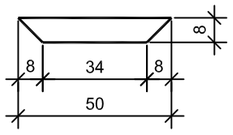

მ 1:5
/პოზიცია 18 და ბაბირი ნაჩვენები არ არის/

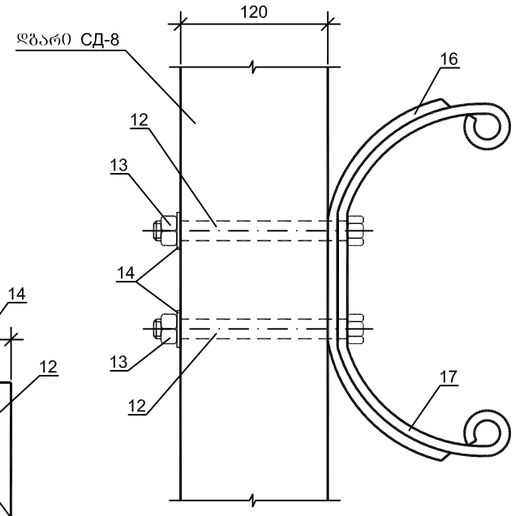

მ 1:5

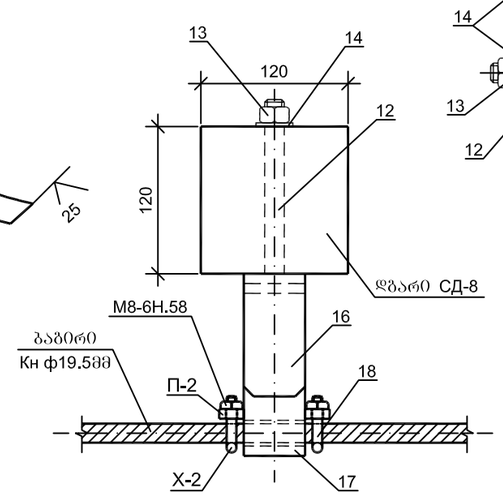

საბზაო საპროექტო ცენტრი			შიდასახელმწიფოებრივი მნიშვნელობის ქუთაისი (წყალტუბოს გადასახვევი) - წყალტუბო-ცაგერი-ლენტეხი-ლასდილის საავტომობილო გზის კმ 113 - კმ 125 მონაკვეთის სარეაბილიტაციო სამუშაოები	
პრ.მთ.ინჟ.				
შეადგინა			კომპესატორები ფოლადის რესორისგან	ნახ.№45-3
შეამოწმა				2016 წ.

მოსაჯამი
პოზიცია №7
მ 1:5

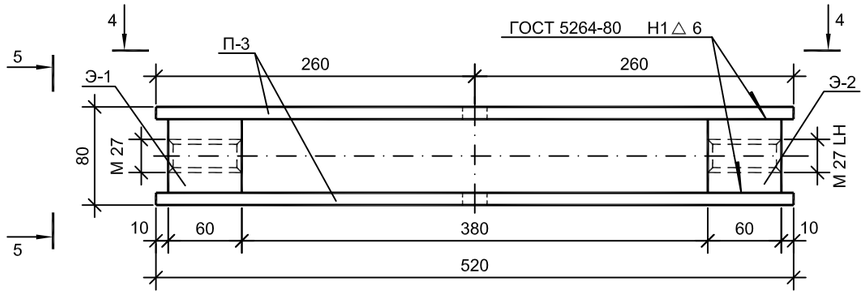

4-4

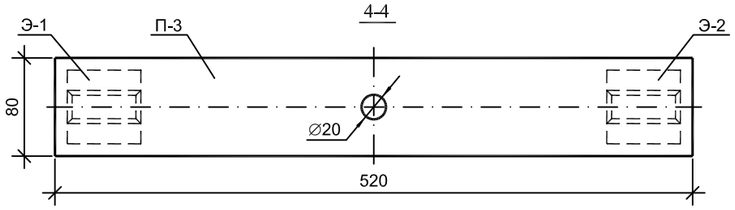

ფირფიტა П-3
მ 1:5

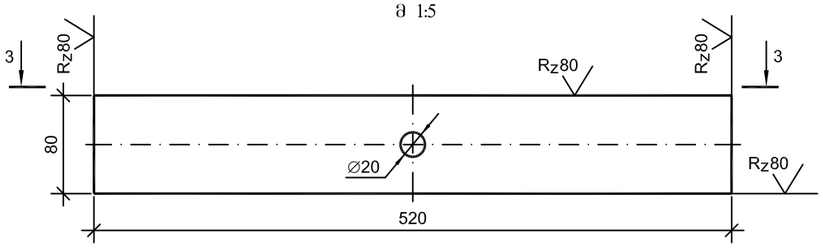

3-3

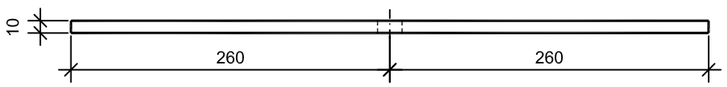

ჭიმი Т-1
პოზიცია №5
მ 1:5

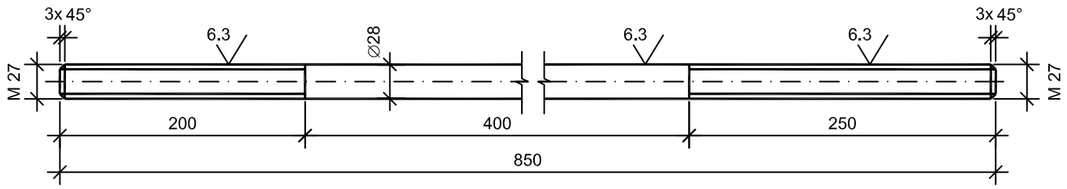

ჭიმი ყუნწით Т-2
პოზიცია №6
მ 1:5

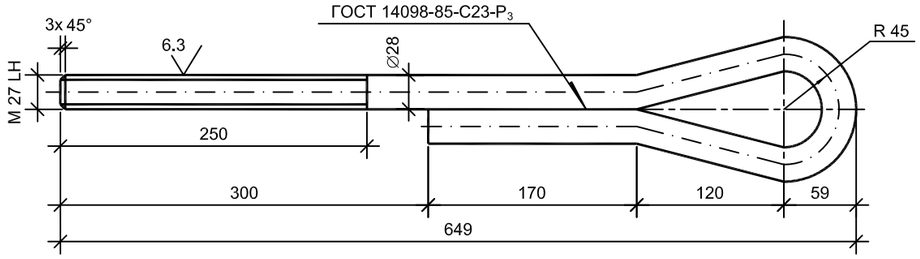

5-5

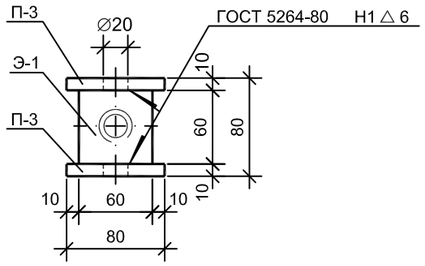

მაერთებელი ელემენტი Э-1
მ 1:2

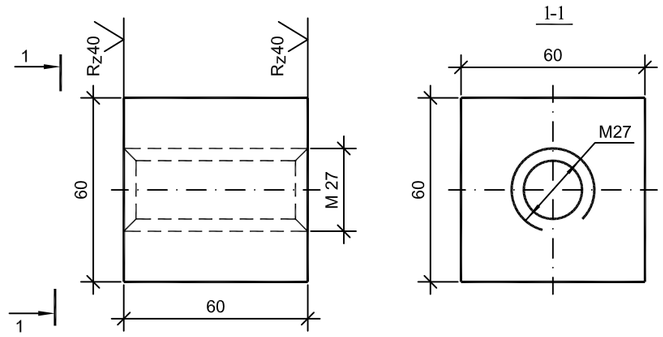

მაერთებელი ელემენტი Э-2
მ 1:2

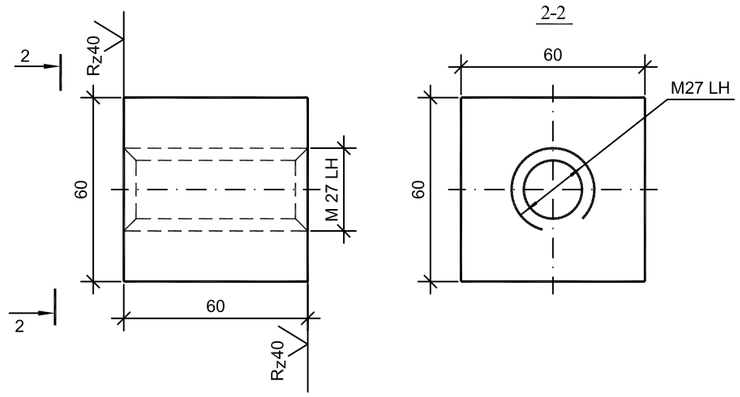

პოზიცია		დასახელება	დიამეტრი ან კვეთი მმ	სიგრძე მმ	მასა კგ	რაოდენობა ცალი	შენიშვნა
7	მოსაჯამი Ф-3 А-I	მაერთებელი ელემენტი Э-1	60x60	60	1.7	1	ГОСТ 2591-88
		ფირფიტა П-3	10x80	520	3.3	2	ГОСТ 103-76
		მაერთებელი ელემენტი Э-2	60x60	60	1.7	1	ГОСТ 2591-88
5	Ф-3 А-I	ჭიმი Т-1	28	850	4.11	1	ГОСТ 5781-82
6		ჭიმი ყუნწით Т-2	28	1040	5.02	1	ГОСТ 5781-82

საგზაო საპროექტო ცენტრი			შიდასახელმწიფოებრივი მნიშვნელობის ძუთაისი (წყალტუბოს გადასახვევი) - წყალტუბო-ცაგერი-ლენტეხი-ლასდილის საავტომობილო გზის კმ 113 - კმ 125 მონაკვეთის სარეაბილიტაციო სამუშაოები	
პრ.მთ.ინჟ.				
შემდგინა			მოსაჯამი, ჭიმი Т-1და ჭიმი ყუნწით Т-2	ნახ.№45-4
შეამოწმა				2016 წ.

მოსაჯერი СЖ-1
პოზიცია №9
მ 1:2

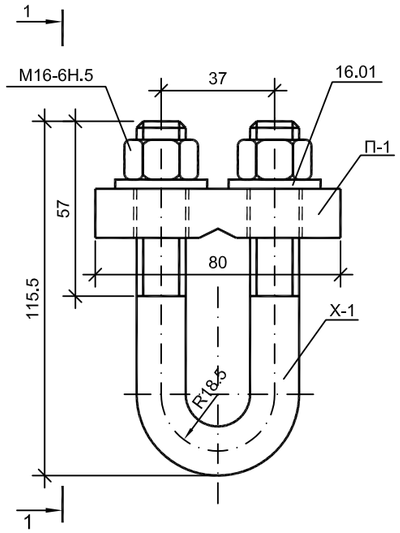

1-1

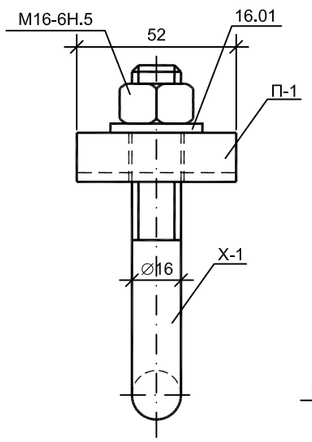

მოსაჯერი СЖ-2
პოზიცია №18
მ 1:1

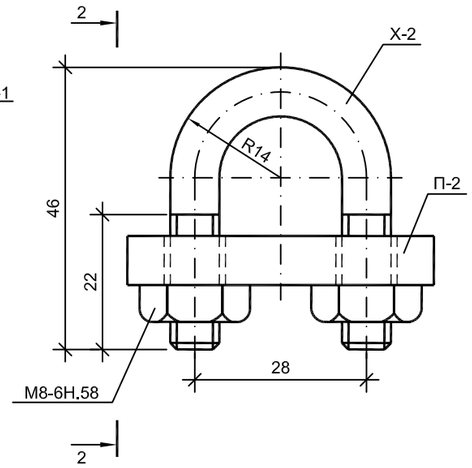

2-2

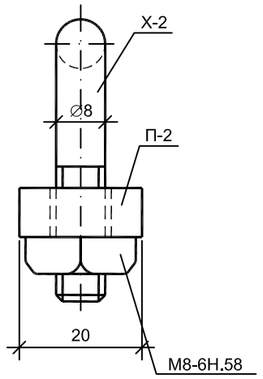

პოზიცია			დასახელება	დიამეტრი ან კვეთი მმ	სიგრძე მმ	მასა კგ	რაოდენობა ცალი	შენიშვნა
9	СЖ-1	ფ.3 A-I	ფირფიტა П-1	16x80	52	0.52	1	ГОСТ 103-76
			ცალუღი X-1	⌀ 16	220	0.35	1	ГОСТ 5781-82
			ქანჩი M16-6H.5	13x24	-	0.0332	2	ГОСТ 5915-70
			საყელური 16.01	⌀ 30	3	0.011	2	ГОСТ 11371-78
18	СЖ-2	ფ.3 A-I	ფირფიტა П-2	8x50	20	0.063	1	ГОСТ 103-76
			ცალუღი X-2	⌀ 8	100	0.04	1	ГОСТ 5781-82
			ქანჩი M8-6H.58	6x18	-	0.0235	2	ГОСТ 5915-70

ფირფიტა П-2
მ 1:1

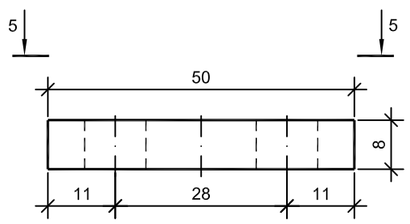

ცალუღი X-2
მ 1:1

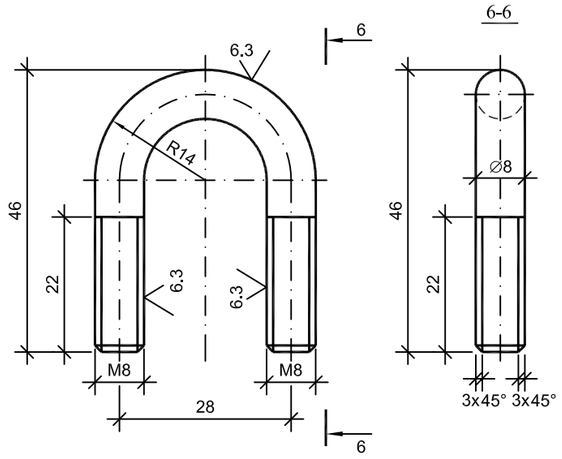

5-5

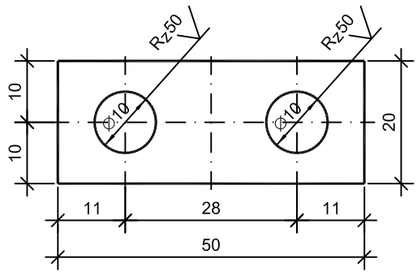

ფირფიტა П-1
მ 1:2

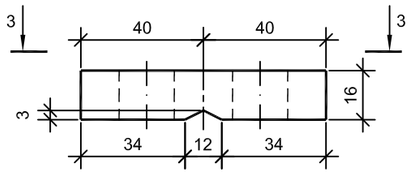

3-3

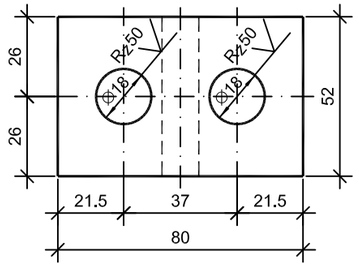

ცალუღი X-1
მ 1:2

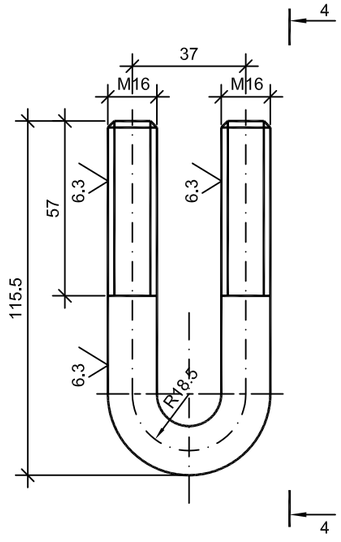

4-4

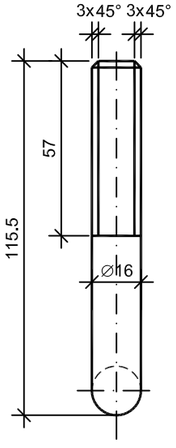

საბზაო საპროექტო ცენტრი			შიდასახელმწიფოებრივი მნიშვნელობის ქუთაისი (წყალტუბოს გადასახვევი) - წყალტუბო-ცაგერი-ლენტეხი-ლასდილის საავტომობილო გზის კმ 113 - კმ 125 მონაკვეთის სარეაბილიტაციო სამუშაოები	
პრ.მთ.ინჟ.				
შეადგინა			მოსაჯერები СЖ-1 და СЖ-2	ნახ.№45-5
შეამოწმა				2016 წ.

ს ქ ე მ ა
მასშტაბი 1:10

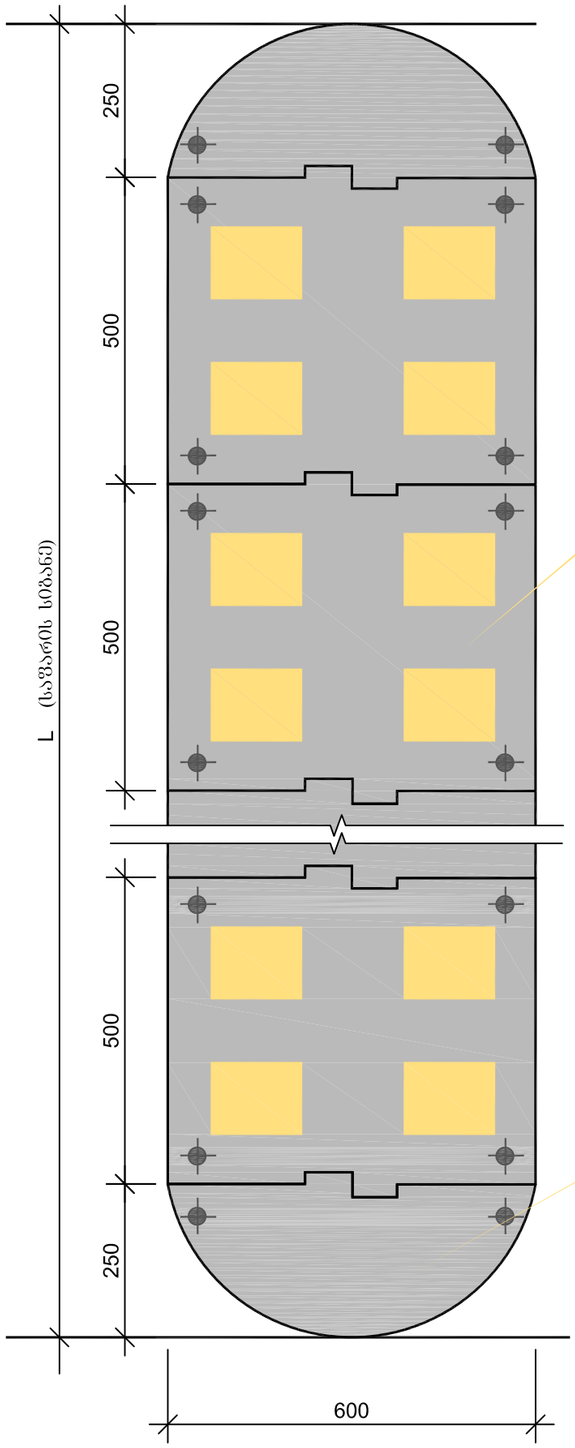

ხელოვნური საგზაო უსაფრთხოება
("მწოლიარე პოლიციელი")

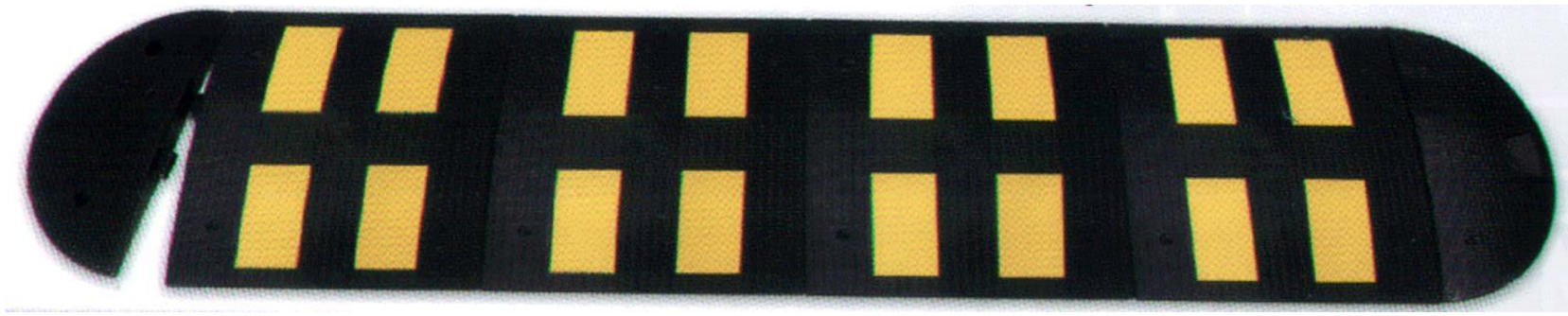

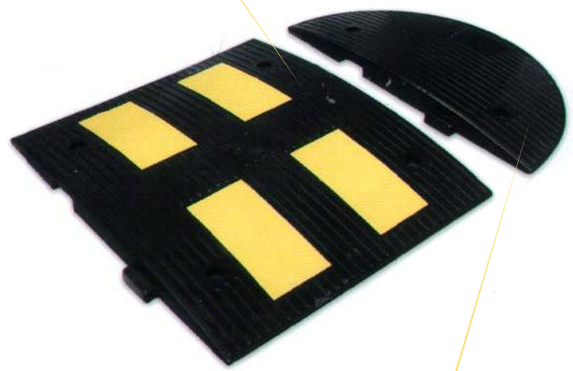

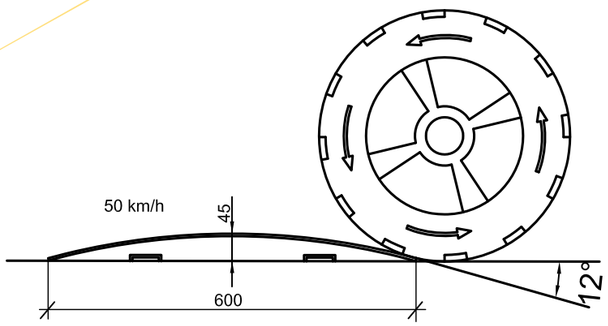

გამაფრთხილებელი ნიშანი
"ხელოვნური საგზაო უსაფრთხოება"

1.18

განსაკუთრებული მითითების ნიშანი
"ხელოვნური საგზაო უსაფრთხოება"

5.20

შენიშვნა

1. ხელოვნური საგზაოუსაფრთხოება "მწოლიარე პოლიციელი" ეწყობა სკოლის მიმდებარე ტერიტორიაზე ტრანსპორტის სიჩქარის შეზღუდვის მიზნით. ასევე ყენდება გამაფრთხილებელი საგზაო ნიშანი და საინფორმაციო ნიშანი "ხელოვნური უსაფრთხოება".

საგზაო საპროექტო ცენტრი			შიდასახელმწიფოებრივი მნიშვნელობის ძუთაისი (წყალტუბოს გადასახვევი) - წყალტუბო-ცაგერი-ლენტეხი-ლასდილის საავტომობილო გზის კმ 113 - კმ 125 მონაკვეთის სარეაბილიტაციო სამუშაოები	
პრ.მთ.ინჟ.				
შეადგინა			ხელოვნური საგზაო უსაფრთხოება ("მწოლიარე პოლიციელი")	ნახ.№46
შეამოწმა				2016 წ.

საგზაო სამუშაოების ჩასატარებლად მოძრაობის რეგულირების სქემა
როდესაც სამუშაოები მიმდინარეობს საცალი ნაწილის ნახევარზე

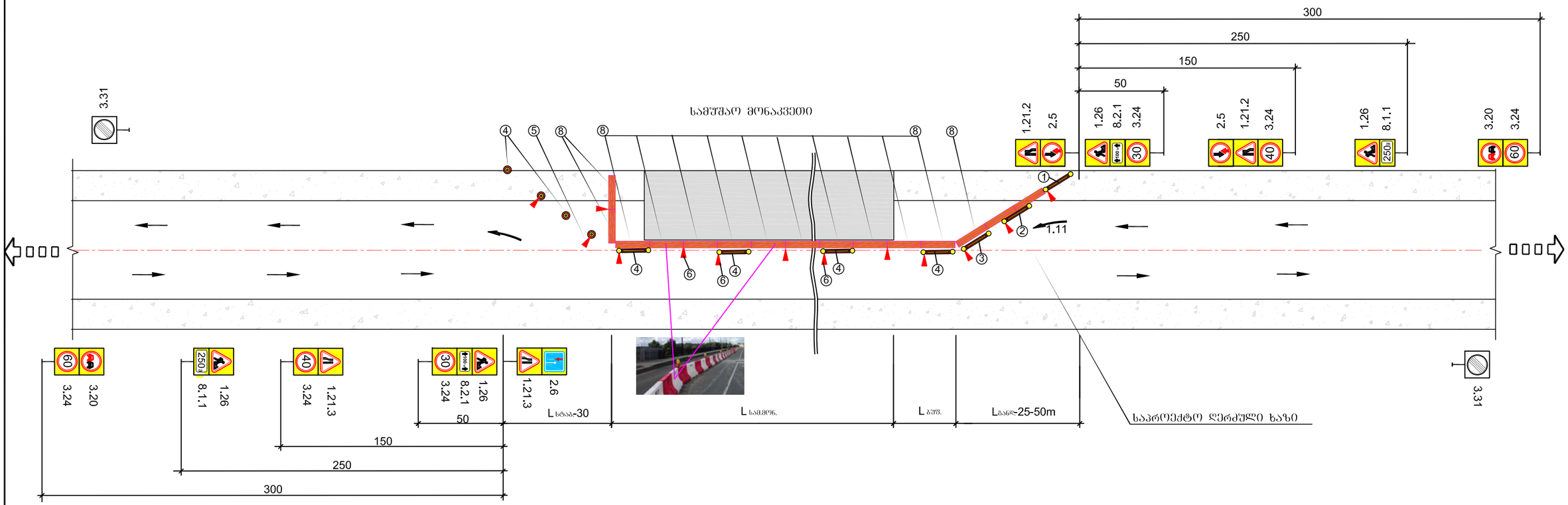

სარემონტო მონაკვეთის მაქსიმალური სიგრძე

მოძრაობის ინტენსივობა ავტ./სთ.	სარემონტო მონაკვეთის სიგრძე S მ
100	350
200	150
300	80
400	50
500	30

შენიშვნა

1. მოძრაობის რეგულირების წინამდებარე გეგმა არის კონტრაქტორისათვის მხოლოდ სარეკომენდაციო, მოძრაობის მართვის დეტალური გეგმა სხვადასხვა შემთხვევებისათვის უნდა შეიმუშაოს კონტრაქტორმა და წარუდგინოს ინჟინერს შესათანხმებლად. სქემა დამუშავებულია BCH 37-84 -ის მიხედვით.
2. სიჩქარის შეზღუდვა უნდა მოხდეს შესაბამის გზის მონაკვეთზე დასაშვები მაქსიმალური სიჩქარის მიხედვით (საფეხურებად ბიჯით არა უმეტესი 20 კმ/სთ.)
3. სამუშაო მონაკვეთის სიგრძე უნდა აირჩიოს მშენებელმა და ეს მნიშვნელობა მიაწეროს საგზაო ნიშანზე (8.2.1).
4. ყველა დროებითი საგზაო ნიშანი და სხვა ტექნიკური საშუალებები რომელიც უზრუნველყოფს მოძრაობის ორგანიზაციას,რაც დაკავშირებულია სამშენებლო სამუშაოების წარმოებასთან, სამუშაოების დამთავრებისთანავე საჭიროებს დაუყონებლივ აღებას.

საგზაო საპროექტო ცენტრი			შიდასახელმწიფოებრივი მნიშვნელობის ქუთაისი (წყალტუბოს გადასახვევი) - წყალტუბო-ცაგერი-ლენტეხი-ლასდილის საავტომობილო გზის კმ 113 - კმ 125 მონაკვეთის სარეაბილიტაციო სამუშაოები	
პრ.მთ.ინჟ.				
შეადგინა			საგზაო სამუშაოების ჩასატარებლად მოძრაობის რეგულირების სქემა	ნახ.№47-1
შეამოწმა				2016 წ.

ТЕХНОЛОГИЧЕСКАЯ КАРТА

Схема расстановки дорожных знаков при ремонте дорожного покрытия

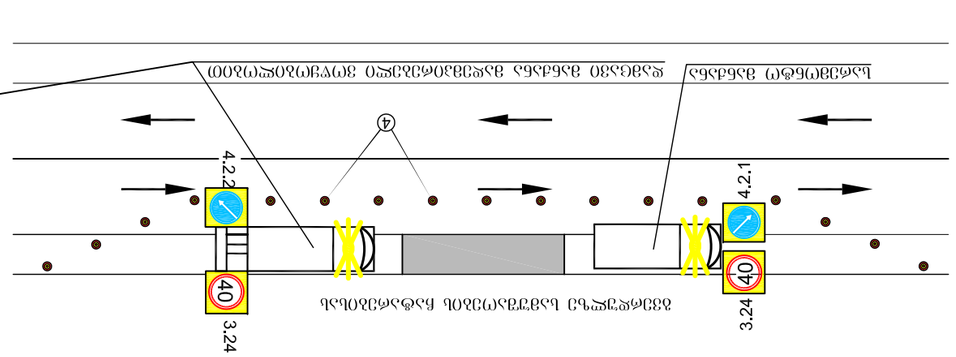

Схема расстановки дорожных знаков при ремонте дорожного покрытия

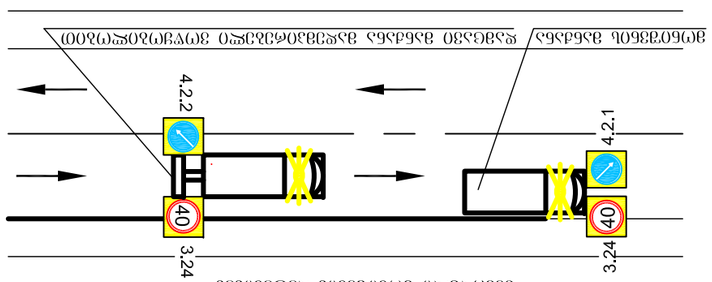

Схема расстановки дорожных знаков при ремонте дорожного покрытия

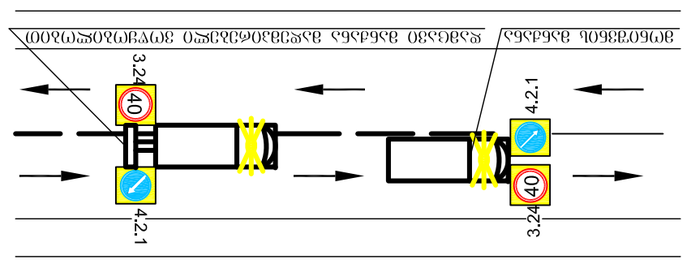

Схема расстановки дорожных знаков при ремонте дорожного покрытия

Ведомость дорожных знаков

Марка знака	Наименование знака	Размеры знака, мм	Количество знаков, шт.
1.23	Дикие животные	1250	6
3.20	Обгон запрещен	1250	6
3.24	Ограничение максимальной скорости	1250	6
4.2.1	Объезд препятствия справа	1350	4
4.2.2	Объезд препятствия слева	1350	4
8.22.2	Место работы дорожной техники	1350×2200	2

Ведомость технических средств организации дорожного движения

Марка	Наименование	Размеры, мм	Количество, шт.
1	Знак дорожный на стойке	1350	4
2	Знак дорожный на стойке	1350	4
3	Знак дорожный на стойке	1350	4
4	Знак дорожный на стойке	1350	4
5	Знак дорожный на стойке	1350	4
6	Вышка-фонарь		6
7	Ограждение дорожное	1800×1200	4
8	Конус дорожный	750	6
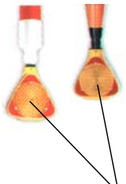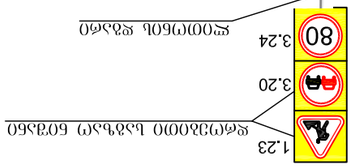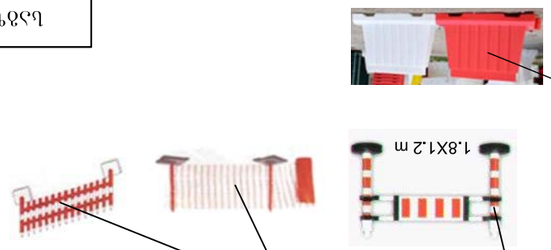
Ведомость дорожных знаков