პ რ ო ე ქ ტ ი

სოფელ მაშავერას სკოლის შენობაზე საპირფარეშოს მიშენება

დამკვეთი: დმანისის მუნიციპალიტეტის მერია

შემსრულებელი: შ.პ.ს. „თამარი"

დირექტორი: რ. კუკულაძე

მისამართი: ქ. ბათუმი მამია კომახიძის №108

ორთო-ფოტო

დირექტორი		რ. კუკულაძე	დამკვეთი: დმანისის მუნიციპალიტეტის მერია	შპს „თამარი"		
არქიტექტორი		ა. ბერიძე	ხოფელ მაშავერას სკოლის შენობაზე საიერფარეშის მიშენება	დაკვ.		
შესრულა		ა. ბერიძე		სტადია	ფურც.	ფურცლები
			ორთო-ფოტო	პრ.		

სსიპ - დმანისის მუნიციპალიტეტის სოფელ
მაშავერას საჯარო სკოლა

პირველი სართულის გეგმა

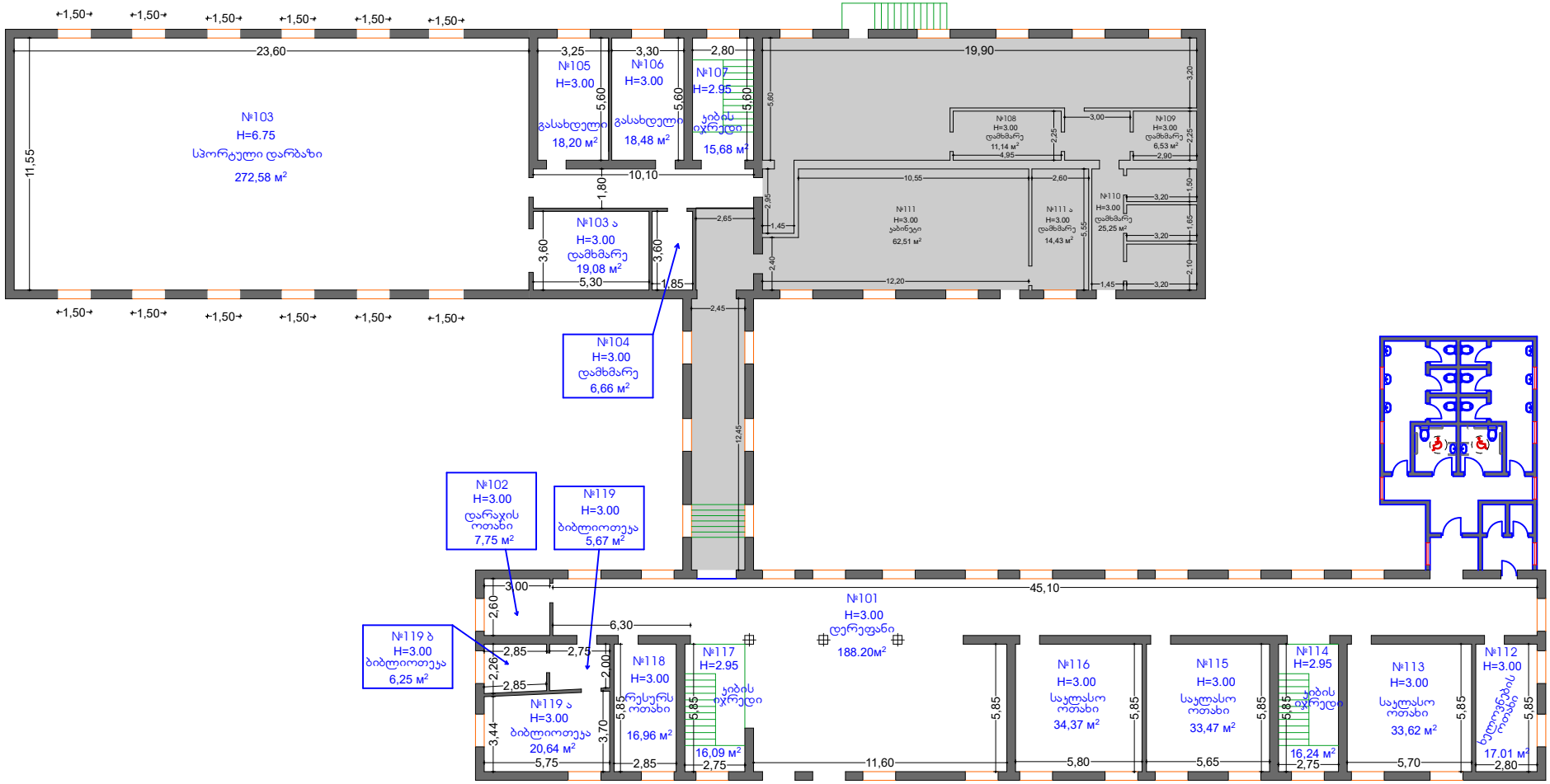

დირექტორი		რ. კუკულაძე	დამკვეთი: დმანისის მუნიციპალიტეტის მერია	შპს „თამარი"		
არქიტექტორი		ა. ბერიძე	სოფელ მაშავერას სკოლის შენობაზე საპირფარეშოს მოშენება	დაკვ.		
შესრულა		ა. ბერიძე		სტადია	ფურც.	ფურცლები
			პირველი სართულის გეგმა მ. 1:200	პრ.		

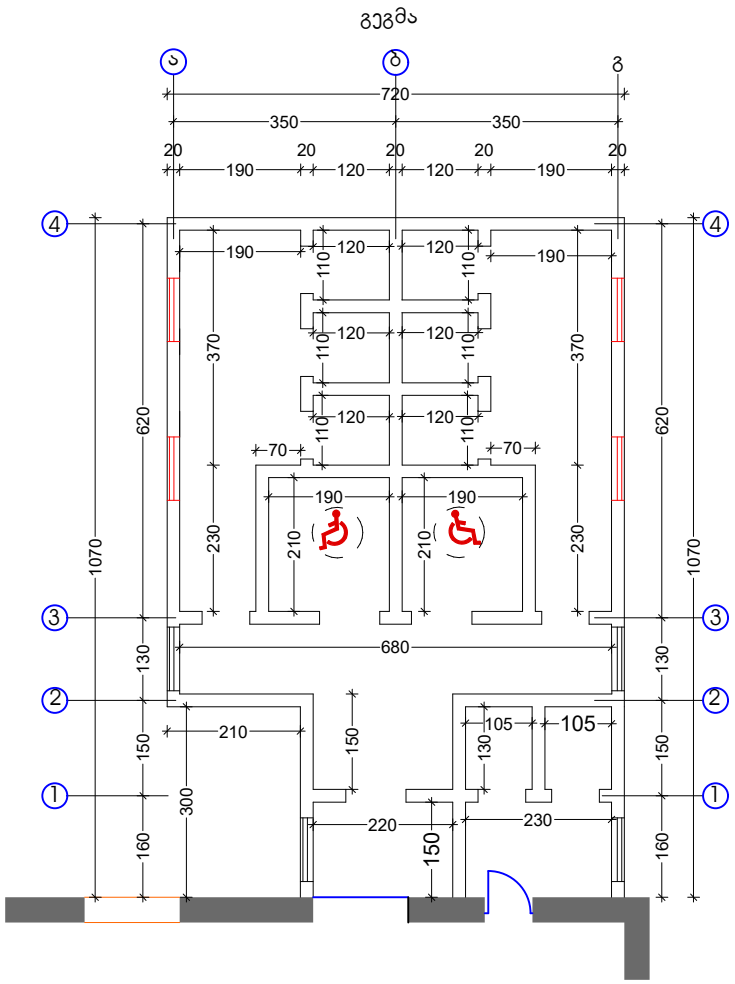

სამუშაოთა მოცულობა ჯედლის წყობაზე

საჯედლე წვრილი ბლოკი 40*20*20სმ.	=1912ც.
შიდა ჯედლების ლესვა	=158.70ჯვმ.
შიდა ჯედლებზე ჯერამიჯული ფილა	=158.70ჯვმ.

დირექტორი		რ. კუკულაძე	დამკვეთი: დმანისის მუნიციპალიტეტის მერია	შპს „თამარი"		
არქიტექტორი		ა. ბერიძე	ხოფელ მაშავერას სკოლის შენობაზე საპირფარეშოს მოშენება	დაკვ.		
შესრულა		ა. ბერიძე		სტადია	ფურც.	ფურცლები
			საფირფიტეშოს გეგმა მ. 1:100	პრ.		

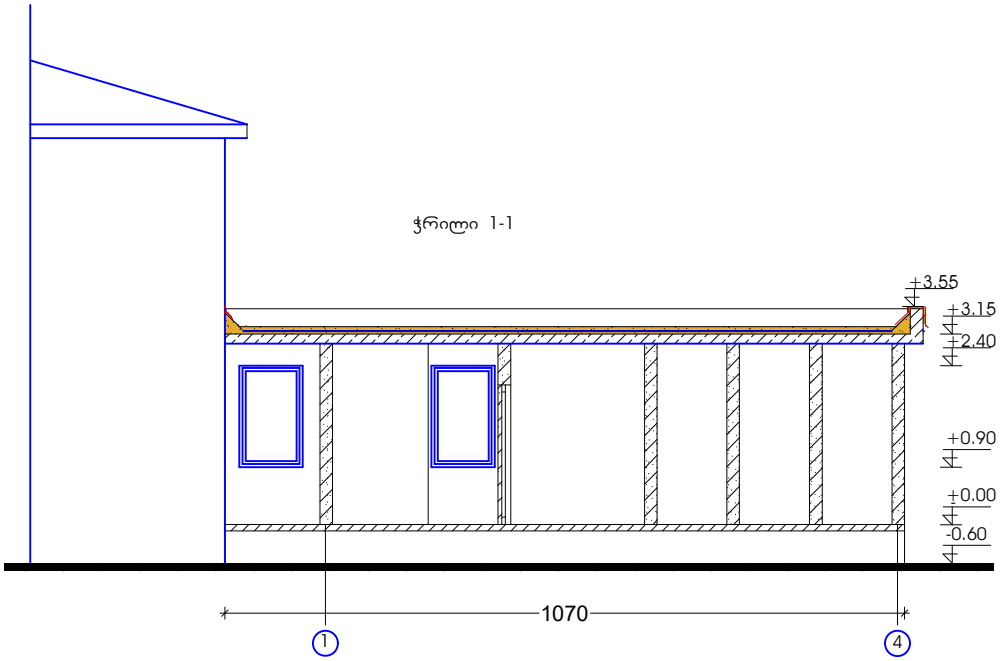

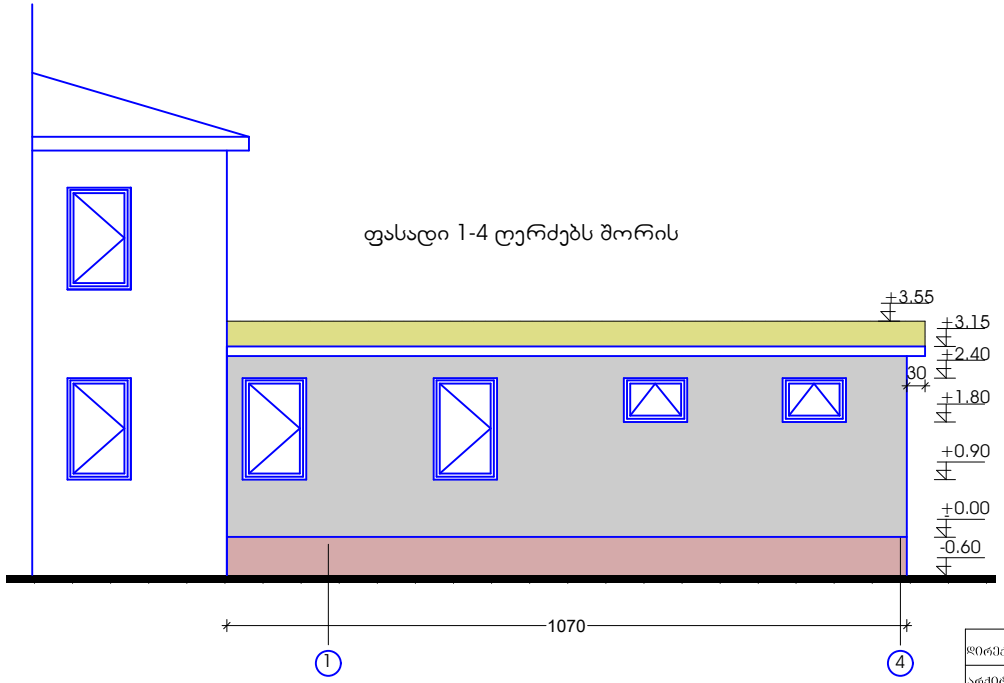

დირექტორი		რ. კუკულაძე	დამკვეთი: დმანისის მუნიციპალიტეტის მერია	შპს „თამარი"		
არქიტექტორი		ა. ბერიძე	ხოფელ მაშავერას სკოლის შენობაზე საიერფარეშის მიშენება	დაკვ.		
შესრულა		ა. ბერიძე		ხტადია	ფურც.	ფურცლები
			ჭრილი, ფასადი მ. 1:100	პრ.		

იატაკის გეგმა

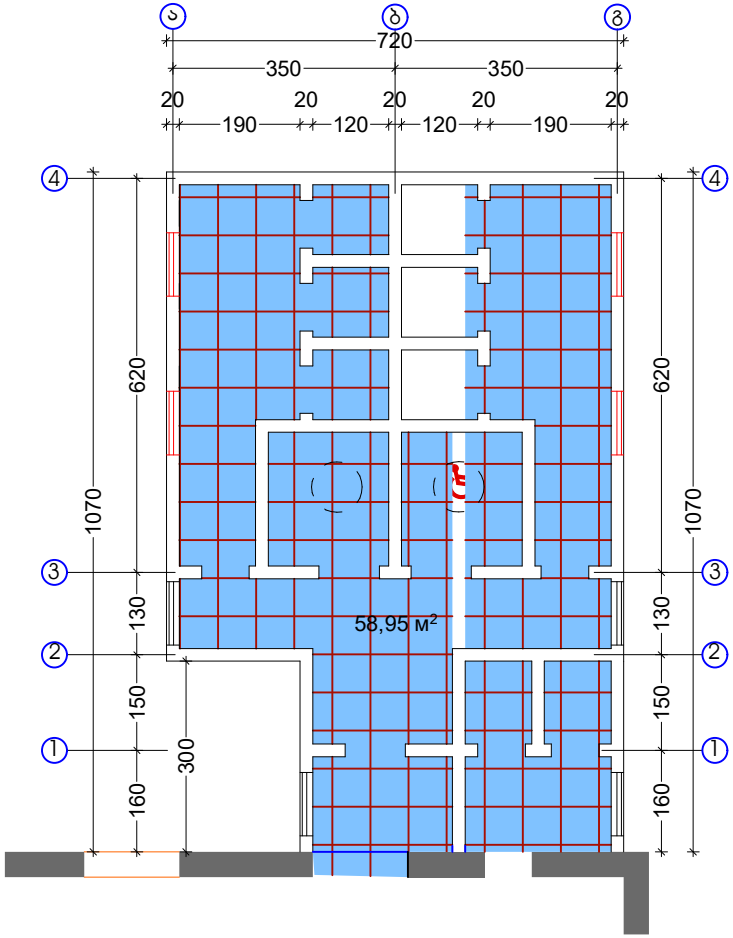

ჯერ. ფილა იატაკზე -58.95ჯვმ.

დირექტორი		რ. კუკულაძე	დამკვეთი: დმანისის მუნიციპალიტეტის მერია	შპს „თამარი"		
არქიტექტორი		ა. ბერიძე	სოფელ მაშავერას სკოლის შენობაზე საპირფარეშოს მოძენება	დაკვ.		
შესრულა		ა. ბერიძე		სტადია	ფურც.	ფურცლები
			იატაკის მოწყობის გეგმა მ. 1:100	პრ.		

ჭერის გეგმა

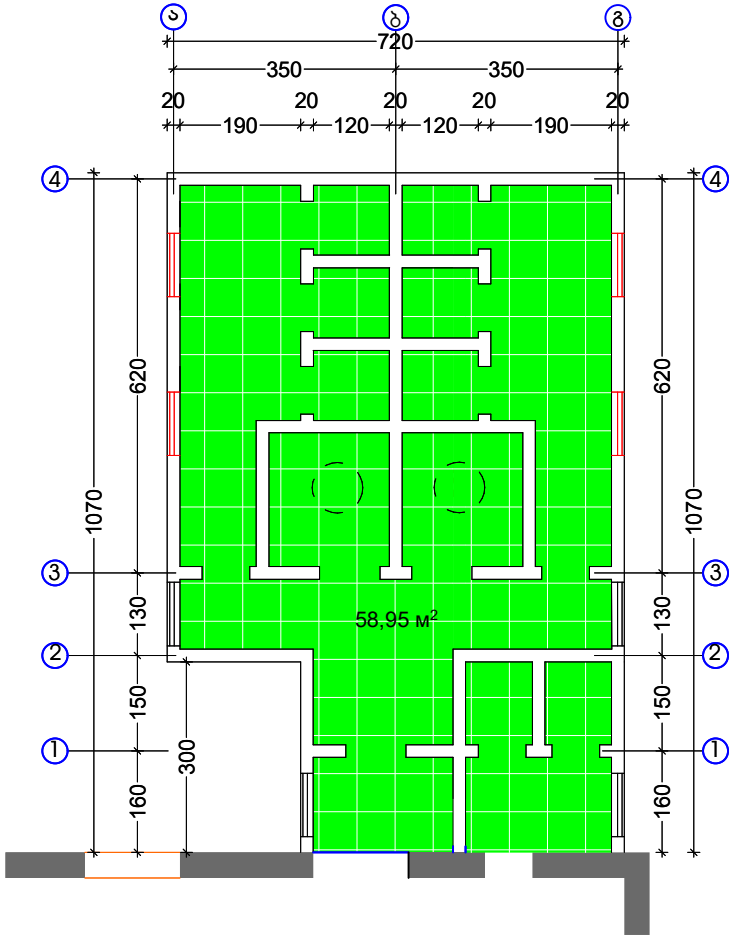

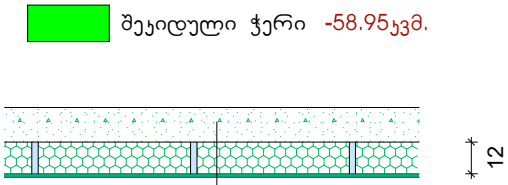

შეკიდული ჭერი -58.95კვმ.

რკ. ბეტ. ფილა
ქვაბამბა -10სმ.
შეკიდული ჭერი ლით, მიმართველით

დირექტორი		რ. კუკულაძე	დამკვეთი: დმანისის მუნიციპალიტეტის მერია	შპს „თამარი"		
არქიტექტორი		ა. ბერიძე	ხოფელ მაშავერას სკოლის შენობაზე საპირფარეშოს მოშენება	დაკვ.		
შესრულა		ა. ბერიძე		სტადია	ფურც.	ფურცლები
			ჭერის მოწყობის გეგმა მ. 1:100	პრ.		

კარ-ფანჯრების გეგმა

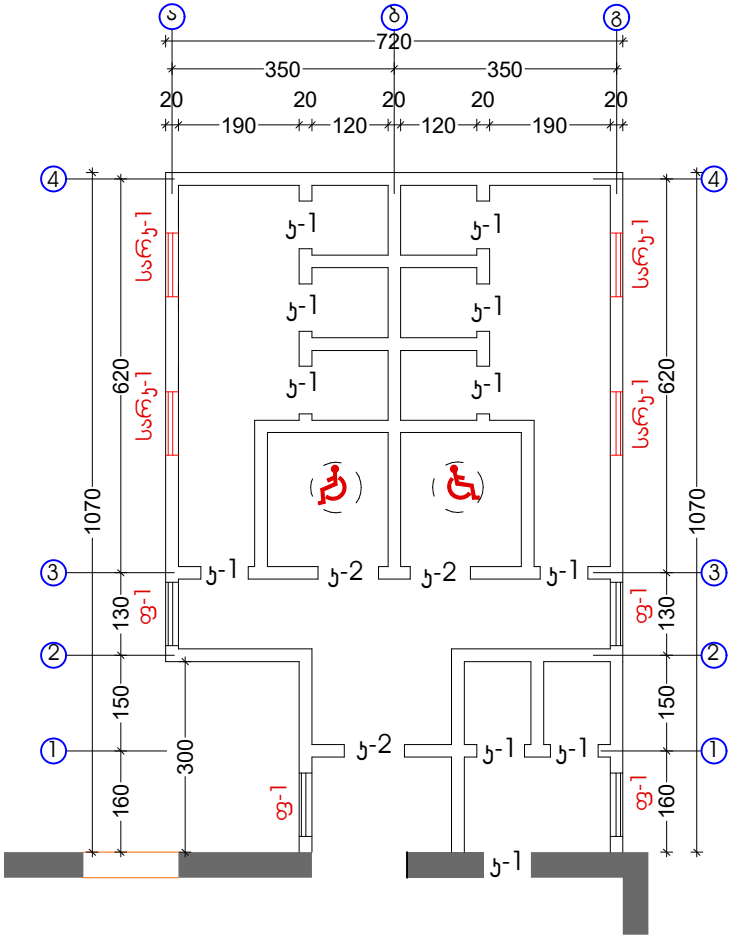

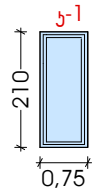

11ც/17.33 კვმ.

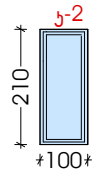

3.ც/6.30 კვმ.

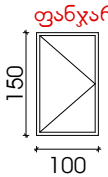

4.ც/6.00 კვმ.

4.ც/2.40 კვმ.

დირექტორი		რ. კუკულაძე	დამკვეთი: დმანისის მუნიციპალიტეტის მერია	შპს „თამარი"		
არქიტექტორი		ა. ბერიძე	ხოფელ მაშავერას სკოლის შენობაზე საპირფარეშოს მოშენება	დაკვ.		
შესრულა		ა. ბერიძე		სტადია	ფურც.	ფურცლები
			კარ-ფანჯრის მოწყობის გეგმა მ. 1:100	პრ.		

საძირკვლის გეგმა

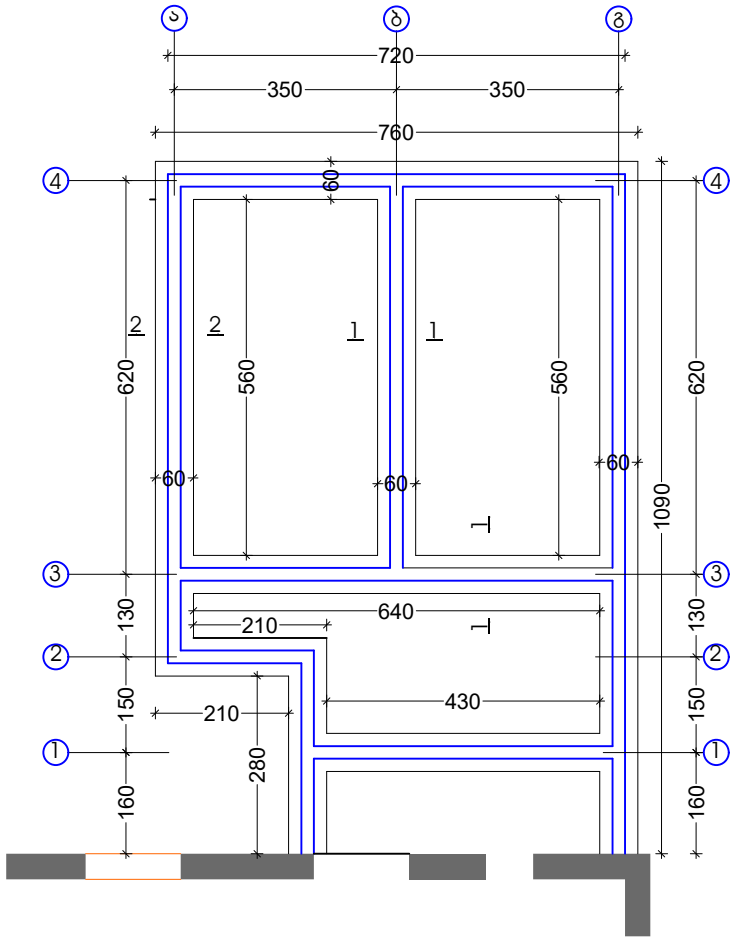

ჭრილი 1-1

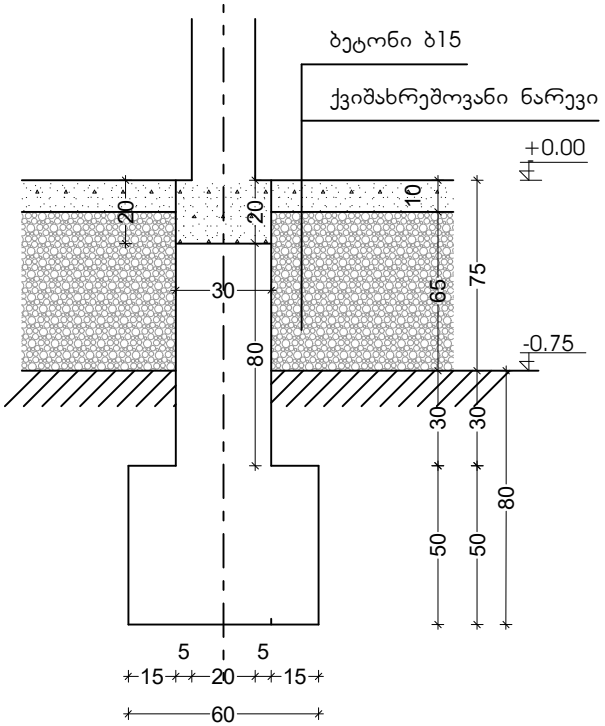

ჭრილი 2-2

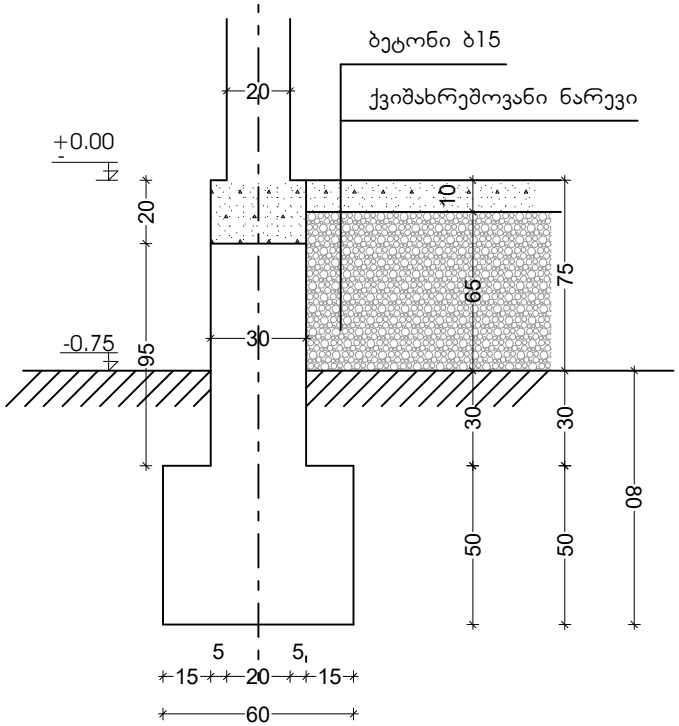

სამუშაოთა მოცულობა საძირკველზე და ზეძირკ.

გრუნტის ამოღება	=22.42კუბმ.
ბეტონი ბ15 ლენტურ საძირკველში	=27.17კუბმ.
ქვიშახრეშ. ნარევი ზეძირკველში	=43.00კუბმ.
ბეტონის ფილა ბ15 სისქით 10სმ.	=6.20კუბმ.

დირექტორი		რ. კუკულაძე	დამკვეთი: დმანისის მუნიციპალიტეტის მერია	შპს „თამარი"		
არქიტექტორი		ა. ბერიძე	სოფელ მაშავერას სკოლის შენობაზე საპირფარეშოს მიშენება	დაკვ.		
შესრულა		ა. ბერიძე		სტადია	ფურც.	ფურცლები
			საძირკვლის მოწყობის გეგმა მ. 1:100	პრ.		

სარტყელი -0.00 ნიშ.

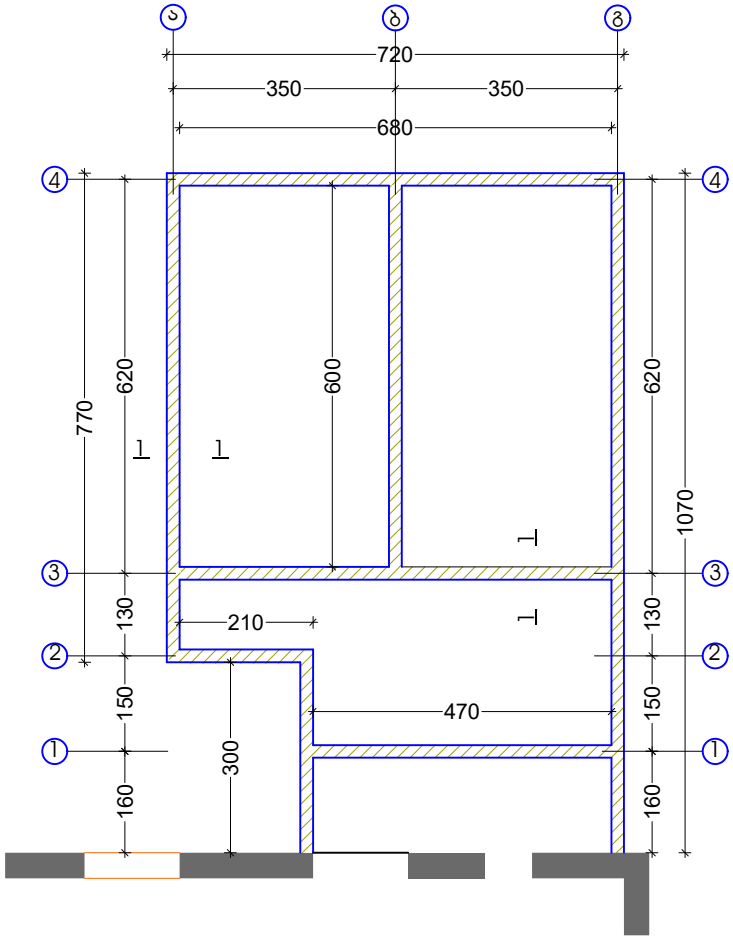

ჭრილი1-1

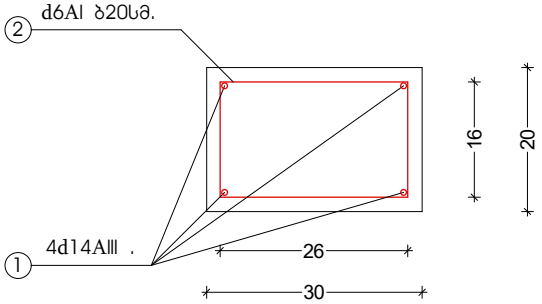

სპეციფიკაცია არმატურაზე სარტყელში

ელემ. დან.	N	ესკიზი	D მმ-ში	სიგრძე მ-ში	რაოდ. ც-ში	საერთო რაოდ. მ-ში	წონა კგ. A-I	A-III	ბეტონი.
სარტყელი 26.05მ.	1	47800	14ა3	47.80	4	191.20		244.74	ბ20
	2	260 160	6ა3	1.00	239	239.00		52.60	2.71 კბმ.
						297.34			2.71 კბმ.

დირექტორი		რ. კუკულაძე	დამკვეთი: დმანისის მუნიციპალიტეტის მერია	შპს „თამარი"		
არქიტექტორი		ა. ბერიძე	სოფელ მაშავერას სკოლის შენობაზე საპირფარეშოს მიშენება	დაკვ.		
შესრულა		ა. ბერიძე		სტადია	ფურც.	ფურცლები
			სარტყლის გეგმა ±0.00 ნიშნულზე მ. 1:100	პრ.		

სვეტების გეგმა 0.00 ნიშ.

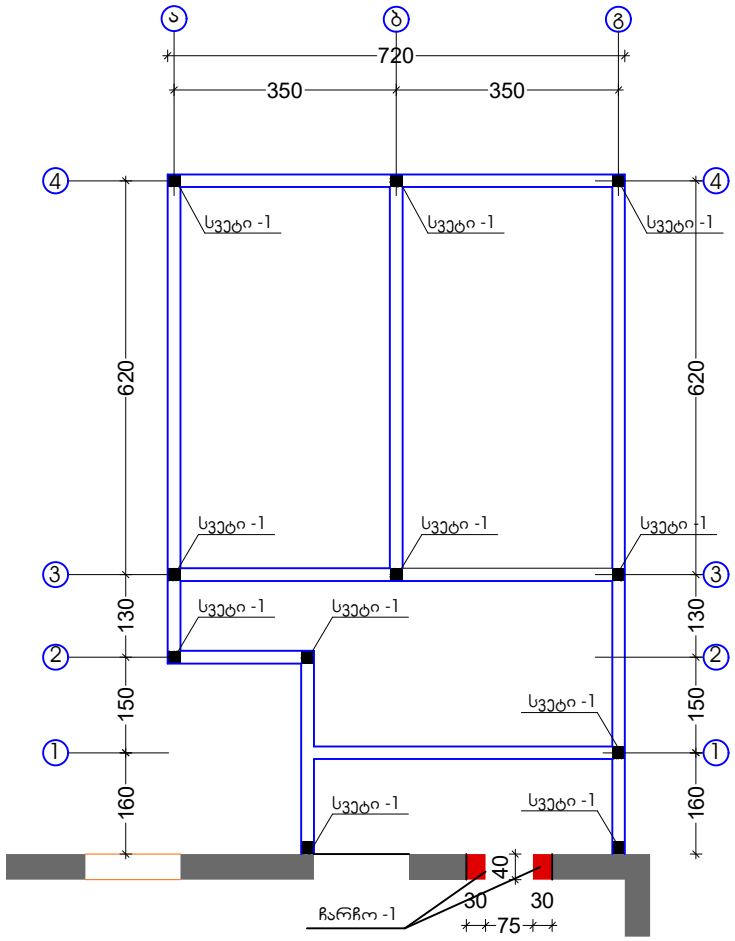

სვეტი -1=11ც.

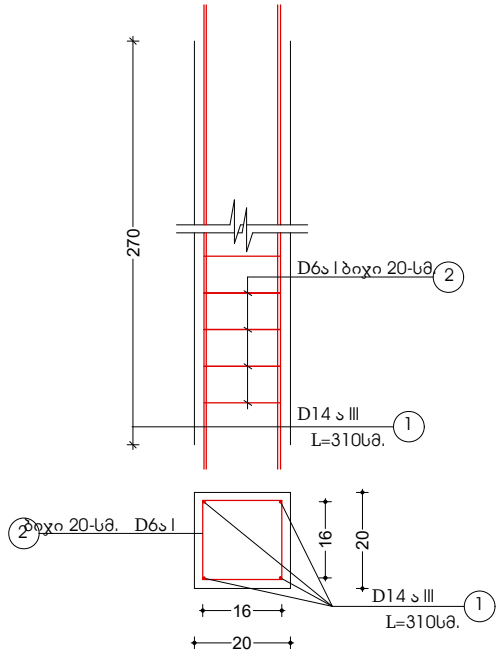

სპეციფიკაცია არმატურაზე სვეტში

ელემ. დასახ.	N	ესკიზი	D მმ-ში	სიგრძე მ-ში	რაოდ. ც-ში	საერთო რაოდ. მ-ში	წონა კგ. A-I	A-III	ბეტონი.
სვეტი-11ც.	1	3100	14ა3	3.10	44	136.40		174.60	ბ20 1.17კბმ.
	2	70 160 160	6ა3	0.78	171	133.40		29.40	

204.00 1.17კბმ.

დირექტორი		რ. კუკულაძე	დამკვეთი: დმანისის მუნიციპალიტეტის მერია	შპს „თამარი"		
არქიტექტორი		ა. ბერიძე	სოფელ მაშავერას სკოლის შენობაზე საპირფარეშოს მიშენება	დაკვ.		
შესრულა		ა. ბერიძე		სტადია	ფურც.	ფურცლები
			სვეტების ბეგმა ±0.00 ნიშნულზე მ. 1:100	პრ.		

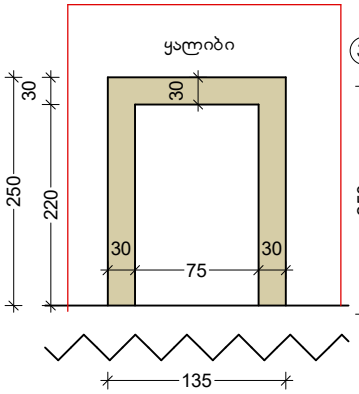

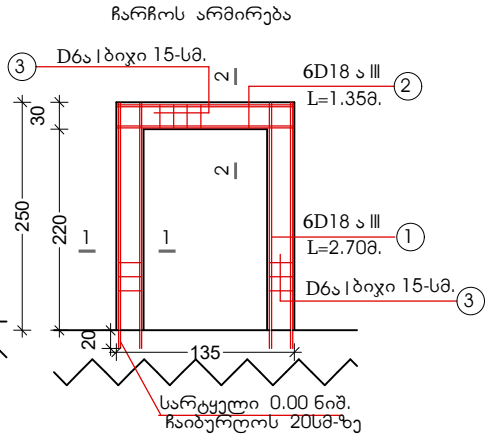

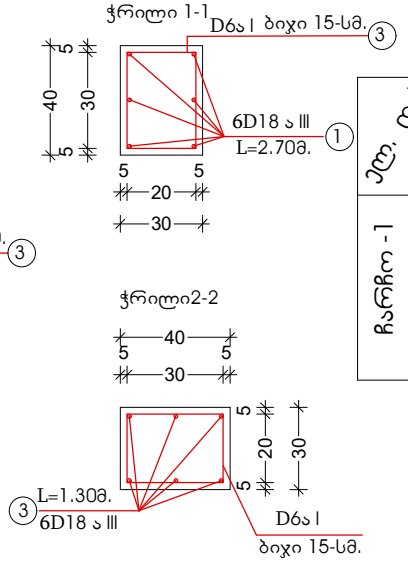

სპეციფიკაცია არმატურაზე ჩარჩოში

ელემ. დასახ.	N	ესკიზი	D მმ-ში	სიგრძე მ-ში	რაოდ. ც-ში	საერთო რაოდ. მ-ში	წონა კგ. A-I	A-III	ბეტონი.
ჩარჩო -1	1	2700	18ა3	2.70	12	32.40		64.80	ბ20
	2	1300	18ა3	1.30	6	7.8		15.60	
	3	70 / 200 / 300	6ა3	1.14	42	48.00		10.53	0.70კბმ.
								90.93	0.70კბმ.

დირექტორი		რ. კუკულაძე	დამკვეთი: დმანისის მუნიციპალიტეტის მერია		შპს „თამარი"		
არქიტექტორი		ა. ბერიძე	ხოფელ მაშავერას სკოლის შენობაზე საიერფარეშის მიშენება		დაკვ.		
შესრულა		ა. ბერიძე			სტადია	ფურც.	ფურცლები
			ჩარჩოს არმირება		პრ.		

ზოუდარი.

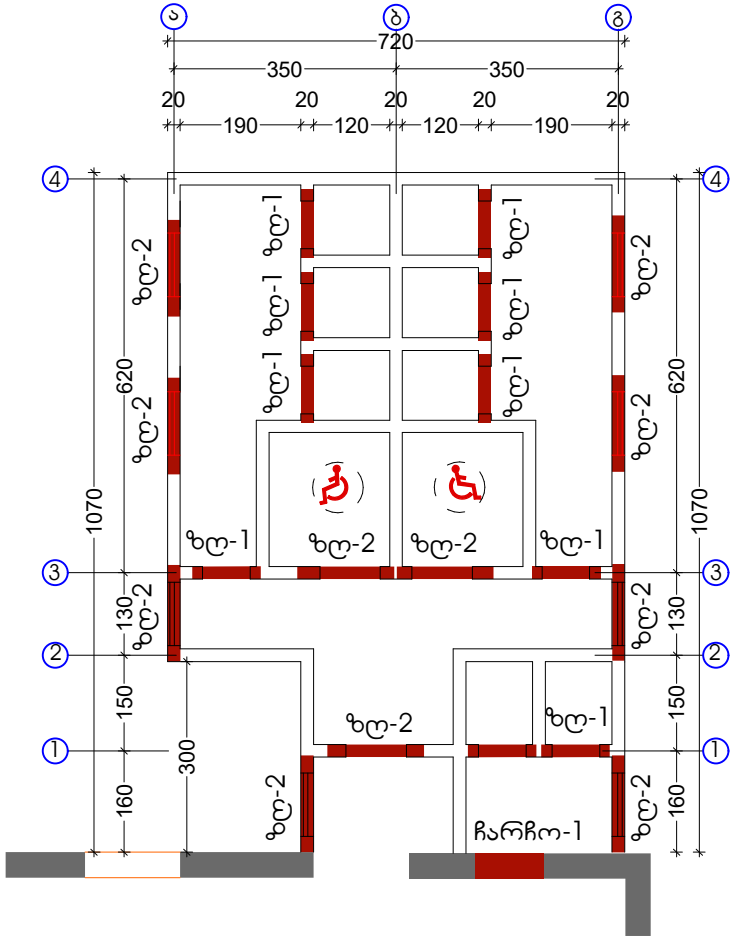

სპეციფიკაცია არმატურაზე ზოუდარში

ელ. დას.	N	ესკიზი	D მმ-ში	სიგრძე მ-ში	რაოდ. ც-ში	საერთო რაოდ. მ-ში	წონა კგ. A-I	A-III	ბეტ.
ზოუდ. 1=11ც.	1	1250	14ა3	1.25	44	55.00		70.4	ბ20
	2	160 / 110	6ა1	0.60	69	41.40	9.10		0.55კბმ.
ზოუდ. 2=11ც.	1	1450	14ა3	1.45	44	63.80		81.7	ბ20
	2	160 / 110	6ა1	0.60	80	48.00	10.60		0.64კბმ.
							19.70	152.1	1.14კბმ.

ზოუდარი-1 =6ც.

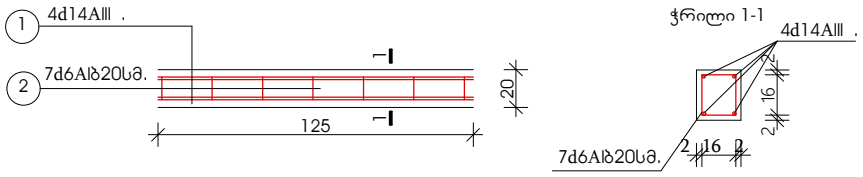

ზოუდარი-2 =2ც.

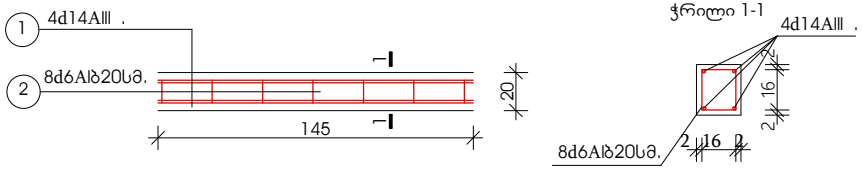

დირექტორი		რ. კუკულაძე	დამკვეთი: ფმანისის მუნიციპალიტეტის მერია	შპს „თამარი"		
არქიტექტორი		ა. ბერიძე	სოფელ მაშავერას სკოლის შენობაზე საპირფარეშოს მოშენება	დაკვ.		
შესრულა		ა. ბერიძე		სტადია	ფურც.	ფურცლები
			ზოუდარების მოწყობის გეგმა მ. 1:100	პრ.		

რკ. ბეტ. ფილა +3.00 ნიშ.

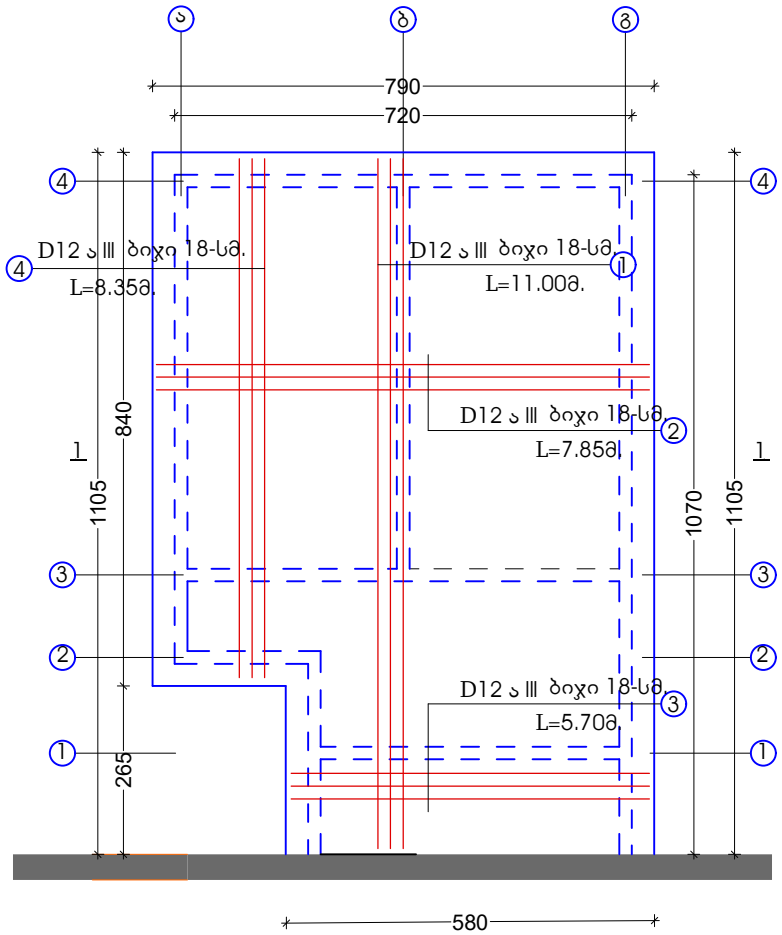

ჭრილი 1-1

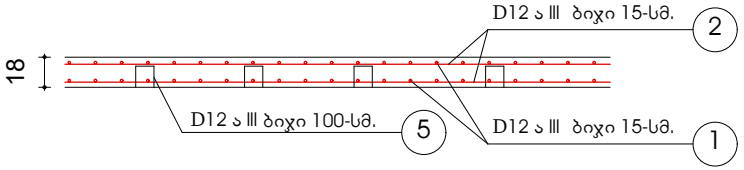

სპეციფიკაცია არმატურაზე სვეტში

ელ. დასახ.	N	ესკიზი	D მმ-ში	სიგრძე მ-ში	რაოდ. ც-ში	საერთო რაოდ. მ-ში	წონა კგ. A-I	A-III	ბეტონი.
ფილა	1	11000	10ა3	11.0	64	704.0		478.72	ბ20 14.71 კბმ.
	2	7850	10ა3	7.85	90	706.5		480.42	
	3	5700	10ა3	5.70	30	182.4		124.03	
	4	8350	10ა3	8.25	28	234.0		159.12	
	5	150 150 150	10ა3	0.75	80	60		40.80	

1283.09 კგ. 14.71 კბმ.

დირექტორი		რ. კუკულაძე	დამკვეთი: დმანისის მუნიციპალიტეტის მერია	შპს „თამარი"		
არქიტექტორი		ა. ბერიძე	ხოფელ მაშავერას სკოლის შენობაზე საპირფარეშოს მიშენება	დაკვ.		
შესრულა		ა. ბერიძე		სტადია	ფურც.	ფურცლები
			რკ. ბეტონის ფილის მოწყობა +3.00 ნიშნულზე მ. 1:100	პრ.		

ბეტ. პარაპეტი +3.15 ნიშ.

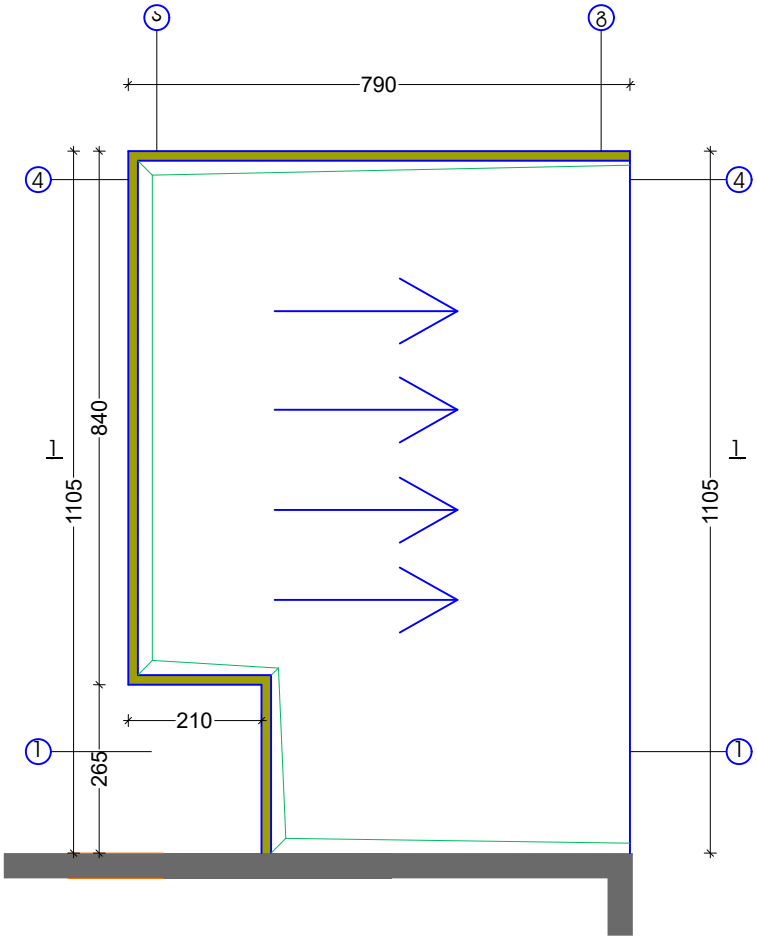

ჭრილი 1-1

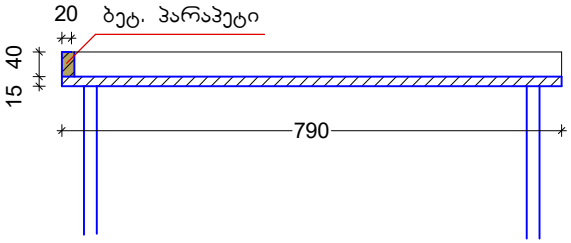

რბილი სახურავის მოწყობა

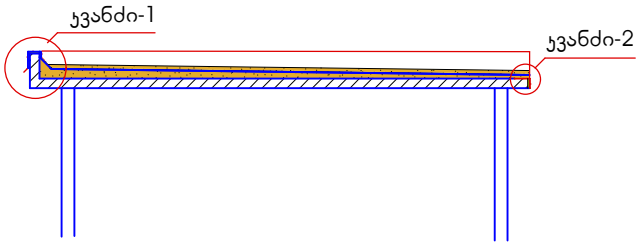

სამუშაოთა მოცულობა
პარაპეტისა და სახურავის მოწყობაზე

პარაპეტი ბეტონის ბლოკ.	-119ც./1.90კბმ.
ბიტულინი -2ფენა	-175.70კვმ.
ცემენტის მჭიმი -5სმ.	-81.84კვმ
ფიცარი -30მმ.	-0.38კბმ.
ლით. ფერ. ფურც. -0.05მმ.	-26.25კვმ.

კვანძი-1

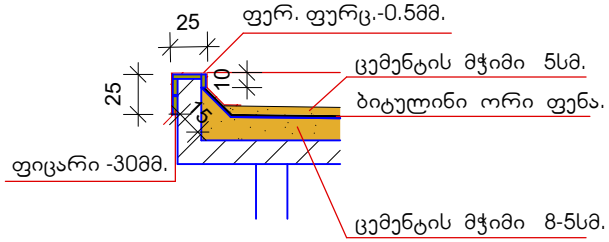

კვანძი-2

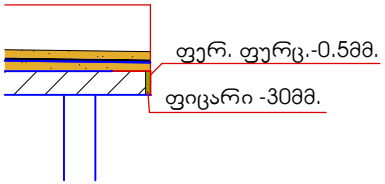

დირექტორი		რ. კუკულაძე	დამკვეთი: დმანისის მუნიციპალიტეტის მერია	შპს „თამარი"		
არქიტექტორი		ა. ბერიძე	ხოფელ მაშავერას სკოლის შენობაზე საიერფარეშის მიშენება	დაკვ.		
შესრულა		ა. ბერიძე		სტადია	ფურც.	ფურცლები
			ბეტონის პარაპეტის მოწყობა +3.15 ნიშნულზე მ. 1:100	პრ.		

შიდა წყალმომარაგება

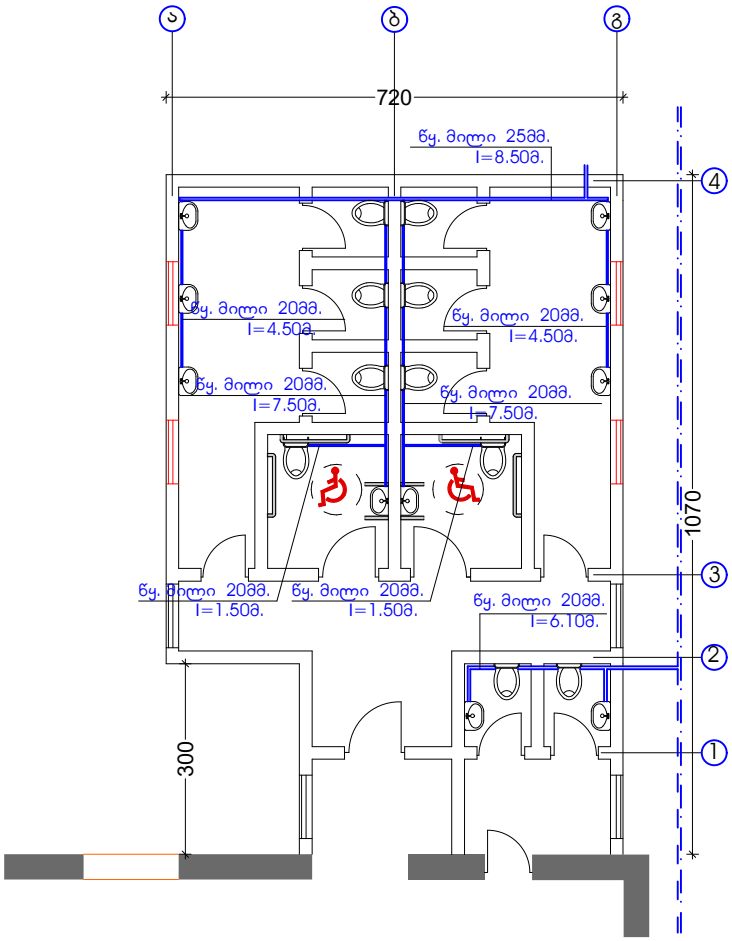

სამუშაოთა მოცულობა წყალმომარაგების მოწყობაზე

1.მილი წყლის. პლ. დ25მმ.	-8.50მ.
2.მილი წყლის. პლ. დ20მმ.	-33.30მ.
3.ხელსაბანი ნიჟარა კომპლ.	-8ც.
4.ხელსაბანი ნიჟარა შშმ კომპლ.	-2ც.
5.წყლის ონკანი	-10ც.
6.ფითინგი 25მმ.	-12ც.
6.ფითინგი 20მმ.	-76ც.
7.ვენტილი 25მმ.	-1ც.
8.ვენტილი 20მმ.	-10ც.

დირექტორი		რ. კუკულაძე	დამკვეთი: დმანისის მუნიციპალიტეტის მერია	შპს „თამარი"		
არქიტექტორი		ა. ბერიძე	ხოფელ მაშავერას სკოლის შენობაზე საპირფარეშოს მიშენება	დაკვ.		
შესრულა		ა. ბერიძე		სტადია	ფურც.	ფურცლები
			შიდა წყალმომარაგების მოწყობის გეგმა მ. 1:100	პრ.		

შიდა კანალიზაცია

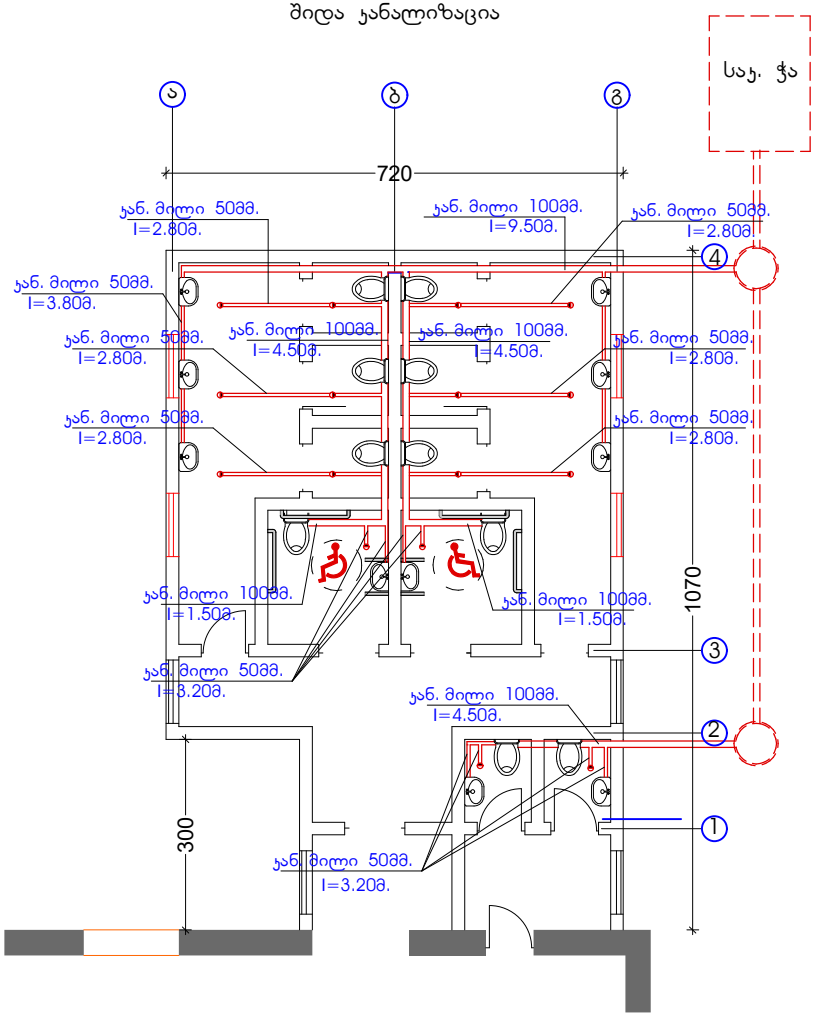

სამუშაოთა მოცულობა კანალიზაციის მოწყობაზე

1.მილი კანალიზ. დ100მმ.	-26.00მ.
2.მილი კანალიზ. დ 50მმ.	-30.80მ.
3.უნიტაზი კომპლ.	-8ც.
4.უნიტაზი კომპლ. შშმ	-2ც.
5.ტრაპი 50მმ.	-16ც.
6.ფასონური ნაწილი 100მმ.	-38ც.
7.ფასონური ნაწილი 50მმ.	-58ც.

დირექტორი		რ. კუკულაძე	დამკვეთი: დმანისის მუნიციპალიტეტის მერია	შპს „თამარი"		
არქიტექტორი		ა. ბერიძე	ხოფელ მაშავერას სკოლის შენობაზე საიერფარეშის მიშენება	დაკვ.		
შესრულა		ა. ბერიძე		სტადია	ფურც.	ფურცლები
			შიდა კანალიზაციის მოწყობის გეგმა მ. 1:100	პრ.		

შიდა ელმომარაგება

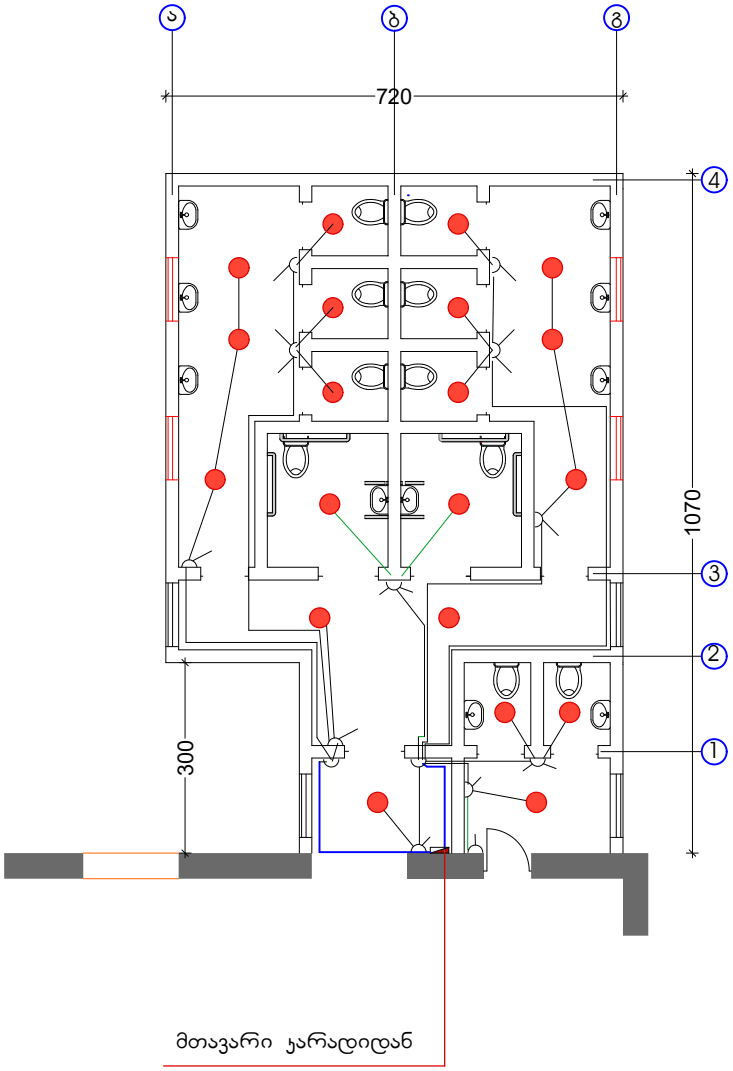

სამუშაოთა მოცულობა ელმომარაგებაზე.

1.ელ. ფარი	-1ც
2.ელსად. 3*6+1*4	-38.25მ
3.ელსად. 3*4 მმ	-7.25მ
4.ელსად. 3*2.5მმ	-3.75 მ.
5.ელსად. 2*2.5მმ	-95.50 მ.
6.გამანაწილებელი	-2 ც.
7.ჩამრთველი ერთ ჯონტაქ.	-7 ც.
8.ჩამრთველი ორ ჯონტაქ.	-4 ც.
9.როზეტი	-1ც.
10.სანათი გერმეტული	-20ც.
11.ავტ. გამომრთველი 25ა	-2ც.
12.ავტ. გამომრთველი 10ა	-6ც.

განმარტებითი ბარათი შიდა ელმომარაგებაზე

1.საპირფარეშოს ელ. მომარაგება ჩართულია მთავარ ელ. ჯარადაში.

2.საკენტილიაციო გამწოვები ჩაირთოს ელ. ნათურასთან ერთად.

დირექტორი		რ. კუკულაძე	დამკვეთი: დმანისის მუნიციპალიტეტის მერია	შპს „თამარი"		
არქიტექტორი		ა. ბერიძე	ხოფელ მაშავერას სკოლის შენობაზე საპირფარეშოს მოშენება	დაკვ.		
შესრულა		ა. ბერიძე		სტადია	ფურც.	ფურცლები
			შიდა ელ. მომარაგების გეგმა მ. 1:100	პრ.		

ვენტილიაცია

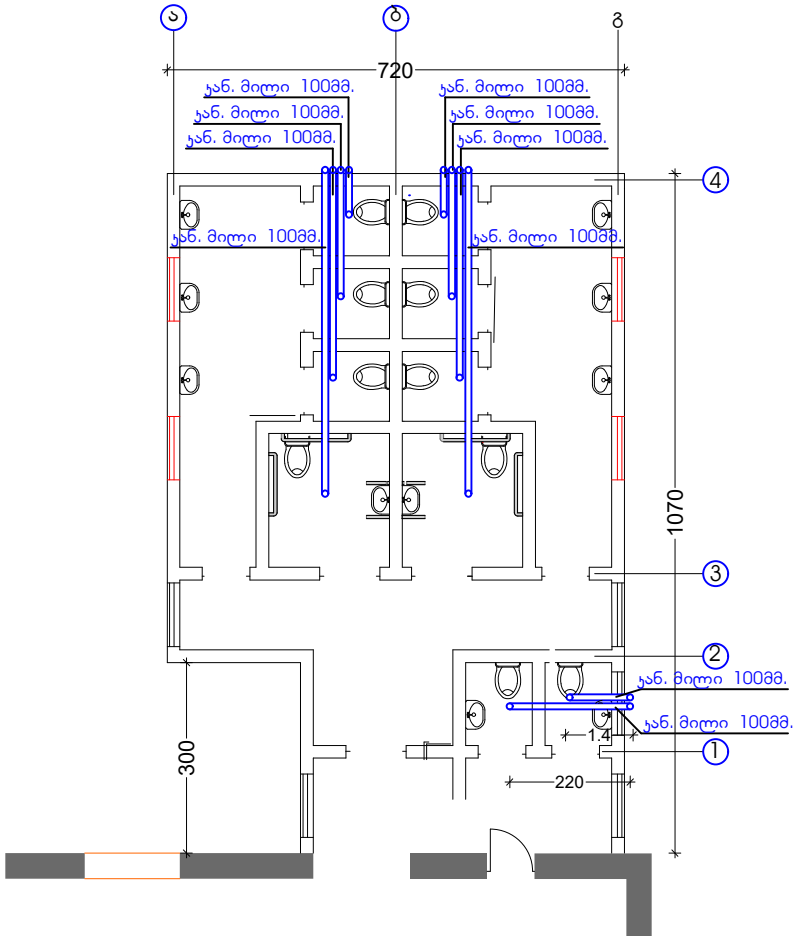

სამუშაოთა მოცულობა ვენტილიაციაზე.

1.მილი ჰლასა. 100მმ. -34.00მ.

2.მილის სამაგრი -35ც.

3.საყოფაცხოვ. გამწოვი 100მმ. -10ც.

4.ქუდის მოწყობა მილზე -10ც.

დირექტორი		რ. კუკულაძე	დამკვეთი: დმანისის მუნიციპალიტეტის მერია	შპს „თამარი"		
არქიტექტორი		ა. ბერიძე	ხოფელ მაშავერას სკოლის შენობაზე საპირფარეშოს მოძენება	დაკვ.		
შესრულა		ა. ბერიძე		სტადია	ფურც.	ფურცლები
			ვენტილაციის მოწყობის გეგმა მ. 1:100	პრ.		

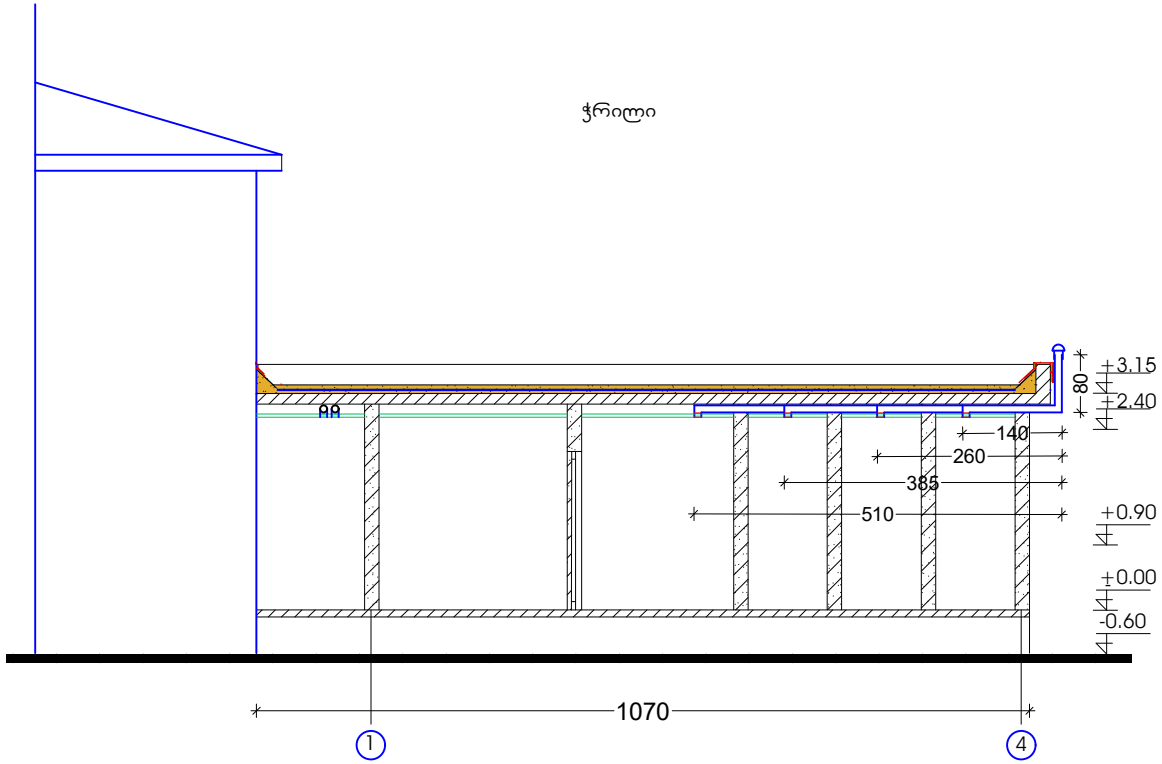

დირექტორი		რ. კუკულაძე	დამკვეთი: დმანისის მუნიციპალიტეტის მერია	შპს „თამარი"		
არქიტექტორი		ა. ბერიძე	ხოფელ მაშავერას სკოლის შენობაზე საპირფარეშოს მოძენება	დაკვ.		
შესრულა		ა. ბერიძე		სტადია	ფურც.	ფურცლები
			ჭრილი 1-1 მ. 1:100	პრ.		

გარე წყალი

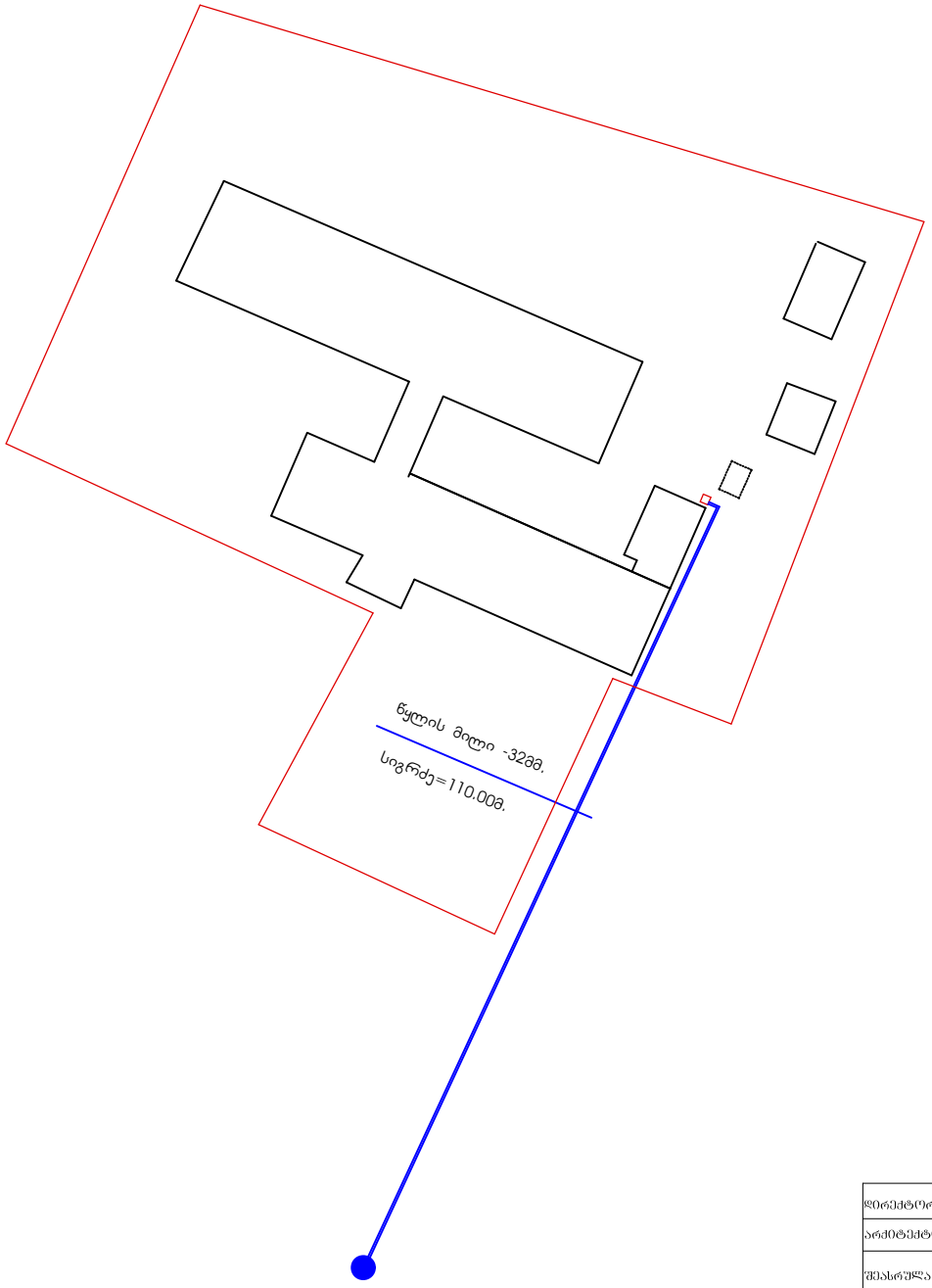

გარე წყალი

მილი ჰლას. წყლის. 32მმ	-110.00მ.
გრუნტის ამოღება	-25.56კუბმ.
ფითინგი 32მმ.	-38ც.
ვენტილი 32მმ.	-2 ც.
მინაბამბა	-4 თოფი.
სყოჩი	-8ც.
მილი გოფრ. 150მმ	-110.00მ.

ჭრილი

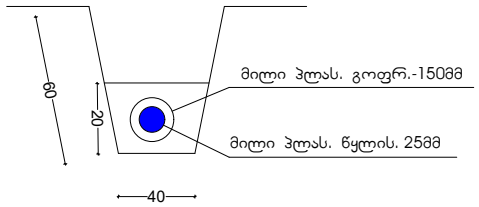

დირექტორი		რ. კუკულაძე	დამკვეთი: დმანისის მუნიციპალიტეტის მერია	შპს „თამარი"		
არქიტექტორი		ა. ბერიძე	ხოფელ მაშავერას სკოლის შენობაზე საპირფარეშოს მოშენება	დაკვ.		
შესრულა		ა. ბერიძე		სტადია	ფურც.	ფურცლები
			გარე წყალმომარაგება	პრ.		

წყლის ავზი

წყლის ავზის გეგმა

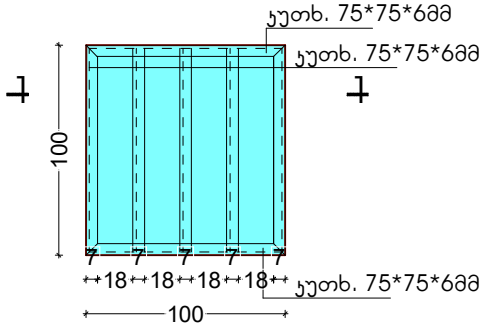

ჭრილი 1-1

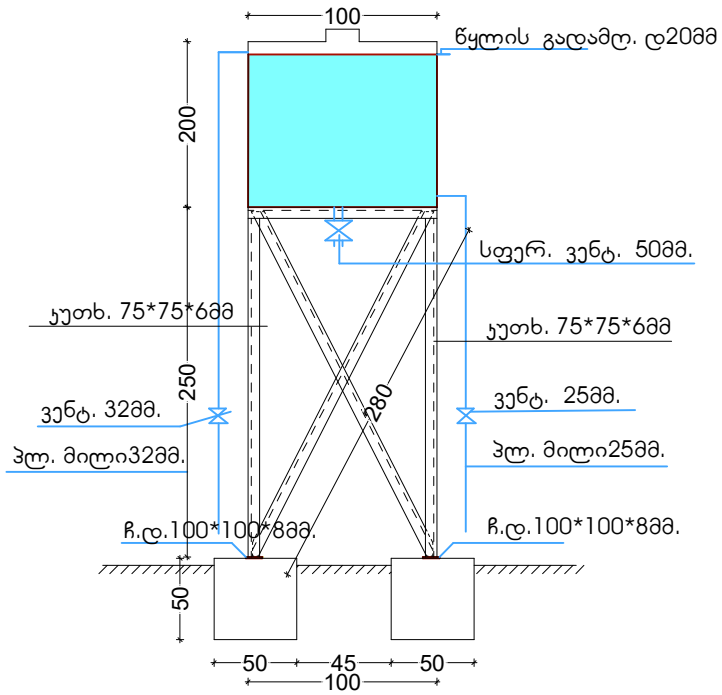

წერტ. საძირკვლის გეგმა

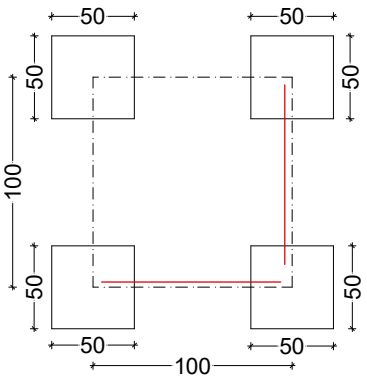

სამუშაოთა მოცულობა წყლის ავზის მოწყობაზე

გრუნტის ამოღება საძირ. მოსაწყ.	0.50კბმ.
ბეტონი ბ18.5	0.50კბმ.
ჩ.დ.100*100*8მმ.	4ც.
კუთხ. 75*75*6მმ	41.40მ.
ავზი წყლის 2000ლ.	1ც.
მილი წყლის 25მმ.	5.5 მ.
მილი წყლის 32მმ.	10.5 მ.
სფერ. ვენტ. 50მმ.	1ც.
ვენტ.32მმ.	1ც.
ვენტ. 25მმ.	1ც.
მინაბამბა ფოლგით-10სმ.	11.00კვმ.
დამჭერი სალტე (ზოლოვ. 0.5მმ.)	8.00კვმ.
ფურცლოვანი თუნუქი 0.5 მმ.	14.7კვმ.
ფოთინგი დ=32	6 ც.
ფოთინგი დ=25	4 ც.

ჩასადები დეტალი-4ც.

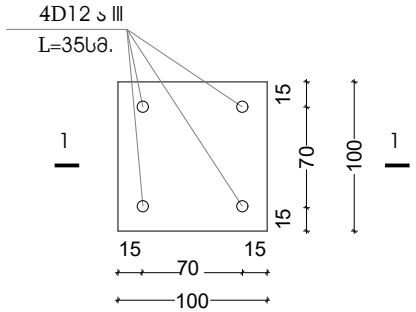

ჭრილი 1-1

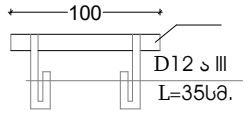

სამუშაოთა მოცულობა

ლითონის ფურცელი -8მმ	-0.04კვმ.
არმატ. 12მმ.	-5.60მ.

დირექტორი		რ. კუკულაძე	დამკვეთი: დმანისის მუნიციპალიტეტის მერია	შპს „თამარი"		
არქიტექტორი		ა. ბერიძე	ხოფელ მაშავერას სკოლის შენობაზე საიერფარეშის მიშენება	დაკვ.		
შესრულა		ა. ბერიძე		სტადია	ფურც.	ფურცლები
			წყლის აუზის მოწყობის გეგმა	პრ.		

გარე კანალიზაცია

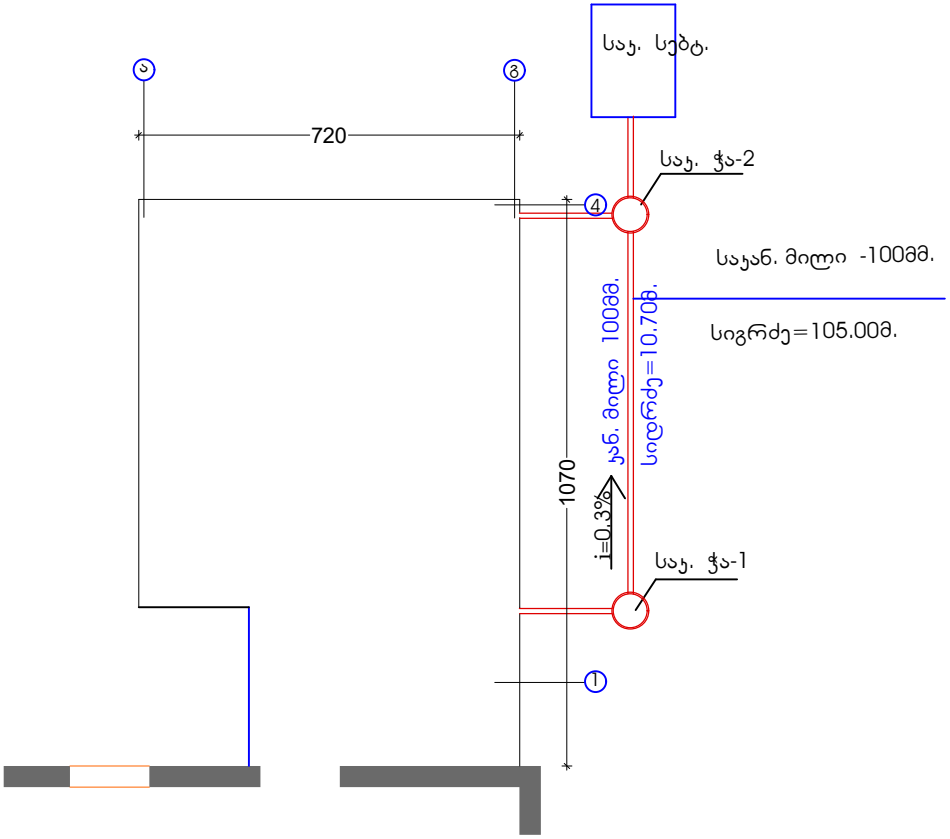

გარე კანალიზაცია

მილი პლას. კანალ. 100მმ.	-10.50მ.
გრუნტის ამოღება	-5.78კბმ.
საკან. ჭა 700*700მმ	-2ც.
საკან. ჭის სახურ. 700მმ	-2ც.
საკ. სებტ.	-23.10კბმ.
გიდროიზოლია	-5.78კვმ.

ჭრილი

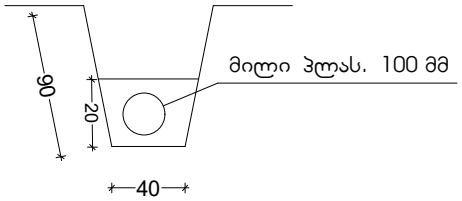

დირექტორი		რ. კუკულაძე	დამკვეთი: დმანისის მუნიციპალიტეტის მერია	შპს „თამარი"		
არქიტექტორი		ა. ბერიძე	ხოფელ მაშავერას სკოლის შენობაზე საიერფარეშის მიშენება	დაკვ.		
შესრულა		ა. ბერიძე		სტადია	ფურც.	ფურცლები
			გარე კანალიზაციის მოწყობის გეგმა მ. 1:100	პრ.		

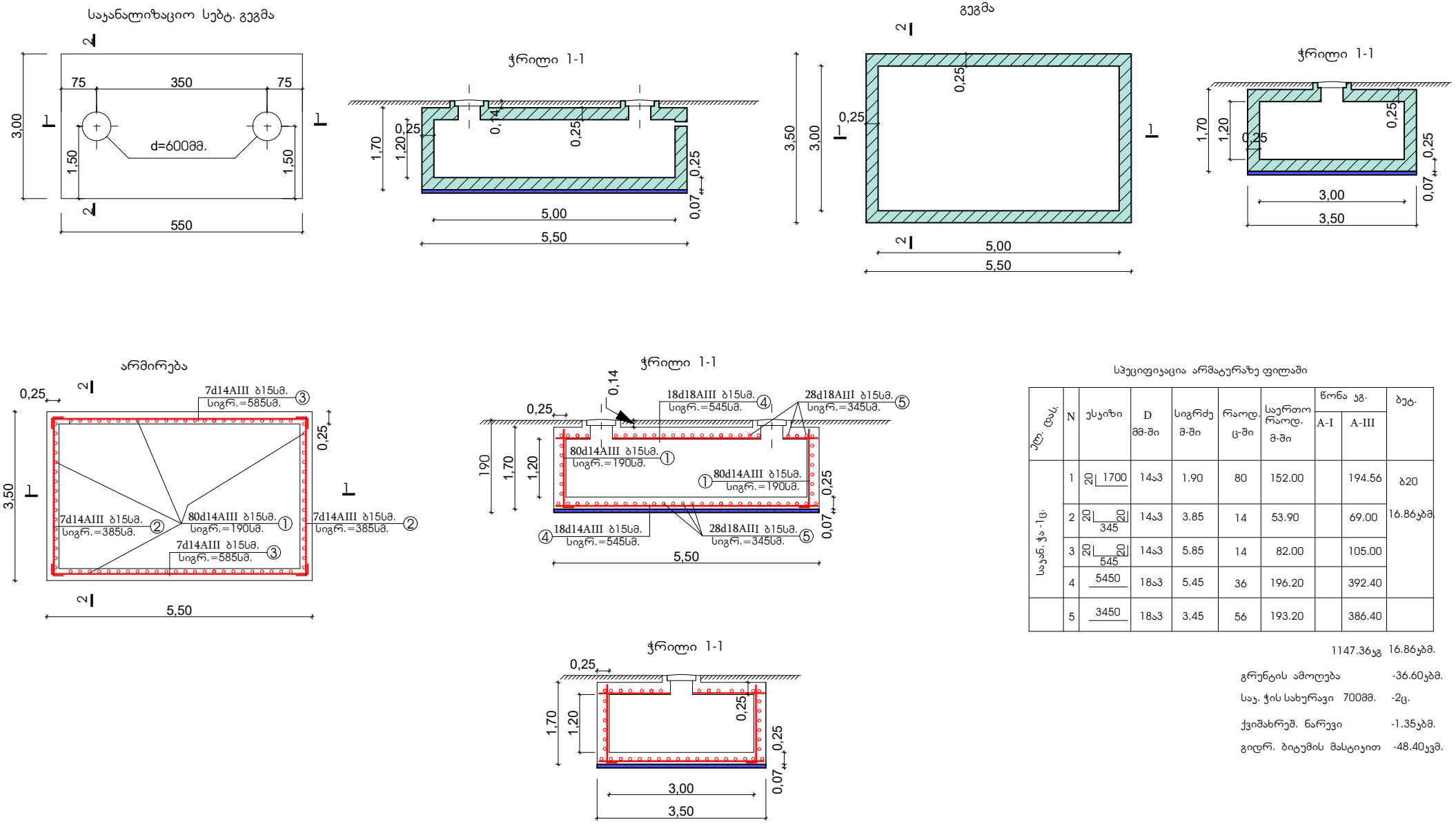

სპეციფიკაცია არმატურაზე ფილაში

ელ. ლარი	N	ესკიზი	D მმ-ში	სიგრძე მ-ში	რაოდ. ც-ში	საერთო რაოდ. მ-ში	წონა კგ. A-I	A-III	ბეტ.
საკუნძ. ჭა -1ც.	1	20 1700	14ა3	1.90	80	152.00		194.56	ბ20
	2	20 345 20	14ა3	3.85	14	53.90		69.00	16.86კუბმ.
	3	20 545 20	14ა3	5.85	14	82.00		105.00	
	4	5450	18ა3	5.45	36	196.20		392.40	
	5	3450	18ა3	3.45	56	193.20		386.40	

1147.36კგ 16.86კუბმ.

გრუნტის ამოღება	-36.60კუბმ.
საკ. ჭის სახურავი 700მმ.	-2ც.
ქვიშახრეშ. ნარევი	-1.35კუბმ.
გიდრ. ბიტუმის მასტიკით	-48.40კვმ.

დირექტორი		რ. კუკულაძე	დამკვეთი: დმანისის მუნიციპალიტეტის მერია	შპს „თამარი"		
არქიტექტორი		ა. ბერიძე	ხოფულ მაშავერას სკოლის შენობაზე საიერფარეშის მოშენება	დაკვ.		
შესრულა		ა. ბერიძე		სტადია	ფურც.	ფურცლები
			საკანალიზაციო სეტტიკის მოუყოლის გეგმა მ. 1:100	პრ.		