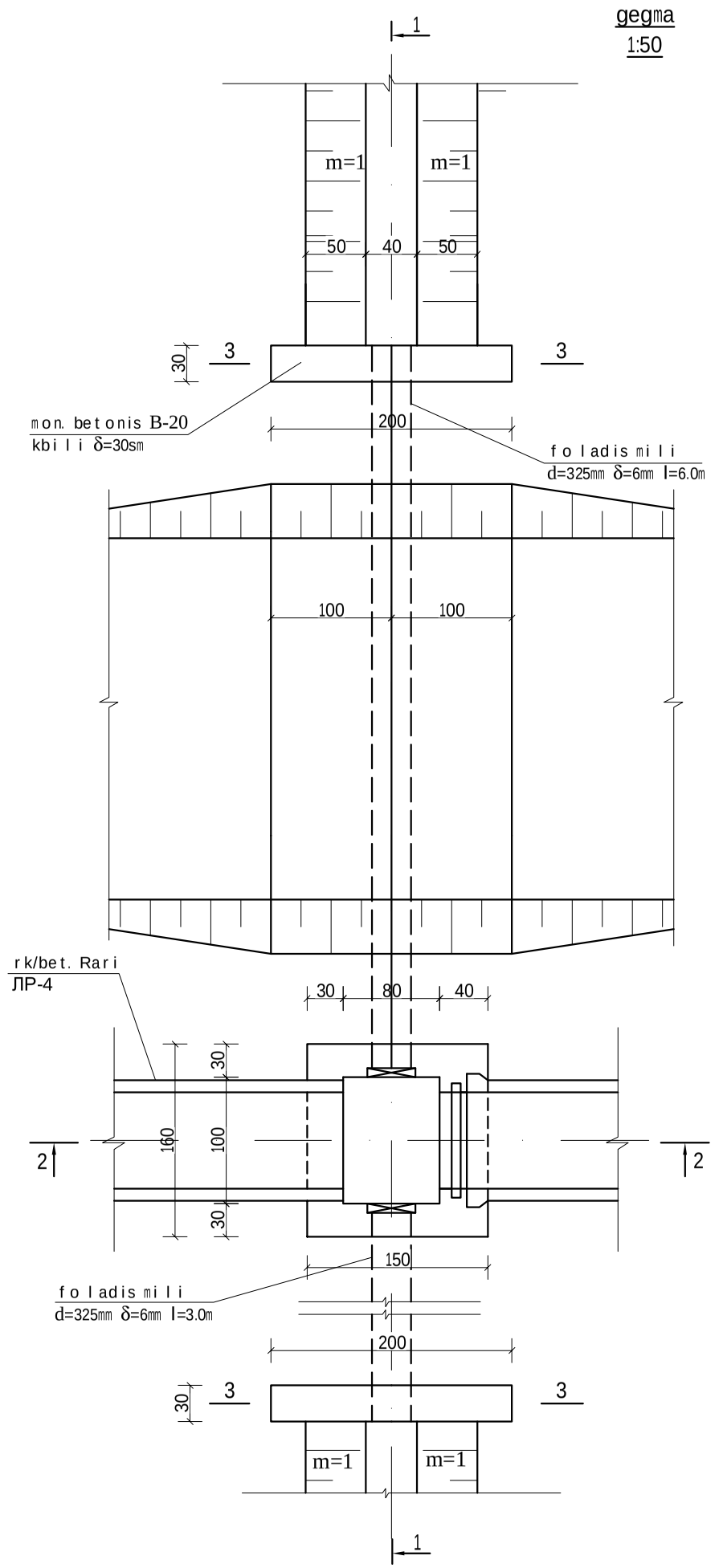

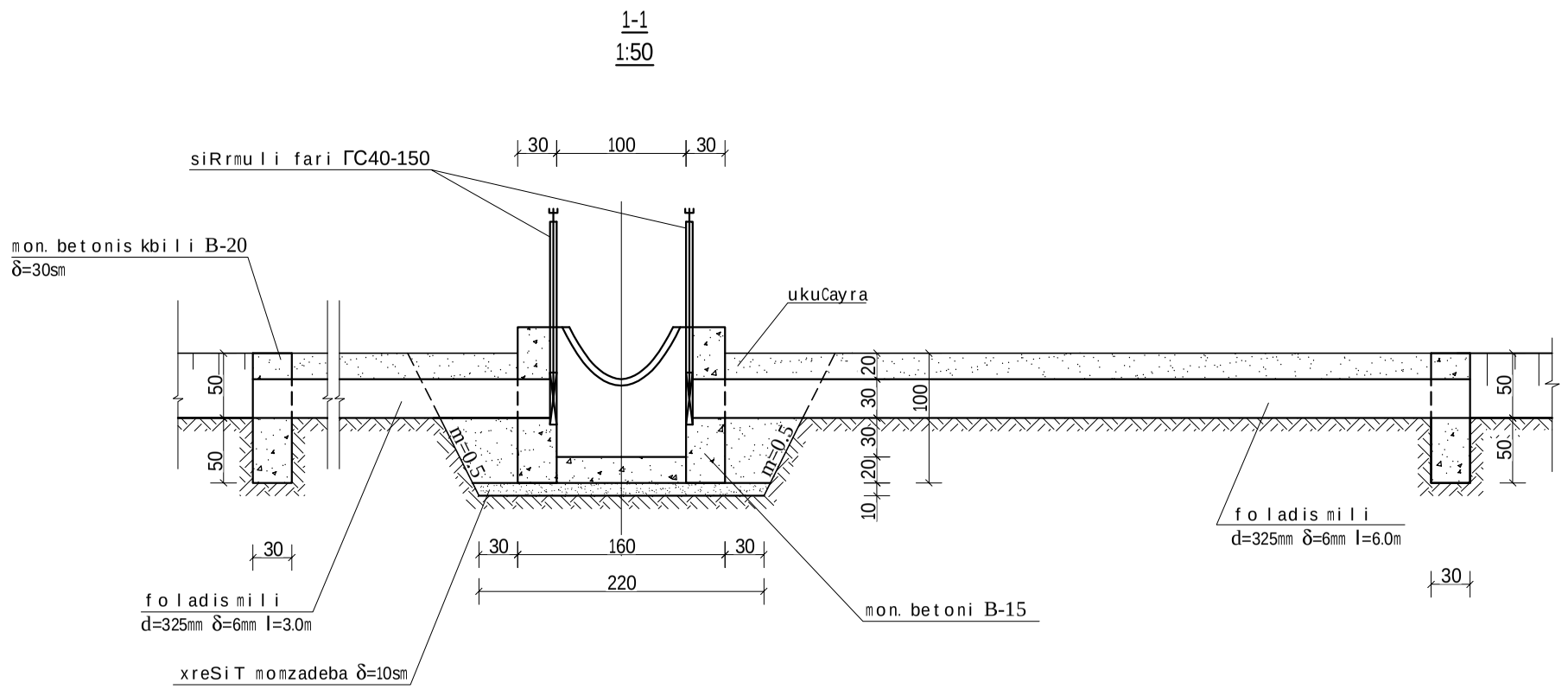

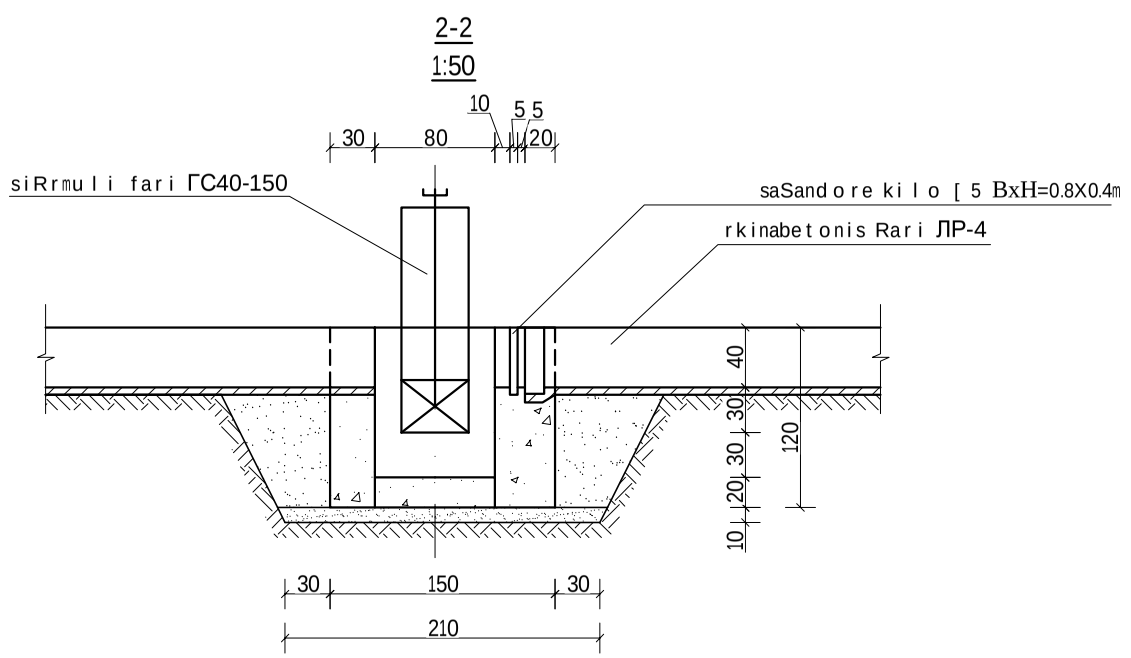

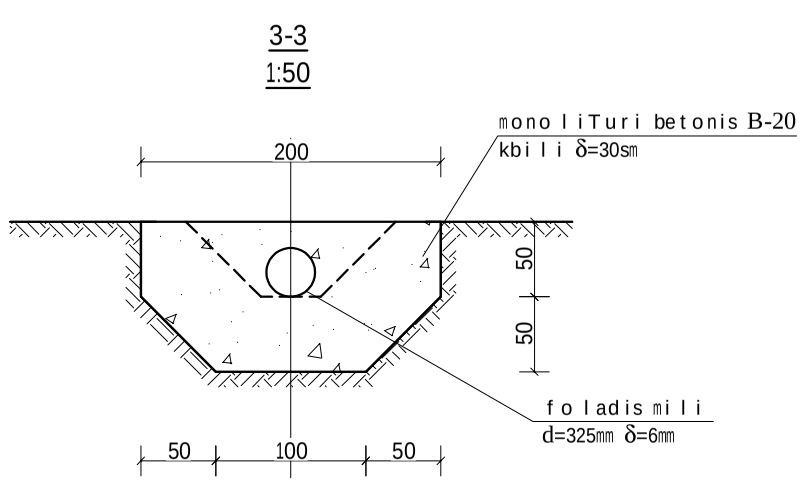

samuSaoTa moculobebis cxrili

№	სამუშაოს დასახელება	ერთეულის განზომილება	რაოდენობა
1	III ჯგუფის გრუნტის დამუშავება ქვაბულში l=5.0მ H=1.3მ-მდე ექსკავატორით 0.65მ³ ნაჭრის მოცულობით გრუნტის გვერდზე დაყრით	მ³	11.0
2	ივივე ტრანშეაში b=0.8მ, h=0.5მ m=0.5	მ³	5.0
3	გრუნტის საბოლოო დამუშავება ხელით გრუნტის ვერეში დაყრით	მ³	1.0
4	ადრე დამუშავებული გრუნტის უკუჩაყრა ბულდოზერით დადაგვილებით 100-მდე	მ³	9.0
5	ივივე, ხელით	მ³	5.0
6	დარჩენილი გრუნტის მოსწორება ბულდოზერით დადაგვილებით 100-მდე	მ³	3.0
7	ხრეშით მომზადება δ=10სმ	მ³	0.5
8	მონოლითური ბეტონი B-20 ჭის ძირის δ=20სმ მოსაწყობად	მ³	0.2
9	ივივე, ჭის კედლები δ=30÷40სმ	მ³	1.7
10	ივივე, კბილი δ=30სმ	მ³	1
11	ფხა ტრანშეაში ფოლადის მილის ჩაწყობა d=325მმ δ=6მმ	გრ.მ.	9
12	ნორმალური ანტიკოროზიულად იზოლაცია ფოლადის მილის, d=325მმ	გრ.მ.	9.0
13	ბრტყელი სალრსული ფარის ГС 40-140у მონტაჟი 2 ცალი	ჯმ	190.8
14	ფარი	ჯმ	32.6
15	ამწე 0.5მ	ჯმ	44.0
16	ჩასატარებელი ნაწილები	ჯმ	109.6
17	სამაგრი დეტალები	ჯმ	2.0
18	შემამჭიდროებელი რეზინა	ჯმ	2.6
19	ფარის შეღებვა ზეთოვანი საღებავით ორ ფენად	მ²	3.4
20	შველერი №5 საშასდრე კილის მოსაწყობად	ჯმ	8.7
21	ასკერები საშასდრე კილის მოსაწყობად, არმატურა Ø12მმ l=0.15მ n=4ც	ჯმ	0.53
22	ფიცრები δ=3სმ	მ³	0.012
23	ფიცრების შეღებვა ზეთოვანი საღებავით ორ ფენად ორი მხრიდან	მ²	0.8
24	ბეტონის კედლების გარე (მიწასთან შეხებაში მყოფი) ზედაპირის ბიტუმოიზოლაცია) 2 ფენა ბიტუმით შეღებვით	მ²	11

SeniSvna

1. naxazze mocemuli tipiuri nagebobis ganTavseba ix. sareabilitacio arxebis grZiv profilebze
2. zomebi mocemulia sm-Si.

qvemo samgoris sarwyavi sistemis marcxena magistraluri arxis g-22 gamanawiebli is reabilitacia ormxrivi wyal ganSvebi ЛР-4 parabo luri rkbetonis RebiT mowyobil arxze SetborviT t-5-2	furceli 13-2