W r i l i 1-1
m 1:50

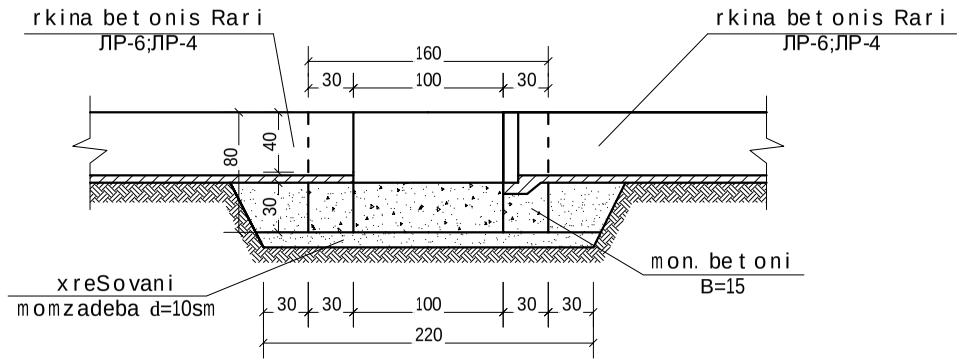

gegma
m 1:50

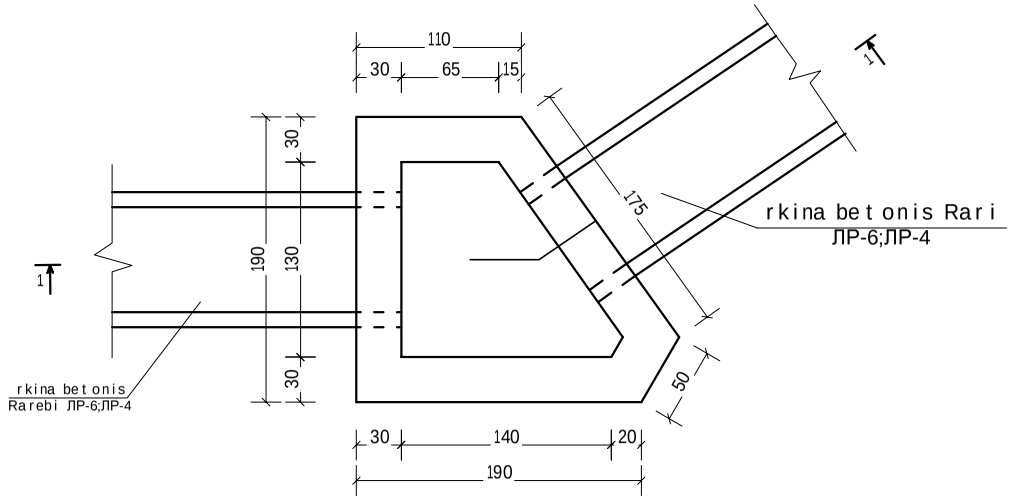

samuSao Ta mocul obebis uwyisi

N.	სამუშაოს დასახელება	განზომილება	რაოდენობა
1	2	3	4
1	III ჯგ. გრუნტის დამუშავება 0.25მ³ ჩამჩის მოცულობის ექსკავატორით ქვაბულში, გრუნტის გვერდზე დაყრით	მ³	5.2
2	ქვაბულის ძირის დამუშავება ხელით	მ³	1
3	ამოღებული გრუნტის უკუჩაყრა ხელით	მ³	2.5
4	დარჩენილი გრუნტის მოსწორება ხელით	მ³	3.7
5	ხრეშოვნ მიმზადება δ=10სმ	მ³	0.55
6	მოსვლის ჭის კედლების მოწყობა მონოლითური B-20 კლასის W6F150 მარკის ბეტონით	მ³	1.25
7	იატაკი ჭის ძირის	მ³	1.66

SeniSvna

1. naxazze mocemuli tipiuri nagebobis ganTavseba ix. sareabilitacio arxebis grZiv profilebze
2. zomebi mocemulia sm-Si.

qvemo samgoris sarwyavi sistemis marcxena magistraluri arxis g-22 gamanawiebliis reabilitacia moxvevis Wa ЛР-6 ;ЛР-4 paraboluri rk.b. RarebiT mowyobil arxze t-4-5 da t-5-5	furceli 12-5