1-1
1:100

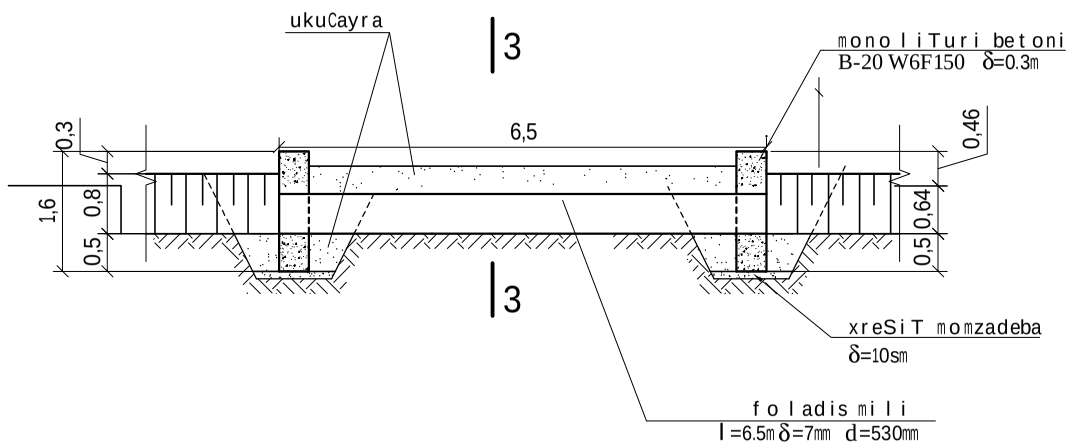

gegma
1:100

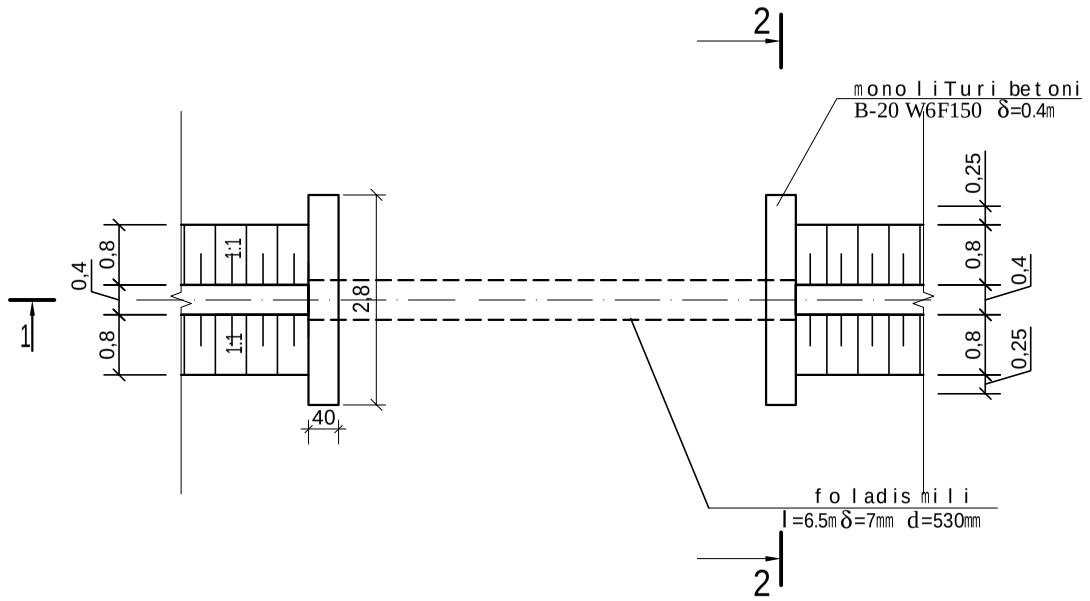

2-2
1:100

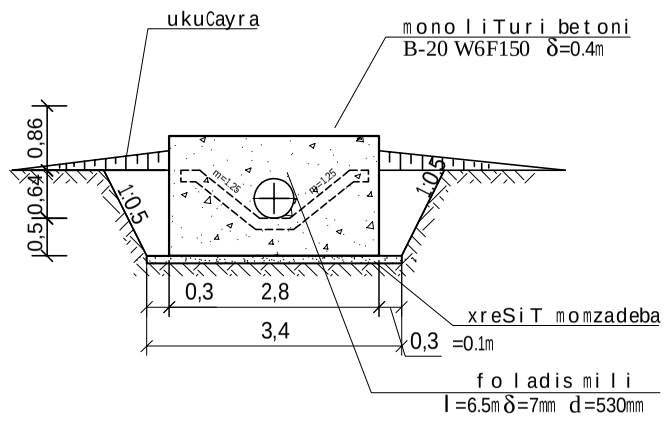

3-3
1:100

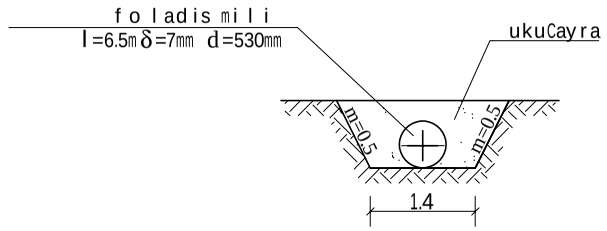

samuSao Ta mocul obebis uwyisi

№	სამუშაოს დასახელება	განზ.	რაოდ.
1.	III ჯგ. გრუნტის დამუშავება ტრანშეაში 0,25 მ³ ჩამჩის მოცულობის ექსკავატორით, გრუნტის გვერდზე დაყრით	მ³	16,0
2.	III ჯგ. გრუნტის დამუშავება ტრანშეაში ხელით	მ³	1,5
3.	დამუშავებული გრუნტის უკუჩაყრა 0,25 მ³ ჩამჩის მოც. ექსკავატორით	მ³	10,4
4.	დამუშავებული გრუნტის უკუჩაყრა ხელით	მ³	1,8
5.	დარჩენილი გრუნტის მოსწორება ბულდოზერით 10 მ.-ზე გადაადგილებით	მ³	5,3
6.	ხრეშით მომზადება მილხიდის სათავისების ქვეშ δ=10 სმ.	მ³	0,7
7.	მილხიდის სათავისების მოწყობა მონოლითური ბეტონით B-20 W-6 F-100	მ³	3,4
8.	ფოლადის მილის d=530 მმ. δ=7 მმ. ჩაწყობა ტრანშეაში ნორმალური ანტიკოროზიული იზოლაციით	მ. კგ	6,5 587
9	ბეტონის კედლების გარე (მიზასთან შეხებაში მყოფი) ზედაპირის ჰიდროიზოლაცია) 2 ფენა ბიტუმით შეღებვით	მ²	7.5

SeniSvnebi:

1. milxidebis adgilmdebareoba ixileT Sesabamisi gamanawileblis grZiv profilebze

qvemo samgoris sarwyavi sistemis marcxena magistraluri arxis g-22 gamanawileblis reabilitacia tipiuri milxidi b=40 sm. fskeris siganis m miwis kalapotian arxze t-3-7	furceli 11-7