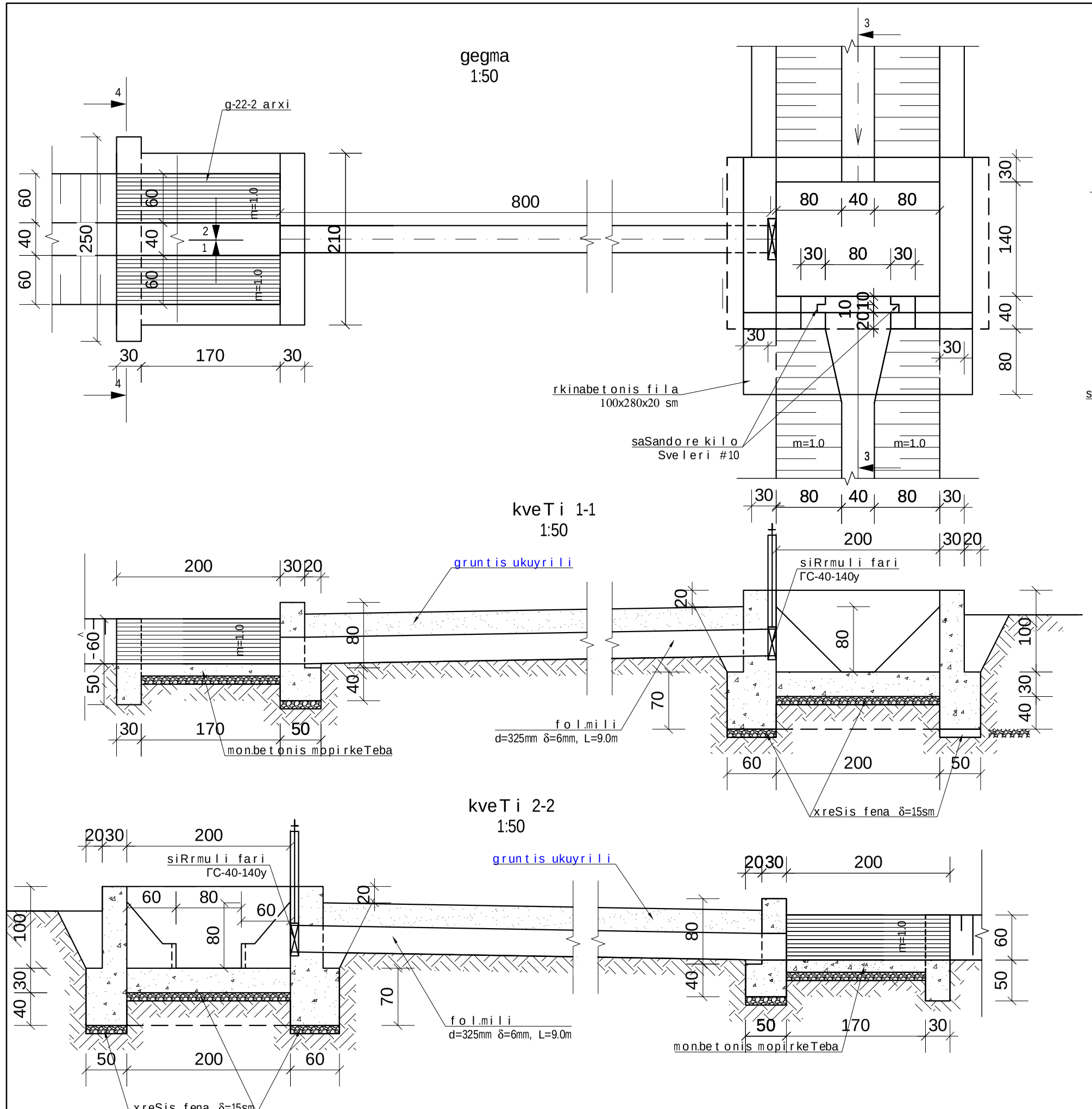

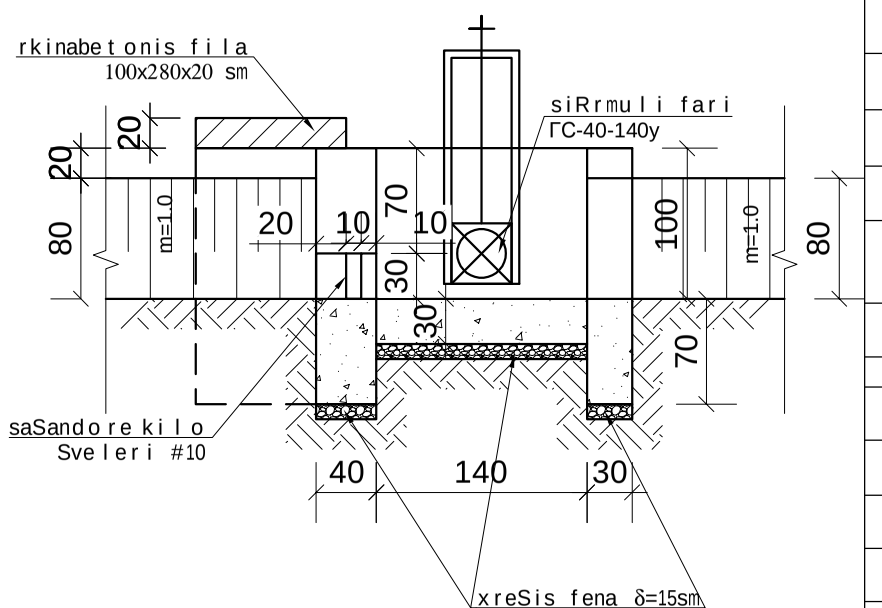

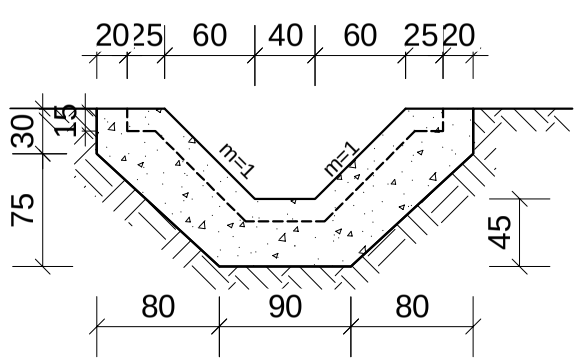

samuSaoTa moculobebis uwyisi

№	სამუშაოს დასახელება	განზ.	რაოდ.
1.	III ჯგ. გრუნტის დამუშავება ხელით ქვაბულში	მ³	2,5
2.	III ჯგ. გრუნტის დამუშავება ექსკავატორით ტრანშეაში, გამოყენი არხზე მიღებიდის მოსაწყობად	მ³	9,0
3.	III ჯგ. გრუნტის ხელოვნიო დამუშავება ხელით, ტრანშეაში	მ³	0,5
4.	ხრეშის მომზადება წყალგამშვების ბეტონის კონსტრუქციის და ბეტონით მოპირკეთებული, გადამყვანი უბნის ქვეშ δ=15 სმ	მ³	0,8
5.	წყალგამშვები ჭის კედლების საძირკველის დაბეტონება მონოლითური ბეტონით B-20, W-6, F-100	მ³	2,0
6.	წყალგამშვების ჭის კედლების დაბეტონება მონოლითური ბეტონით B-20, W-6, F-100	მ³	2,5
7.	წყალგამშვები ჭის ჰირის ფილის დაბეტონება მონოლითური ბეტონით B-20, W-6, F-100	მ³	0,84
8.	გადასასვლელი რკინაბეტონის ფილის საყრდენების მოწყობა მონოლითური ბეტონით B-20 W-6, F-100	მ³	0,80
9.	შანდორებთან მისადგომის მოწყობა არმირებული ანაკრები რკინაბეტონის ფილით, ზომა 1,0×2,8×0,2 მ. (არმატურა: ∅16 მმ. 27 მ. 42,6 კგ. ∅8 მმ. 14,0 მ. 5,5 კგ. სულ არმატურა 48,1 კგ.)	მ³	0,56
10.	ფოლადის №10 შეკვერების მოწყობა საშანდორე კოლოებში	მ კგ	0,8 8,3
11.	ხის შანდორების მოწყობა წყლის შესატბორად. ზომა 80×30 სმ δ=6 სმ.,	მ³	0,015
12.	სახვლურის მოწყობა ხის შანდორებზე ∅10 მმ. ფოლადის გლინულსაგან	მ. კგ	0,5 0,3
13.	გადამყვანი უბნის მოწყობა მონოლითური ბეტონით B-20, ბახალტის არმატურის ბადეზე 100/ 100/ 3,5/ 3,5	მ³	0,34
14.	გადამყვან უბანზე, ბახალტის არმატურის ბადის 100/ 100/ 3,5/ 3,5 შეძენა და მონტაჟი. 1 მ² ბადის წონა 0,55 კგ	მ² კგ	2,4 1,32
15.	ბახალტის არმატურის ბადეების გადაბმა სპეციალური პლასტმასის ცალუღებით	ცალი	10
16.	გადამყვანი უბნის ძოლოს ჩამკეტი კბილის მოწყობა მონოლითური ბეტონით B-20 W-6, F-100	მ³	0,60
17.	ფოლადის მილის d=325 მმ. δ=6 მმ. მონტაჟი ტრანშეაში, ნორმალური ანტიკოროზიული იზოლაციით	მ კგ.	9 425
18.	ფოლადის მილის გამოსახვლელი სათავისის მოწყობა მონოლითური ბეტონით B-20	მ³	0,90
19.	ბეტონის კონსტრუქციების გარე (*ბიტუმოსან შეხებაში მყოფი*) ზედაპირის ჰიდროიზოლაცია ორი ფენა ბიტუმით შეღებვით	მ²	2,5
20.	სიღრმული ფარის ТС-40-140 У მონტაჟი	კგ	95,4
20-1	ფარის ჩასატანებელი ნარჩო	კგ	54,8
20-2	ფარი	კგ	16,3
20-3	ფარის სამაგრი დეტალები	კგ	1,0
20-4	ამწე-მექანიზმი	კგ	22,0
20-5	ფარის ჰიდროსაიზოლაციო რეზინა	კგ	1,3
21.	ფარის შელებვა ზეთოვანი საღებავის ორი ფენით	მ²	1,7
22.	გრუნტის უკუჩაყრა ტრანშეაში გრუნტის ბულდოზერით 10 მ.-ზე გადაადგილებით	მ³	9,0
29.	ადრე დამუშავებული გრუნტის უკუჩაყრა ხელით	მ³	1,5
30.	მორჩენილი გრუნტის ადგილზე მოსწორება ხელით	მ³	1,5

შენიშვნა: წყალგამშვების ზონაში არხის კვეთის ექსკავატორით დამუშავება, ადგილის ეკალ-პარდებისა და ბუჩქნარისაგან გაწმენდა შედის შესაბამისი არხის მოწყობის სამუშაოთა საერთო მოცულობებში.

SeniSvna
nagebobebis ganTavseba da fskeris
niSnulebi ixileT saproeqto arxebis
grZiv profilebze.
naxazze zomebi mocemulia sm-ebSi

qvemo samgoris sarwyavi sistemis marcxena magistraluri arxis g-22 gamanawiblis reabilitacia tipiuri calmxrivi wyalgamSvebi b=40 sm fskeris siganis miwis kalapotian arxze milxidiT da SetborviT t-3-4	furceli 11-4