gegma
1:50

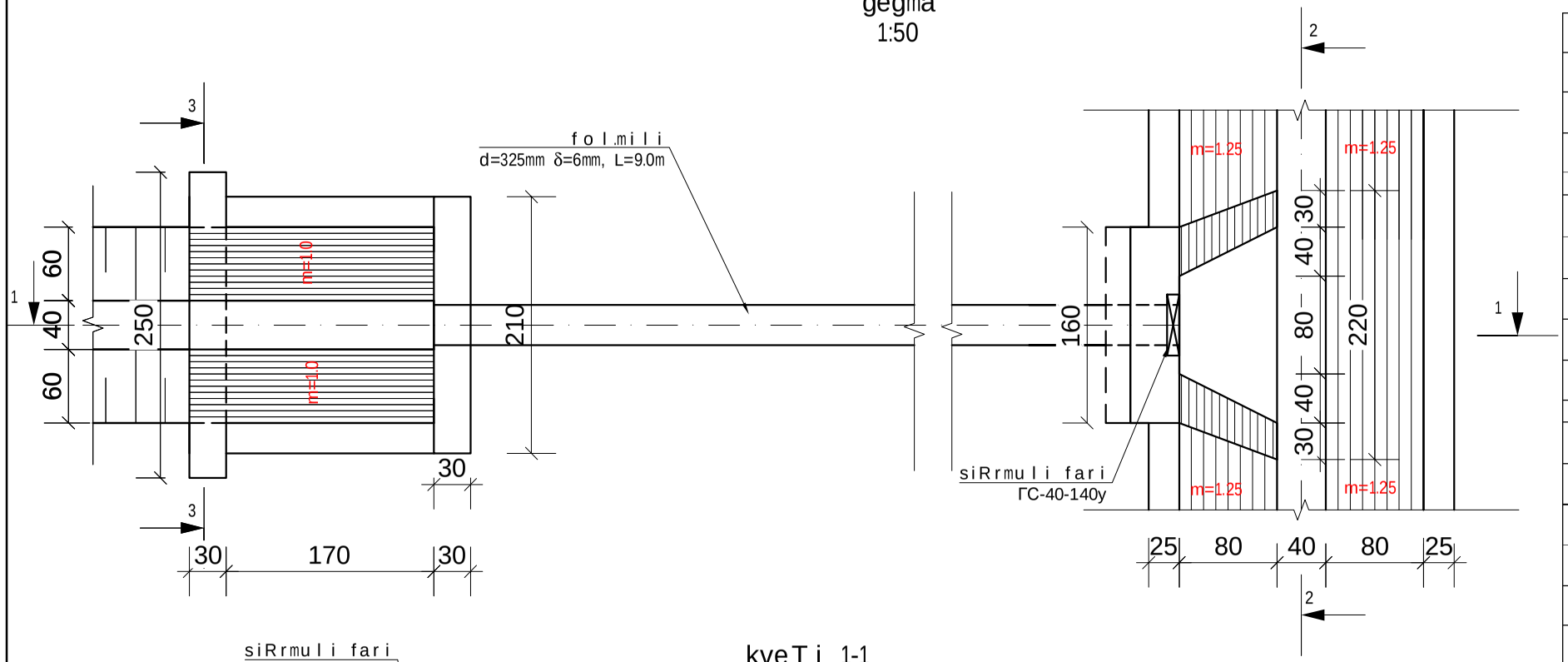

kveTi 1-1
1:50

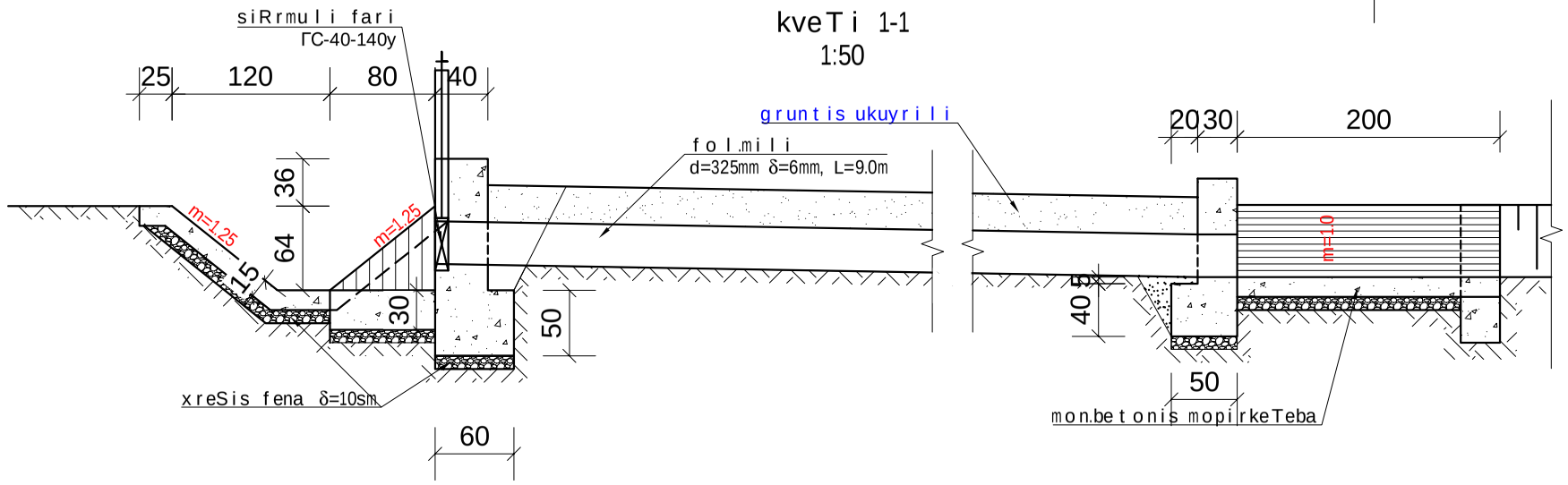

2-2
1:50

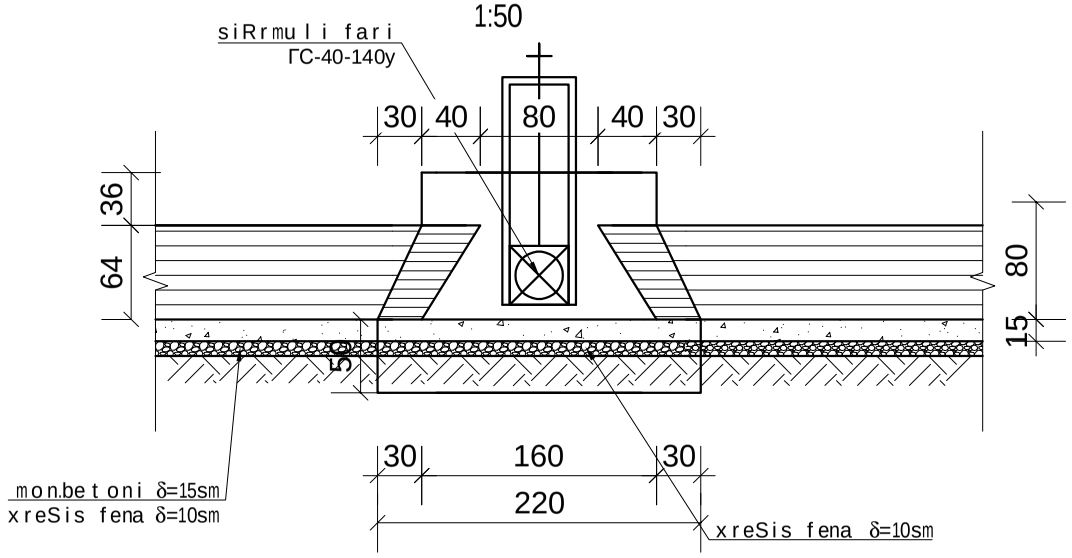

3-3
1:50

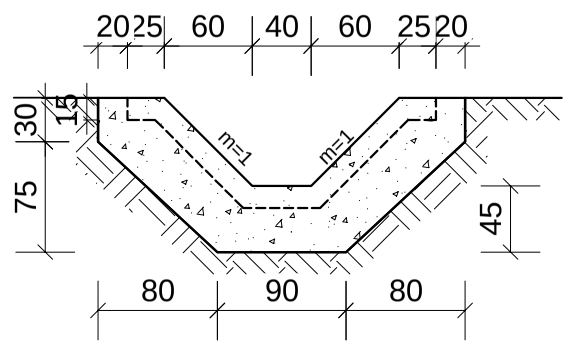

samuSao Ta mocul obebis uwyisi

№	სამუშაოს დასახელება	განზ.	რაოდ.
1.	III ჯგ. გრუნტის დამუშავება ხელით ქვაბულში	მ³	1,5
2.	III ჯგ. გრუნტის დამუშავება ექსკავატორით ტრანშეაში, გამყვანი არხზე მილხიდისა და ხაწყისი, მოპირკეთებული მონაკვეთის L=2,0 მ. მოსაწყობად	მ³	12,7
3.	III ჯგ. გრუნტის საბოლოო დამუშავება ხელით, ტრანშეაში, გამყვანი არხის საწყის მონაკვეთზე	მ³	0,9
4.	ხრეშის მომზადება წყალგამშვების ბეტონის კონსტრუქციის ქვეშ δ=15 სმ	მ³	0,5
5.	ხრეშის მომზადება გამყვანი არხის საწყისი, მოპირკეთებული მონაკვეთის ფსკერზე δ=10 სმ	მ³	0,4
6.	ხრეშის მომზადება გამყვანი არხის საწყისი, მოპირკეთებული მონაკვეთის ფერდებზე δ=10 სმ	მ²	0,7
7.	წყალგამშვების კედლის საძირკველის ნაწილის დაბეტონება მონოლითური ბეტონით B-20, W-6, F-150	მ³	0,48
8.	წყალგამშვების კედლის ზედა ნაწილის დაბეტონება მონოლითური ბეტონით B-20, W-6, F-150	მ³	0,64
9.	წყალგამშვების ნაკადმიმართველი ფრთების დაბეტონება მონოლითური ბეტონით B-20, W-6, F-150	მ³	0,18
10.	ძირის ფილის დაბეტონება მონოლითური ბეტონით B-20, W-6, F-150	მ³	0,46
11.	ფოლადის მილის d=325 მმ. δ=6 მმ. მონტაჟი ტრანშეაში, ნორმალური ანტიკოროზიული იზოლაციით	მ	9
12.	ფოლადის მილის გამოსახსვლელი სათავისის მოწყობა მონოლითური ბეტონით B-20, W-6, F-150	მ³	0,90
13.	გამყვანი არხის საწყისი მონაკვეთის ფსკერის მოწყობა მონოლითური ბეტონით B-20, W-6, F-150 ბაზალტის არმატურის ბადეზე 100/ 100/ 3,5/ 3,5	მ³	0,10
14.	გამყვანი არხის საწყისი მონაკვეთის ფერდების დაბეტონება მონოლითური ბეტონით B-20, W-6, F-150 ბაზალტის არმატურის ბადეზე 100/ 100/ 3,5/ 3,5	მ³	0,54
15.	ბაზალტის არმატურის ბადის 100/ 100/ 3,5/ 3,5 შეძენა და მონტაჟი. 1 მ² ბადის წონა 0,55 კგ	მ² კგ	4,4 2,42
16.	ბაზალტის არმატურის ბადეების გადაბმა სპეციალური პლასტმასის ცალუღებით	ცალი	34
17.	გამყვანი არხის საწყისი მონაკვეთის ბოლო ჩამკეტი კბილის მოწყობა მონოლითური ბეტონით B-20, W-6, F-150	მ³	0,48
18.	დეფორმაციული ნაკერის მოწყობა გამყვანი არხის საწყისი მონაკვეთის წყალგამშვების კედელთან მიერთების კვეთში, ბიტუმში გაჟღენთილი, δ=4 სმ სისქის, b=15 სმ სიგანის ფიცრით	მ.	2,2
19.	სიღრმული ფარის ГС 40-150у მონტაჟი	კმ	95,4
19-1	ფარის ჩასატანებელი ჩარჩო	კმ	54,8
19-2	ფარი	კმ	16,3
19-3	ფარის სამაგრი დეტალები	კმ	1
19-4	ამწე-მექანიზმი 0,5 В	კმ	22
19-5	ფარის ჰიდროსაიზოლაციო რეზინა	კმ	1,3
20.	ფარის შეღებვა ზეთოვანი საღებავის ორი ფენით	მ²	1,7
21.	გრუნტის უკუჩაყრა ტრანშეაში გრუნტის ბულდოზერით 10 მ.-ზე გადაადგილებით	მ³	9,0
22.	ადრე დამუშავებული გრუნტის უკუჩაყრა ხელით	მ³	2,1
23.	მორჩენილი გრუნტის ადგილზე მოსწორება ხელით	მ³	4,0
24	ბეტონის კედლების გარე (მიწასთან შეხებაში მყოფი) ზედაპირის ჰიდროიზოლაცია) 2 ფენა ბიტუმით შეღებვით	მ²	12

შენიშვნა: წყალგამშვების ზონაში არხის კვეთის ექსკავატორით დამუშავება, ადგილის ეკალ-ბარდებისა და ბუჩქნარისაგან გაწმენდა შედის შესაბამისი არხის მოწყობის სამუშაოთა საერთო მოცულობებში.

SeniSvna
nagebobebis ganTavseba da fskeris niSnulebi ixileT saproeqto arxebis grZivprofilebze.
naxazze zomebi mocemulia sm-ebSi

qvemo samgoris sarwyavi sistemis marcxena magistraluri arxis g-22 gamanawileblis reabilitacia tipiuri calmxrivi wyalgamSvebi b=40 sm fskeris siganis mopirkeTebul arxze milxidiT t-2-2	furceli 10-2