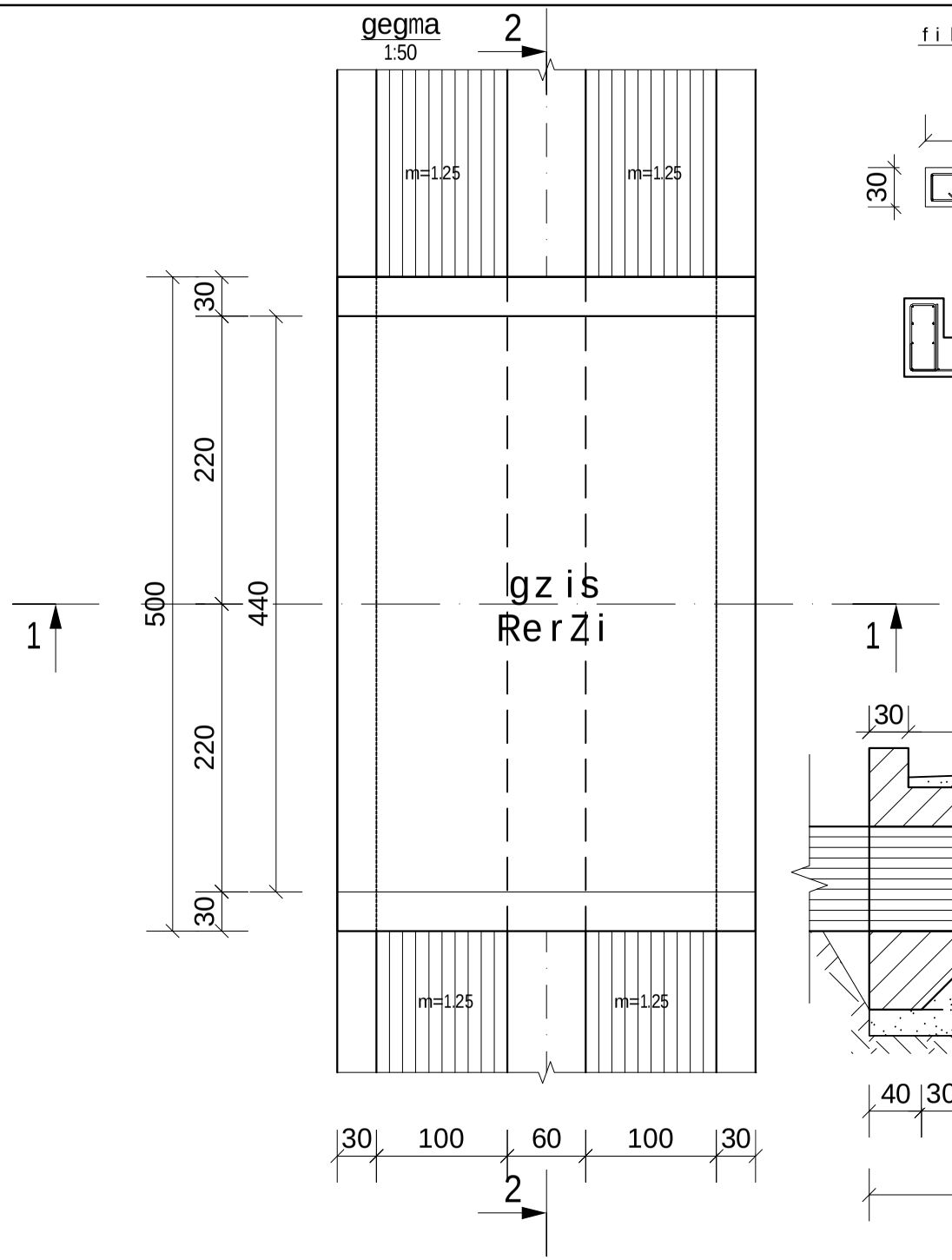

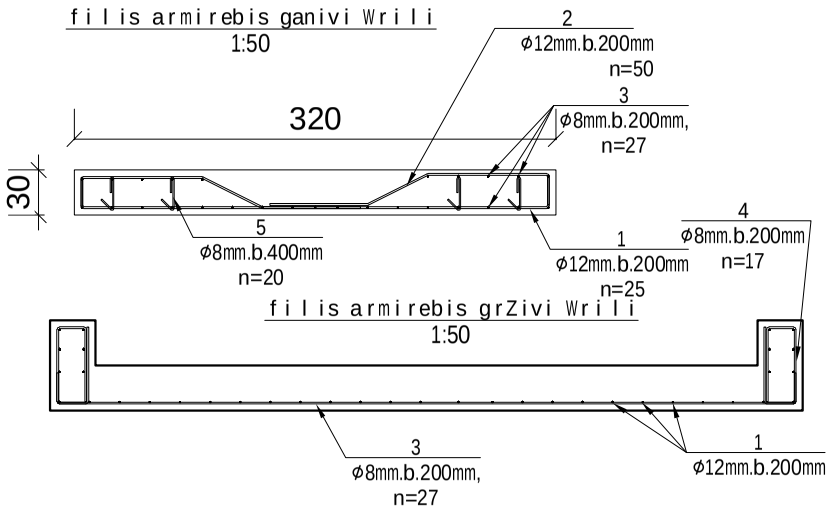

samuSaoTa mocul obebis uwyisi

№	სამუშაოს დასახელება	განზ.	რაოდ.
1.	III ჯგ. გრუნტის დამუშავება ქვაბულში 0,25 მ³ ჩამჩის მოცულობის ექსკავატორით, გრუნტის გვერდზე დაყრით	მ³	12,0
2.	III ჯგ. გრუნტის დამუშავება ქვაბულში ხელით	მ³	1,0
3.	დამუშავებული გრუნტის უკუჩაყრა 0,25 მ³ ჩამჩის მოც. ექსკავატორით	მ³	2,5
4.	დამუშავებული გრუნტის უკუჩაყრა ხელით	მ³	1,0
5.	დარჩენილი გრუნტის მოსწორება ბულდოზერით 10 მ.-ზე გადაადგილებით	მ³	9,5
6.	ხრეშით მომზადება მონოლითური ბეტონის კონსტრუქციების ქვეშ δ=15 სმ.	მ³	2.9
7.	ხიდის საყრდენების მოწყობა მონოლითური ბეტონით B-20 W-6 F-100	მ³	18,0
8.	ხიდის გადასასვლელი ფილის (5,0×3,2×0,3 მ.) და ბორდიურის მოწყობა არმირებული მონოლითური რკინაბეტონით	მ³	5,4
9	არმატურა არმირებული მონოლითური რკინაბეტონის ფილის არმირებისათვის	კგ.	255

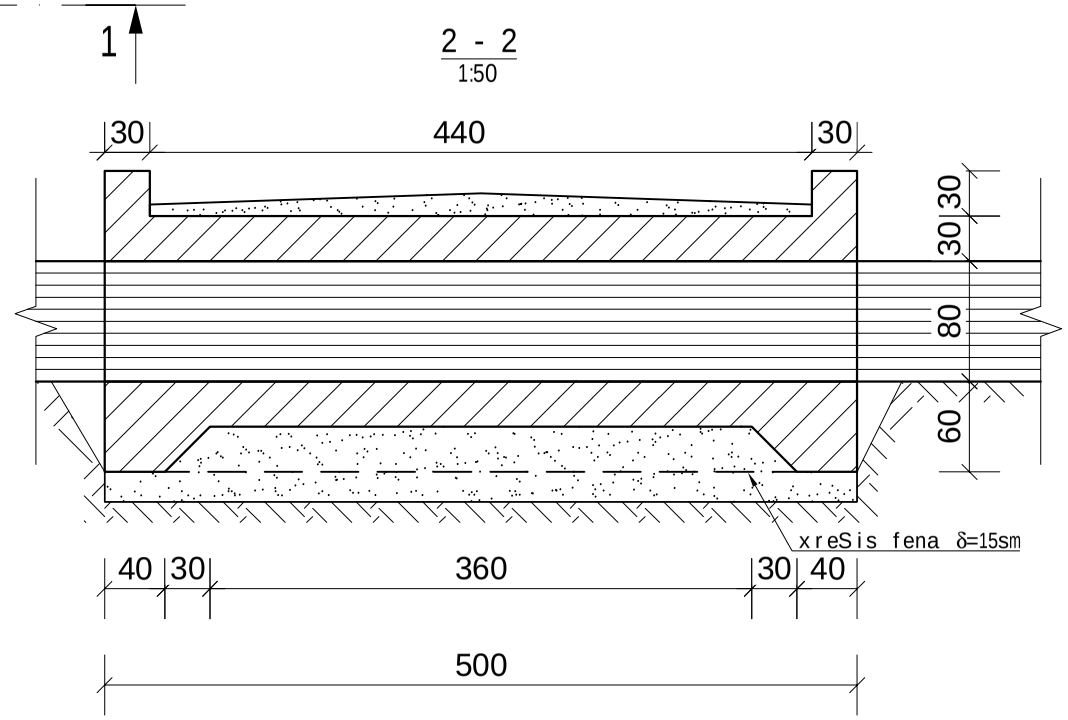

filis armaturis specifikacia da eskizebi

poz.	Φ [mm]	eskizi [mm]	sigrZe [mm]	raod	1m wona [kg]	wona [kg]
①	Φ12	200 3100 200	3490	25	0.888	77
②	Φ12	200 800 21° 44° 21° 650	2092	50	0.888	92
③	Φ8	200 4900 200	5293	27	0.395	56
④	Φ8	500 180 200 460 504	1868	34	0.395	25
⑤	Φ8	214 100 180 100	426	20	0.395	3
armaturis jamuri wona = 255 kg						

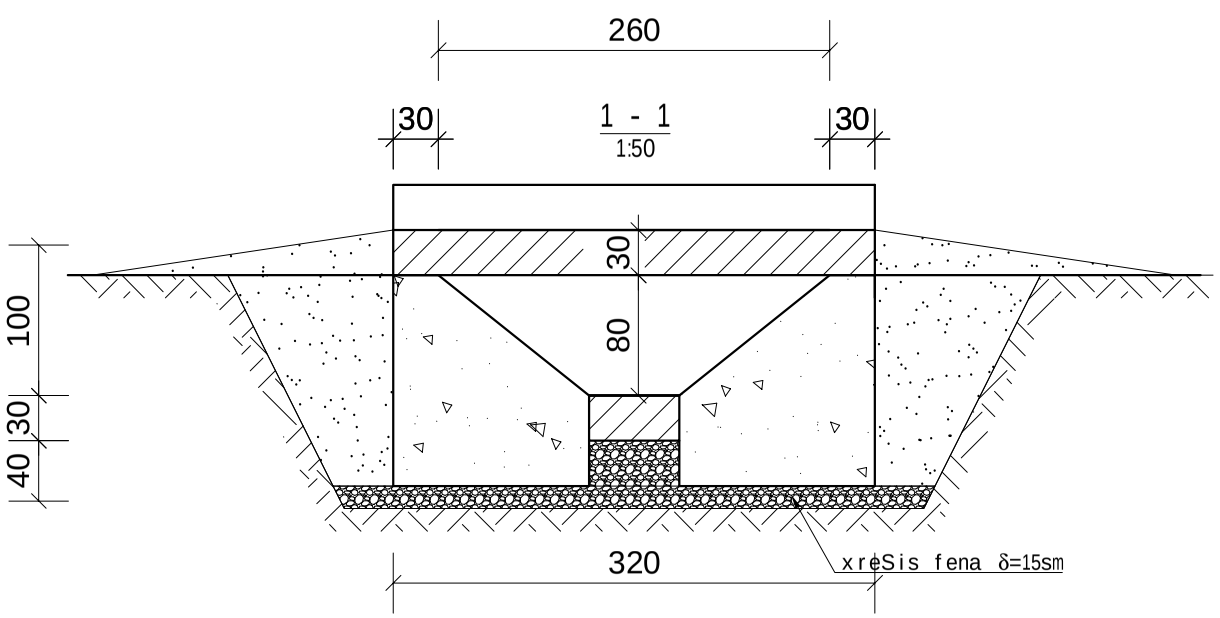

SeniSvna
nagebobebis ganTavseba da fskeris niSnulebi ixileT saproeqto arxebis grZiv profilebze.
naxazze zomebi mocemulia sm-ebSi

qvemo samgoris sarwyavi sistemis marcxena magistraluri arxis g-22 gamanawiblis reabilitacia tipiuri samanqane xidib=60 sm. fskeris siganis mopirkeTebul arxze t-1-8	furceli 9-8