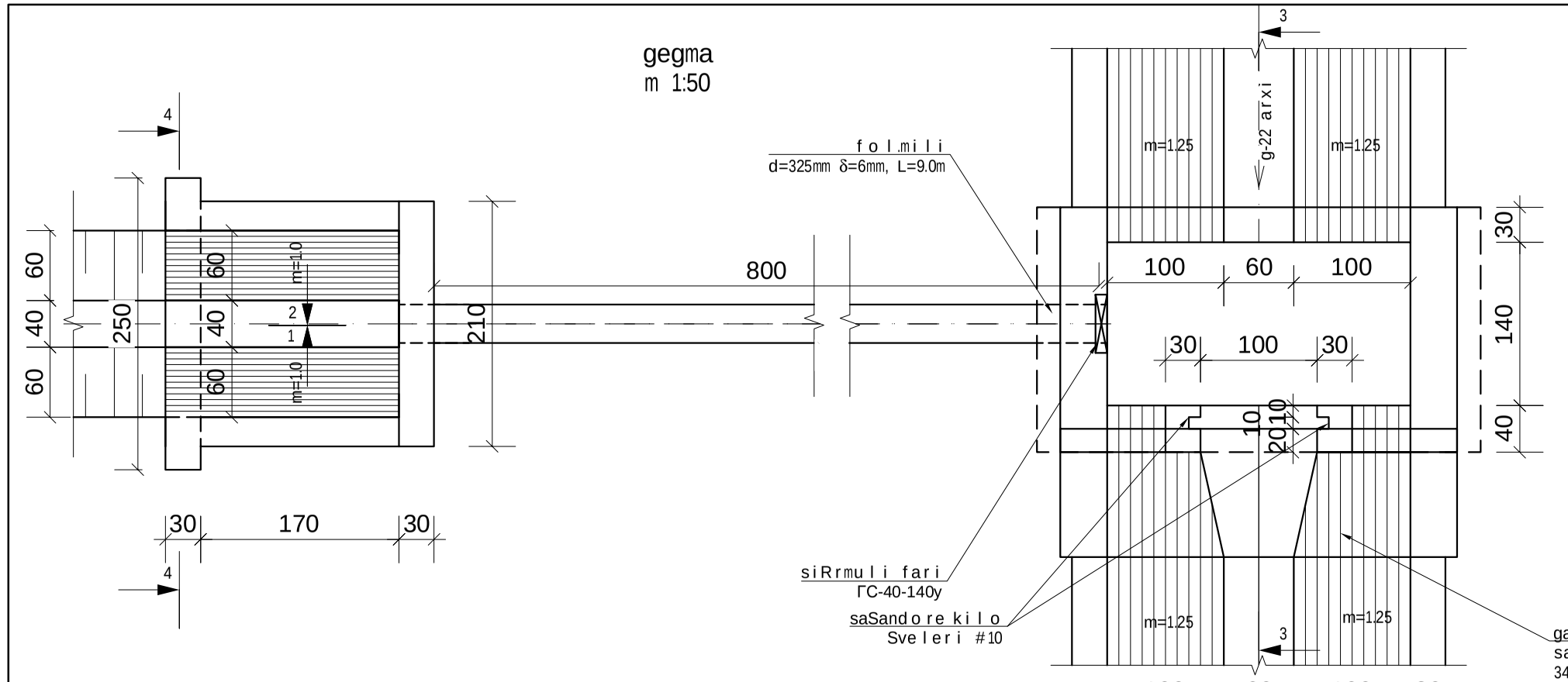

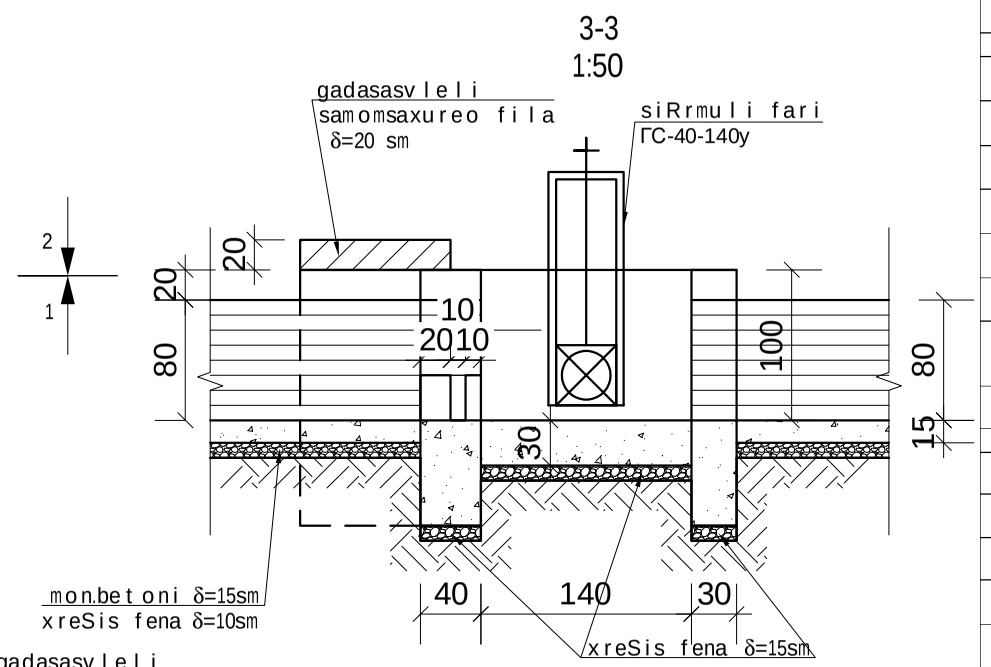

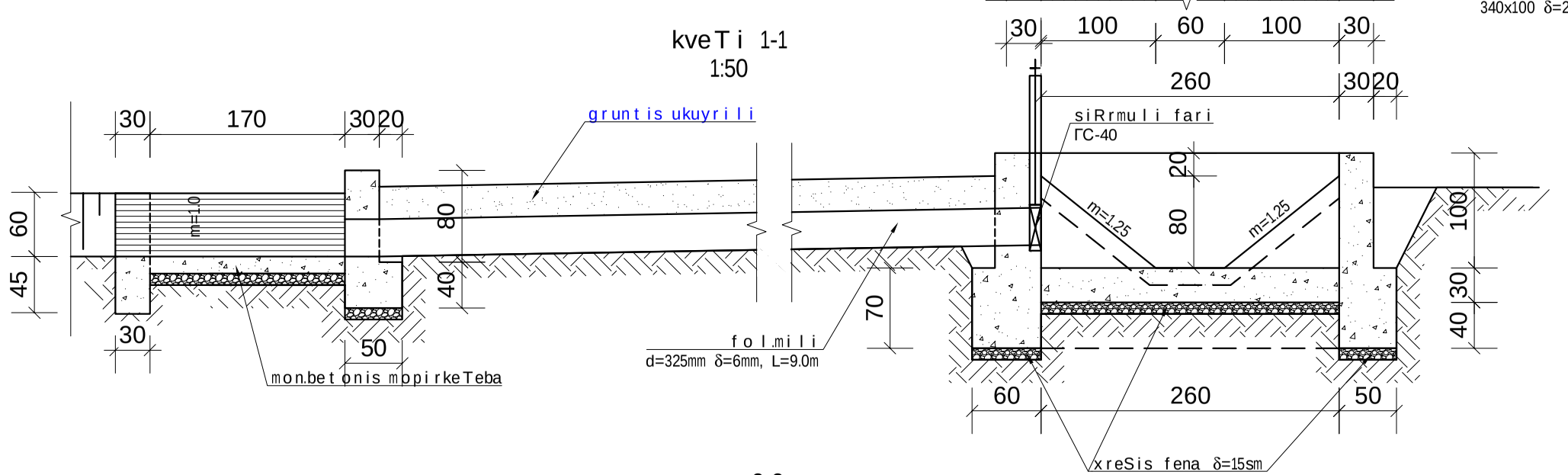

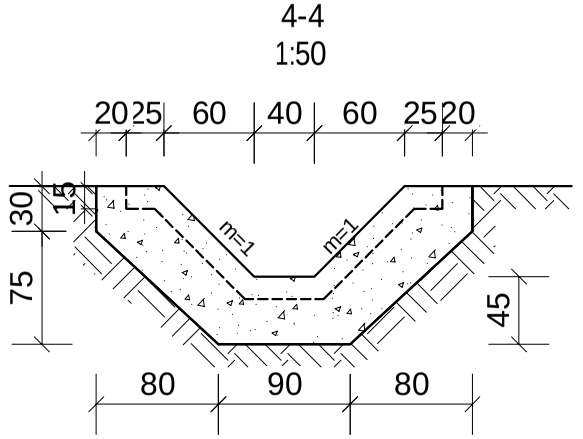

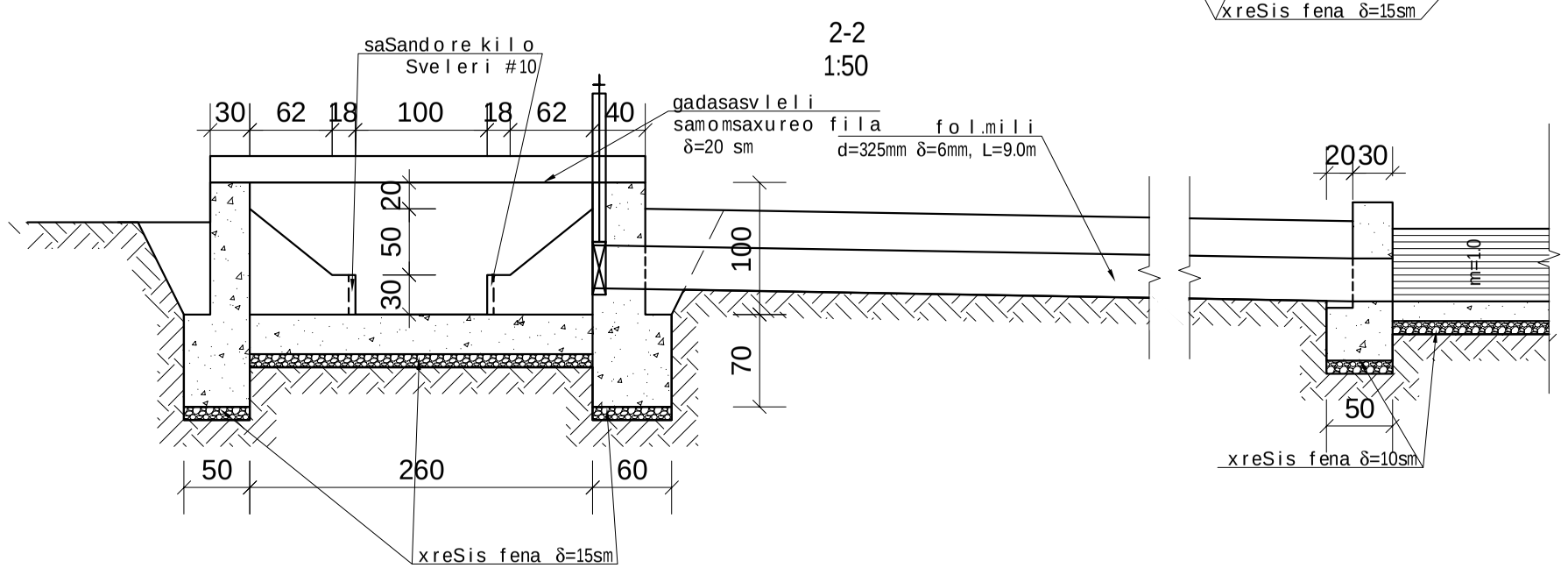

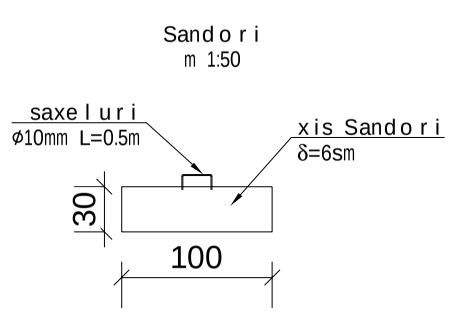

samuSaoTa moculobebis uwyisi

№	სამუშაოს დასახელება	გაზომ.	რაოდ.
1.	III ჯგ. გრუნტის დამუშავება ხელით ჭრილში	მ³	3,2
2.	III ჯგ. გრუნტის დამუშავება ექსკავატორით ტრანშეაში, გამყვანი არხის მიდამოებისა და საწყისი, მოპირკეთებული მონაკვეთის L=2,0 მ. მოსაწყობად	მ³	12,7
3.	III ჯგ. გრუნტის საბოლოო დამუშავება ხელით, ტრანშეაში, გამყვანი არხის საწყის მონაკვეთზე	მ³	0,9
4.	ხრეშის მოშენდება წყალგამშვების ბეტონის კონსტრუქციის ქვეშ δ=15 სმ	მ³	1,1
5.	ხრეშის მოშენდება გამყვანი არხის საწყისი, მოპირკეთებული მონაკვეთის ფსკერზე δ=10 სმ	მ³	0,4
6.	ხრეშის მოშენდება გამყვანი არხის საწყისი, მოპირკეთებული მონაკვეთის ფერდებზე δ=10 სმ	მ³	0,7
7.	წყალგამშვები ჭის კედლების საძირკველის დაბეტონება მონოლითური ბეტონით B-20, W-6, F-100	მ³	2,3
8.	წყალგამშვების ჭის კედლების დაბეტონება მონოლითური ბეტონით B-20, W-6, F-100	მ³	2,4
9.	წყალგამშვები ჭის ძირის ფილის დაბეტონება მონოლითური ბეტონით B-20, W-6, F-100	მ³	1,25
10.	გაფასადებული რკინაბეტონის ფილის საყრდენების მოწყობა მონოლითური ბეტონით B-20 W-6, F-100	მ³	0,80
11.	მანდაფრებთან მიახლოების მოწყობა არმირებული ანაკრები რკინაბეტონის ფილით, ზომა 1,0×3,4×0,2 მ. (არმატურა: Ø16 მმ. 33 მ. 52,1 კგ. Ø8 მმ. 16,0 მ. 6,4 კგ. სულ არმატურა 58,5 კგ.)	მ³	0,68
12.	ფილადის №10 შტლერების მოწყობა საშანდორე კოლიტებში	მ კგ	0,8 8,3
13.	ხის შანდორების მოწყობა წყლის შესატბორად. ზომა 100×30 სმ δ=6 სმ.	მ³	0,02
14.	სახელურის მოწყობა ხის შანდორებზე Ø10 მმ. ფოლადის გალვანიზებისაგან	მ. კგ	0,5 0,3
15.	გაფასადებული უბნის მოწყობა მონოლითური ბეტონით B-20, ბაზალტის არმატურის ბადეზე 100/ 100/ 3,5/ 3,5	მ³	0,50
16.	გაფამყარი უბანზე, ბაზალტის არმატურის ბადის 100/ 100/ 3,5/ 3,5 შეჭერა და მონტაჟი. 1 მ² ბადის წონა 0,55 კგ.	მ² კგ	3,2 1,8
17.	ფოლადის მილის d=325 მმ. δ=6 მმ. მონტაჟი ტრანშეაში, ნორმალური ანტიკოროზიული იზოლაციით	მ კგ.	9 425
18.	ფოლადის მილის გამოსაჭდელი სათავისის მოწყობა მონოლითური ბეტონით B-20	მ³	0,90
19.	გამფანი არხის საწყისი მონაკვეთის ფსკერის მოწყობა მონოლითური ბეტონით B-20, W-6, F-100, ბაზალტის არმატურის ბადეზე 100/ 100/ 3,5/ 3,5	მ³	0,10
20.	გამფანი არხის საწყისი მონაკვეთის ფერდების დაბეტონება მონოლითური ბეტონით B-20, W-6, F-100, ბაზალტის არმატურის ბადეზე 100/ 100/ 3,5/ 3,5	მ³	0,54
21.	ბაზალტის არმატურის ბადის 100/ 100/ 3,5/ 3,5 შეჭერა და მონტაჟი. 1 მ² ბადის წონა 0,55 კგ.	მ² კგ	4,4 2,42
22.	ბაზალტის არმატურის ბადეების გადაბმა სპეციალური პლასტმასის ცალეულებით	ცალი	34
23.	გამფანი არხის საწყისი მონაკვეთის ბოლო ჩამკეტი კბილის მოწყობა მონოლითური ბეტონით B-20	მ³	0,48
24.	დეფორმაციული ნაკერის მოწყობა გამყვანი არხის საწყისი მონაკვეთის წყალგამშვების კედლებზე მეერთების კვეთში, ბიტუმში გაჟღენთილი, δ=4 სმ სისქის, b=15 სმ სიგანის ფიცრით	მ.	2,2
25.	ბეტონის კონსტრუქციების გარე (*მიწასთან შეხებაში მყოფი*) ზედაპირის ასფალტოსანაღება ორი ფენა ბიტუმით შეღებვით	მ²	3,5
26.	სიფრონული ფირის ГС-40-140 У მონტაჟი	კნ	95,4
26-1	ფირის ჩასატარებელი ჩარჩო	კნ	54,8
26-2	ფირი	კნ	16,3
26-3	ფირის საამაგრი ფეტალები	კნ	1,0
26-4	ამწე-მექანიზმი 0,5 T	კნ	22,0
26-5	ფირის ჰიდროსაბოლოო რეზინა	კნ	1,3
27.	ფირის შეღებვა ზეთოვანი სალებავის ორი ფენით	მ²	1,7
28.	გრუნტის უკუჟაცა ტრანშეაში გრუნტის ბუდეოზერით 10 მ.-ზე გადაადგილებით	მ³	10,0
29.	ადრე დამუშავებული გრუნტის უკუჟაცი ხელით	მ³	2,2
30.	მორჩენილი გრუნტის ადგილზე მოსწორება ხელით	მ²	4,6

შენიშვნა: წყალგამშვების ზონაში არხის კედლის ექსკავატორით დამუშავება, ადგილის უკან-ბარდებისა და ბეტონარისაგან გაწმენდა შედის შესაბამისი არხის მოწყობის სამუშაოთა საერთო მოცულობებში.

SeniSvna
nagebobebis ganTavseba da fskeris
niSnulebi ixileT saproeqto arxebis
grZiv profilebze.
naxazze zomebi mocemulia sm-ebSi

qvemo samgoris sarwyavi sistemis marcxena magistraluri arxis g-22 gamanawileblis reabilitacia tipiuri calmxrivi wyalgamSvebi b=60 sm fskeris siganis mopirkeTebul arxze t-1-4	furceli 9-4