ჭრილი 5 - 5

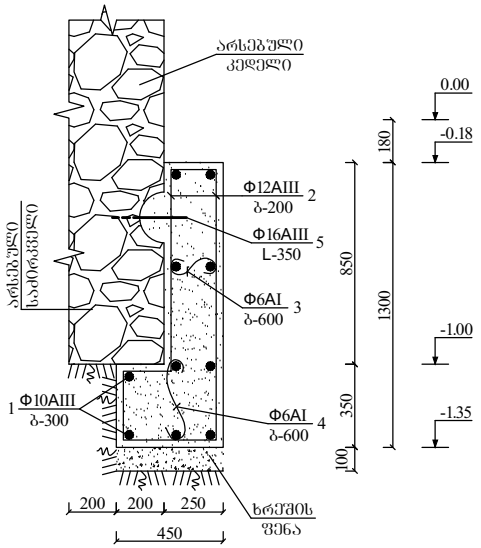

ჭრილი 6 - 6

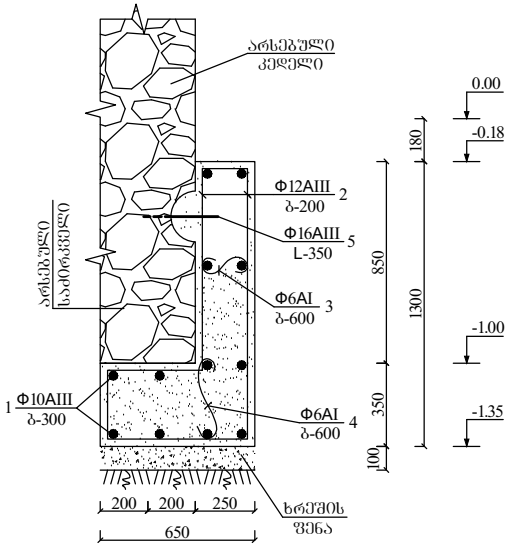

ჭრილი 7 - 7

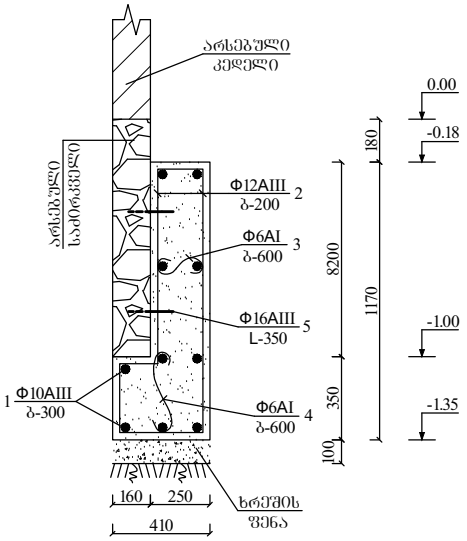

ჭრილი 8 - 8

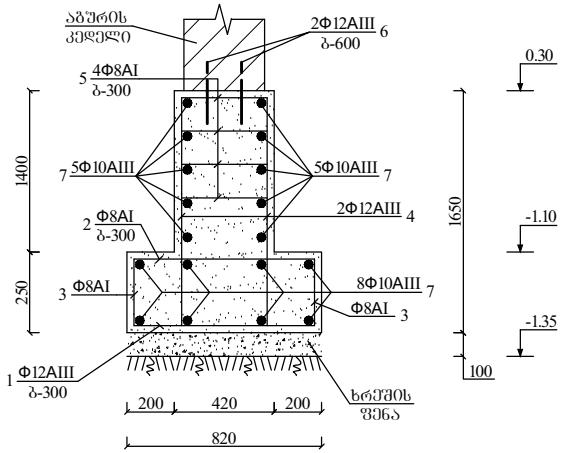

მასალების სპეციფიკაცია ახალი კედლების საძირკვლების, არსებული კედლების საძირკვლების-შედგმების მოწყობაზე									
არმატურის სპეციფიკაცია									ბეტონი B-20 მ³
ელემენტის დასახელება	პოზ. №	კვეთი, მმ	სიგრძე მმ	რაოდენ-ობა, ც	ჯამური სიგრძე, მ	წონა, კგ	ჯამ. AI წონა, კგ	ჯამ. AIII წონა, კგ	
1	2	3	4	5	6	7	8	9	10
საძირკვლის შედგმის მოწყობა "ა" ღერძის კედელზე ჭრილი 1-1 -ის მიხედვით	6	Φ16AIII	350	54	18.9	29.8	13.4	562.9	10.1
	1	Φ10AIII	10450	24	250.8	154.7			
	2	Φ12AIII	4600	53	243.8	216.5			
	3	Φ12AIII	3440	53	182.3	161.9			
	4	Φ6AI	450	90	40.5	9.0			
	5	Φ6AI	550	36	19.8	4.4			
ჭრილი 2-2 -ის მიხედვით	1	Φ10AIII	5220	24	125.3	77.3	7.8	273.1	5.4
	2	Φ12AIII	7540	27	203.6	180.8			
	3	Φ6AI	450	45	20.3	4.5			
	4	Φ6AI	550	27	14.9	3.3			
	5	Φ16AIII	350	27	9.5	15.0			
საძირკვლის შედგმის მოწყობა "ბ" ღერძის კედელზე ჭრილი 3-3 -ის მიხედვით	1	Φ10AIII	18150	20	163.0	100.6	9.0	366.7	5.9
	2	Φ12AIII	3440	41X2=82	282.1	250.6			
	3	Φ6AI	450	28X2=56	25.2	5.6			
	4	Φ6AI	550	14X2=28	15.4	3.4			
	5	Φ16AIII	350	28	9.8	15.5			
ჭრილი 4-4 -ის მიხედვით	1	Φ10AIII	4070	18	73.3	45.2	4.5	171.9	2.4
	2	Φ12AIII	6380	21	134.0	119.0			
	3	Φ6AI	450	28	12.6	2.8			
	4	Φ6AI	550	14	7.7	1.7			
	5	Φ16AIII	350	14	4.9	7.7			
საძირკვლის შედგმის მოწყობა "ვ" ღერძის კედელზე ჭრილი 5-5 -ის მიხედვით	1	Φ10AIII	4070	10	40.7	25.1	2.3	96.2	1.5
	2	Φ12AIII	3600	21	75.6	67.1			
	3	Φ6AI	450	14	6.3	1.4			
	4	Φ6AI	550	7	3.9	0.9			
	5	Φ16AIII	350	7	2.5	4.0			
ჭრილი 6-6 -ის მიხედვით	1	Φ10AIII	2030	12	24.4	15.1	1.8	54.4	0.9
	2	Φ12AIII	3800	11	41.8	37.1			
	3	Φ6AI	450	8	3.6	0.8			
	4	Φ6AI	550	8	4.4	1.0			
	5	Φ16AIII	350	4	1.4	2.2			
საძირკვლის შედგმის მოწყობა "დ" ღერძის კედელზე ჭრილი 7-7 -ის მიხედვით	1	Φ10AIII	11220	10	112.2	69.2	5.7	260.3	3.3
	2	Φ12AIII	3360	57	191.5	170.1			
	3	Φ6AI	400	38	15.2	3.4			
	4	Φ6AI	550	19	10.5	2.3			
	5	Φ16AIII	350	38	13.3	2.1			
ახალი საძირკვლები "I","ა","დ" ღერძებზე, ჭრილი 8-8 -ის მიხედვით	1	Φ12AIII	750	46	34.5	30.7	72.8	329.6	12.3
	2	Φ8AI	750	46	34.5	13.8			
	3	Φ8AI	200	92	18.4	7.4			
	4	Φ12AIII	1550	92	142.6	126.9			
	5	Φ8AI	350	184	64.4	25.8			
	6	Φ12AIII	500	46	23.0	20.5			
	7	Φ10AIII	13570	18	244.3	151.5			
ჯამური მონაცემები							117.1კგ;	2115.1კგ;	41.8მ³

სხვა შესასრულებელ სამუშაოთა მასალათა ხარჯი და შენიშვნები

1) შენობის საძირკვლების გამაბრების წინ გატანილი იქნას 6მ³ ნაბავი, მოიზრას 199.7მ³ IV კატეგორიის მიწა, გატანილი იყოს ურიკებით 25მ-ზე 46.5მ³ მიწა, უკან ჩაიყაროს 153.2მ³ მიწა;

2) შენობის საძირკვლების მოწყობამდე გრუნტის ზედაპირი გასწორდეს 10სმ-ი სისქის ხრეშის ფენილით, მოცულობით - $\sum V=7.8$მ³-ი;

3) საძირკვლების გამაბრება მოხდეს სექციებად - სიგრძით 1მ-ი. სექციების ძვეშ ძვაბულის ამოღების შემდეგ მაშინვე მოხდეს არმატურის ჩაწყობა და ბეტონის ჩასხმა მარკით B-20 ვიბრატორის გამოყენებით. სექციების არმირებისას დატოვილი იქნას ნაშვერები, რათა მოხდეს შემდები სექციის არმატურების მიერთება. გრუნტის უკუ ჩაყრა ცალკეულ უბნებში მოხდეს თანდათანობით 30÷35 სმ-ი ფენების დატკეპნით;

4) ახალი საძირკვლებით შედგმით გამაბრებისას ძველ საძირკვლებში გაკეთდეს (60X60X60) მმ-ი ზომების 134 ცალი ღრმული, რომლებიც ახალ საძირკვლებთან დაკავშირების მერე ამოვსება ბეტონის ხსნარით - $\sum V_{\text{ბეტ}}=0.03$მ³-ი. გარდა ამისა ახალი და ძველი საძირკვლები ერთმანეთს უკავშირდებიან არმატურის ღეროებით, რისთვისაც ძველ საძირკვლებში კეთდება d=18მმ-ი დიამეტრის და H=35სმ-ი სიღრმის 172 ცალი ხვრელი;

5) ყველა ზომები და ნიშნულები დაზუსტდეს უშუალოდ გამაბრების პროცესში ადგილზე. გამაბრების სამუშაოები ჩატარდეს უსაფრთხოების ნორმების სრული და მკაცრი დაცვით;

6) საძირკველში ბეტონის ძირიდან დამცავ ფენად მიღებული იქნას 7სმ-ი.

ფ						