სანიაღვრე კანალიზაციის გრძივი პროფილი
(1-7 ფერტილებს შორის)

მასშტაბი ჰორიზონტალური 1:1000
ვერტიკალური 1:100

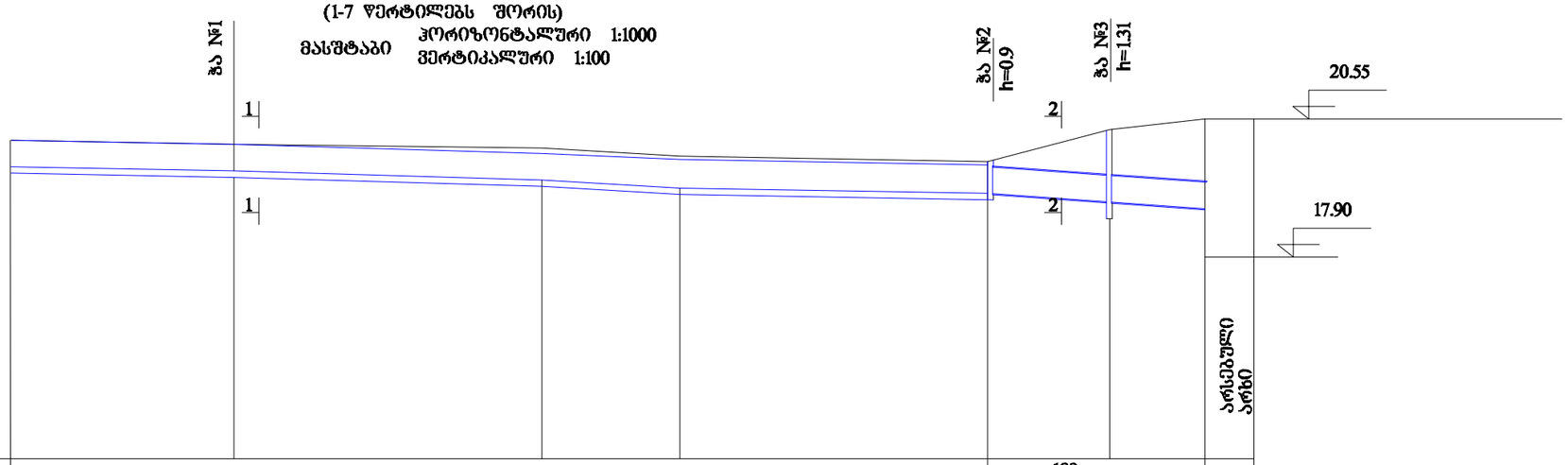

გამტარუნარიანობა ლ\წმ		171			189		
კოლექტორის ტიპი	**ღია სანიაღვრე არხი**	ღია სანიაღვრე არხი					
საანგარიშო უბნების სიგრძე	42	58	26	58	23	18	
საანგარიშო წერტილების ნომრები	1	2	3	4	5	6	7
ქანობი % / მანძილები		184	3		41	5	
ჩაღრმავება (არხის სიმაღლე)	0.5	0.5	0.6	0.60	0.60	1.31	1.65
მილის ან არხის ფსკერის ნიშნულები	19.6	19.52	19.35	19.27	19.10	18.99	18.90
საპროექტო ნიშნულები	20.1	20.02	19.95	19.80	19.70	20.30	20.55
არსებული ნიშნულები	20.1	20.1	19.95	19.80	19.70	20.30	20.55
მანძილები	42	58	26	58	23	18	
პიკეტი	პკ0	პკ0+42	პკ1	პკ1	პკ1	პკ2+07	პკ2+25
გეგმა	1	2	3	4	5	6	7

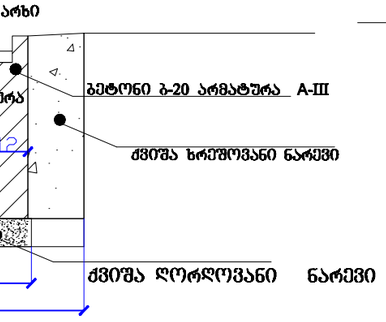

ჭრილი1-1
ა)რკინა-ბეტონის არხი

ჭრილი2-2
ბ)რკინა-ბეტონის მილი

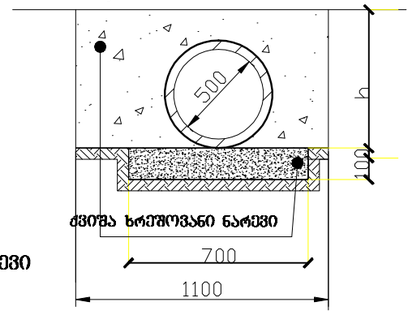

საფეხურზე მოეწყობათა შეყვანი

№	საფეხურის დასახელება	განზ. ერთ	რაოდ-ბა
1	რკინა-ბეტონის არხი არხის სიგანე 40 სმ სიმაღლე 40 სმ ლითონის ცხაურით	მ	141
2	რ.ბეტონები d= 500 მმ	მ	84
3	მონოლითური რკინ-ბეტონის წყალმიმღები ბუნი თუჯის ცხაურით	ცალი	3

მასშტაბი: 1000
ფურცელი A3

ობიექტი:
შანიძის ქუჩის III ჩიხის სანიაღვრე არხის მოწყობა
II უბანი
მისამართი:
ქ. ბათუმი

დამკვეთი:
ქ. ბათუმის მერია

დამკვეთი №

ჯ. ბოხოტაძე		**თ. ბაჩიაშვილი**	
დირექტორი		**შესრულება**	

არქიტექტურული ნაწილი

სტადია	ფურცლის	ფურცლების
ბ3	3	

ნახაზი:
გრძივი პროფილი

შპს „აბაისპეცპროექტი"
jemal.gogitidze@gmail.com
ქ. ბათუმი
ზ. ბასისტოლის ქ.№19/21
ტელ.222338
საიდენტიფიკაციო კოდი 204542736 4

ბათუმი
2017