ტმგ - 1

მილხიდი გამშვებით

გეგმა

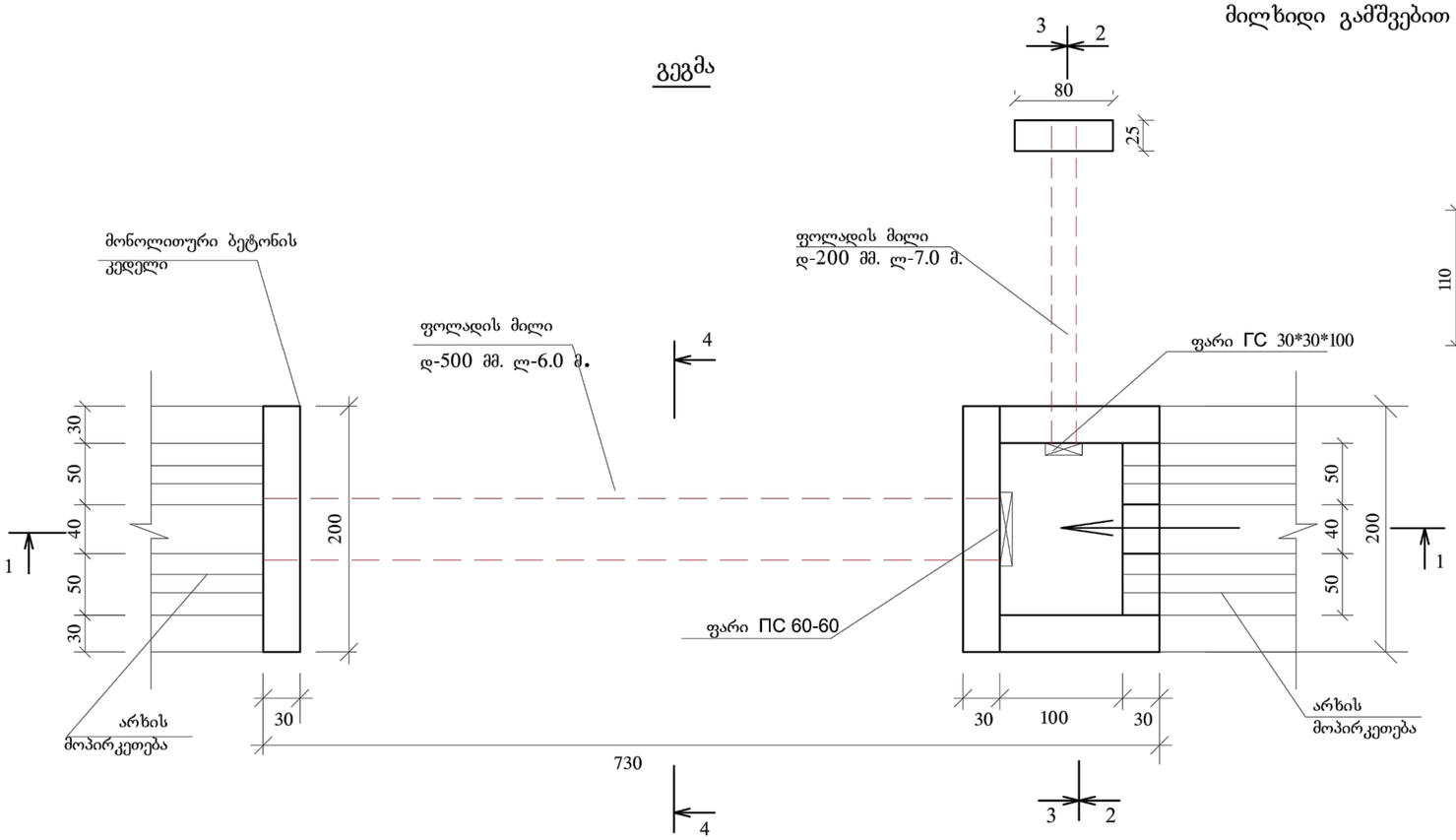

ჭრილი 2-2

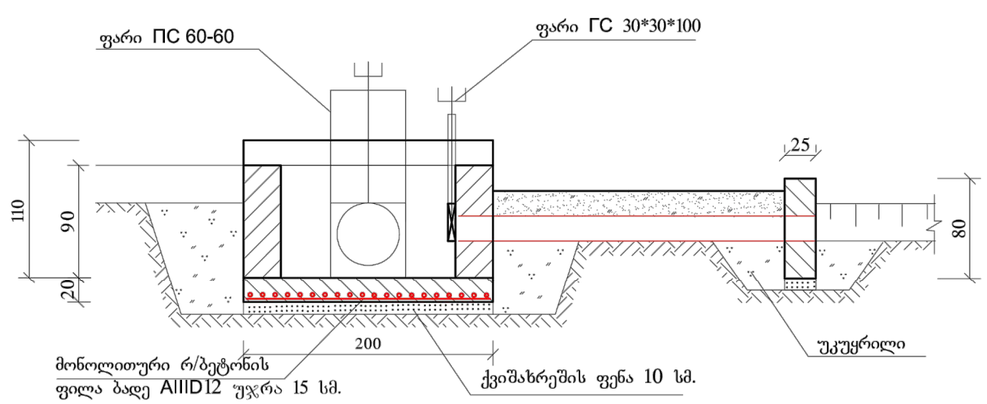

ჭრილი 3-3

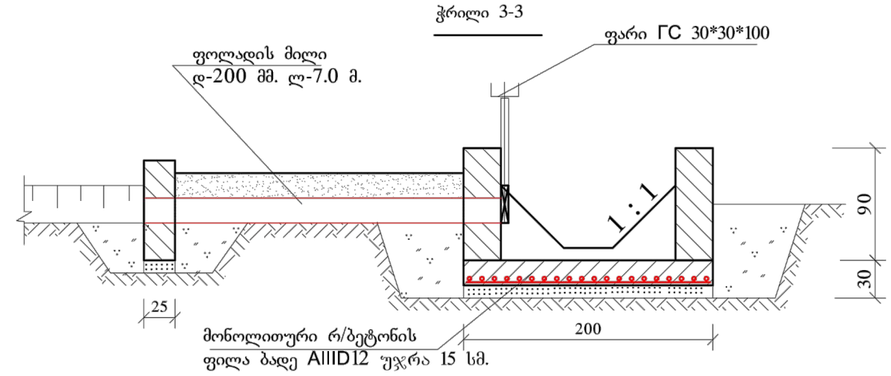

ჭრილი 1-1

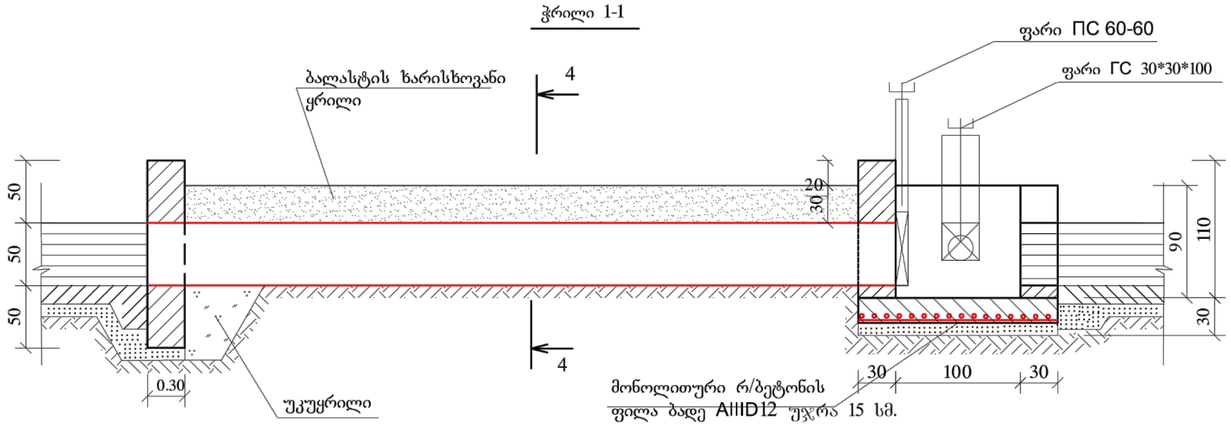

ჭრილი 4-4

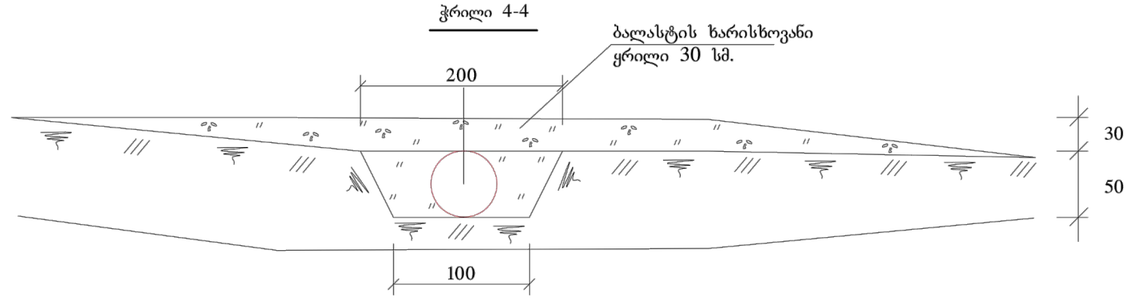

შ.პ.ს. „ბეიო“	ქარელის მუნიციპალიტეტში ტაშისკარის მაგისტრალური არხის გ-61-1 (ბებნულა) გამანაწილებლის რეაბილიტაცია			ფურცელი
ტმგ - 1	მილხიდი გამშვებით	ტიპიური კონსტრუქციები	მასშტაბი: 1:50	5-18-2