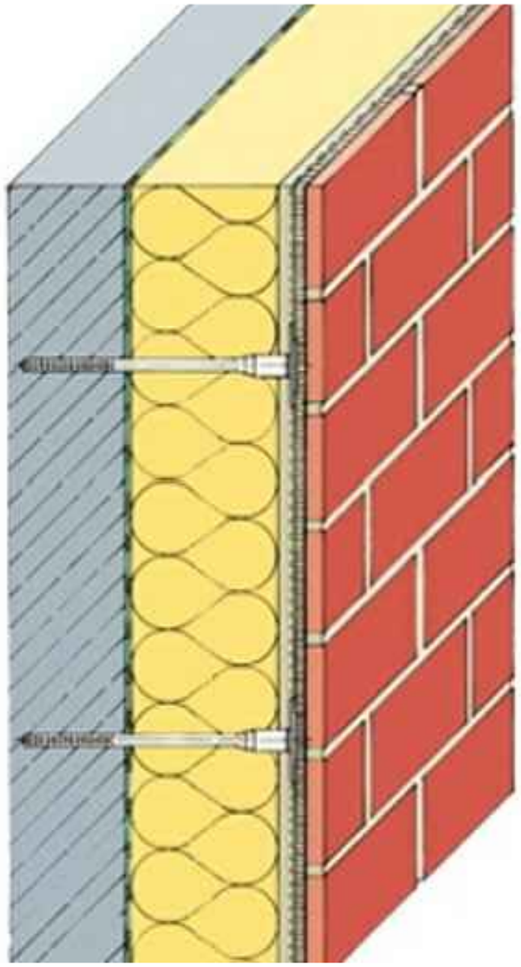

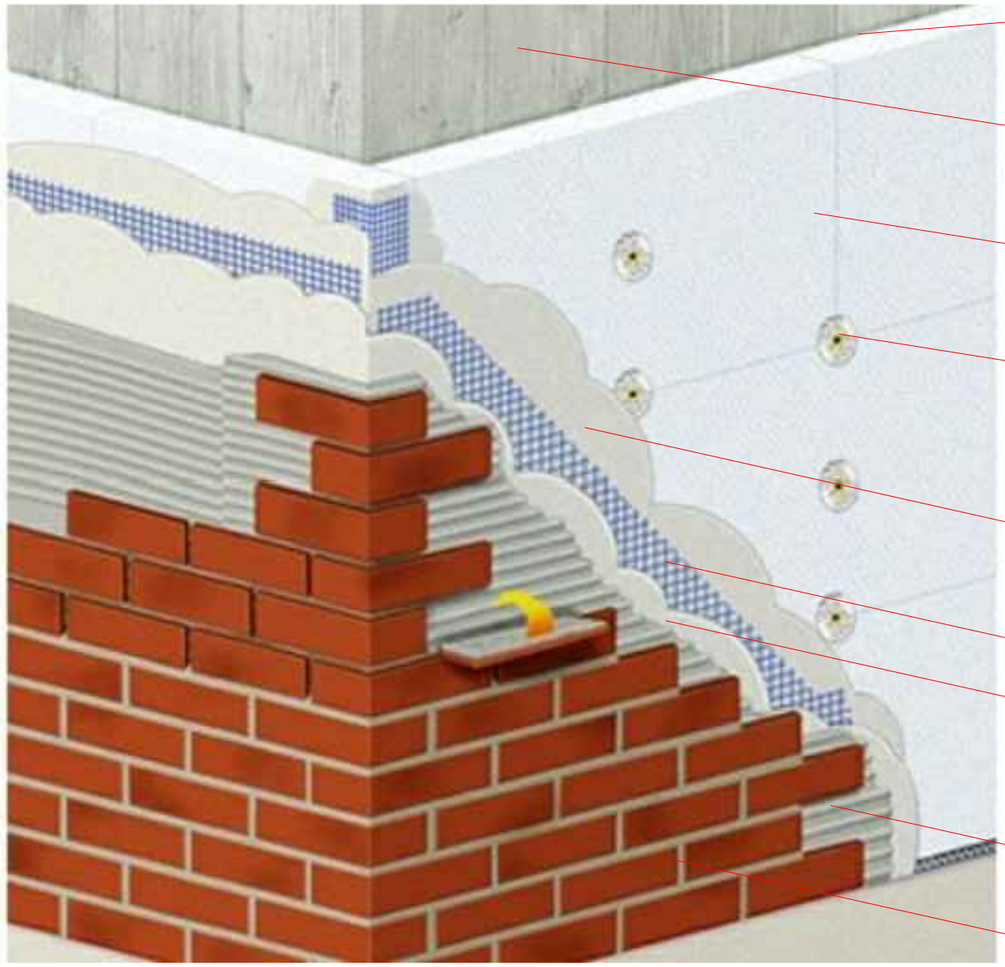

კედლის მოწყობა EPS ტიპის პენოპლასტის ფილით

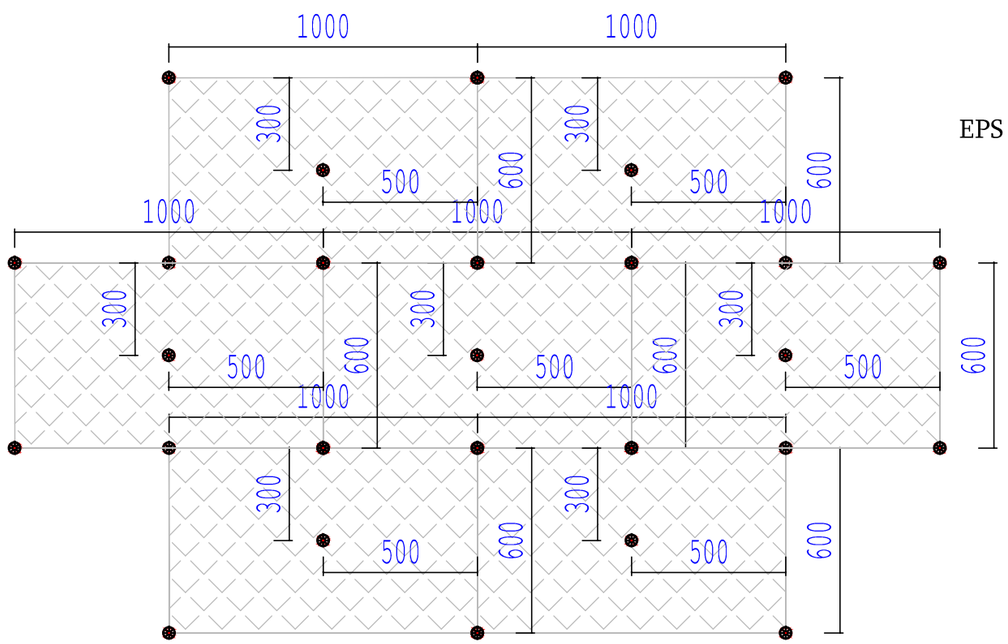

EPS ფილა (პენოპლასტი) - განლაგება კედელზე

	ამხანაგობა "ინჟინერ-არქიტექტი"			
ქ. ბათუმი. სოციალური მრავალბინიანი საცხოვრებელი კომპლექსი			სტადია	მასშტაბი
თავჯდომარე	შ. უგრეხელიძე			
მთ. არქიტექტორი	გ. მიქატაძე		ფურცელი	ფურცლები
შესრულა	ნ. ადამაშვილი		7	8