კვეთი 1-1

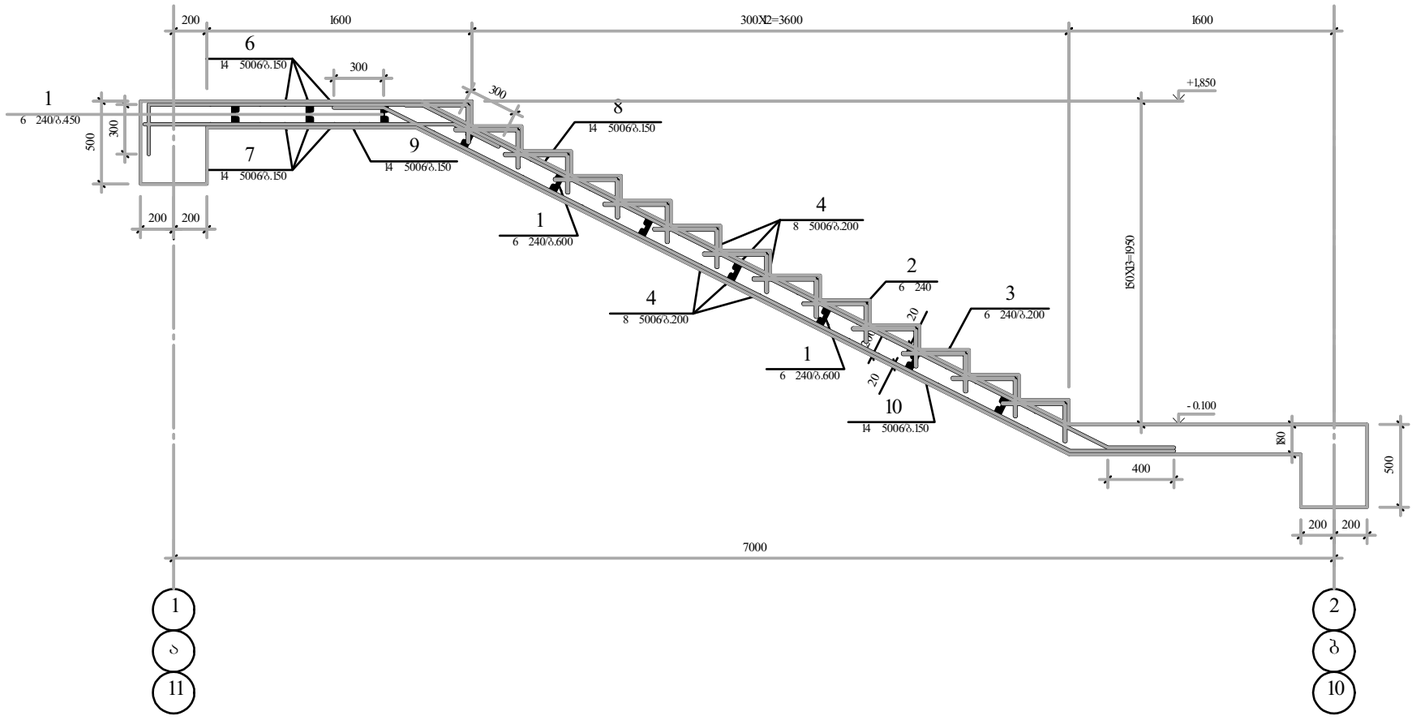

კვეთი 2-2

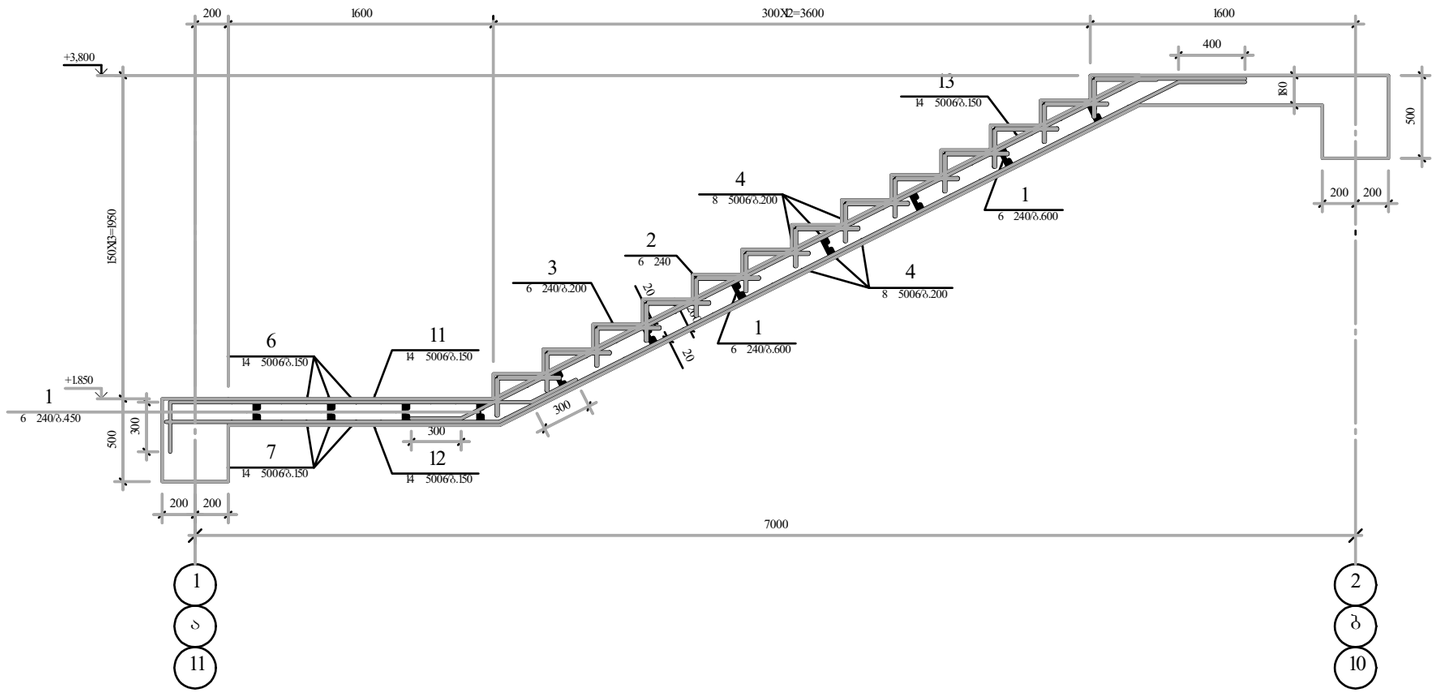

დასახელება	ქობილისში, მე-100 საჯარო სკოლის სასწავლო შენობა
მნიშ	საგანმანათლებლო და სამეცნიერო ინფრასტრუქტურის განვითარების სააგენტო ქ. ალექსიძის 1. შენობა-ნაგებობა №1. II სართული თბილისი საქართველო 2600 ტ.: (+995 32) 2 200 220; 2 200 233; www.aidma.ge
ნახაზის დასახელება	კვეთი 1-1; კვეთი 2-2
ნახაზის სტატუსი	ტექნიკური დოკუმენტაცია /კონსტრუქციული ნაწილი/
არქიტექტორი კონსტრუქტორი შესრულა შეამოწმა	გიორგი მონიავა ლევან ნოფიკაშვილი ლილა ნონიაშვილი ლევან ნოფიკაშვილი
მასშტაბი	1: 25
ფურც. №	61

კვეთი 3-3

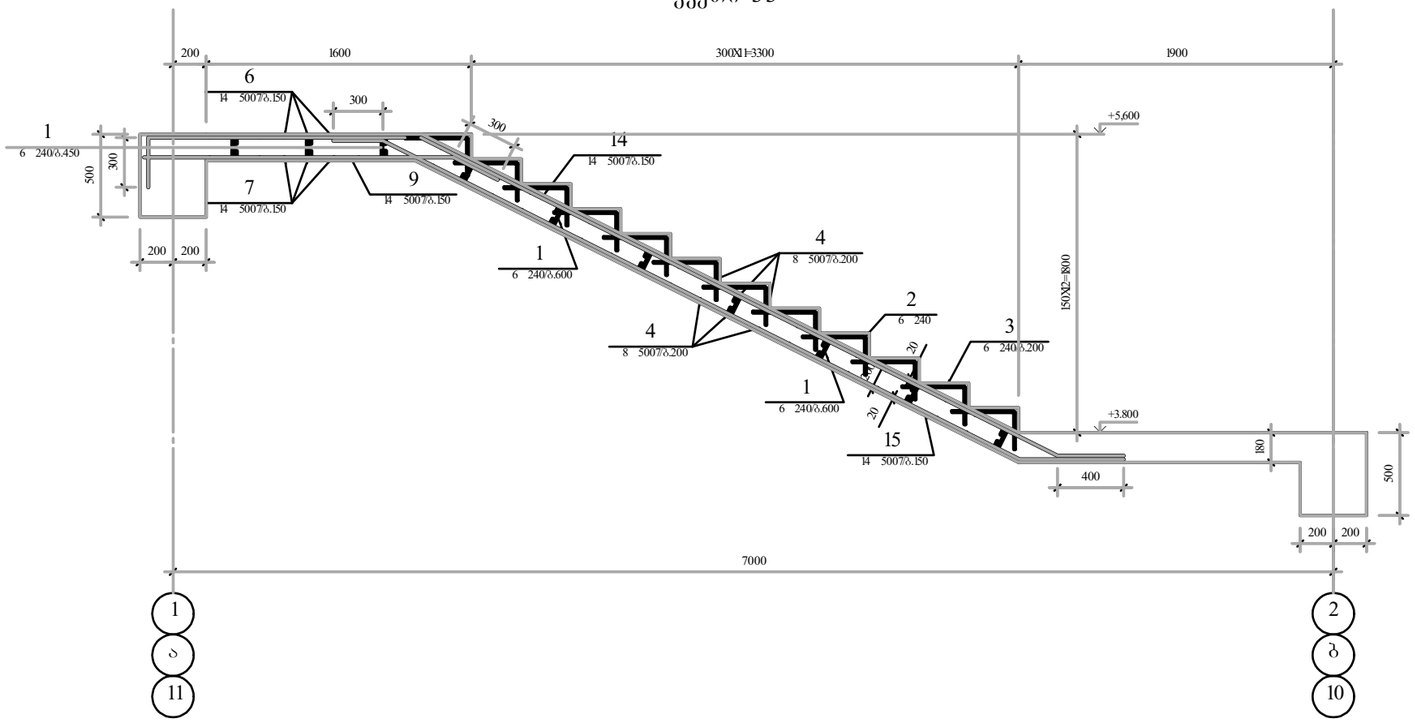

კვეთი 4-4

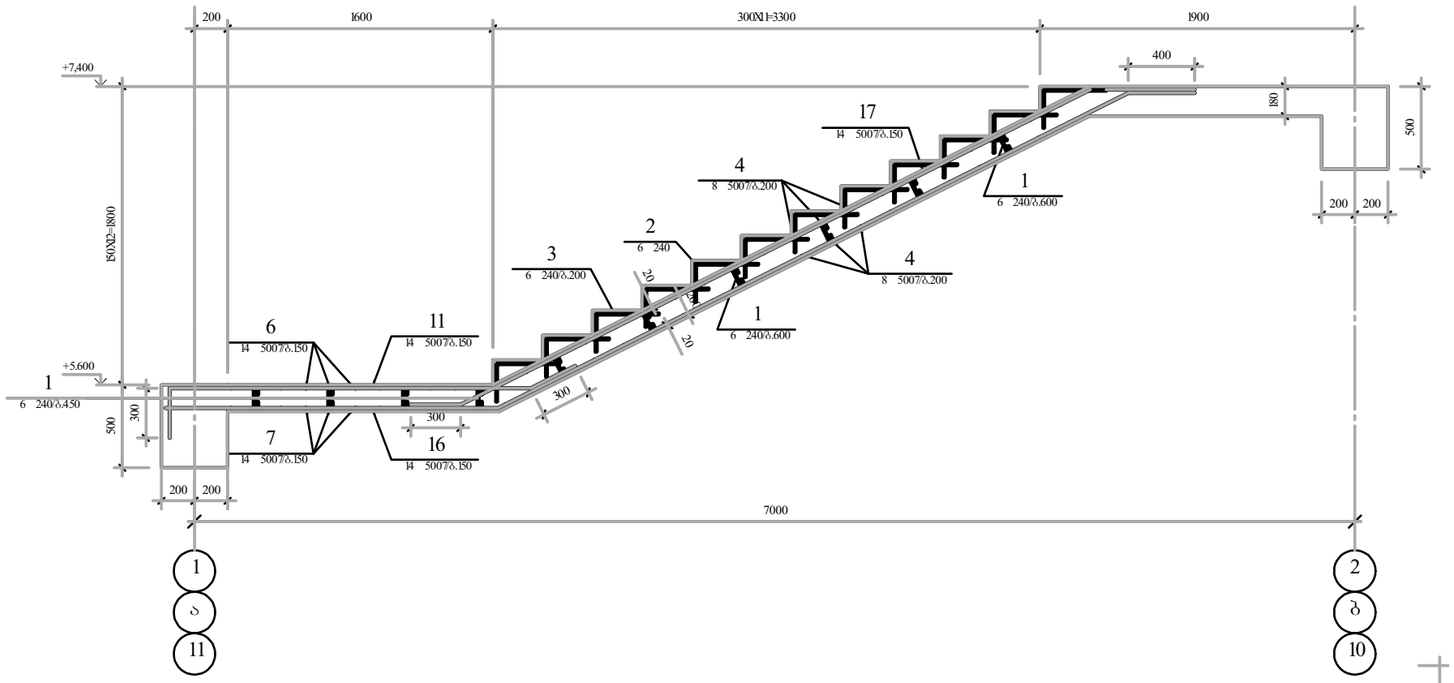

დასახელება	ქობილისში, მე-100 საჯარო სკოლის სასწავლო შენობა
ინოპ	საგანმანათლებლო და სამეცნიერო ინფრასტრუქტურის განვითარების სააგენტო მ. ალექსიძის I. შენობა-ნაგებობა №1. II სართული თბილისი საქართველო 2600 ტ.: (+995 32) 2 200 220; 2 200 233; www.sdda.ge
ნახაზის დასახელება	კვეთი 3-3; კვეთი 4-4
ნახაზის სტატუსი	ტექნიკური დოკუმენტაცია /კონსტრუქციული ნაწილი/
არქიტექტორი კონსტრუქტორი შესრულა შემოწმა	გიორგი მონიავა ლევან ჩოფიკაშვილი ლილა ჩონიაშვილი ლევან ჩოფიკაშვილი
მასშტაბი	1: 25
ფურც. №	62

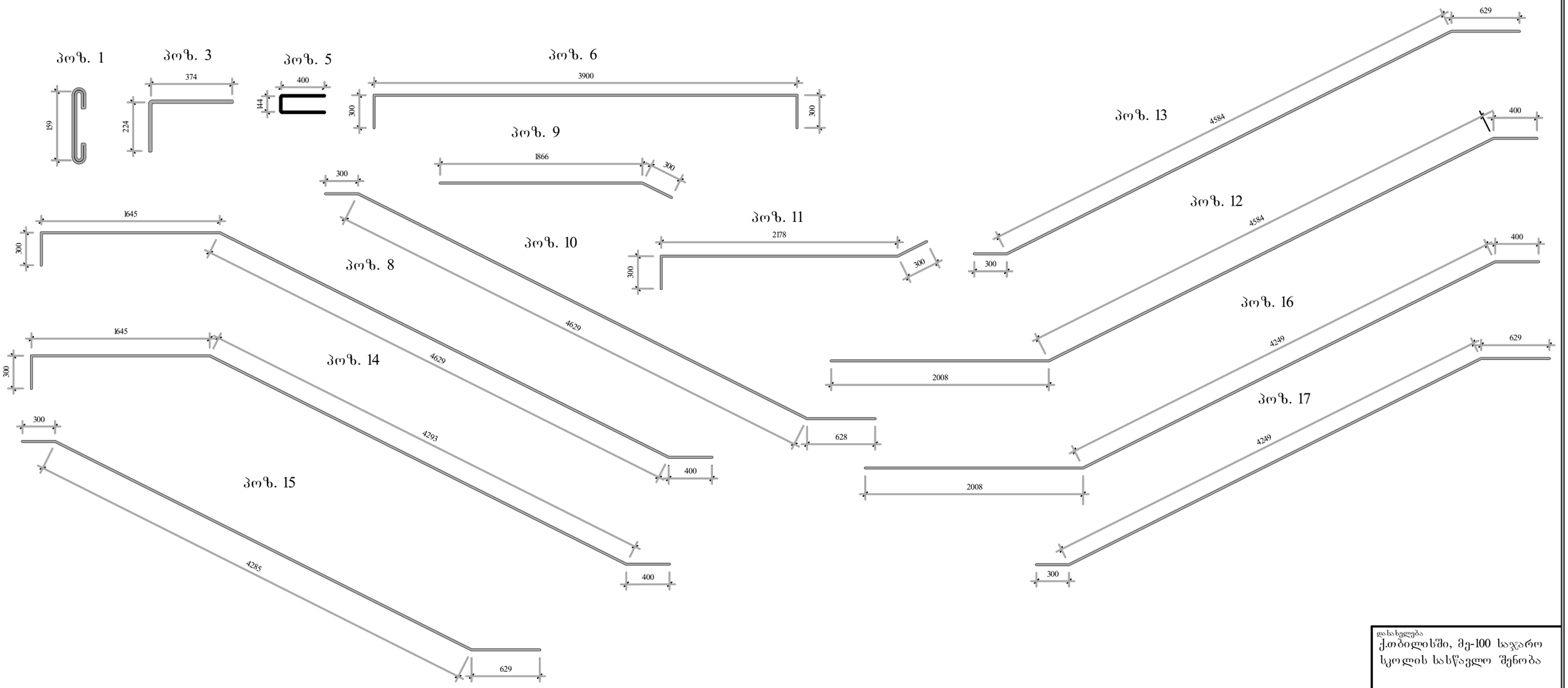

კვეთი 5-5

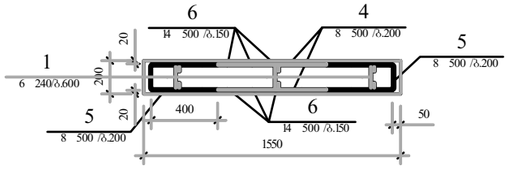

კვეთი 6-6

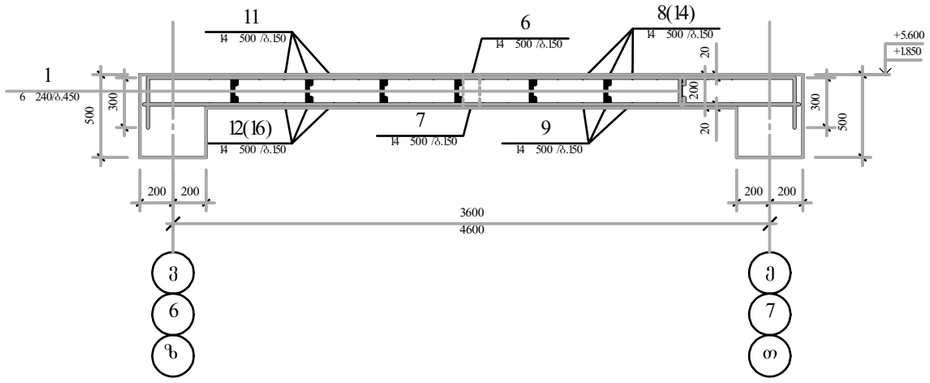

დასახელება	ქ.თბილისში, მე-100 საჯარო სკოლის სასწავლო შენობა
ობიექტი	საგანმანათლებლო და სამეცნიერო ინფრასტრუქტურის განვითარების სააგენტო მ. ალექსიძის I. შენობა-ნაგებობა №1. II სართული თბილისი საქართველო 2600 ტ.: (+995 32) 2 200 220; 2 200 233; www.eiseaa.ge
ნახაზის დასახელება	კვეთი 5-5; კვეთი 6-6; პოზ.1 ... პოზ.17
ნახაზის სტატუსი	ტექნიკური დოკუმენტაცია /კონსტრუქციული ნაწილი/
არქიტექტორი კონსტრუქტორი შესრულა შეამოწმა	გიორგი მონიავა ლევან ნოფიკაშვილი ლელა ნონიაშვილი ლევან ნოფიკაშვილი
მასშტაბი	1: 25
ფურც. №	63

მონოლითური კიბე კბ-2 - 2.200 დან - 0.100 მდე

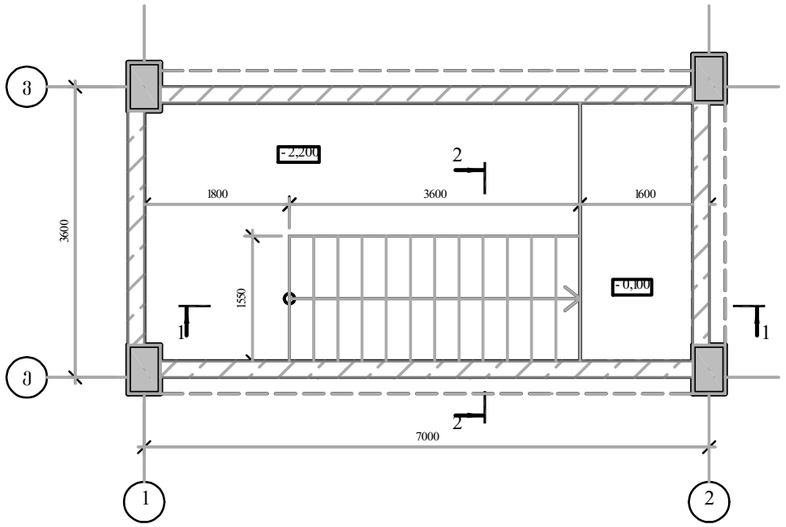

კვეთი 1-1

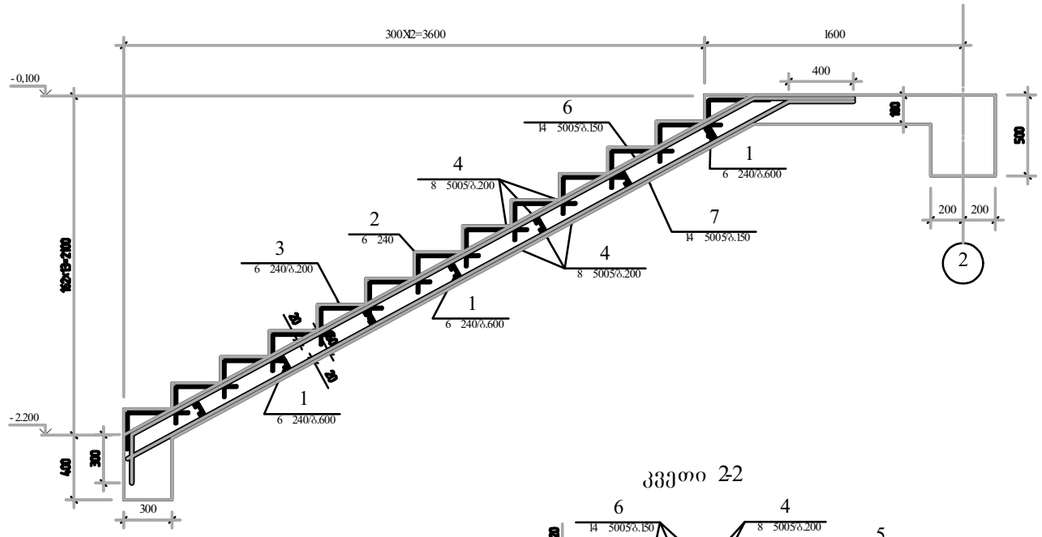

კვეთი 2-2

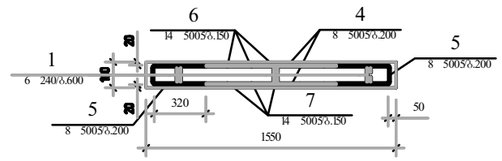

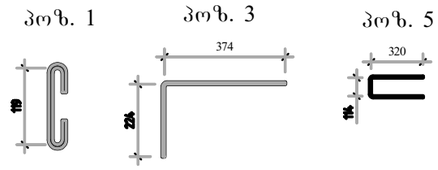

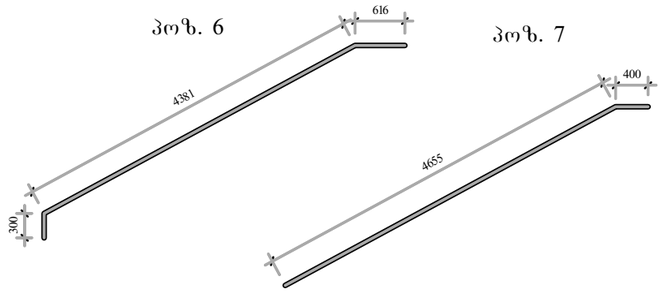

პოზ.	♦ ■ ● ● ● ● ● ♦	დ ა ს ა ხ ე ლ ე ბ ა						ARMA	წონა ერთ. კბ	საერთო წონა კბ
		მონოლითური კიბე კბ-2								
		დეტალები								
1		6	240		5=	230		22	0.05	1.12
2		6	240		5=	1500		13	0.33	4.33
3		6	240		5=	600		104	0.13	13.85
4		8	5005		5=	1500		42	0.59	24.86
5		8	5005		5=	760		42	0.30	12.60
6		14	5005		5=	5300		11	6.40	70.45
7		14	5005		5=	5055		11	6.11	67.19
		მასალები								
		25 კლასის ბეტონი							1.64	m^3

დასახელება
ქ.თბილისში, მე-100 საჯარო სკოლის სასწავლო შენობა

ნიიკ

საგანმანათლებლო და სამეცნიერო ინფრასტრუქტურის განვითარების სააგენტო
მ. ალექსიძის I შენობა-ნაგებობა №1. II სართული
თბილისი
საქართველო
2600
ტ.: (+995 32) 2 200 220; 2 200 233; www.eiddsa.ge

ნახაზის დასახელება

მონოლითური კიბე კბ-2
- 2.200 დან - 0.100 მდე

ნახაზის სტატუსი

ტექნიკური დოკუმენტაცია
/კონსტრუქციული ნაწილი/

არქიტექტორი
გიორგი მონიავა
კონსტრუქტორი
ლევან ნოფიკაშვილი
შესრულა
ლელა ნონიაშვილი
შეამოწმა
ლევან ნოფიკაშვილი

მასშტაბი
1: 50

ფურც. № 64

მონოლითური კიბე კბ-3 - 1.300 დან - 0.100 მდე

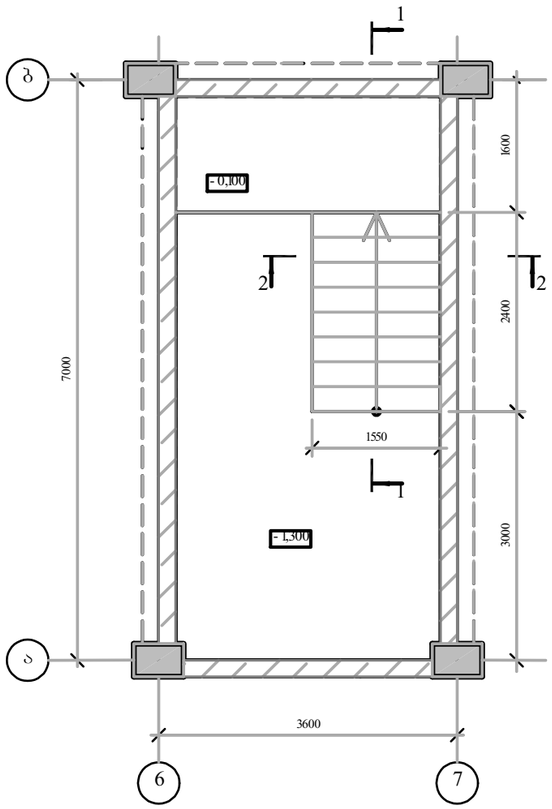

კვეთი 1-1

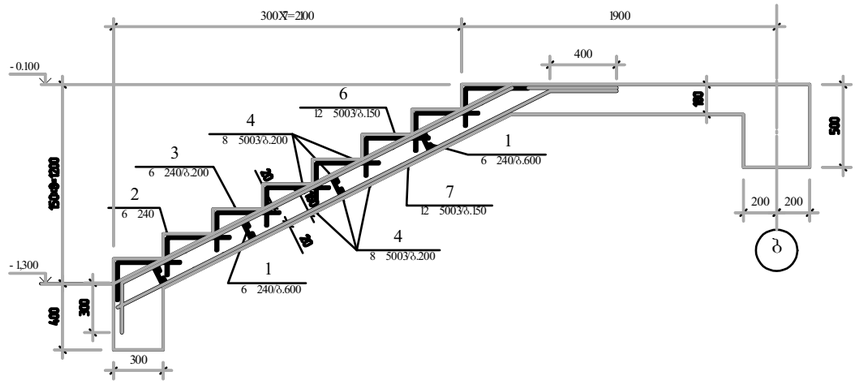

კვეთი 2-2

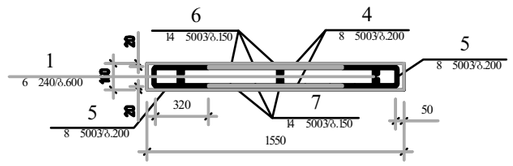

პოზ. 1

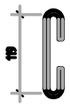

პოზ. 3

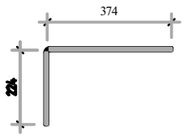

პოზ. 5

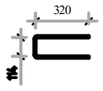

პოზ. 6

პოზ. 7

პოზ.	[redacted]	დ ა ს ა ხ ე ლ ე ბ ა	[redacted]	წონა ერთ. კგ	საერთო წონა კგ
		მონოლითური კიბე კბ-3			
		დეტალები			
1		6 240 ∃= 230	12	0.05	0.61
2		6 240 ∃= 1500	8	0.33	2.66
3		6 240 ∃= 600	64	0.13	8.52
4		8 5003 ∃= 1500	24	0.59	14.21
5		8 5003 ∃= 760	24	0.30	7.20
6		14 5003 ∃= 3560	11	4.30	47.32
7		14 5003 ∃= 3320	11	4.01	44.13
		მასალები			
		25 კლასის ბეტონი		1.05	$მ^3$

დასახელება
ქ.თბილისში, მე-100 საჯარო სკოლის სასწავლო შენობა

სხივ
საგანმანათლებლო და სამეცნიერო ინფრასტრუქტურის განვითარების სააგენტო
მ. ალექსიძის I. შენობა-ნაგებობა №1. II სართული
თბილისი
საქართველო
2600
ტ.: (+995 32) 2 200 220; 2 200 233; www.eduinfra.ge

ნახაზის დასახელება

მონოლითური კიბე კბ-3
- 1.300 დან - 0.100 მდე

ნახაზის სტატუსი

ტექნიკური დოკუმენტაცია
/კონსტრუქციული ნაწილი/

არქიტექტორი
გიორგი მონიავა
კონსტრუქტორი
ლევან ნოფიკაშვილი
შესრულა
ლელა ნონიაშვილი
შეამოწმა
ლევან ნოფიკაშვილი

მასშტაბი
1: 50

ფურც. № 65

Эмбэмсэгтэй оны үйл-4 -2.700 хүртэл -0.100 эсрэг

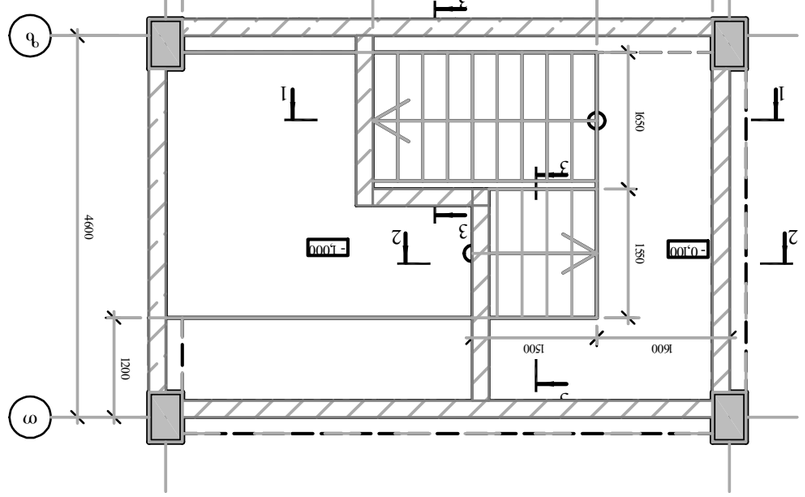

Эмбэмсэгтэй оны үйл-4 -2.700 хүртэл -0.100 эсрэг

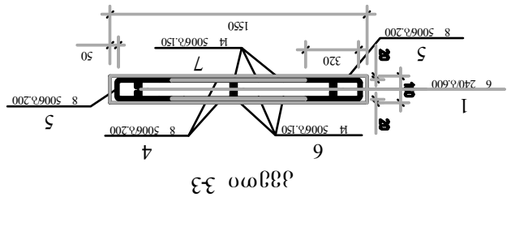

Хөндлөн 3-3

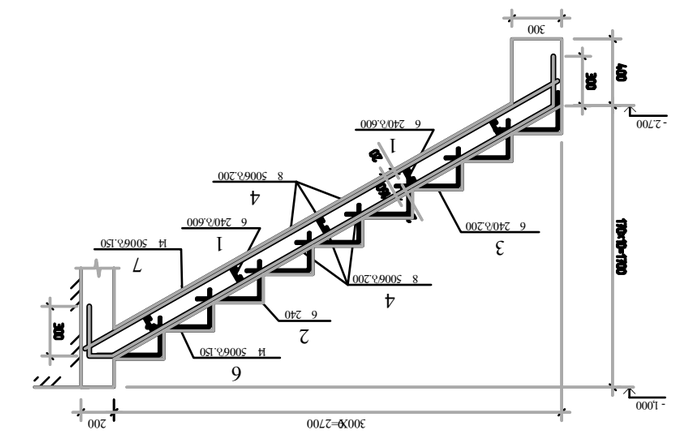

Хөндлөн 1-1

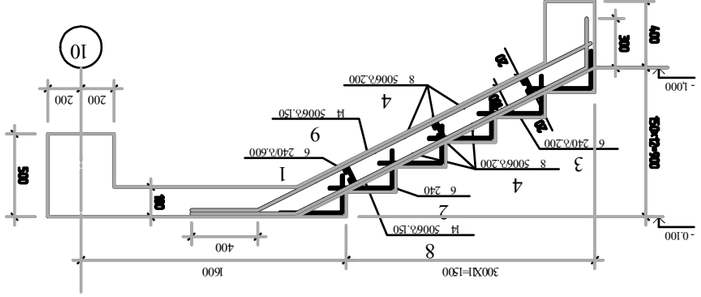

Хөндлөн 2-2

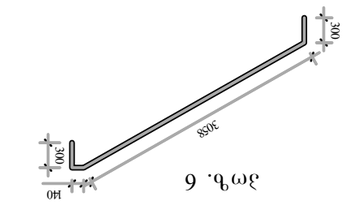

Эм ширээ 6

Эм ширээ 7

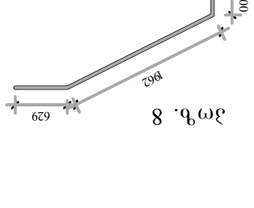

Эм ширээ 8

Эм ширээ 9

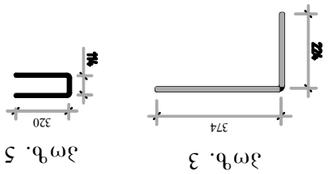

Эм ширээ 1 Эм ширээ 3 Эм ширээ 5

Эм ширээ	Эмбэмсэгтэй оны үйл-4				
Эмийн нэр	Хэмжээ	Ширхэг	Нийт	Нэгж жин кг	Нийт жин кг
	Ф20 арматур				
1	6 240	6=230	24	0.05	1.23
2	6 240	6=150	15	0.33	4.99
3	6 240	6=60	120	0.13	15.98
4	8 500	6=150	44	0.59	26.04
5	8 500	6=76	44	0.30	13.19
6	14 500	6=380	11	4.59	50.51
7	14 500	6=328	11	3.96	43.60
8	14 500	6=289	11	3.49	38.42
9	14 500	6=246	11	3.20	35.23
	Бетон				
	25 марк			2.02	м³

Ноорог

Барилгын зураг

Эмэгтэйчүүдийн эмнэлэг, 3у-100 төсөлтэй нэгдсэн барилгын ерөнхий төлөвлөгөө

Барилгын хаяг: Сүхбаатар дүүрэг 1-р хороо, Чингэлтэй дүүрэг 8-р хороо, Сонгинохайрхан дүүрэг 26 хороо

Захиалагч: Эрүүл мэндийн яам

Барилгын ерөнхий зураг

Эмэгтэйчүүдийн оны үйл-4 -2.700 хүртэл -0.100 эсрэг

Барилгын ерөнхий архитектор

Б.Цэцэгмаа

Барилгын ерөнхий инженер

Ц.Ганболд

Хянасан инженер

Д.Энхжаргал

Зураачид

Ц.Ганболд

Б.Цэцэгмаа

Масштаб 1: 50

Зураг № 66

მონოლითური სარტყელი მს-1; მს-2 და მონოლითური გულარი გ-1-ის განლაგების სქემა +12.600 და +15.810

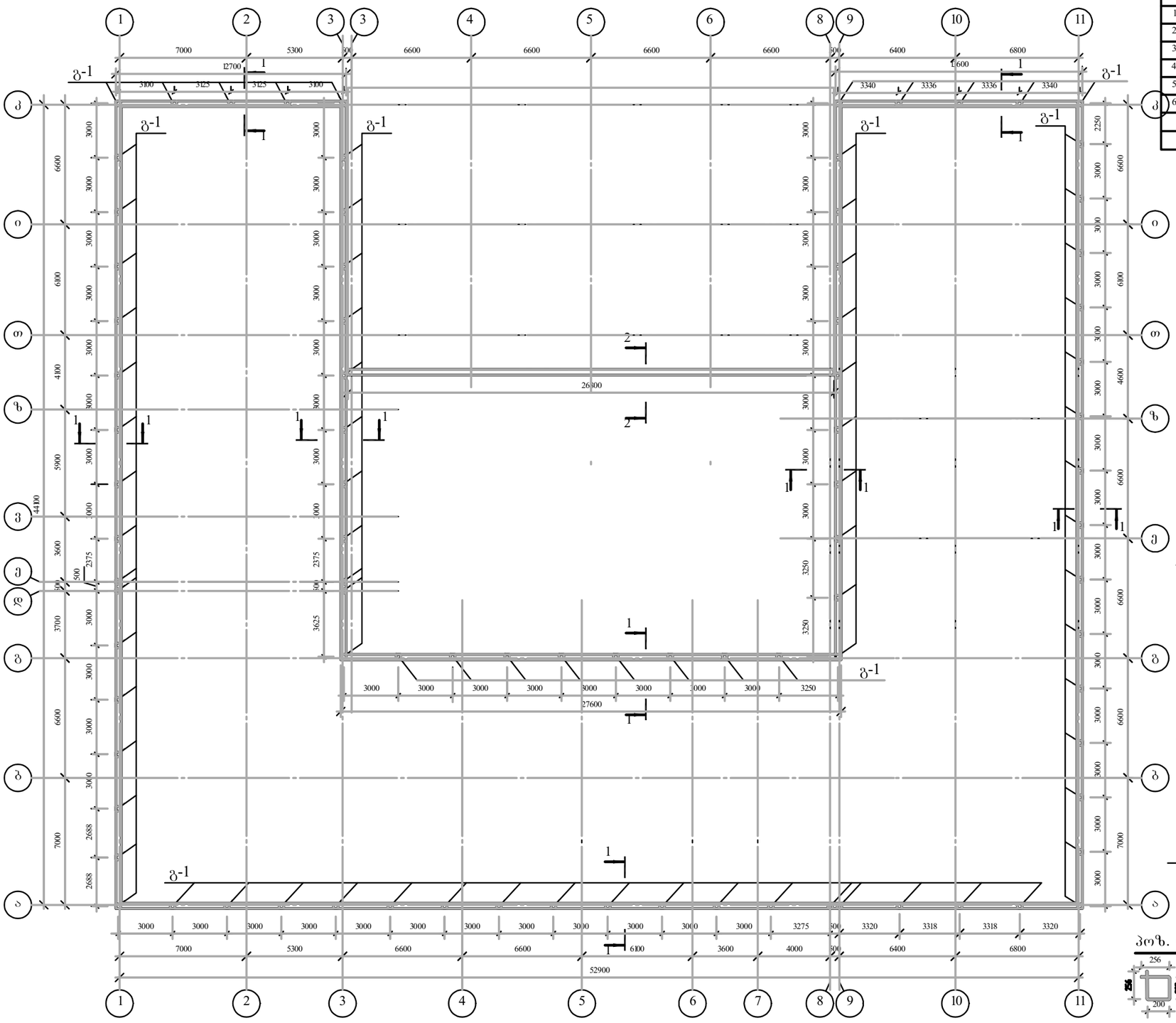
1
2
3
4
5
6
7
8
9
10
11
ა
ბ
გ
დ
ე
ვ
ზ
თ
ი
კ
7000
5300
6600
6400
6800
52900
26300
27600
12700
11600
3100
3125
3340
3336
3250
3275
3320
3318
6100
3600
4000
3000
3625
3700
3250
2375
2688
2250
4100
5900
4400
4600
6600
7000
6800
3250
3250
3250

სახურავის გეგმა

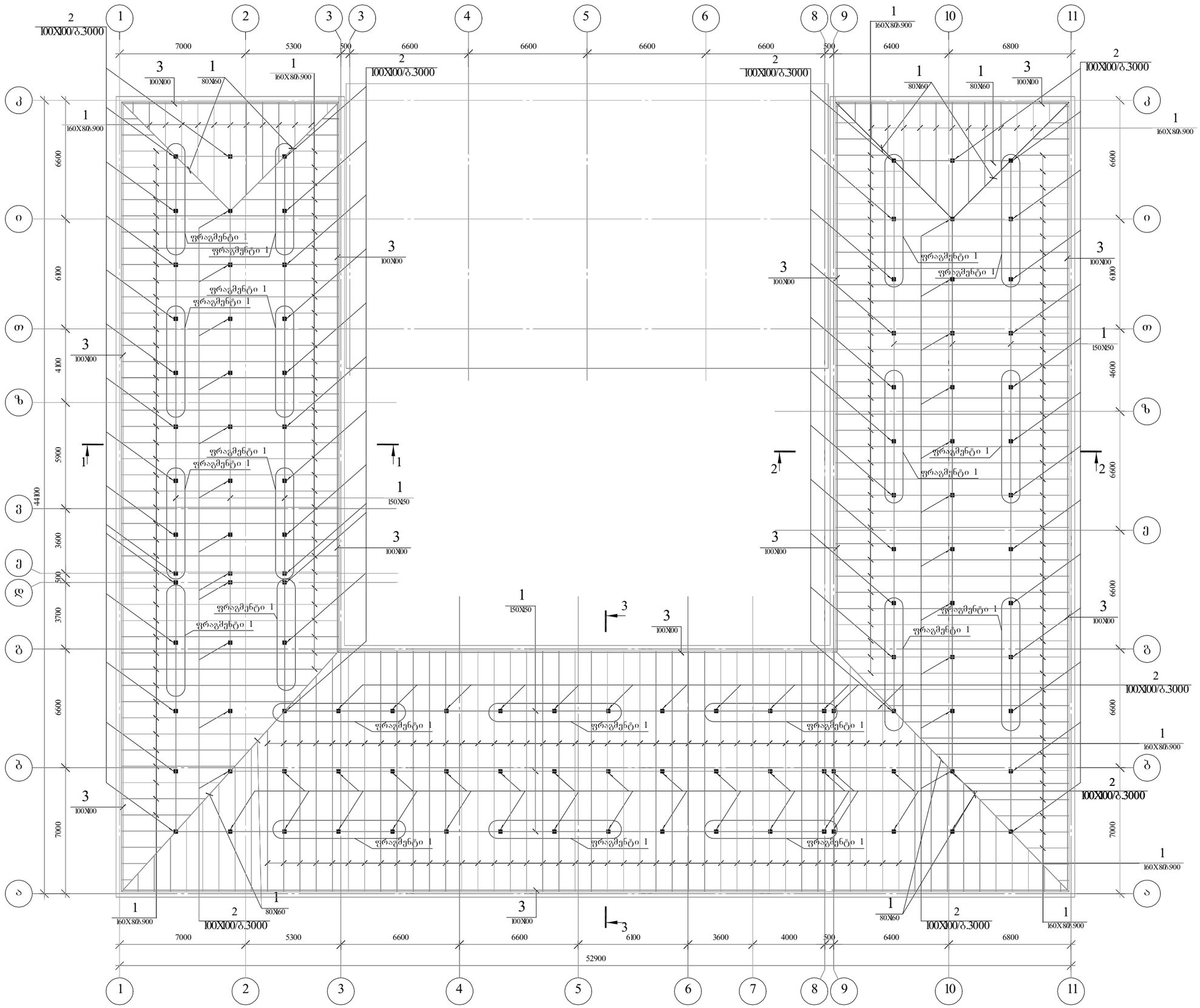

დასახელება

ქ.თბილისში, მე-100 საჯარო სკოლის სასწავლო შენობა

ხსიპ

საგანმანათლებლო და სამეცნიერო ინფრასტრუქტურის განვითარების სააგენტო

მ. ალექსიძის I შენობა-ნაგებობა №I, II სართული
თბილისი
საქართველო
2600
ტ.: (+995 32) 2 200 220; 2 200 233; www.eqsdga

ნახაზის დასახელება

სახურავის გეგმა

ნახაზის სტატუსი

ტექნიკური დოკუმენტაცია
/კონსტრუქციული ნაწილი/

არქიტექტორი
გიორგი მონიავა
კონსტრუქტორი
ლევან ნოფიკაშვილი
შესრულა
ლელა ნონიაშვილი
შეამოწმა
ლევან ნოფიკაშვილი

მასშტაბი

1: 150

ფურც. № 68

ჭრილი 1-1

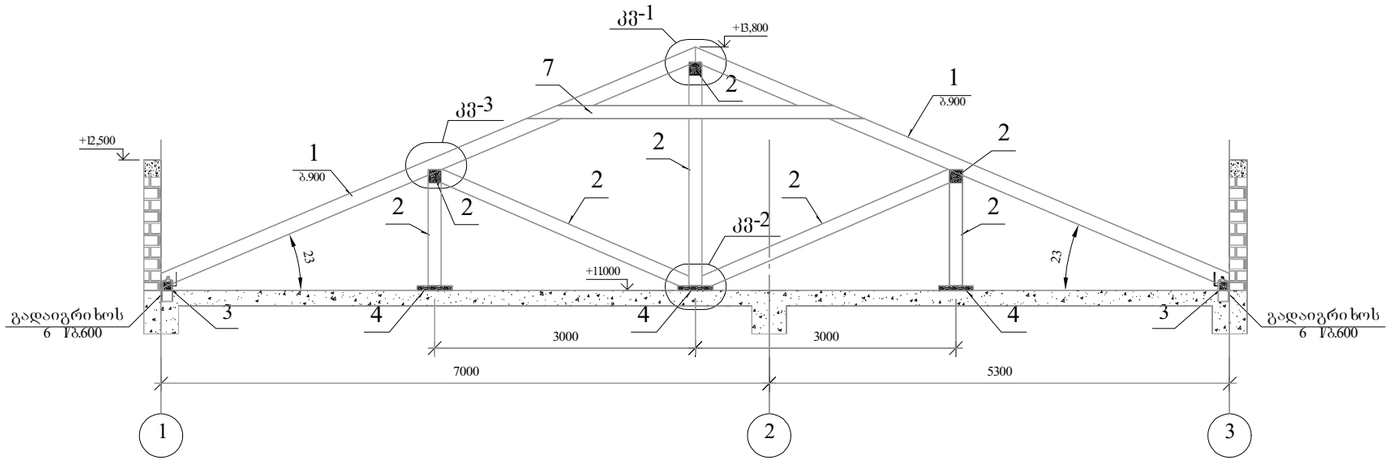

ჭრილი 2-2

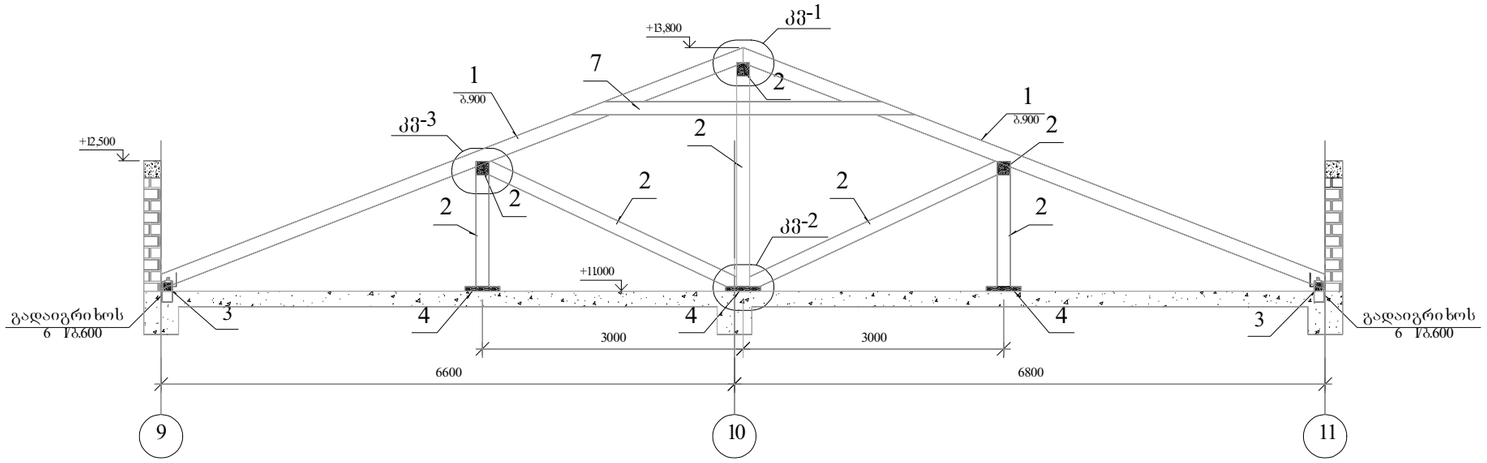

ჭრილი 3-3

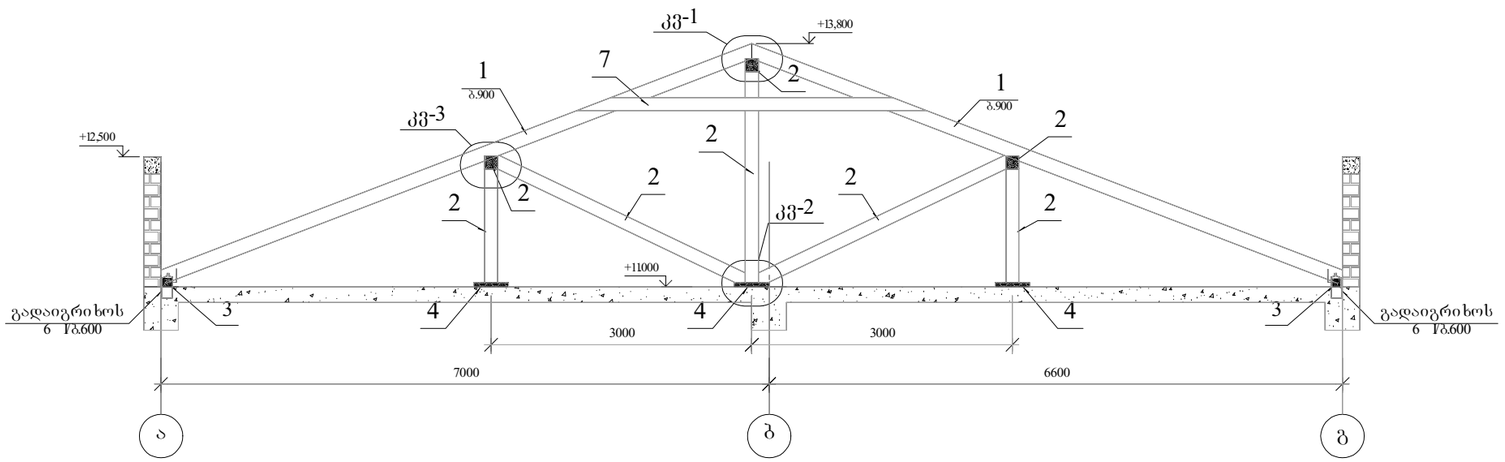

დასახელება	ქ.თბილისში, მე-100 საჯარო სკოლის სასწავლო შენობა
სსიპ	საგანმანათლებლო და სამეცნიერო ინფრასტრუქტურის განვითარების სააგენტო მ. ალექსიძის I შენობა-ნაგებობა №I, II სართული თბილისი საქართველო 2600 ტ.: (+995 32) 2 200 220; 2 200 233; www.gisda.ge
ნახაზის დასახელება	სახურავის ჭრილები I-1, 2-2, 3-3;
ნახაზის სტატუსი	ტექნიკური დოკუმენტაცია /კონსტრუქციული ნაწილი/
არქიტექტორი გიორგი ძონიავა კონსტრუქტორი ლევან ნოფიკაშვილი შეასრულა ლელა ნინიაშვილი შეამოწმა ლევან ნოფიკაშვილი	
მასშტაბი	1: 50
ფურცელი №	69

ფრაგმენტი 1
ჰორიზონტალური კავშირი

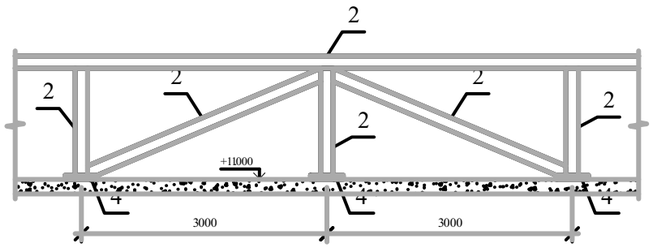

პოზ.	ა დ ნ ი შ ვ ნ ა	დ ა ს ა ხ ე ლ ე ბ ა	[redacted]	შენიშვნა
		სახურავის მოწყობა		
		ლუქარდები		
1	ნიკნიკა	80X160 = 2284162	-	29.24 მ
2	ხის დგარი	150X150 = 731115	-	16.45 მ
3	მაუერლატი	100X100 = 266175	-	2.66 მ
4	წოლანა	50X250X380	114	0.54 მ
5	ხის სიმაგრე დაფა	50X100X400	72	0.14 მ
6	ხის სიმაგრე დაფა	50X150X800	36	0.22 მ
7	ხის სიმაგრე დაფა	50X150X4000	72	2.16 მ
8	საყრდენი ძელაკი	50X50X360	36	0.03 მ
			სულ	51.44 მ

კვანძი კვ-1

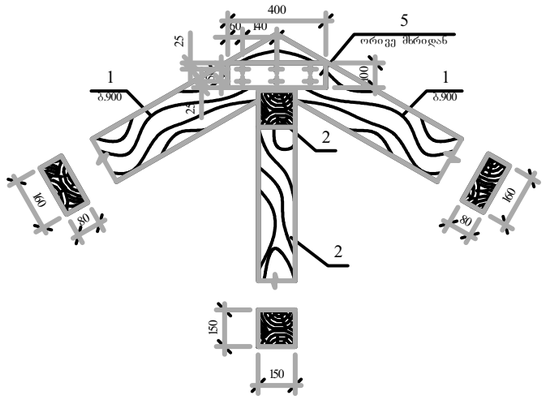

კვანძი კვ-2

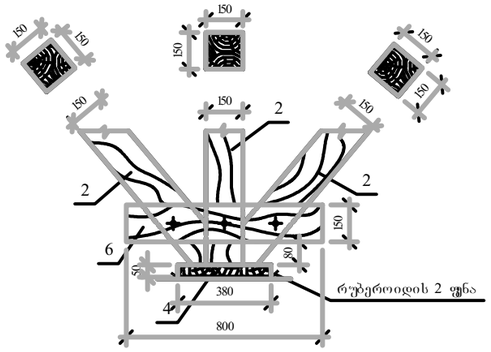

კვანძი კვ-3

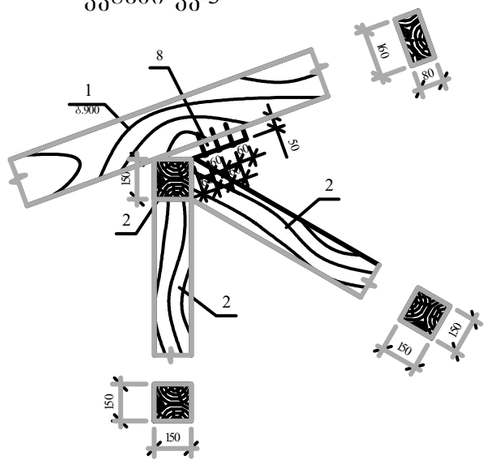

დასახელება
ქობულეთში, მე-100 საჯარო სკოლის სასწავლო შენობა

იხილ
[redacted]საგანმანათლებლო და სამეცნიერო ინფრასტრუქტურის განვითარების საგენტო
მ. ალექსიძის 1. შენობა-ნაგებობა №1. II სართული
ბათუმი
საქართველო
2600
ტ.: (+995 32) 2 200 220; 2 200 233; [redacted]

ნახაზის დასახელება
ფრაგმენტი 1;
კვანძი კვ- 1, კვ- 2, კვ-3

ნახაზის სტატუსი
ტექნიკური დოკუმენტაცია
/კონსტრუქციული ნაწილი/

არქიტექტორი
გიორგი მოსიაკა
კონსტრუქტორი
ლევან ჩიფიკაშვილი
შესრულა
ლელა ნინიაშვილი
შეამოწმა
ლევან ჩიფიკაშვილი

მასშტაბი
1: 50

ფურც. № 70

ლიფტის შახტა

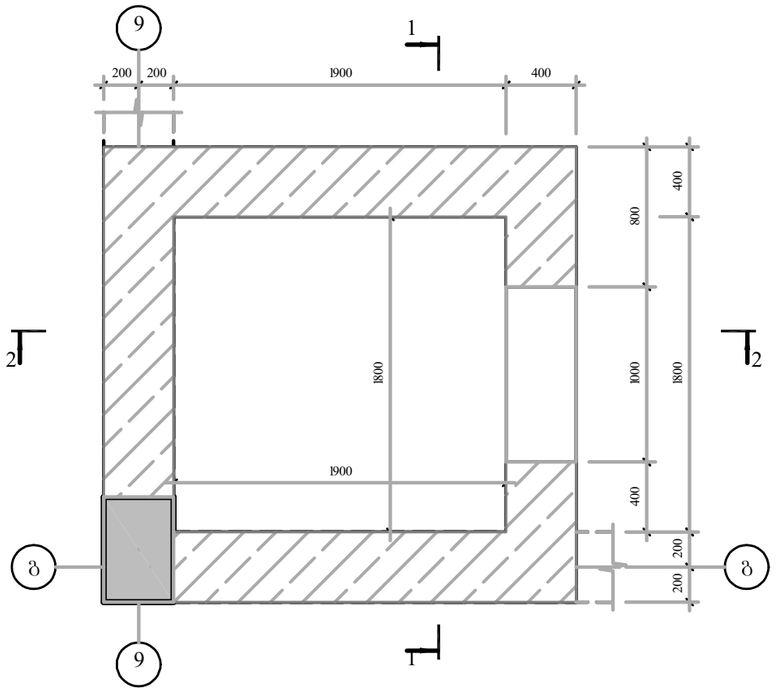

მონოლითური სარტყელი მს-3
მ. 1:10

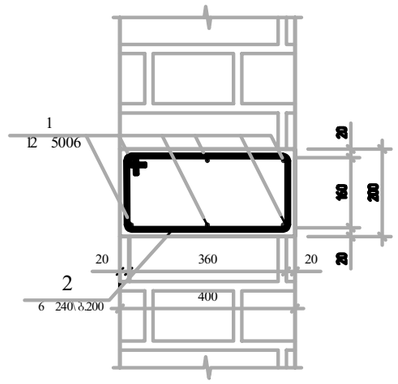

პოზ.	ჩარჩოების	დ ა ხ ა ხ ე ლ ე ბ ა	ერთეული	წონა ერთ. კგ	საერთო წონა კგ
		მს-3			
		დეტალები			
1	დაიჭრას ადგილზე	12 5006 მ= 356400	1	316.42	316.42
2		6 240 მ= 1160	270	0.26	69.52
		მასალები			
		25 კლასის ბეტონი		4.32	მ³

პოზ.2

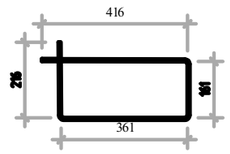

ლიფტის შახტის ფილა ლშფ-1 - 1.600

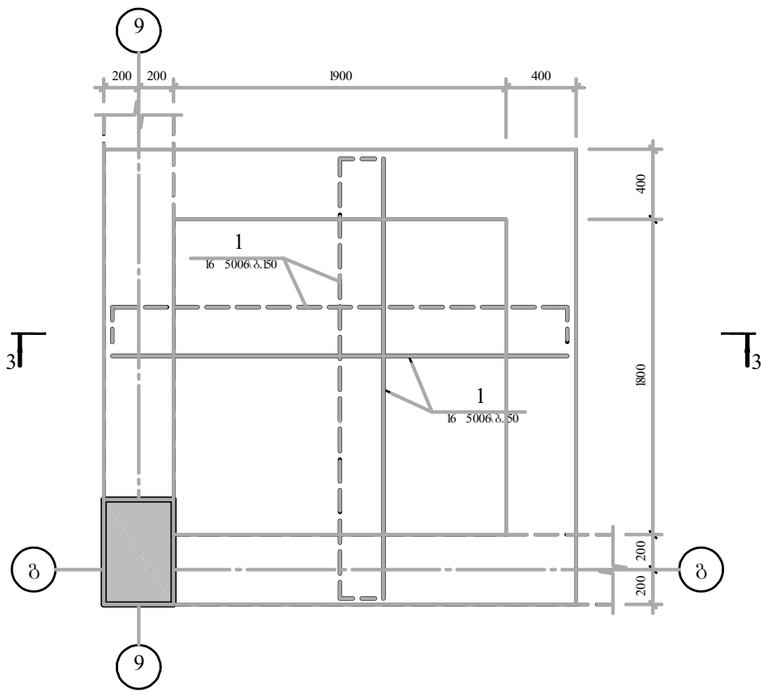

კვეთი 3-3

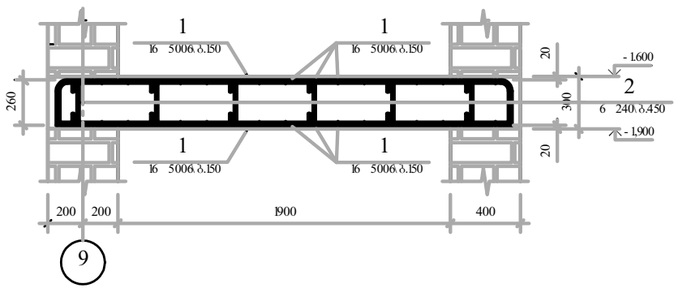

პოზ.2

პოზ.	ჩარჩოების	დ ა ხ ა ხ ე ლ ე ბ ა	ერთეული	წონა ერთ. კგ	საერთო წონა კგ
		ლშფ-1			
		დეტალები			
1	დაიჭრას ადგილზე	16 5006 მ= 19660	1	310.24	310.24
2		8 240 მ= 380	36	0.15	5.40
		მასალები			
		25 კლასის ბეტონი		2.11	მ³

დასახელება
ქ.თბილისში, მე-100 საჯარო სკოლის სასწავლო შენობა

სსიპ
საგანმანათლებლო და სამეცნიერო ინფრასტრუქტურის განვითარების სააგენტო
მ. ალექსიძის I. შენობა-ნაგებობა №I. II სართული
თბილისი
საქართველო
2600
ტ.: (+995 32) 2 200 220; 2 200 233; www.esdma.ge

ნახაზის დასახელება

ლიფტის შახტა;
ლიფტის შახტის ფილა - 1.600

ნახაზის სტატუსი

ტექნიკური დოკუმენტაცია
/კონსტრუქციული ნაწილი/

არქიტექტორი
გიორგი ფონიავა
კონსტრუქტორი
ლევან ნოფიკაშვილი
შესრულა
ლელა ნონიაშვილი
შემოწმა
ლევან ნოფიკაშვილი

მასშტაბი
1: 25

ფურც. № 78

ლიფტის შახტის ჭრილი 1-1

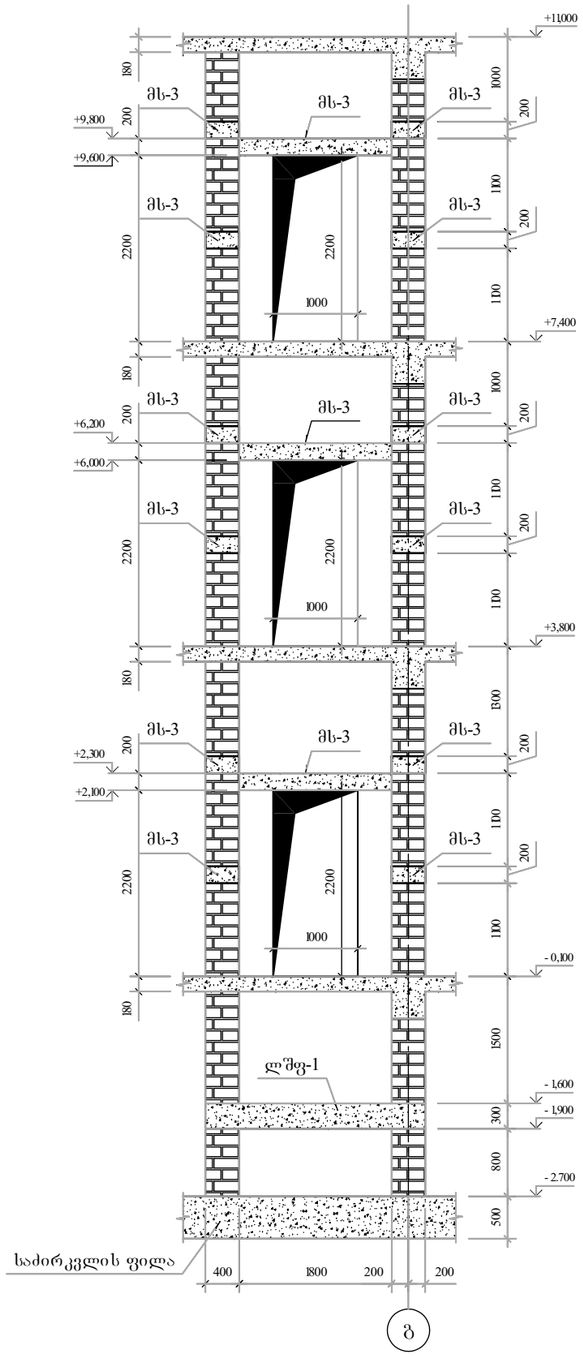

ლიფტის შახტის ჭრილი 2-2

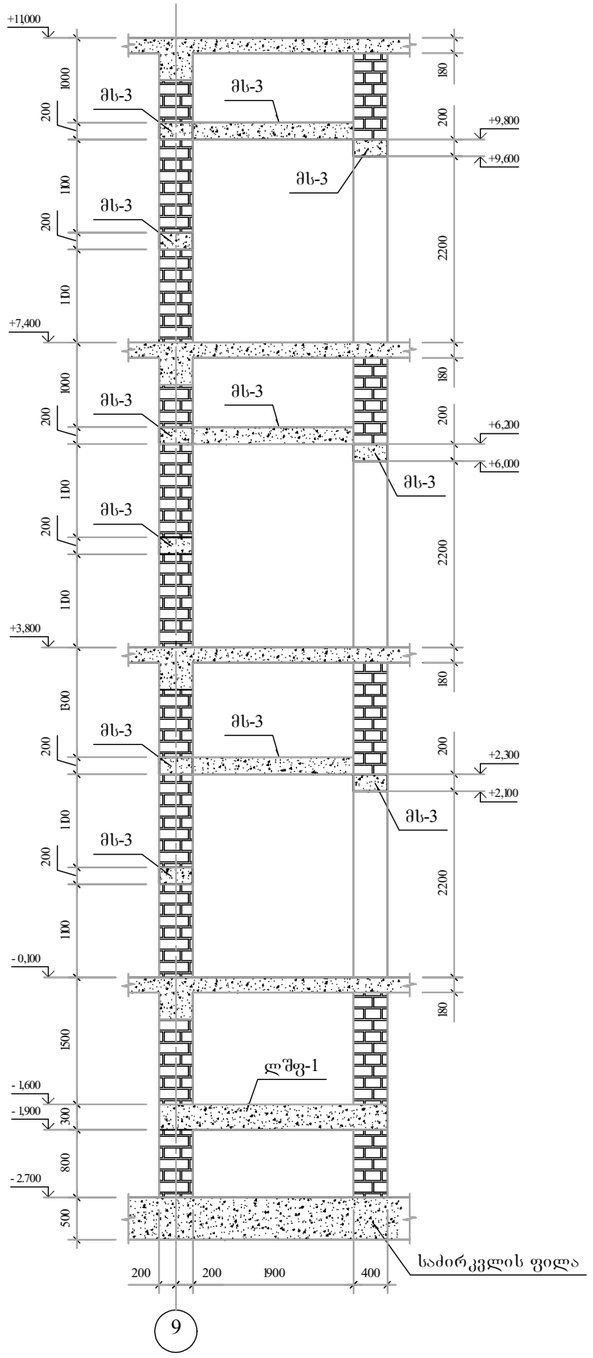

დასახელება	ქთბილისში, მე-100 საჯარო სკოლის სასწავლო შენობა
სსიპ	საგანმანათლებლო და სამეცნიერო ინფრასტრუქტურის განვითარების სააგენტო მ. ალექსიძის I. შენობა-ნაგებობა №I. II სართული თბილისი საქართველო 2600 ტ.: (+995 32) 2 200 220; 2 200 233; www.gisda.ge
ნახაზის დასახელება	ლიფტის შახტის ჭრილი 1-1 და 2-2
ნახაზის სტატუსი	ტექნიკური დოკუმენტაცია /კონსტრუქციული ნაწილი/
არქიტექტორი გიორგი მონიავა კონსტრუქტორი ლევან ნოფიკაშვილი შეასრულა ლელა ნონიაშვილი შეამოწმა ლევან ნოფიკაშვილი	
მასშტაბი	1: 50
ფურცელი №	79

ელემენტის მარკა	რაოდენობა	არმატურის ნაკეთობები															25 ბეტონის ხარჯი; მ³	7.5 ბეტონის ხარჯი; მ³
		არმატურის კლასი																
		240			500ც													
		6	8	ჯამი	8	10	12	14	16	18	20	22	25	28	ჯამი	სულ		
საძირკვლის ფილა	1					1018 3.7	3636 .5	27075.4	40540.7	8657 .5	19747 .9	662.5			110 504	110 504	1032 .3	209.3
არმატურის ნაშვერი ან-1	80		188 .0	188								7925.6			7 926	8 114		
არმატურის ნაშვერი ან-2	2		4.7	5								247.7			248	252		
არმატურის ნაშვერი ან-3	2		0.8	1							184 .2				184	185		
მონოლითური კედელი მკ-1	1	99.0		99		8402 .5	3310 .6								11 713	11 812	128.4	
მონოლითური კედელი მკ-2	1					76.2									76	76	2.0	
პანდუსი	1					1503 .4									1 503	1 503	31 .2	
მონოლითური კიბე კბ-1	3	243.7	392.8	637				3012 .2							3 012	3 649	25.1	
მონოლითური კიბე კბ-2	1	19.3	37.5	57				137.6							138	194	1.6	
მონოლითური კიბე კბ-3	1	17.8	33.9	52				127.1							127	179	1.5	
მონოლითური კიბე კბ-4	1	22.2	39.2	61				167.8							168	229	2.0	
მონოლითური სვეტი ს-1	61		1715 .9	1 716							9387 .3				9 387	11 103	37.8	
მონოლითური სვეტი ს-2	19		534 .5	534								3583.2			3 583	4 118	11 .8	
მონოლითური სვეტი ს-3	2		56.3	56								471.5			471	528	1.2	
მონოლითური სვეტი ს-4	2		92.6	93							346 .2				346	439	2.4	
მონოლითური სვეტი ს-5	56		1991 .4	1 991							11490 .1				11 490	13 481	52.6	
მონოლითური სვეტი ს-6	19		675.6	676								5953.1			5 953	6 629	17.9	
მონოლითური სვეტი ს-7	1		35.6	36								250.7			251	286	0.9	
მონოლითური სვეტი ს-8	2		115 .5	116							461.7				462	577	3.5	
მონოლითური სვეტი ს-9	5		187 .3	187							1089 .1				1 089	1 276	5.1	
მონოლითური სვეტი ს- 10	1		37.5	37								265.9			266	303	1.0	
მონოლითური სვეტი ს- 11	63		2142 .0	2 142						9866.4					9 866	12 008	54.2	
მონოლითური სვეტი ს- 12	2		111 .7	112							346 .2				346	458	3.3	
მონოლითური სვეტი ს- 13	6		204.0	204							909 .1				909	1 113	5.2	
მონოლითური სვეტი ს- 14	3		102 .0	102							462.5				462	564	2.6	
მონოლითური სვეტი ს- 15	2		68.0	68							308 .3				308	376	1.7	
მონოლითური სვეტი ს- 16	6		184 .4	184						878 .3					878	1 063	4.7	
მონოლითური სვეტი ს- 17	69		2346 .0	2 346						8468.4					8 468	10 814	59.3	
მონოლითური სვეტი ს- 18	5		127 .8	128						454 .2					454	582	3.8	
მონოლითური სვეტი ს- 19	2		68.0	68							308 .3				308	376	1.7	
მონოლითური სატყელი მს- 1 და მს- 2; გ-1	1	411 .9	132 .3	544		733 .9		925.2							1 659	2 203	19 .2	
მონოლითური ფილა - 0.100	1	288 .4		288		1059 2.1	156 84.4								26 277	26 565	263.0	
მონოლითური ფილა +3.800	1	303 .6		304		1115 7.9	165 60.0								27 718	28 021	277.0	
მონოლითური ფილა +7.400	1	314 .9		315		1237 8.5	184 19.2								30 798	31 113	287.3	
მონოლითური ფილა +11000	1	255 .7		256		9388 .2	139 11.0								23 299	23 555	233.2	
		1976 .5	11625 .2	13601 .7		64416 .3	71521 .7	31445 .2	40540.7	28324 .8	45040 .9	19360 .1			300649 .6	314251 .3	2574 .4	209 .3

დასახელება
ქობილისში, მე-100 საჯარო სკოლის სასწავლო შენობა

სხია
საგანმანათლებლო და სამეცნიერო ინფრასტრუქტურის განვითარების სააგენტო
მ. ალექსიძის I. შენობა-ნაგებობა №I, II სართული
თბილისი
საქართველო
2600
ტ.: (+995 32) 2 200 220; 2 200 233; www.gisda.ge

ნახაზის დასახელება

მასალის ხარჯის უწყისი

ნახაზის სტატუსი

ტექნიკური დოკუმენტაცია
/კონსტრუქციული ნაწილი/

არქიტექტორი
გიორგი ძონიავა
კონსტრუქტორი
ლევან ნოფიკაშვილი
შესრულა
ლელა ნონიაშვილი
შეამოწმა
ლევან ნოფიკაშვილი

მასშტაბი

1:

ფურცელი № 80

ელემენტის მარკა	რაოდენობა	არმატურის ნაკეთობები															25 ბეტონის ხარჯი; მ3
		არმატურის კლასი														სულ	
		240			500С												
		6	8	ჯამი	8	10	12	14	16	18	20	22	25	28	ჯამი		
მონოლითური კოჭი კ-1	2		403.4	403							562.3	697.1			1 259	1 663	9.7
მონოლითური კოჭი კ-2	4		824.8	825							1124.6	1394.1			2 519	3 343	19.8
მონოლითური კოჭი კ-3	3		597.8	598							1100.9	1038.4			2 139	2 737	14.3
მონოლითური კოჭი კ-4	1		100.9	101							284.1	434.2			718	819	3.7
მონოლითური კოჭი კ-5	1		97.8	98							281.1	432.7			714	812	3.6
მონოლითური კოჭი კ-6	4		393.7	394							855.3		1054.3		1 910	2 303	9.4
მონოლითური კოჭი კ-7	6		590.6	591							1243.0	590.8	855.5		2 689	3 280	14.0
მონოლითური კოჭი კ-8	2		246.2	246								883.3			883	1 129	5.4
მონოლითური კოჭი კ-9	3		393.8	394		85.3					7.9	1729.8			1 823	2 217	8.9
მონოლითური კოჭი კ-10	3		281.9	282							396.5	506.7			903	1 185	6.7
მონოლითური კოჭი კ-11	20		1927.4	1 927							2683.0	3413.6			6 097	8 024	46.0
მონოლითური კოჭი კ-12	3		289.1	289							490.5	583.7			1 074	1 363	6.9
მონოლითური კოჭი კ-13	1		94.0	94							132.2	208.0			340	434	2.2
მონოლითური კოჭი კ-14	1		96.4	96								409.4			409	506	2.3
მონოლითური კოჭი კ-15	2		344.8	345							481.4	606.4			1 088	1 433	8.1
მონოლითური კოჭი კ-16	7		1426.4	1 426							1926.5	2414.7			4 341	5 768	32.3
მონოლითური კოჭი კ-17	1		172.4	172							240.7	342.6			583	756	4.0
მონოლითური კოჭი კ-18	2		407.5	408							550.4	737.6			1 288	1 696	9.2
მონოლითური კოჭი კ-19	8		2489.9	2 490							3440.8	4192.0			7 633	10 123	58.7
მონოლითური კოჭი კ-20	1		311.2	311							430.1	571.7	38.5		1 040	1 352	7.3
მონოლითური კოჭი კ-21	3		756.7	757							1053.5	1274.8			2 328	3 085	18.1
მონოლითური კოჭი კ-22	3		91.3	91							133.2	179.0			312	404	2.0
მონოლითური კოჭი კ-23	2		260.0	260							422.2	456.0			878	1 138	6.1
მონოლითური კოჭი კ-24	6		792.3	792							1089.1	1375.0			2 464	3 256	18.6
მონოლითური კოჭი კ-25	1		130.0	130							144.5	372.1			517	647	3.1
მონოლითური კოჭი კ-26	2		264.1	264							422.2	458.3			881	1 145	6.2
მონოლითური კოჭი კ-27	1		130.0	130							235.0	262.9			498	628	3.1
მონოლითური კოჭი კ-28	8		853.2	853							1175.8	1680.6			2 856	3 710	20.5
მონოლითური კოჭი კ-29	1		106.7	107							71.5	301.4			373	480	2.6
მონოლითური კოჭი კ-30	1		106.7	107							84.3	313.3			398	504	2.6
მონოლითური კოჭი კ-31	10		1066.5	1 067							1469.8	1862.0			3 332	4 398	25.6
მონოლითური კოჭი კ-32	3		302.0	302								1246.1			1 246	1 548	7.2
მონოლითური კოჭი კ-33	5		503.4	503							720.1	1026.5			1 747	2 250	12.0
მონოლითური კოჭი კ-34	1		100.7	101									559.5		560	660	2.4
მონოლითური კოჭი კ-35	7		704.7	705								2991.2	215.8		3 207	3 912	16.8
მონოლითური კოჭი კ-36	5		503.4	503							720.1	1086.2	154.2		1 960	2 464	12.0
მონოლითური კოჭი კ-37	3		302.0	302							432.1	669.6			1 102	1 404	7.2
მონოლითური კოჭი კ-38	8		805.4	805							1152.2	1451.4			2 604	3 409	19.2
მონოლითური კოჭი კ-39	4		528.2	528							726.0	911.9			1 638	2 166	12.4
მონოლითური კოჭი კ-40	2		192.4	192							274.2	348.5			623	815	4.6
მონოლითური კოჭი კ-41	1		96.2	96							137.1	209.2			346	442	2.3
მონოლითური კოჭი კ-42	3		464.0	464							645.2	791.3			1 436	1 900	11.2
მონოლითური კოჭი კ-43	3		464.0	464							645.2	988.3			1 633	2 097	11.2
მონოლითური კოჭი კ-44	3		154.7	155							219.0	390.3			609	764	3.7
მონოლითური კოჭი კ-45	1		204.0	204							287.1	353.9			641	845	4.9
მონოლითური კოჭი კ-46	4		112.8	113							165.7	224.4			390	503	2.4
მონოლითური კოჭი კ-47	2		69.9	70							100.6	133.7			234	304	1.6
მონოლითური კოჭი კ-48	5		1680.4	1 680							2323.2	2834.9			5 158	6 838	40.1
ღიობების გაძლიერება	1					284.5	1107.7								1 392	1 392	
ლშფ-1	1		5.4	5					310.2						310	316	2.1
მს-3	1	69.5		70			316.4								316	386	4.3
		69.5	23240.5	23310.0		369.8	1424.1		310.2		31080.2	45379.5	2877.8		81441.6	104751.5	558.4

დასახელება
ქ.თბილისში, მე-100 საჯარო სკოლის სასწავლო შენობა

სსიპ
საგანმანათლებლო და სამეცნიერო ინფრასტრუქტურის განვითარების სააგენტო
მ. ალექსიძის I. შენობა-ნაგებობა №1. II სართული
თბილისი
საქართველო
2600
ტ.: (+995 32) 2 200 220; 2 200 233; www.gdsa.ge

ნახაზის დასახელება

მასალის ხარჯის უწყისი

ნახაზის სტატუსი

ტექნიკური დოკუმენტაცია
/კონსტრუქციული ნაწილი/

არქიტექტორი
გიორგი ძონიავა
კონსტრუქტორი
ლევან ნოფიკაშვილი
შესრულა
ლელა ნონიაშვილი
შემოწმა
ლევან ნოფიკაშვილი

მასშტაბი
1:

ფურცელი № 81

სსიპ ლევან სამხარაულის სახელობის
სასამართლო ექსპერტიზის ეროვნული ბიურო

ქ. თბილისის №100 სკოლის სპორტული დარბაზის ლითონის კონსტრუქციების რკინა ბეტონის კონსტრუქციებით შეცვლის პროექტი

WWW. EXPERTIZA.GOV.GE WWW.FORENSICS.GE

თბილისი 2018

თბილისი 0162, ჭავჭავაძის გამზ. №84
84 Chavchavadze ave. Tbilisi 0162, Georgia
(995 32) 258 484
(995 32) 290 524
info@forensics.ge

ნახაზების ჩამონათვალი

№№	ნახაზის დასახელება
კ-1	ნახაზების ჩამონათვალი
კ-2	კონსტრუქციების განლაგების სქემა ▽+10.600; ▽+12.400
კ-3	კონსტრუქციების განლაგების სქემა ▽+12.961...▽+14.365
კ-4	კედლის განშლა "კ" ღერძზე; კედლის განშლა "3" ღერძზე
კ-5	კედლის განშლა "8" ღერძზე; ჭრილი 1-1
კ-6	მონოლითური სვეტი ს-1
კ-7	მონოლითური სვეტი ს-2
კ-8	მონოლითური სვეტი ს-3
კ-9	მონოლითური სვეტი ს-4
კ-10	მონოლითური სვეტი ს-5
კ-11	მონოლითური სვეტი ს-6
კ-12	ჩასატანებელი დეტალი ჩდ-2
კ-13	მონოლითური კოჭი კ-1
კ-14	მონოლითური კოჭი კ-2; კ-5
კ-15	მონოლითური კოჭი კ-3
კ-16	მონოლითური კოჭი კ-3-ში ჩასატანებელი დეტალების განლაგების სქემა
კ-17	მონოლითური კოჭი კ-4
კ-18	კედლების არმირების სქემა
კ-19	ლითონის კონსტრუქციების განლაგების სქემა
კ-20	დეტ.A; დეტ. D
კ-21	დეტ.B
კ-22	დეტ.C
კ-23	კავშირების მოწყობის კვანძები
კ-24	სახურავის გრძივების განლაგების სქემა
კ-25	სახურავის გრძივების დამაგრების კვანძი
კ-26	მასალის ხარჯის უწყისი

კონსტრუქციული ნაწილის განმარტებითი ბარათი

წინამდებარე პროექტი წარმოადგენს ქ. თბილისში #100 სკოლის სპორტული დარბაზის ლითონის კონსტრუქციების რკინა ბეტონის კონსტრუქციებით შეცვლის პროექტს. აღნიშნული ცვლილება ხორციელდება დამკვეთის მომართვის საფუძველზე. სპორტული დარბაზი გეგმაში მართკუთხა ფორმისაა ზომებით 26.70x13.74 მ. პროექტში მოხდა შემდეგი სახის ცვლილებები: ლითონის სვეტები HEB 300 შეიცვალა რკ/ბ მონოლითური სვეტებით 600x300 მმ, რომლებიც კონტურზე ერთმანეთთან დაკავშირებულია რკ/ბ მონოლითური კოჭებით 400x400 მმ; სპორტული დარბაზის კონტურზე კედლების შევსება ხდება ბლოკის წყობით რომლის მარკაც უნდა იყოს არანაკლებ M125, ხოლო სიმკვრივის მარკა არანაკლებ D500; დუღაბის მარკა არანაკლებ M50. სახურავი ერთ ქანობიანია, რომელიც ეწყობა ლითონის IPE 500 პროფილის კოჭებზე.

ლითონის კონსტრუქციების ფოლადის მარკა მიღებულია C255 და S235JR. ლითონის შედუღება საჭიროა შესრულდეს Э42А ტიპის ელექტროდით ГОСТ 14098-91 და ГОСТ 5264-80 მიხედვით. შედურების ნაკერები საჭიროა შემოწმებული იქნეს ლაბორატორიულად და მიღებული იქნეს შესაბამისი დოკუმენტაციით. შედუღების კათეტები მიღებული იქნას არაუმცირეს 6მმ და არაუმცირეს შედუღებად ელემენტებს შორის უმცირესის სისქისა. ლითონის კონსტრუქციები დამუშავდეს ანტიკოროზიული შემადგენლონის გრუნტებით ГФ-021, СНиП 3.04.03-85 "Защита строительных конструкций от коррозии"-თანახმად.

სამუშაოები უნდა შესრულდეს სამშენებლო ნორმებისა და წესების დაცვით.

СН и П III-4-80* უსაფრთხოების ტექნიკა მშენებლობაში

СН и П 3.04. 03. 85 სამშენებლო ნაგებობების დაცვა კოროზიისაგან

СН и П 2. 01. 07.85* დატვირთვები და მათი ზემოქმედება

СН и П III. 23. 81* ლითონის კონსტრუქციები

СН и П 2- 03. 01-84* ბეტონისა და რკ/ბ კონსტრუქციები

ზომები და ნიშნულები დაზუსტდეს ადგილზე.

	ს.ს.ი.ა. ლევან სამხარაულის სახელობის სასამართლო ექსპერტიზის ეროვნული ბიურო						
	გვარი	ხელმოწერა	ქ. თბილისის №100 სკოლის სპორტული დარბაზის ლითონის კონსტრუქციების რკინა ბეტონის კონსტრუქციებით შეცვლის პროექტი				
მთ.კონსტრუქტორი	ბ. ბერიძე						
დაამუშავა	ლ.ციოფიკაშვილი		ნახაზების ჩამონათვალი; განმარტებითი ბარათი				
შეამოწმა	ზ. ყიფიანი						
			სტადია	შენიშვნა №	ხელ. შენიშ.	მასშტაბი	ფაილი
			მ.პ	კ-1		1:100	

კონსტრუქციების განლაგების სქემა ▽+10.600; ▽+12.400

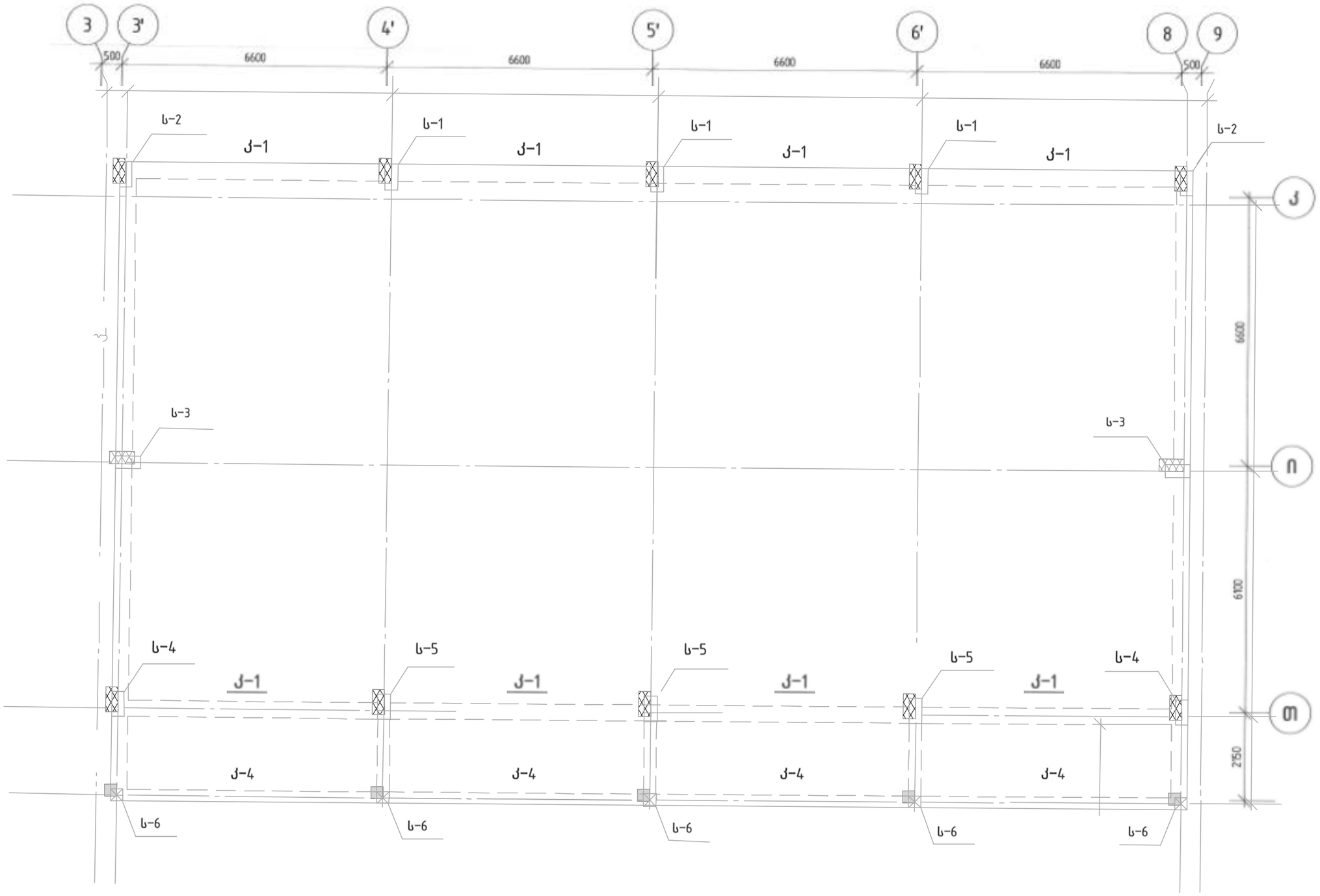

	ს.ს.ი.პ. ლევან სამხარაულის სახელობის სახსამართლო ექსპერტიზის ეროვნული ბიურო						
	გვარი	ხელმოწერა	ქ. თბილისის №100 სკოლის საფრანგეთი დარბაზის ლითონის კონსტრუქციების რეიტა ბეტონის კონსტრუქციებით შეცვლის პროექტი				
მთ.კონსტრუქტორი	ბ. ბერიძე						
დაამუშავა	ლ.ციციშვილი		კონსტრუქციების განლაგების სქემა ▽+10.600; ▽+12.400				
შეამოწმა	ზ. ციციანი						
			სტადია	შენიშ. №	ფურცლის	მასშტაბი	თარიღი
			მ.პ	კ-2		1:100	

კონსტრუქციების განლაგების სქემა ▽+12.961...▽+14.365

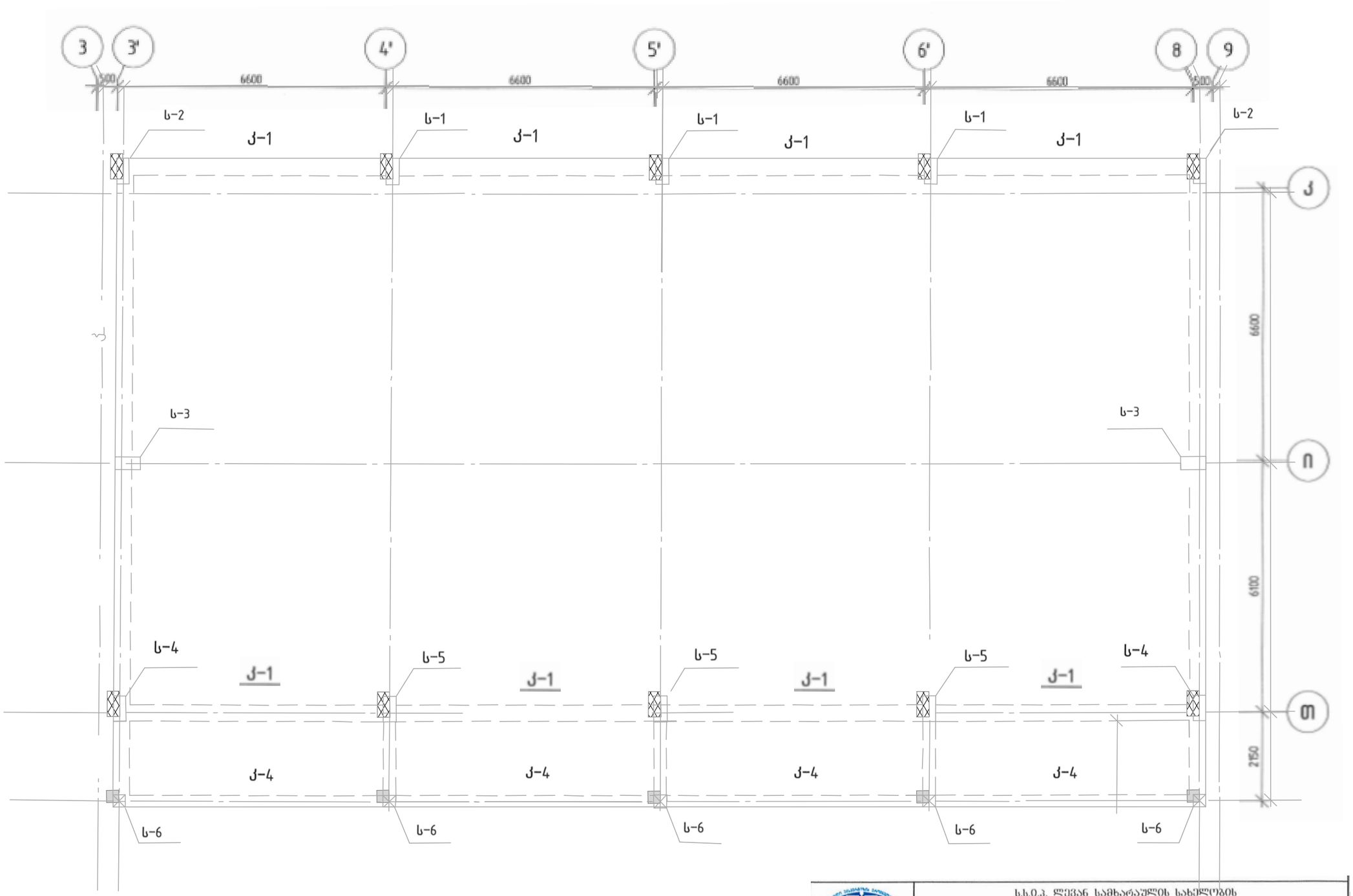

			ს.ს.ი.პ. ლევან სამხარაულის სახელობის სასამართლო ექსპერტიზის ეროვნული ბიურო				
	გვარი	ხელმოწერა	ქ. თბილისის №100 საჯოლის საჯარო სკოლის დარეკაზის ლითონის კონსტრუქციების რეინა ბეტონის კონსტრუქციებით შეცვლის პროექტი				
მთ.კონსტრუქტორი	ბ. ბერიძე						
დაამუშავა	ლ.ციოფიკაშვილი		კონსტრუქციების განლაგების სქემა ▽+12.961...▽+14.365				
შეამოწმა	ზ. ყიფიანი						
			სტადია	ფურცლის №	სულ ფურცელ.	მასშტაბი	თარიღი
			მ.პ	კ-3		1:100	

კედლის განშლა "კ" ღერძზე

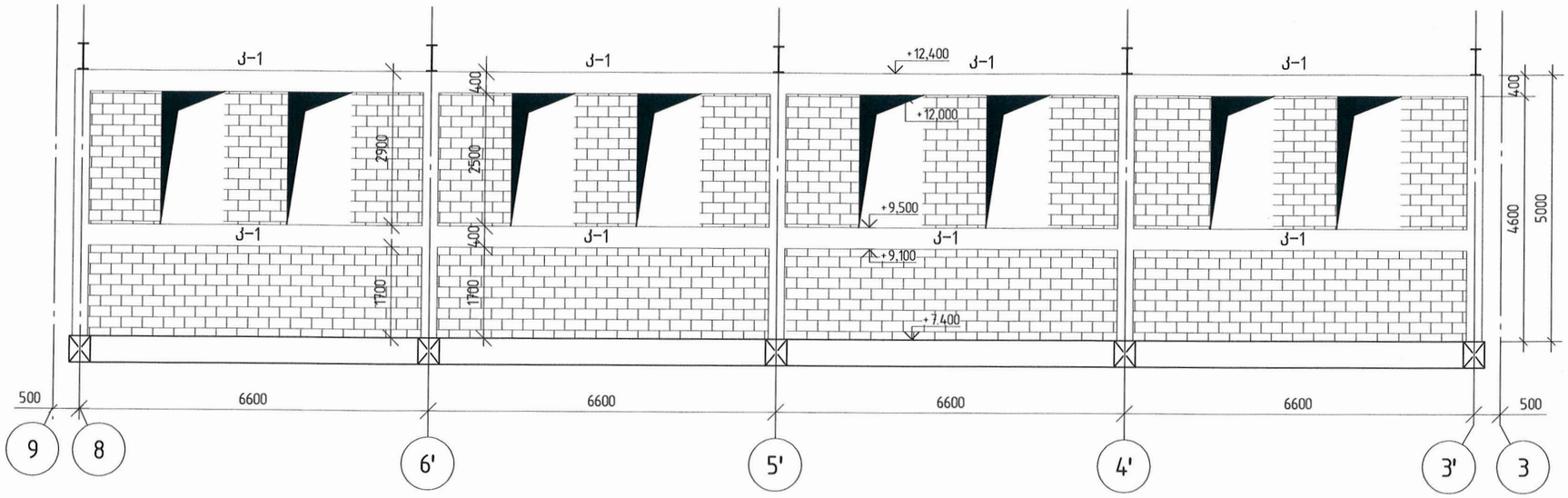

კედლის განშლა "3" ღერძზე

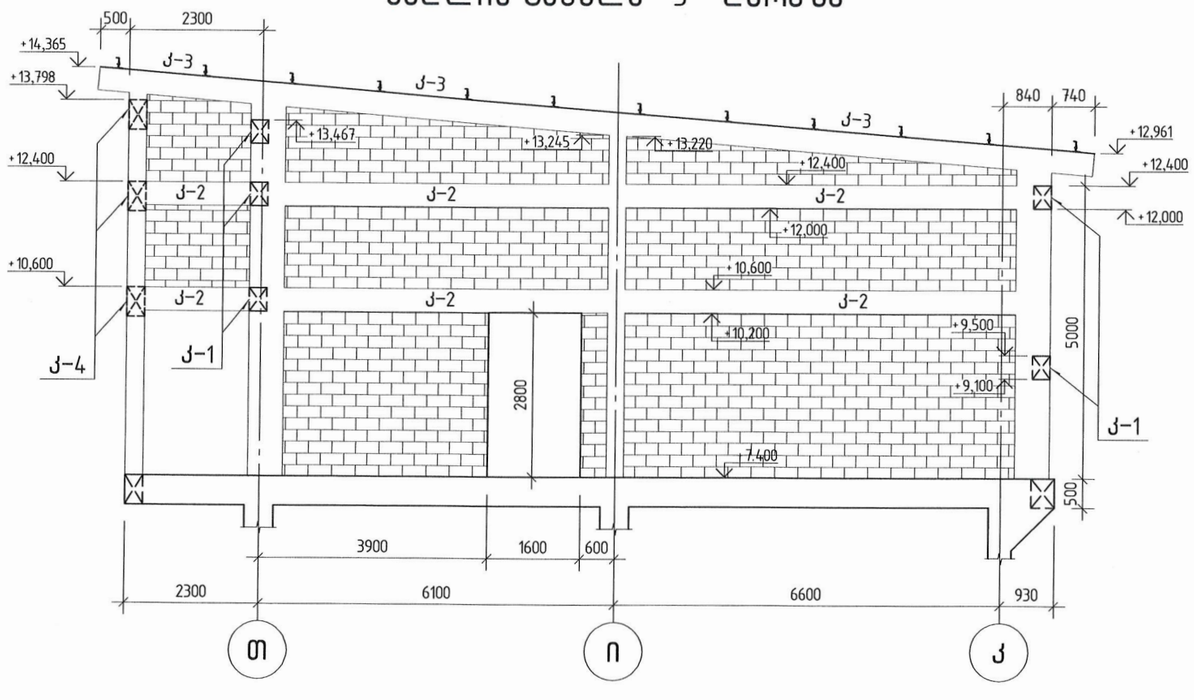

	ს.ს.ი.პ. ლევან სამხარაულის სახელობის სასამართლო ექსპერტიზის ეროვნული ბიურო						
	გვარი	ხელმოწერა	ქ. თბილისის №100 საცხოვრებელი სახლის ადგილზე კონსტრუქციების რეაბილიტაციის პროექტი				
გმდ.კონსტრუქტორი	გ. ბერიძე						
დაამუშავა	ლ.ჩოფიკაშვილი		კედლის განშლა "კ" ღერძზე; კედლის განშლა "3" ღერძზე				
შეამოწმა	ზ. ყიფიანი						
			ხარაზა	შრომ. №	სულ შრომ.	მასშტაბი	თარიღი
			3.3	კ-4		1:100	

მონოლითური სვეტი ს-1

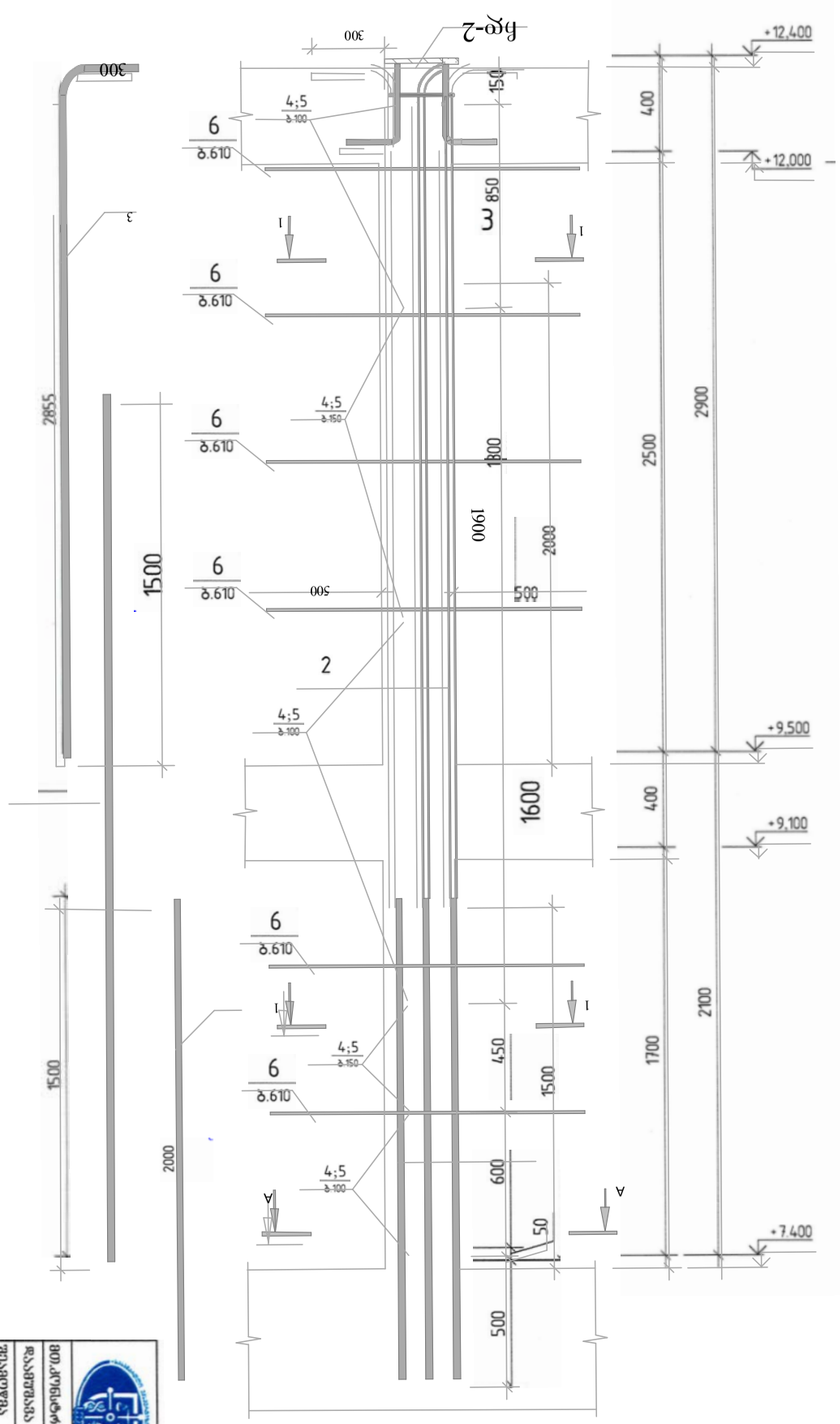

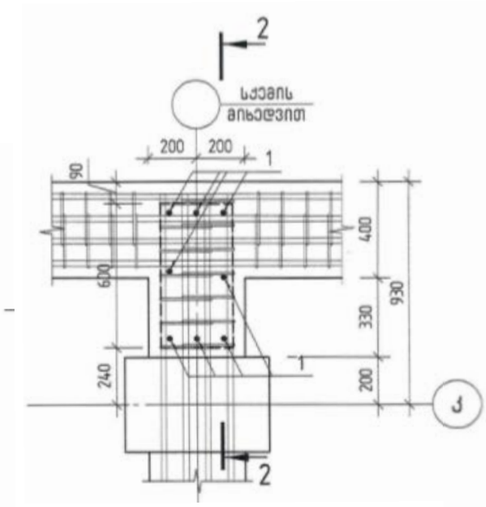

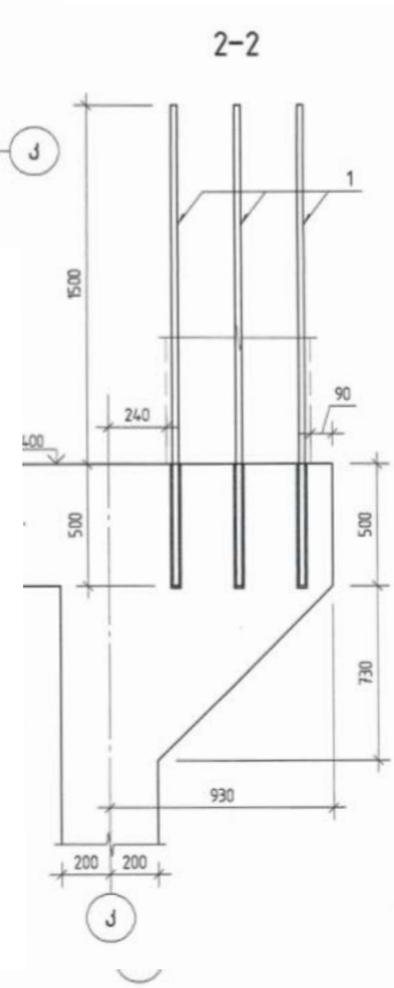

შენიშვნა:
ჩასაანკერებელი არმატურა ⌀25 A500C ГОСТ Р 52544 ჩაანკერდეს ქიმიური ანკერით HIT-RE 500. ჩაანკერების წესები და პირობები იხ. СТО 36554501-039-2014 "საანკერე ჩამაგრებები ბეტონში HILTI-ის ანკერებით" გვ.81.

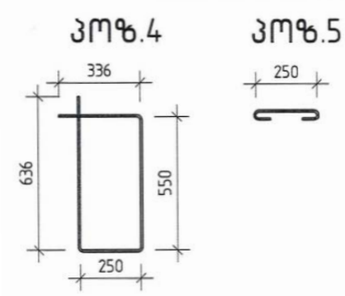

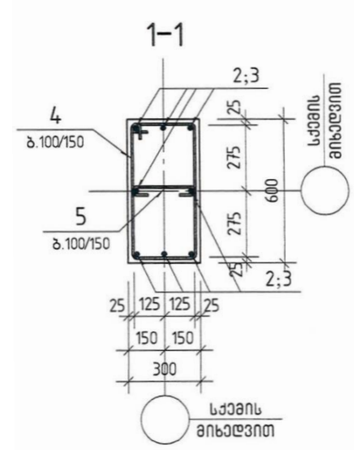

შენიშვნა: ჩასატანებელი დეტალი ჩდ-2 იხ.ფურც.№ 12.

| პოზ. | აღნიშვნა | დასახელება | | |

კედლის განშლა "8" ღერძზე

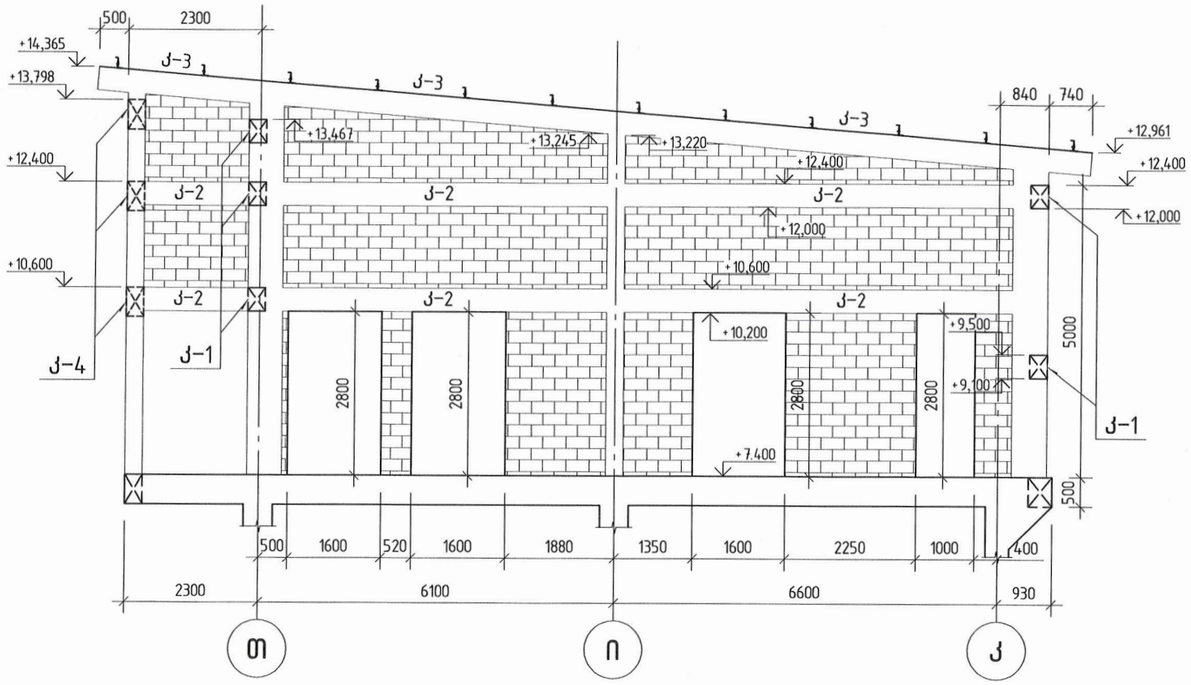

ჭრილი 1-1

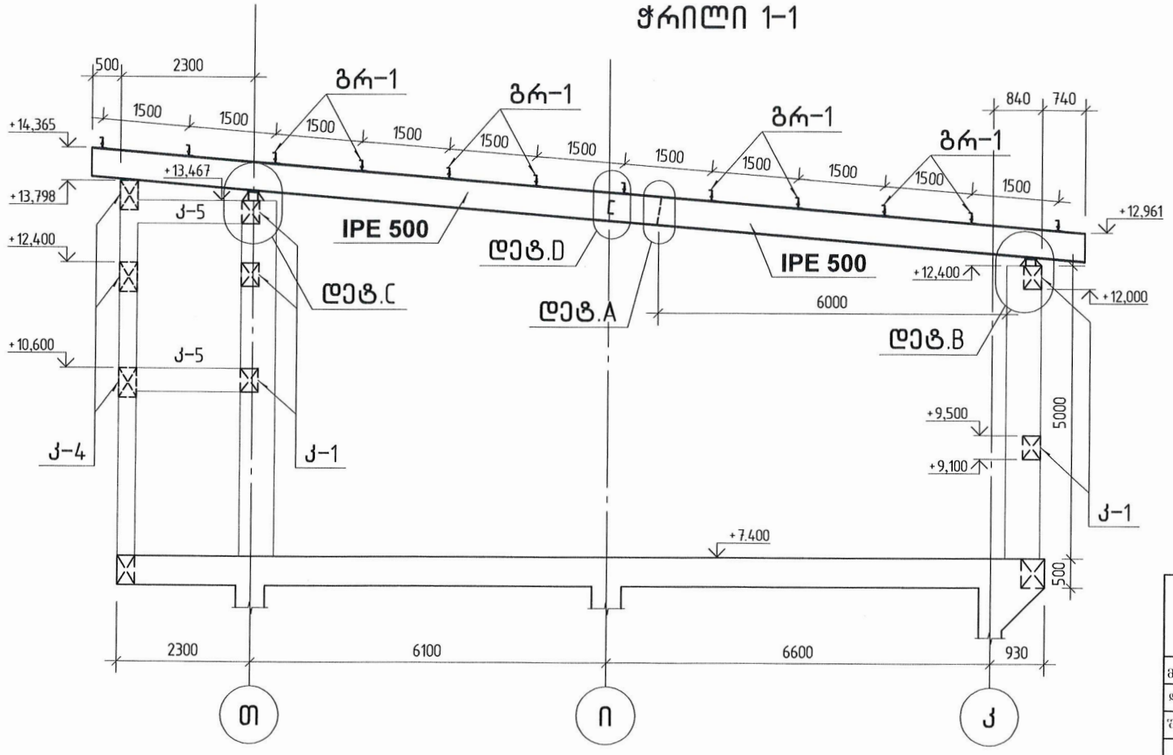

	ს.ს.ი.პ. ლევან სამხარაულის სახელობის სასამართლო ექსპერტიზის ეროვნული ბიურო						
	გვარი	ხელმოწერა	ქ. თბილისის №100 სკოლის სპორტული დარბაზის ლეიბოლის				
მთ.კონსტრუქტორი	ბ. ბერიძე		კონსტრუქციების რაობა ბეტონის კონსტრუქციებით შეცვლის პროექტი				
დაამუშავა	ლ.ლოფანაშვილი		კედლის განშლა "8" ღერძზე; ჭრილი 1-1				
შეამოწმა	ზ. ყიფიანი						
			სტადია	შენიშ. №	სულ შენიშ.	მაშტაბი	ფორმატი
			მ.პ	Კ-5		1:100	

მონოლითური სვეტი ს-2

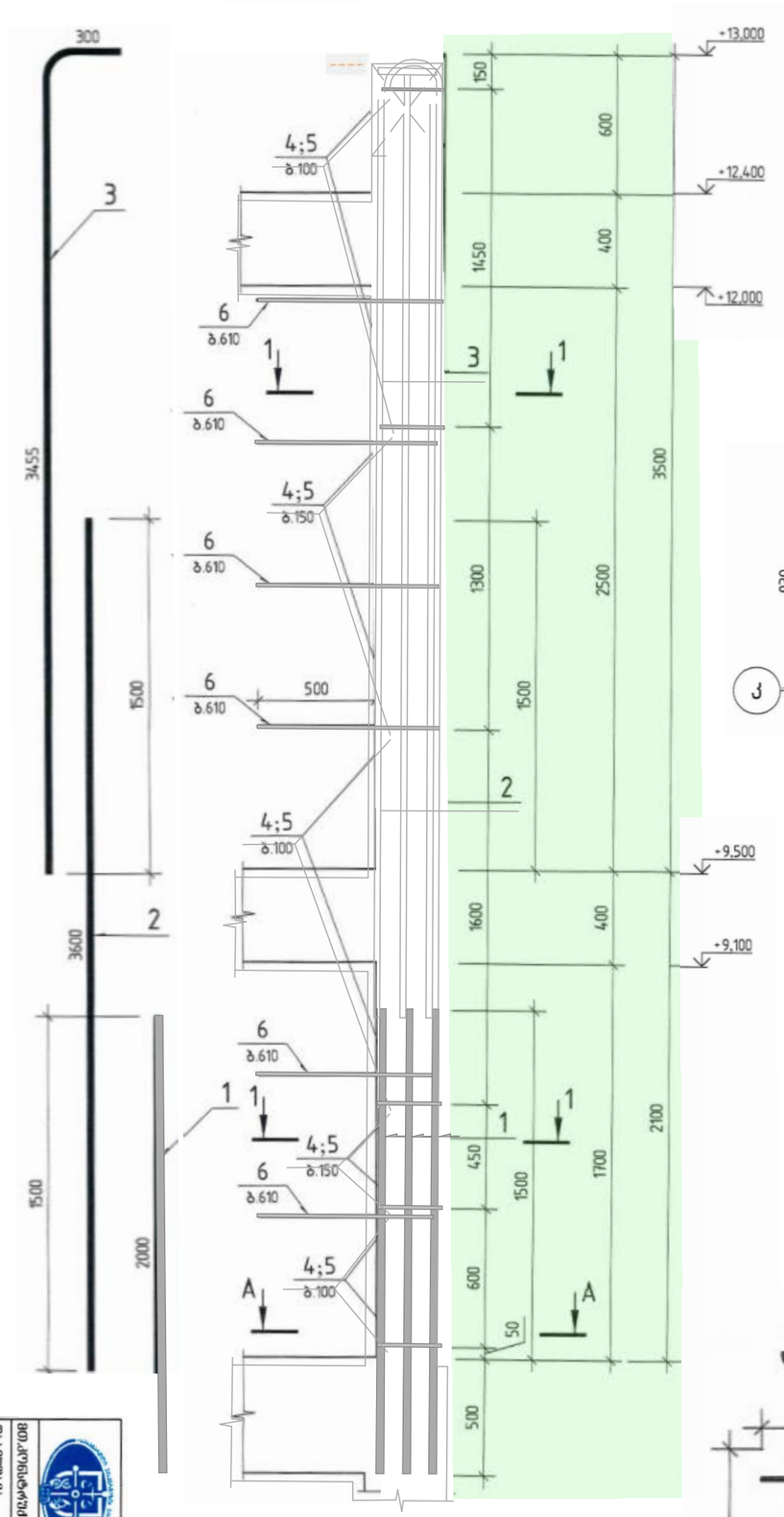

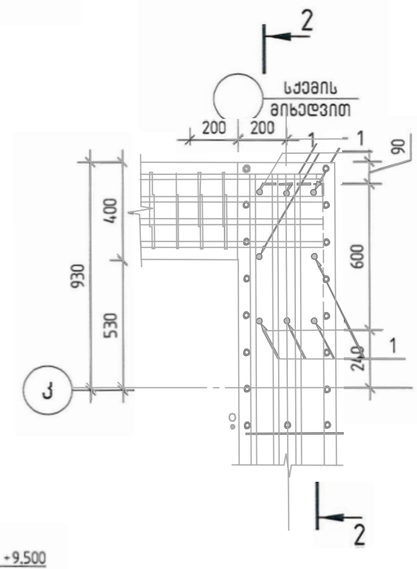

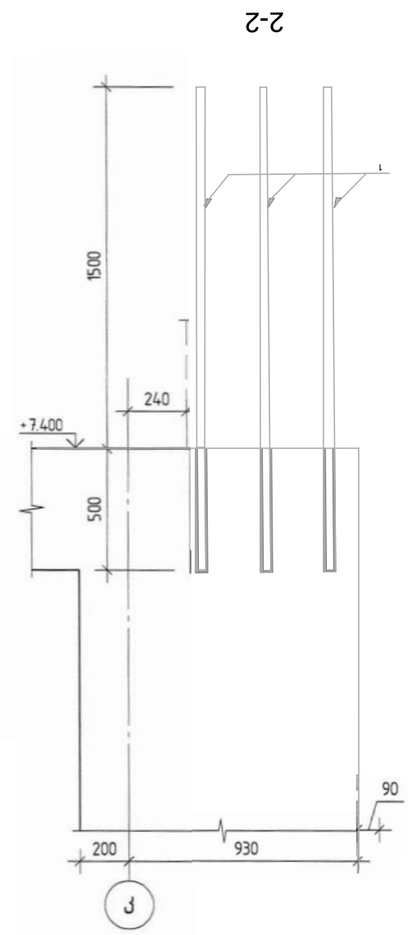

შენიშვნა:

ჩასაანკერებელი არმატურა ⌀25 A500C ГОСТ Р 52544 ჩაანკერდეს ქიმიური ანკერით HIT-RE 500. ჩაანკერების წესები და პირობები იხ. СТО 36554501-039-2014 "საანკერე ჩამაბრეგებები ბეტონში HILTI-ის ანკერებით" გვ.81.

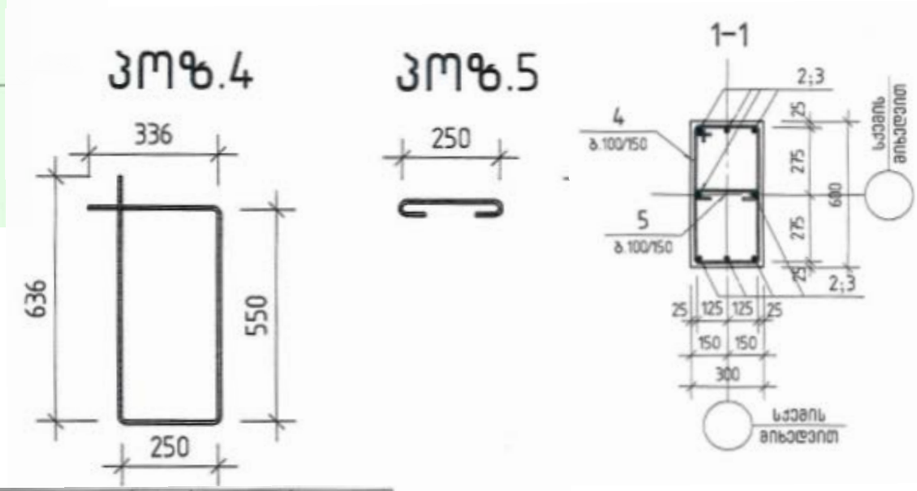

| პოზ | აღწერილობა | დასახელება | | |

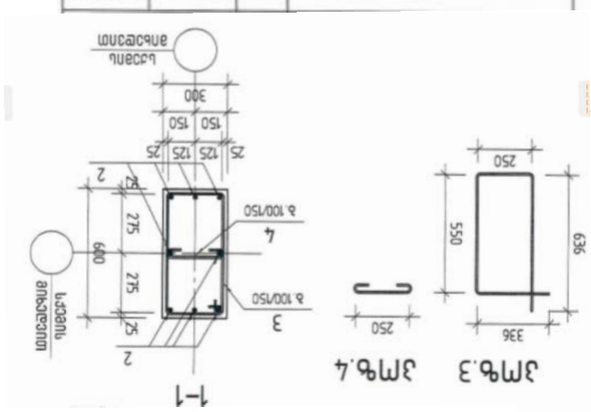

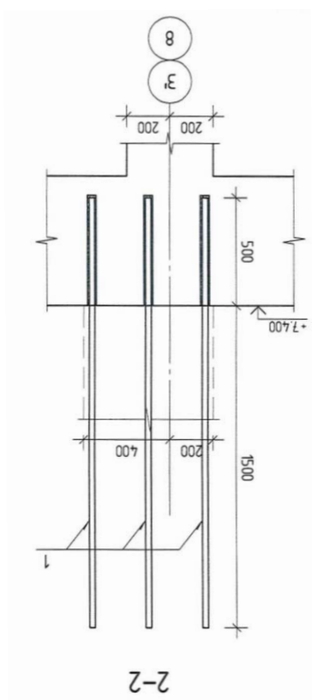

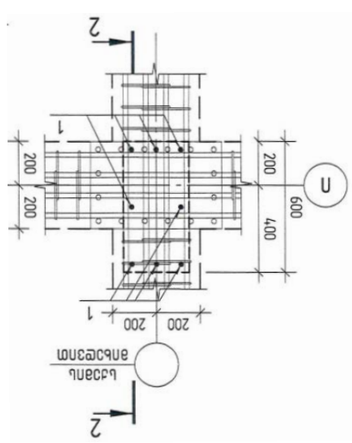

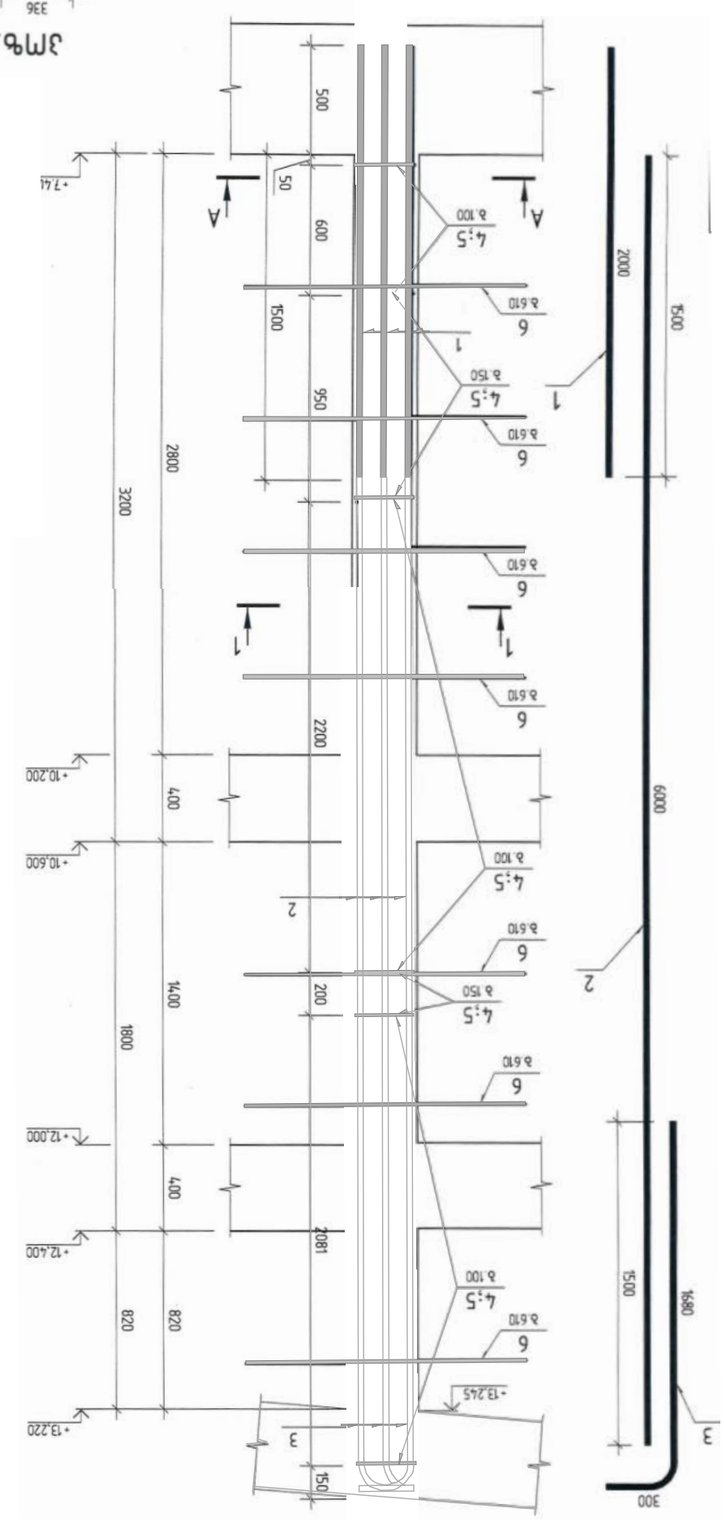

ამწმენდავი ململ L-3

ᲜᲝᲛᲠᲘ	ᲓᲐᲡᲐᲮᲚᲔᲑᲐ	ᲒᲐᲜᲖᲝᲛᲘᲚᲔᲑᲐ	ᲠᲐᲝᲓᲔᲜᲝᲑᲐ	ᲒᲐᲛᲝᲚᲕᲘᲡ ᲓᲠᲝ	ᲛᲝᲪᲣᲚᲝᲑᲐ ᲛᲔᲢᲠᲘ
1		Φ 25 A500C	ℓ= 2000	8	7.71	6165
2		Φ 25 A500C	ℓ= 6000	8	23.12	184.96
3		Φ 25 A500C	ℓ= 1955	8	7.53	60.27
4		Φ 8 A240	ℓ= 1780	57	0.70	40.37
5		Φ 8 A240	ℓ= 450	57	0.18	10.20
6		Φ 6 A240	ℓ= 1300	ᲬᲚ	0.29	4.04
		ᲯᲐᲛᲘ				
		ᲑᲔᲢᲝᲜᲘ ᲛᲐᲡᲐᲛᲐᲠᲗᲘ			105	m^3

მონოლითური სვეტი ს-4

პოზ.	ა დ ნ ი შ ვ ნ ა	დ ა ს ა ხ ე ლ ე ბ ა				რაოდ.	წონა ერთ. კგ	საერთო წონა კგ
		მონოლითური სვეტი ს-4						
		დეტალები						
1		φ 25	A500C	ℓ=	2000	8	7.71	61.65
2		φ 25	A500C	ℓ=	4700	8	18.11	144.89
3		φ 25	A500C	ℓ=	3730	8	14.37	114.98
4		φ 8	A240	ℓ=	1780	86	0.70	60.17
5		φ 8	A240	ℓ=	450	86	0.18	15.21
6		φ 6	A240	ℓ=	1300	14	0.29	4.04
		მასალები						
		B25 კლასის ბეტონი					1.21	m^3

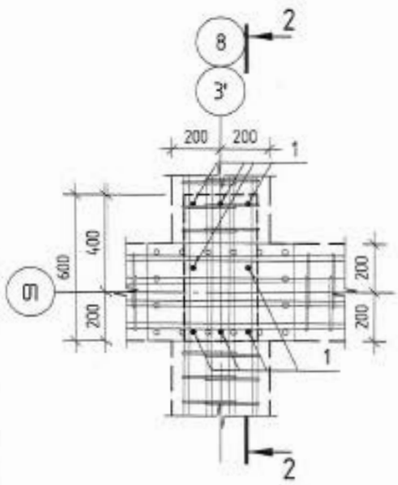

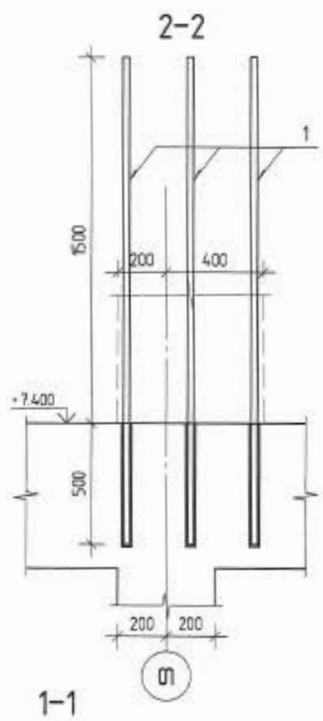

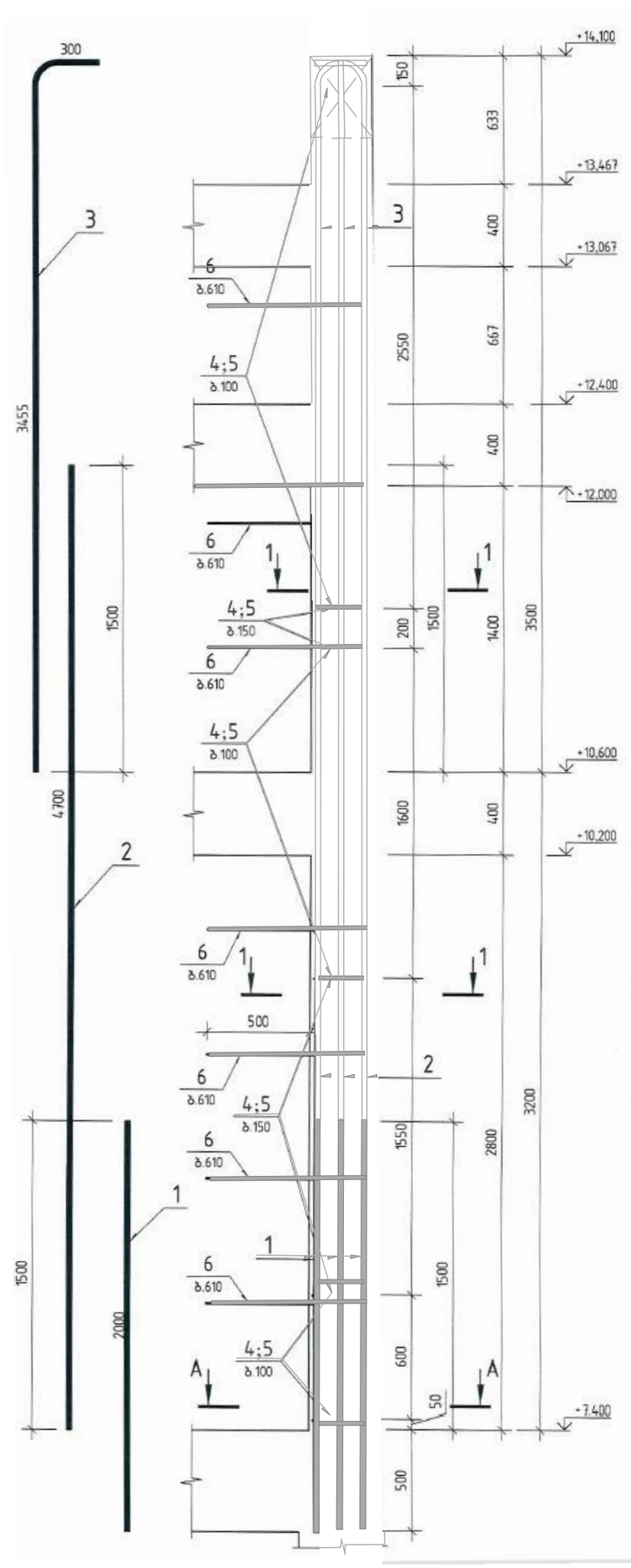

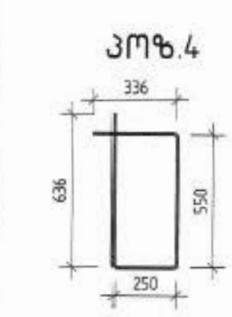

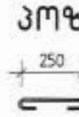

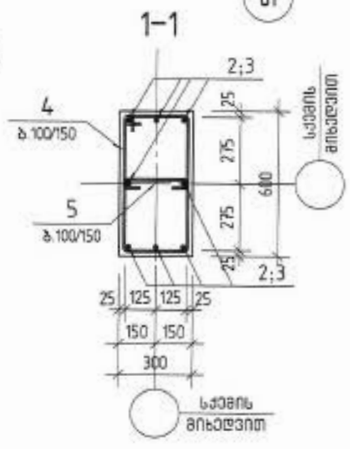

შენიშვნა:

ჩასაანკერებელი არმატურა φ25 A500C ГОСТ Р 52544 ჩაანკერდეს ქიმიური ანკერით HIT-RE 500. ჩაანკერების წესები და პირობები იხ. СТО 36554501-039-2014 "საანკერე ჩამაბრეებები ბეტონში HILTI-ის ანკერებით" გვ.81.

ს.ა.ა.ტ. ლევანი საგზაო-საგზაურეფის საბჭოთაგან
საინჟინრო-ტექნიკური ინსპექტირების ბიურო
ობიექტის დასახელება
ობიექტის ადგილმდებარეობა
ობიექტის ეტაპი
ეტაპი
ფურცლის
ფურცლების
ფურცლის სახელწოდება
ინჟინერ-ტექნიკური სპეციალისტი

პოზ.	აღნიშვნა	დასახელება	რაოდ.	წონა ერთ. კგ	საერთო წონა კგ
		მონოლითური სვეტი ს-5			
		დეტალები			
1		⌀ 25 A500C ℓ= 2000	8	7.71	61.65
2		⌀ 25 A500C ℓ= 4100	8	15.80	126.39
3		⌀ 25 A500C ℓ= 3700	8	14.26	114.06
4		⌀ 8 A240 ℓ= 1780	54	0.70	37.81
5		⌀ 8 A240 ℓ= 450	54	0.18	9.56
6		⌀ 6 A240 ℓ= 1300	14	0.29	4.04
		ჩდ-2	1		
		მასალები			
		B25 კლასის ბეტონი		1.09	$მ^3$

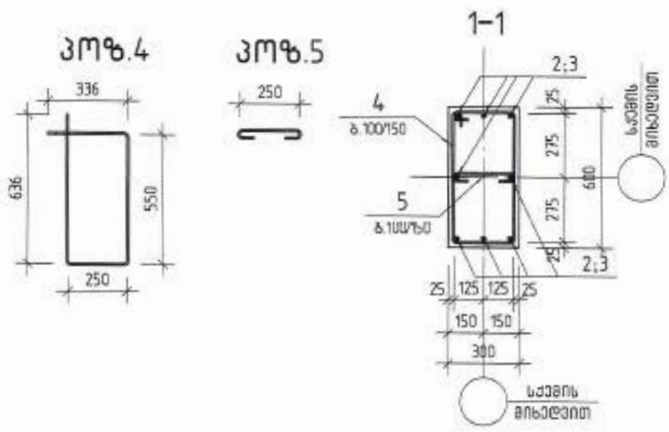

შენიშვნა:

ჩასაანკერებელი არმატურა ⌀25 A500C ГОСТ Р 52544 ჩაანკერდეს ქიმიური ანკერით HIT-RE 500. ჩაანკერების წესები და პირობები იხ. СТО 36554501-039-2014 "საანკერე ჩამაგრებები ბეტონში HILTI-ის ანკერებით" ბ3.81.

შენიშვნა: ჩასატანებელი დეტალი ჩდ-2 იხ.ფურც.№12

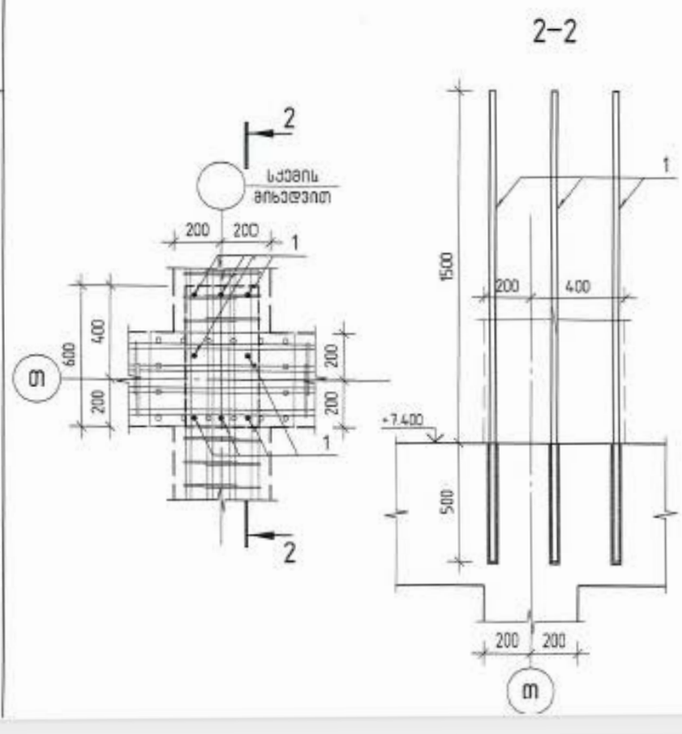

მონოლითური სვეტი ს-5

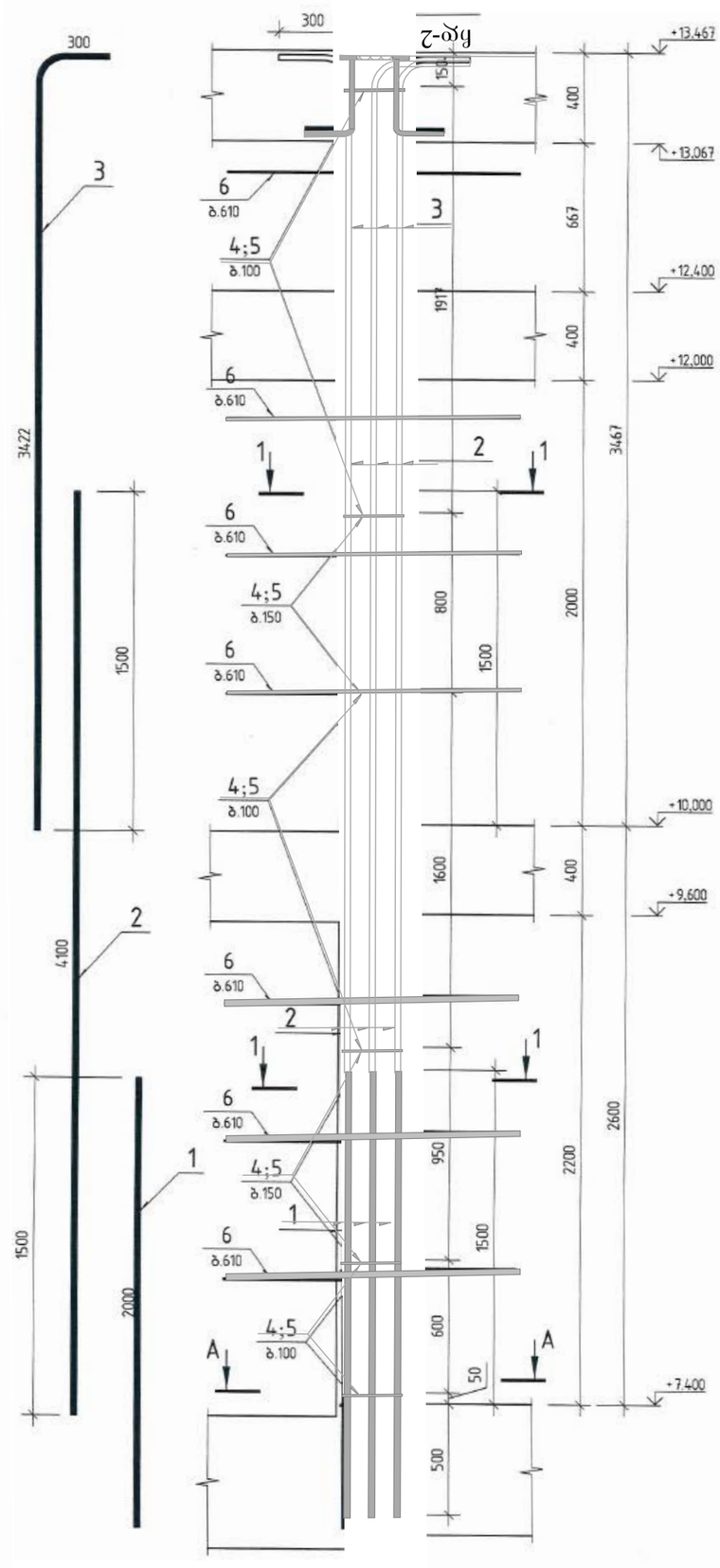

პოზ.	პ ო ზ ი ც ი ა	დ ა ს ა ხ ე ლ ე ბ ა	რაოდ.	წონა ერთ. კგ	საერთო წონა კგ
		მონოლითური სვეტი ს-6			
		დეტალები			
1		⌀ 22 A500C ℓ= 1780	4	5.31	21.25
2		⌀ 22 A500C ℓ= 4300	4	12.83	51.33
3		⌀ 22 A500C ℓ= 3430	4	10.24	40.94
4		⌀ 8 A240 ℓ= 1130	58	0.45	25.70
5		⌀ 6 A240 ℓ= 1300	6	0.29	1.73
		მასალები			
		B25 კლასის ბეტონი		0.58	m^3

მონოლითური სვეტი ს-6

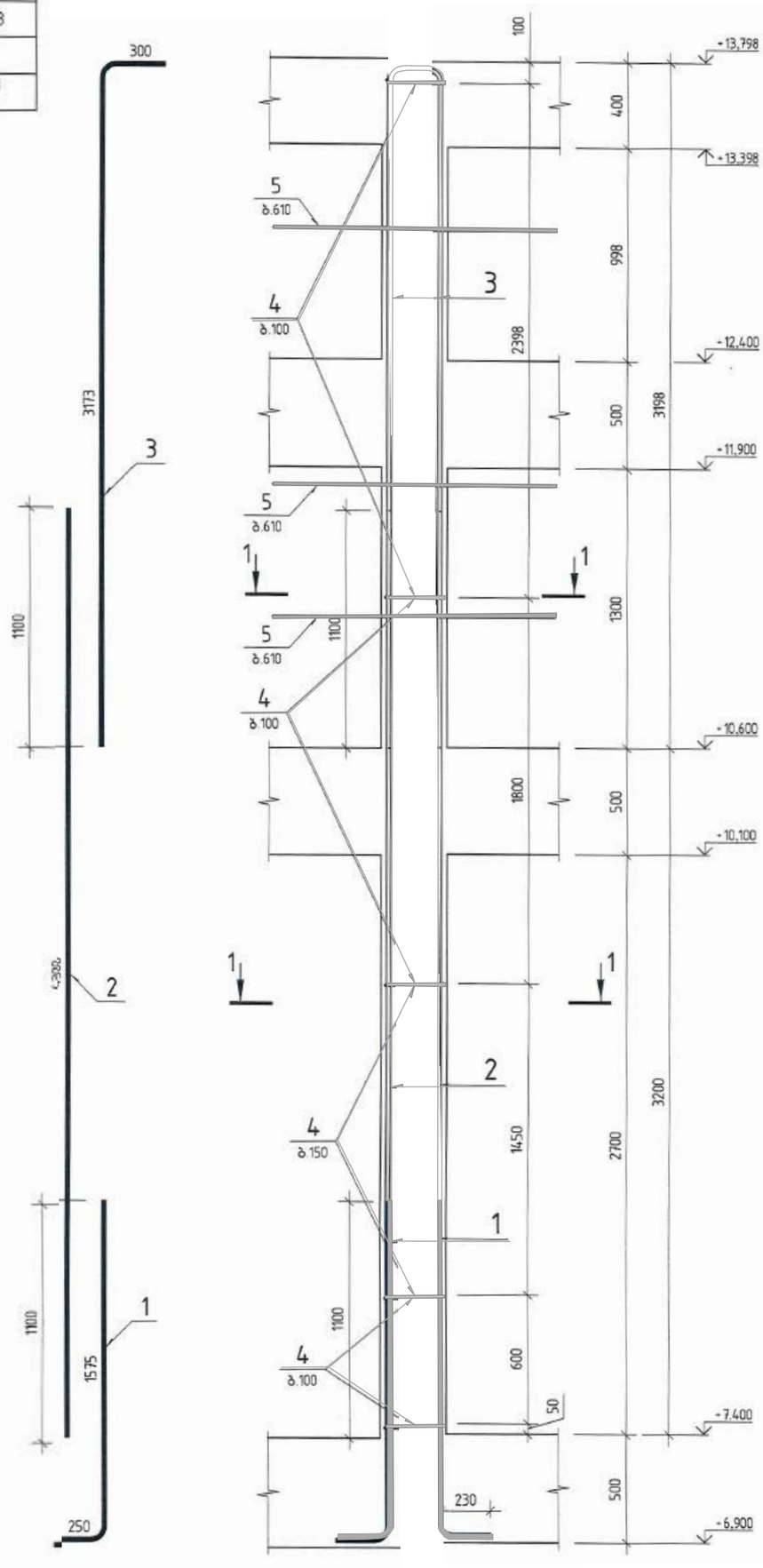

კვეთი 1-1

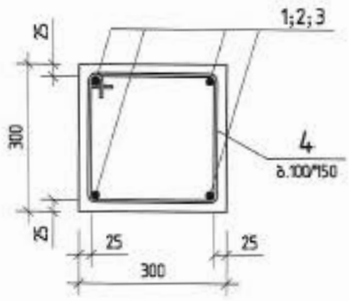

პოზ. 4

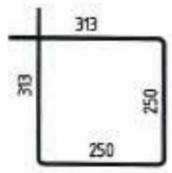

ბ.ბ.ტ. ფუნგა ბაშბაშაშვილი ბაბუაიგორი
ბაბაბაბაიანი ბაბაბაბაიანი ბაბაბაიგორი
ბ. ბაბაიანი
ბ. ბაბაიანი
ბ. ბაბაიან

ჩატანებელი დეტალი ჩდ-2

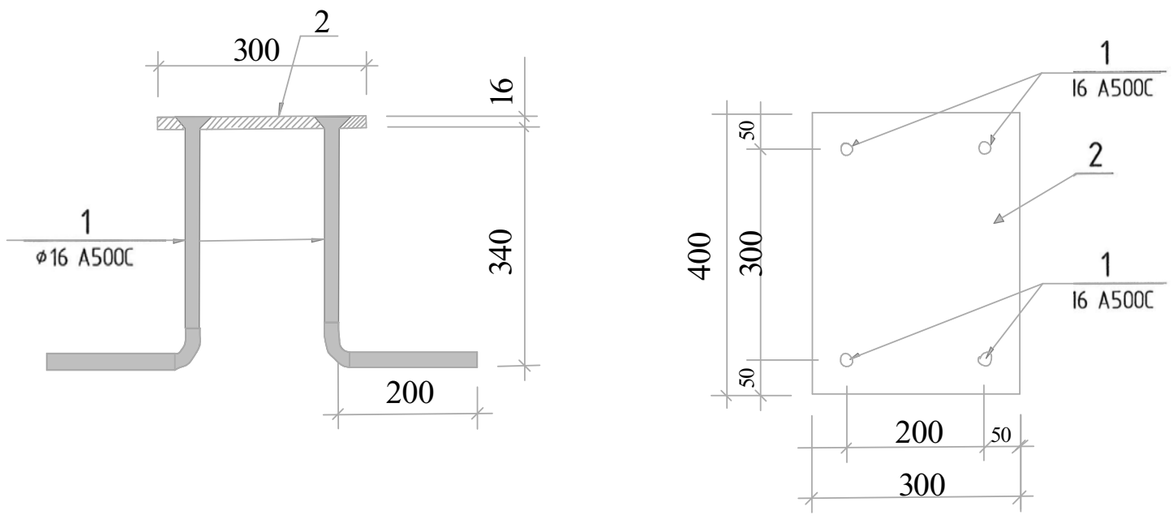

პოზ.	ა ღ ნ ი შ ვ ნ ა	დ ა ს ა ხ ე ლ ე ბ ა	რაოდ.	წონა ერთ. კგ	საერთო წონა კგ
		ჩასატანებელი დეტალი ჩდ-2			
		დეტალები			
1		φ 18 A500C ℓ= 550	4	1.10	4.40
2		−400×300×16	1	15.07	15.07

შენიშვნა: ლითონის ფურცლებზე ამოჭრები განხორციელდეს ГОСТ 14098-91-Т12-Р3 მიხედვით.

			ს.ს.ი.ა. ლევან სამხარაულის სახელობის სასამართლო ექსპერტიზის ეროვნული ბიურო
	გვარი	ხელმოწერა	ქ. თბილისის №100 საშოლის საშორაული დარგაზის ლითონის კონსტრუქციების რკინა ბეტონის კონსტრუქციებით შეცვლის პროექტი
მთ.კონსტრუქტორი	ბ. ბერიძე		
დაამუშავა	ლ.ციციშვილი		ჩატანებელი დეტალი ჩდ-2
შეამოწმა	ზ. ყიფშიანი		
			სტადია / შენიშ. № / ხელ. შენიშ. / მასშტაბი / თარიღი
			მ.ა / კ-12 / / 1:10 /