ფასადი 1-2 მ 1:50

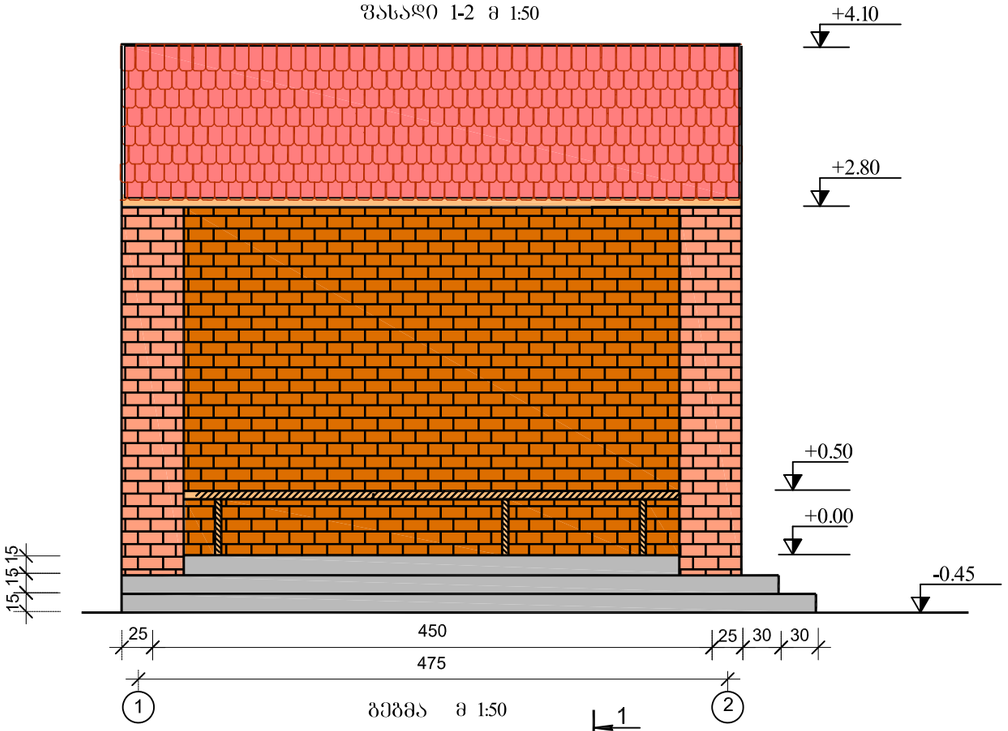


ფასადი ა-ბ მ 1:50

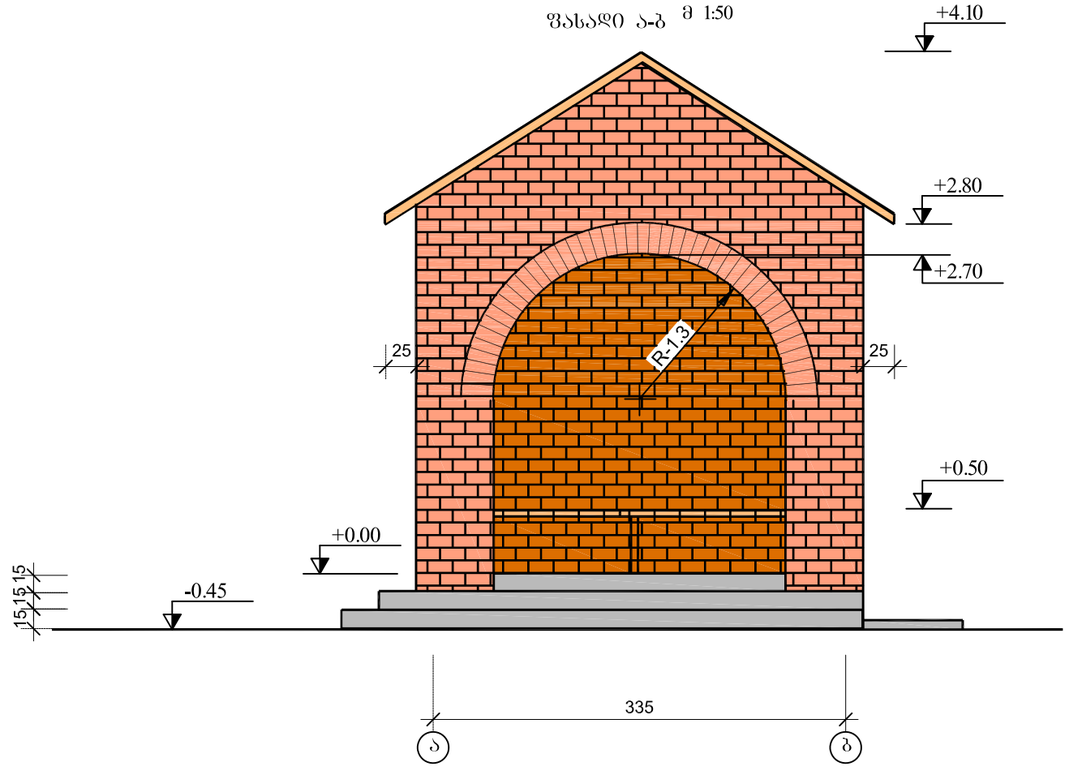


გეგმა მ 1:50

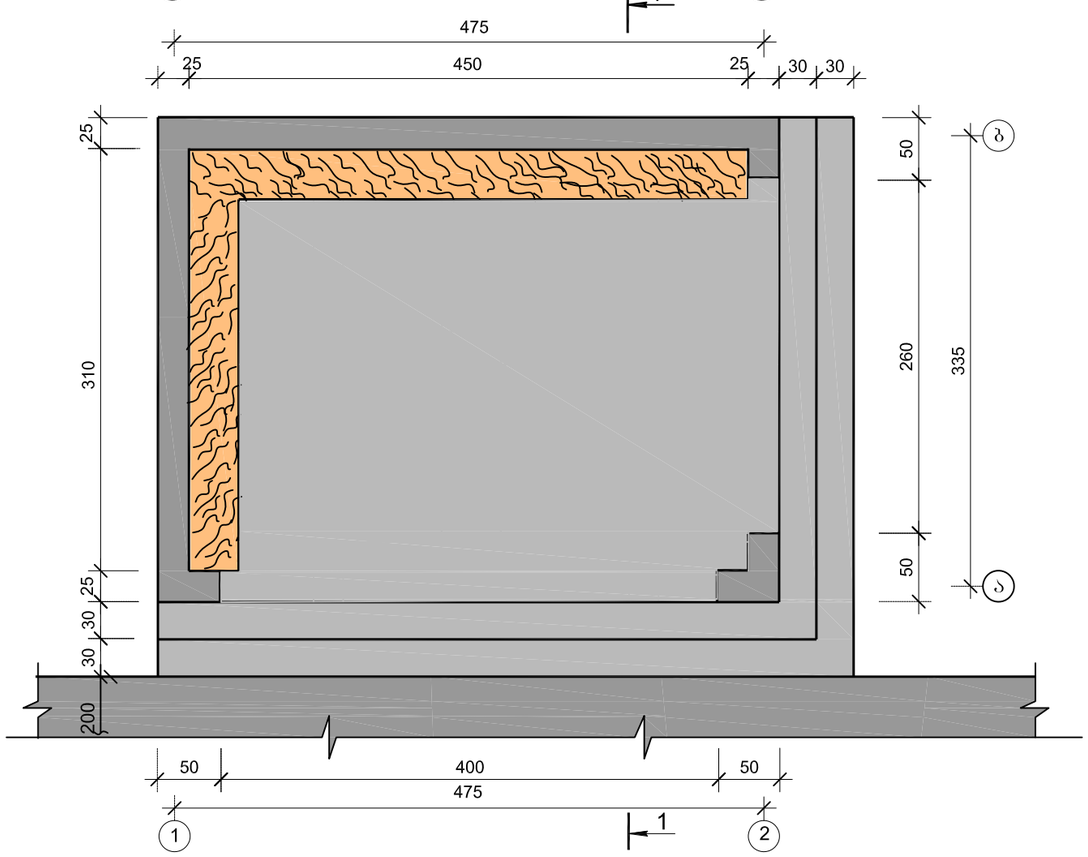


შენიშვნა:

1. ავტოპავილიონის საძირკველი გათვალისწინებულია მონოლითური ბეტონისაგან.
2. კედლები შენდება წითელი აგურით ნაკერის განაწიბურებით.
3. სახურავის მზიდი კონსტრუქცია არის ხის ნივნივები.
4. გურული ეწყობა კერამიკული კრამიტით ხის მოლარტყვაზე.
5. ზომები მოცემულია სმ-ში, ნიშნულები მ-ში.


შპს "პროექტმშენკომპანი"
საპროექტო, საკონსულტაციო და საზედამხედველო კომპანია.
"PROJECTMSHENCOMPANY" LTD
DESIGNE, CONSULTING AND SUPERVISING COMPANY.
მისამართი: იყალთოს გორა № 44 ა, თბილისი, საქართველო.0194.
ADDRESS: № 44A IKALTO GORA, TBILISI, GEORGIA. 0194.
TEL: (+995 32) 2 36 53 82. E-mail: Info@pmcconsult.ge


შიდასახელმწიფოებრივი მნიშვნელობის ზუგდიდი-ჯვარი-მესტია-ლასდილის საავტომობილო გზის კმ185+000-კმ192+200 მონაკვეთის სარეაბილიტაციო სამუშაოები

| შესრულა: | თარიღი: |
|---|---|
| ლუკა კალანდაძე | ოქტომბერი, 2018 |
| **შეამოწმა:** | **ნახაზი:** |
| ავთანდილ ჯამბურია | №17 - 01 |

ავტოპავილიონი, გეგმა, ფასადი 1-2 და ფასადი ა-ბ

ჭრილი I-I  მ 1:50

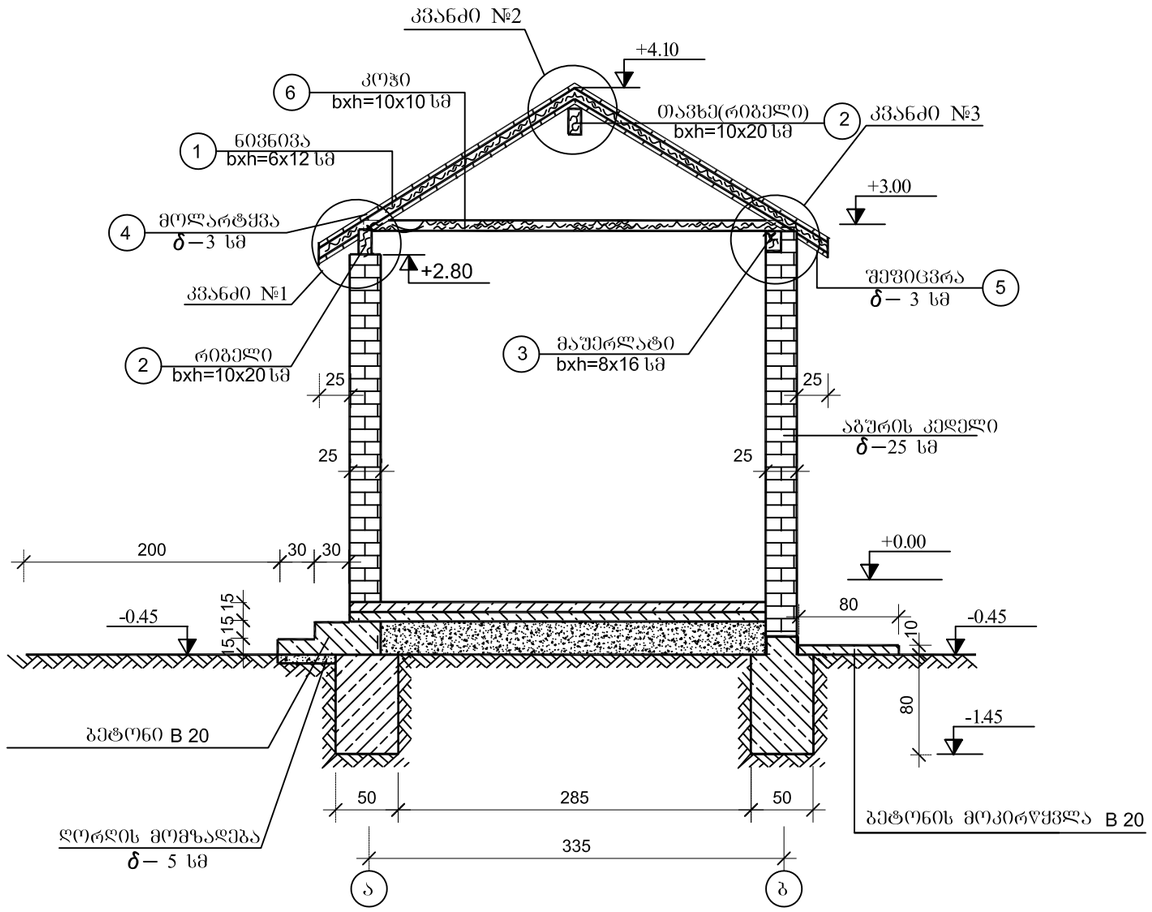


ხის მასალის სპეციფიკაცია

| ელ. ტიპი | კოზიოზიცია | კვეთი bxh- მმ | სიგრძე L- მმ | რაოდენ. ც | სრული სიგრძე მ | მოცულობა მ$^3$ | შენიშვნა |
|---|---|---|---|---|---|---|---|
| 1 | 2 | 3 | 4 | 5 | 6 | 7 | 8 |
| სახურავი | 1 | 60 120 | 2400 | 12 | 28.8 | 0.21 | ნივნივა |
| | 2 | 100 200 | 5100 | 2 | 10.2 | 0.21 | რიბელი |
| | 3 | 120 100 | 5000 | 1 | 5.0 | 0.06 | მაუერლატი |
| | 4 | 200 10 | 5000 | 20 | 100 | 0.72 | მოლარტყვა |
| | 5 | 200 10 | 5000 | 20 | 100 | 0.72 | შეფიცვრა |
| | 6 | 100 100 | 3400 | 2 | 6.8 | 0.07 | კოჯი |
| ჯამი | | | | | | 1.99 | |

შენიშვნა:

1. სახურავის კონსტრუქციები მზადდება წიწვოვანი ხისაგან.
2. შეფიცვისთვის მიღებულია გამოშშრალი მასალა.
3. ზომები მოცემულია კვანძებზე მმ-ში, ჭრილსა და გეგმაზე სმ-ში, ნიშნულები მ-ში.

ნივნივების გეგმა  მ 1:50

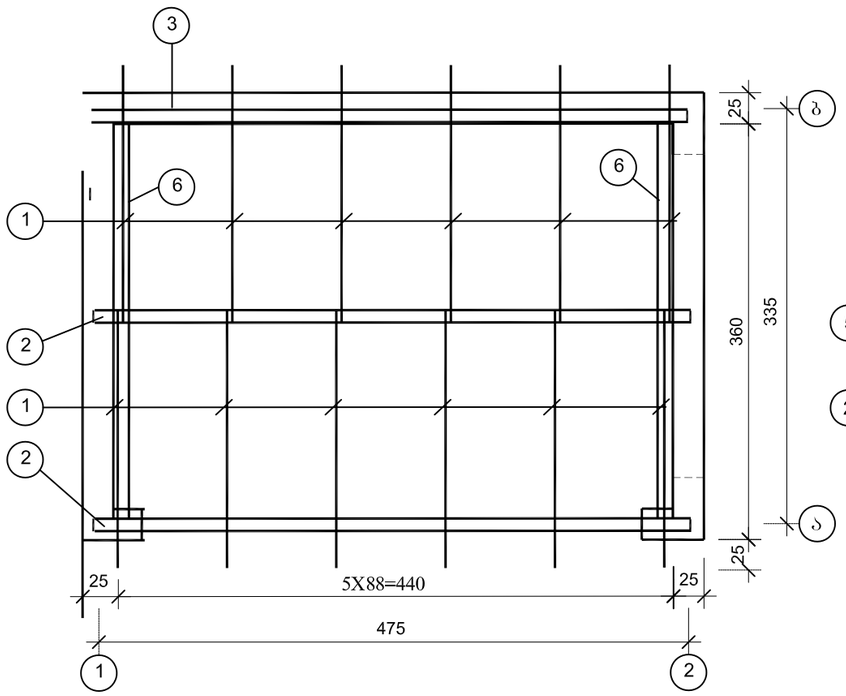


კვანძი №1, №2, №3.  მ 1:20

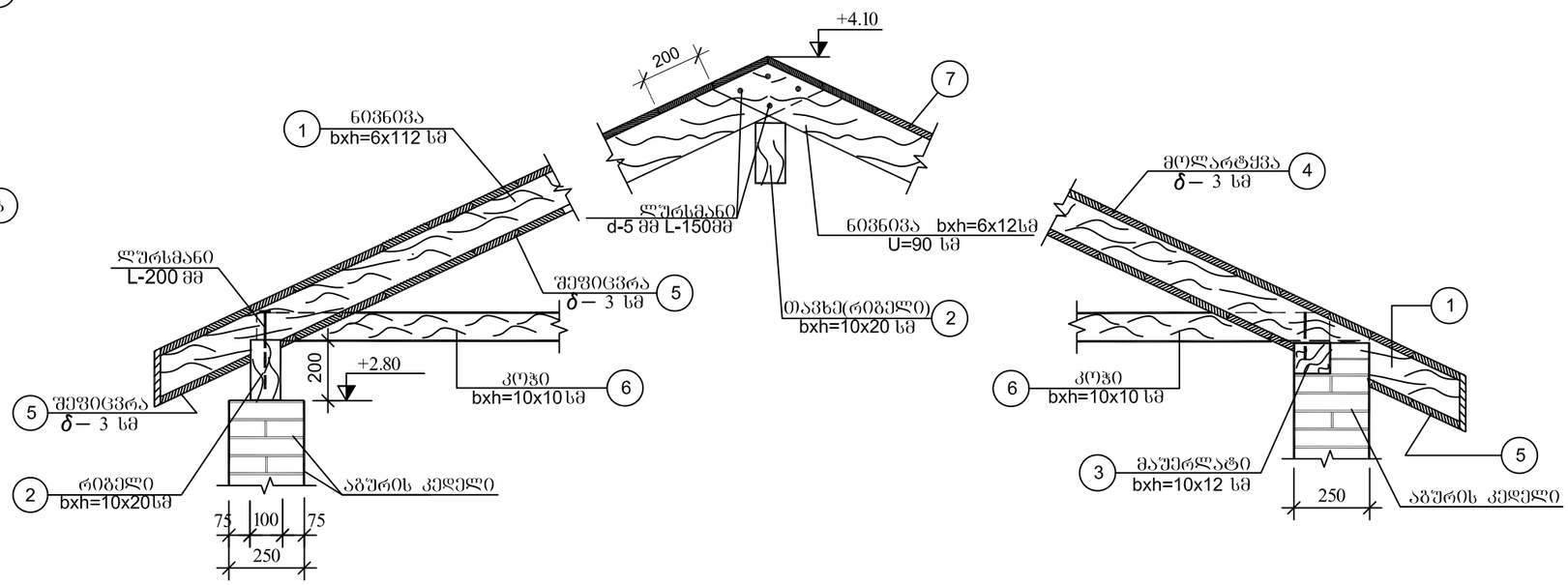


| | | |
|---|---|---|
| შიდასახელმწიფოებრივი მნიშვნელობის ზუგდიდი-ჯვარი-მესტია-ლასდილის საავტომობილო გზის კმ185+000-კმ192+200 მონაკვეთის სარეაბილიტაციო სამუშაოები | შესასრულა: ლუკა კალანდაძე | თარიღი: ოქტომბერი, 2018 |
| ავტოპავილიონი, სახურავის მოწყობა | შეამოწმა: ავთანდილ ჯამბურია | ნახაზი: №17 - 02 |

საძირკველის გეგმა მ 1:50

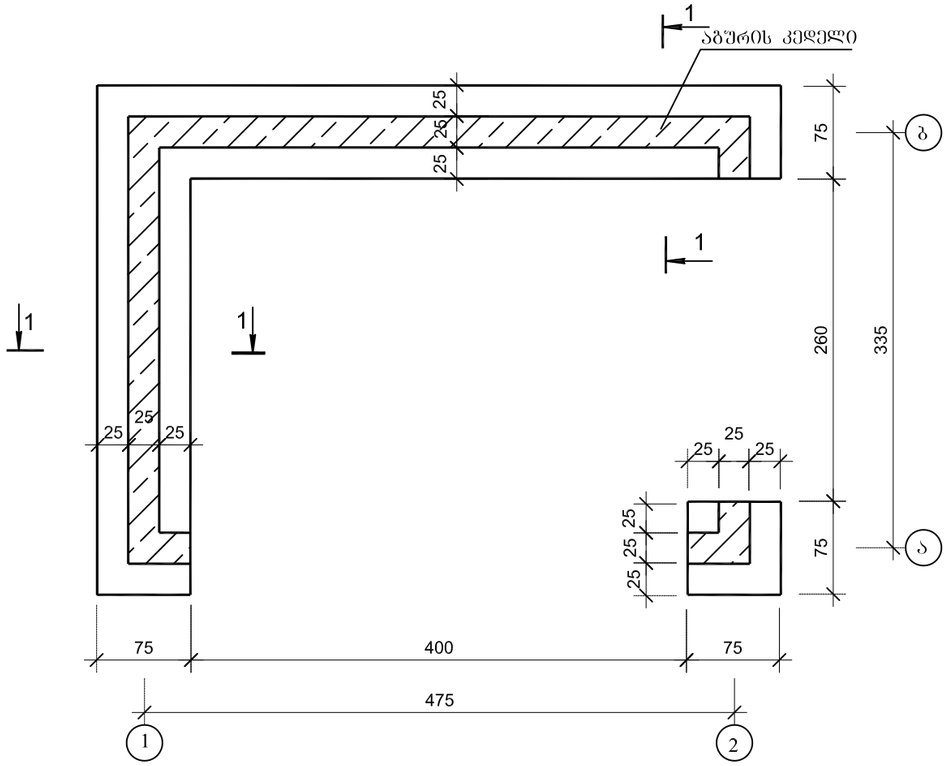


1-1
მ 1:20

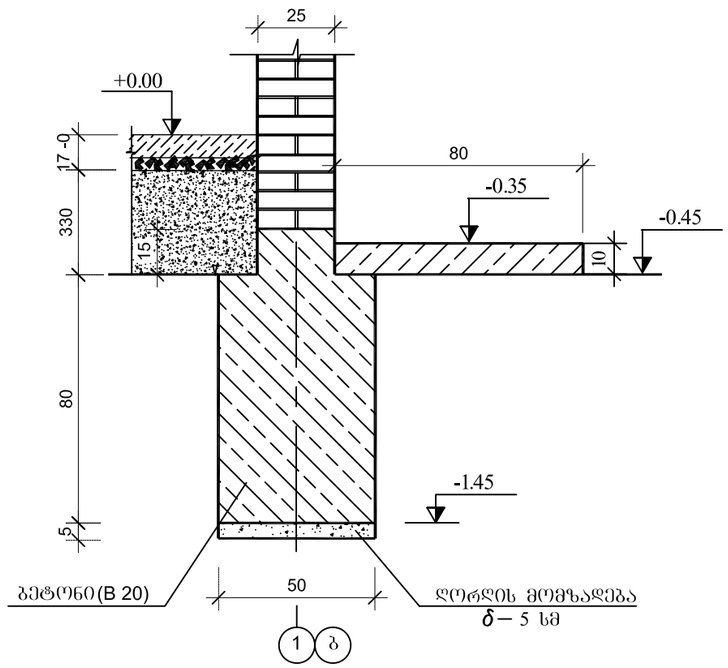


ბეტონის იატაკი-15.4 მ$^2$ მ 1:10

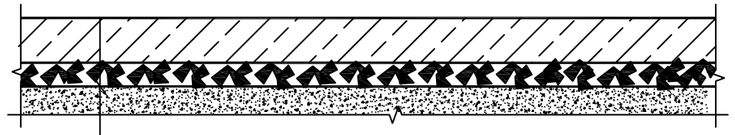

| | |
|---|---|
| ბეტონის მომზადება B7.5 | 80 მმ |
| ღორღი ჩატკეპნილი ბრუნტში | 40 მმ |
| ბრუნტის ნაყარი | 330 მმ |

შენიშვნა:

1. საძირკვლად მიღებულია მონოლითური ბეტონის ლენტური საძირკველი ბეტონის მარკით B 20
2. კიბა ეწყობა მონოლითური ბეტონით B 20
3. საძირკველსა და კიბის საფუძველზე ეწყობა ღორღის მომზადება $\delta$ – 5 სმ
4. ზომები მოცემულია იატაკის კონსტრუქციაზე მმ-ში, დანარჩენ ნახაზზე სმ-ში, ნიშნულები მ-ში.

| | | |
|---|---|---|
| შიდასახელმწიფოებრივი მნიშვნელობის ზუგდიდი-ჯვარი-მესტია-ლასდილის საავტომობილო გზის კმ185+000-კმ192+200 მონაკვეთის სარეაბილიტაციო სამუშაოები | შეასრულა: ლუკა კალანდაძე | თარიღი: ოქტომბერი, 2018 |
| ავტოპავილიონი, საძირკველის გეგმა და ჭრილი | შეამოწმა: ავთანდილ ჯამბურია | ნახაზი: №17 - 03 |

## გეგმა

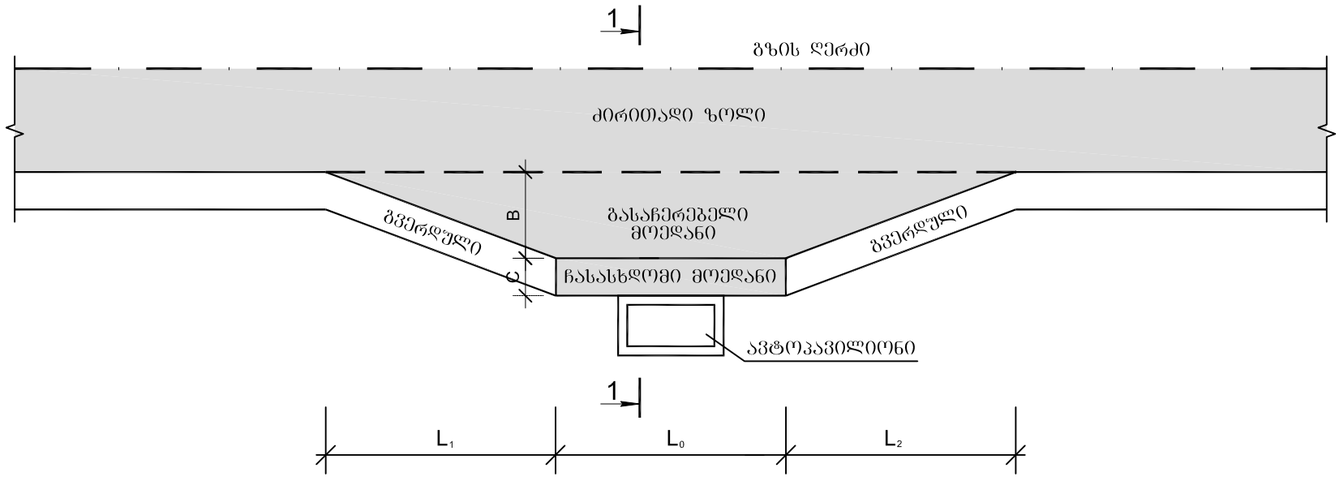


ჭრილი 1-1
მ 1:100

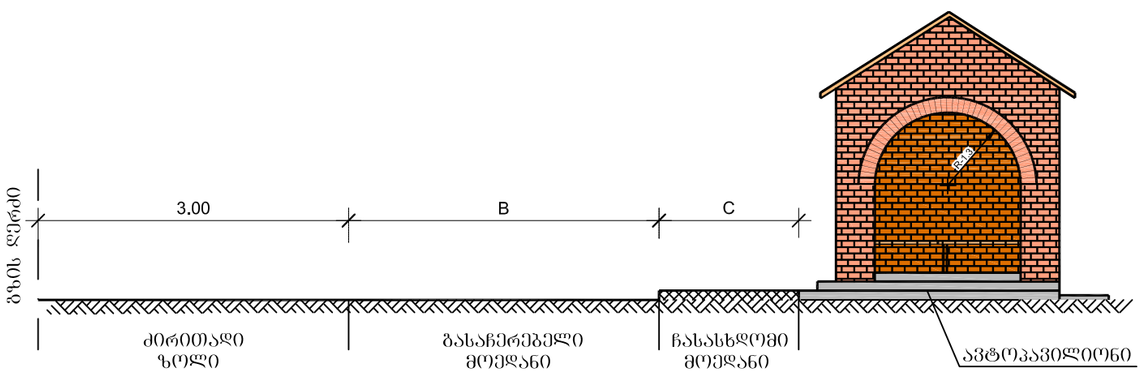


### გაჩერებების ძირითადი ტექნიკური მახასიათებლები

| N | ადგილმდებარეობა პკ + | | ძირითადი მახასიათებლები მ | | | | | შენიშვნა |
|---|---|---|---|---|---|---|---|---|
| | მარცხნივ | მარჯვნივ | $L_0$ | $L_1$ | $L_2$ | B | C | |
| 1 | 2 | 3 | 4 | 5 | 6 | 7 | 8 | 9 |
| 1 | - | 0+00 | 10 | 10 | 10 | 3.00 | 1 | ალპანა |
| 2 | - | 42+30 | 10 | 10 | 10 | 3.00 | 1 | ხურმუში |
| 3 | 74+77 | - | 10 | 10 | 10 | 3.00 | 1 | სპათაგორი |
| 4 | - | 97+75 | 10 | 10 | 10 | 3.00 | 1 | ლაჯანა |
| 5 | 99+49 | - | 10 | 10 | 10 | 3.00 | 1 | ორგელი |

შენიშვნა:

1. სამუშაოთა მოცულობები მოცემულია ცალკე უწყისში.
2. ნახაზზე ზომები მოცემულია მეტრებში.


შპს "პროექტმშენკომპანი"
საპროექტო, საკონსულტაციო და საზედამხედველო კომპანია.
"PROJECTMSHENCOMPANY" LTD
DESIGNE, CONSULTING AND SUPERVISING COMPANY.
მისამართი: იყალთოს გორა № 44 ა, თბილისი, საქართველო.0194.
ADDRESS: № 44A IKALTO GORA, TBILISI, GEORGIA. 0194.
TEL: (+995 32) 2 36 53 82. E-mail: Proeqtmshenkompani@gmail.com


შიდასახელმწიფოებრივი მნიშვნელობის ზუგდიდი-ჯვარი-მესტია-ლასდილის საავტომობილო გზის კმ185+000-კმ192+200 მონაკვეთის სარეაბილიტაციო სამუშაოები

| | |
|---|---|
| შეასრულა: | თარიღი: |
| ლუკა კალანდაძე | ოქტომბერი, 2018 |
| შეამოწმა: | ნახაზი: |
| ავთანდილ ჯამბურია | №17 - 04 |

ავტოპავილიონი, ავტობუსის გაჩერება

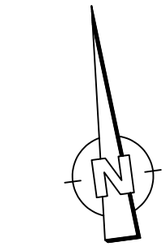


## საგზაო შემოფარგვლის უწყისი

| გვერდულზე დასაყენებელი დრეკადი მიმმართველი ბოძკინტები | | საპროექტო სპეცპროფილის ბეტონის პარაპეტები | | ფოლადის გაბარი | | | |
|---|---|---|---|---|---|---|---|
| მარცხნივ<br>ც | მარჯვნივ<br>ც | მარცხნივ<br>ც | მარჯვნივ<br>ც | მარცხნივ<br>ბრძ.მ | მარჯვნივ<br>ბრძ.მ | მონაკვეთი<br>ც | შენიშვნა |
| 15 | - | 4 | - | - | 192.5 | 4 | ს.მ.-7; მ.მ.-ბ0%0 4მ- 175მ |

## ჰორიზონტალური მონიშვნის უწყისი

| მონიშვნის ხაზის ნომერი | განზომილება | რაოდენობა |
|---|---|---|
| 1.1 | ბრძ.მ | 300 |
| 1.2 | ბრძ.მ | 599 |

## საგზაო ნიშნების უწყისი

| სტანდარტული ნიშნები | | ტიპიური ზომა | დაფის ზომა<br>მმ | რაოდენობა<br>ც. |
|---|---|---|---|---|
| | გამაფრთხილებელი | I | A 700 | 1 |
| | ამკრძალავი | II | D 700 | 2 |
| | დამატებითი საინფორმაციო | II | 350x700 | 1 |
| | საინფორმაციო მაჩვენებელი | II | 200x300 | 1 |

| ლითონის დგარი "ლდ" | ტიპი | სიბრძე, მ | ცალი |
|---|---|---|---|
| სტანდარტული ნიშნებისათვის | ლდ-5 | 2.5 | 1 |
| | ლდ-5 | 3.5 | 1 |
| | ლდ-5 | 4.0 | 1 |

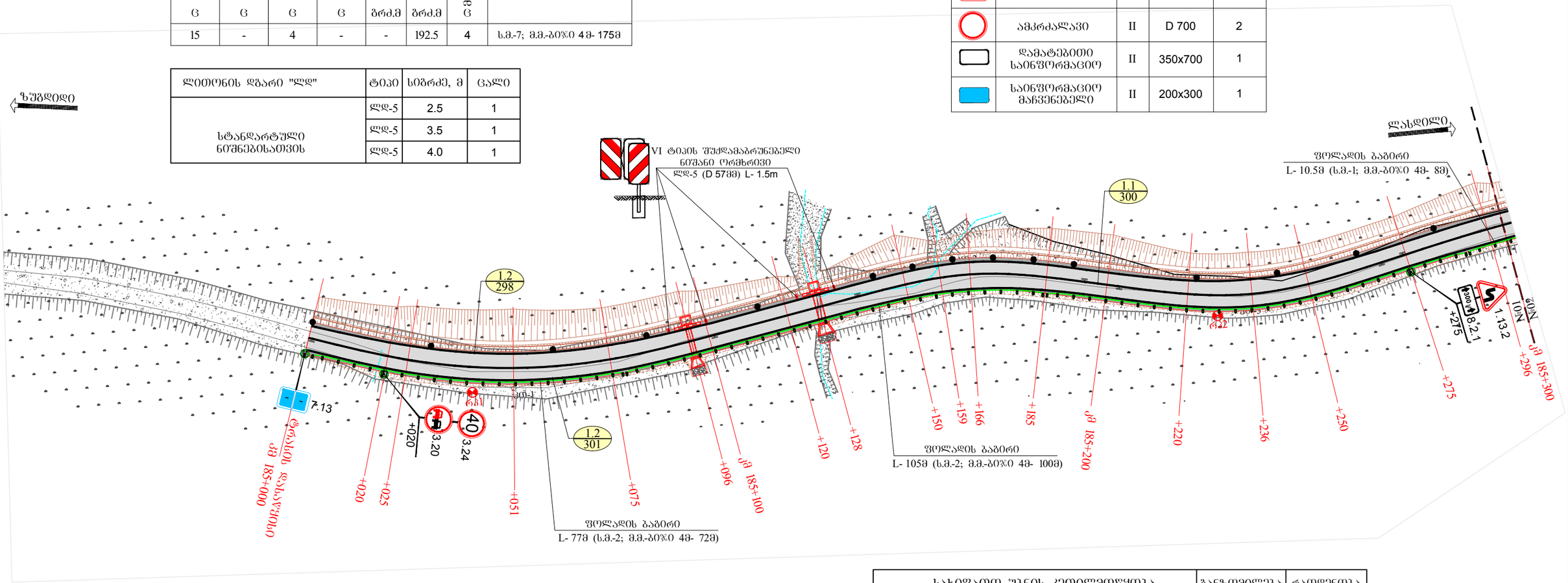
ზუგდიდი
ლასდილი
VI ტიპის შუქდამაბრუნებელი ნიშანი ორმხრივი
ლდ-5 (D 57მმ) L- 1.5m
1.1
300
1.2
298
1.2
301
ფოლადის გაბარი
L- 10.5მ (ს.მ.-1; მ.მ.-ბ0%0 4მ- 8მ)
ფოლადის გაბარი
L- 105მ (ს.მ.-2; მ.მ.-ბ0%0 4მ- 100მ)
ფოლადის გაბარი
L- 77მ (ს.მ.-2; მ.მ.-ბ0%0 4მ- 72მ)
7.13
3.20
3.24
40
+020
+020
+025
+051
+075
+096
+100
+120
+128
+150
+159
+166
+185
+200
+220
+236
+250
+275
+275
+296
+300
+275
+275
+275

## საგზაო შემოფარგვლის უწყისი

| გვერდულზე დასაყენებელი დრეკადი მიმმართველი ბოძკინტები | | საპროექტო სპეცპროფილის ბეტონის პარაპეტები | | ფოლადის ბაბირი | | | შენიშვნა |
|---|---|---|---|---|---|---|---|
| მარცხნივ | მარჯვნივ | მარცხნივ | მარჯვნივ | მარცხნივ | მარჯვნივ | მონაკვეთი | |
| ც | ც | ც | ც | გრძ.მ | გრძ.მ | ც | |
| 13 | - | 4 | - | - | 400 | 5 | ს.მ.-6; მ.მ.-ბი%ი 4მ- 328მ<br>ს.მ.-2; მ.მ.-ბი%ი 2მ- 52 მ |

## ჰორიზონტალური მონიშვნის უწყისი

| მონიშვნის ხაზის ნომერი | ბანზომიერება | რაოდენობა |
|---|---|---|
| 1.1 | გრძ.მ | 405 |
| 1.2 | გრძ.მ | 808 |

## საგზაო ნიშნების უწყისი

| სტანდარტული ნიშნები | | ტიპიური ზომა | დაჯის ზომა მმ | რაოდენობა ც. |
|---|---|---|---|---|
| | გამაფრთხილებელი | I | A 700 | 1 |
| 1.35.3 (1.35.6) | გამაფრთხილებელი | II | 615x500 | 18 |
| | ამკრძალავი | II | D 700 | 4 |
| | დამატებითი საინფორმაციო | II | 350x700 | 1 |

| ლითონის დგარი "ლდ" | ტიპი | სიგრძე, მ | ცალი |
|---|---|---|---|
| სტანდარტული ნიშნებისათვის | ლდ-5 | 2.5 | 9 |
| | ლდ-5 | 3.5 | 1 |
| | ლდ-5 | 4.0 | 2 |

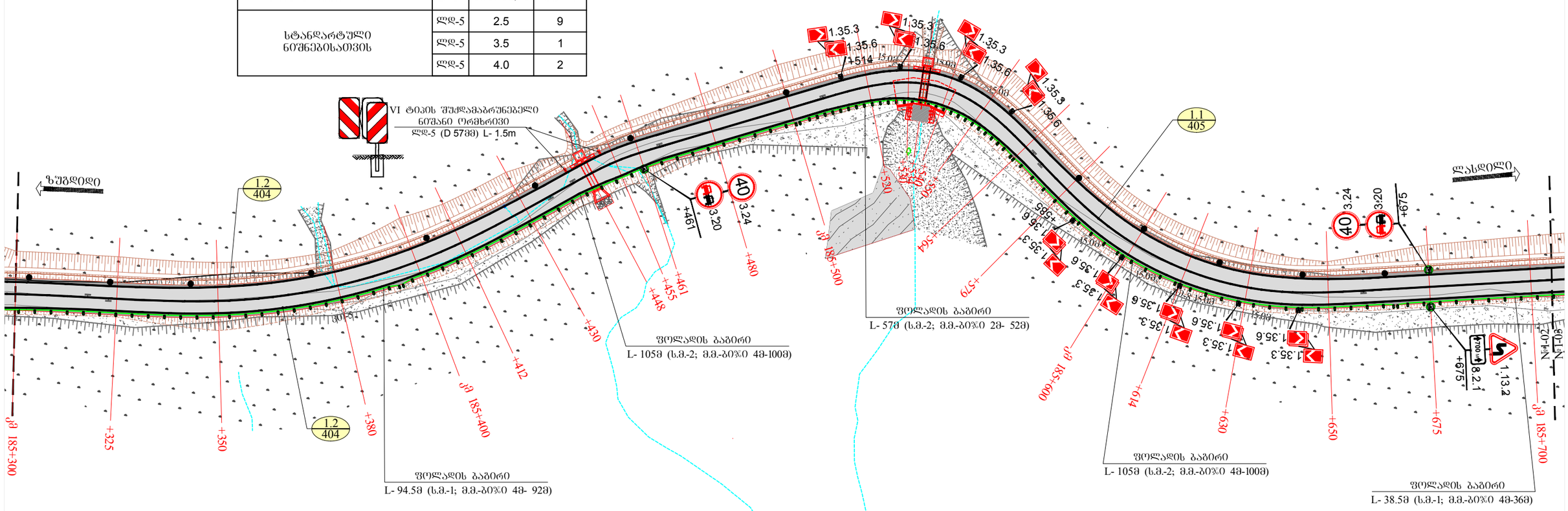


### პირობითი აღნიშვნები

2.3 / (I) – სტანდარტული საგზაო ნიშნები
2.3 - ნიშნის ნომერი
(I) - ნიშნის ტიპიური ზომა

1.1 / 100 – 1.1-მონიშვნის ნომერი
100-მონიშვნის სიგრძე

– სპეცპროფილის ბეტონის პარაპეტი
III ტიპის შუქდამაბრუნებელი ელემენტით

– გვერდულზე დასაყენებელი მიმმართველი ბოძკინტი

– ფოლადის ბაბირი

| სახიფათო უბნის კეთილმოწყობა | ბანზომილება | რაოდენობა |
|---|---|---|
| III ტიპის შუქდამაბრუნებელი ელემენტი | ცალი | 4 |
| VI ტიპის შუქდამაბრუნებელი ნიშანი ორმხრივი | ცალი | 2 |

| | | |
|---|---|---|
| შიდასახელმწიფოებრივი მნიშვნელობის ზუგდიდი-%ვარი-მესტია-ლასდილის სავტომობილო გზის კმ185+000-კმ192+200 მონაკვეთის სარეაბილიტაციო სამუშაოები | შესრულა : ბეჭა ალნიაშვილი | თარიღი : ოქტომბერი, 2018. |
| საგზაო ნიშნების, მონიშვნის და შემოფარგვლის განლაგების სქემა<br>მასშტაბი 1:1000 | შეამოწმა : ალექსი როდნოვი | ნახაზი : №18 - 02 |

## საგზაო შემოწარგვლის უწყისი

| გვერდულზე დასაყენებელი დრეკადი მიმმართველი ბოძკინტები | | საპროექტო სპეცპროფილის ბეტონის პარაპეტები | | ფოლადის გაბირი | | | |
|---|---|---|---|---|---|---|---|
| მარცხნივ | მარჯვნივ | მარცხნივ | მარჯვნივ | მარცხნივ | მარჯვნივ | ამონაკვეთი | შენიშვნა |
| ც | ც | ც | ც | გრძ.მ | გრძ.მ | ც | |
| 16 | - | 4 | - | - | 396 | 5 | ს.მ.-8; მ.მ.-ბ%0 4მ- 376მ |

## ჰორიზონტალური მონიშვნის უწყისი

| მონიშვნის ხაზის ნომერი | განზომილება | რაოდენობა |
|---|---|---|
| 1.1 | გრძ.მ | 185 |
| 1.2 | გრძ.მ | 797 |
| 1.5 | გრძ.მ | 29 |
| 1.6 | გრძ.მ | 50 |

| სახიფათო უბნის კეთილმოწყობა | განზომილება | რაოდენობა |
|---|---|---|
| III ტიპის შუქდამაბრუნებელი ელემენტი | ცალი | 4 |
| VI ტიპის შუქდამაბრუნებელი ნიშანი ორმხრივი | ცალი | 2 |

| ლითონის დგარი "ლდ" | ტიპი | სიგრძე, მ | ცალი |
|---|---|---|---|
| სტანდარტული ნიშნებისათვის | ლდ-5 | 2.5 | 10 |
| | ლდ-5 | 3.5 | 2 |
| | ლდ-5 | 4.0 | 1 |

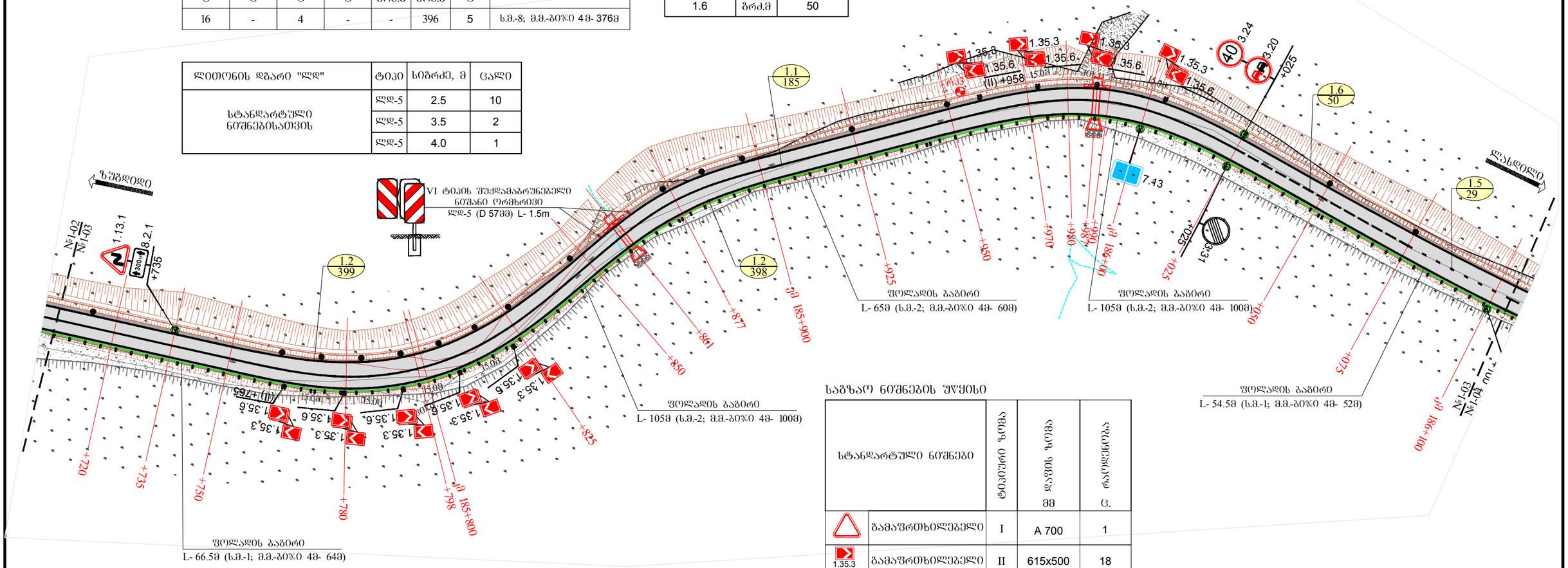


## საგზაო ნიშნების უწყისი

| სტანდარტული ნიშნები | | ტიპიური ზომა | დგომის ზომა მმ | რაოდენობა ც. |
|---|---|---|---|---|
| | გამაფრთხილებელი | I | A 700 | 1 |
| 1.35.3 (1.35.6) | გამაფრთხილებელი | II | 615x500 | 18 |
| | ამკრძალავი | II | D 700 | 2 |
| | ამკრძალავი | II | D 700 | 1 |
| | დამატებითი საინფორმაციო | II | 350x700 | 1 |
| | საინფორმაციო მაჩვენებელი | II | 200x300 | 1 |

## პირობითი აღნიშვნები

2.3 (I) – სტანდარტული საგზაო ნიშნები
2.3 - ნიშნის ნომერი
(I) - ნიშნის ტიპიური ზომა

1.1 100 – 1.1-მონიშვნის ნომერი
100-მონიშვნის სიგრძე

– სპეცპროფილის ბეტონის პარაპეტი
III ტიპის შუქდამაბრუნებელი ელემენტით

– გვერდულზე დასაყენებელი
მიმმართველი ბოძკინტი

– ფოლადის გაბირი

| | | |
|---|---|---|
| შიდასახელმწიფოებრივი მნიშვნელობის ზუგდიდი-ჯვარი-მესტია-ლასდილის საავტომობილო გზის კმ185+000-კმ192+200 მონაკვეთის სარეაბილიტაციო სამუშაოები | შესასრულა : ბექა ადნიაშვილი | თარიღი : ოქტომბერი, 2018. |
| საგზაო ნიშნების, მონიშვნის და შემოწარგვლის განლაგების სქემა<br>მასშტაბი 1:1000 | შესამოწმა : ალექსი როდნოვი | ნახაზი : №18 - 03 |

## საგზაო შემოფარგვლის უწყისი

| გვერდულზე დასაყენებელი დროებითი მიმმართველი ბოძკინტები | | საპროექტო სპეცპროფილის ბეტონის პარაპეტები | | ფოლადის ბაბირი | | | |
|---|---|---|---|---|---|---|---|
| მარცხნივ | მარჯვნივ | მარცხნივ | მარჯვნივ | მარცხნივ | მარჯვნივ | მოწყობილი | შენიშვნა |
| ც | ც | ც | ც | ბრძ.მ | ბრძ.მ | ც | |
| 15 | - | 6 | - | - | 363 | 5 | ს.მ.-6; მ.მ.-ბეტონი 4მ- 348მ |

## ჰორიზონტალური მონიშვნის უწყისი

| მონიშვნის ხაზის ნომერი | განზომილება | რაოდენობა |
|---|---|---|
| 1.1 | ბრძ.მ | 225 |
| 1.2 | ბრძ.მ | 407 |
| 1.5 | ბრძ.მ | 95 |
| 1.6 | ბრძ.მ | 50 |

| სახიფათო უბნის კეთილმოწყობა | განზომილება | რაოდენობა |
|---|---|---|
| III ტიპის შუქდამაბრუნებელი ელემენტი | ცალი | 6 |
| VI ტიპის შუქდამაბრუნებელი ნიშანი ორმხრივი | ცალი | 6 |

| ლითონის დგარი "ლდ" | ტიპი | სიბრძე, მ | ცალი |
|---|---|---|---|
| სტანდარტული ნიშნებისათვის | ლდ-5 | 3.5 | 3 |
| | ლდ-5 | 4.0 | 1 |

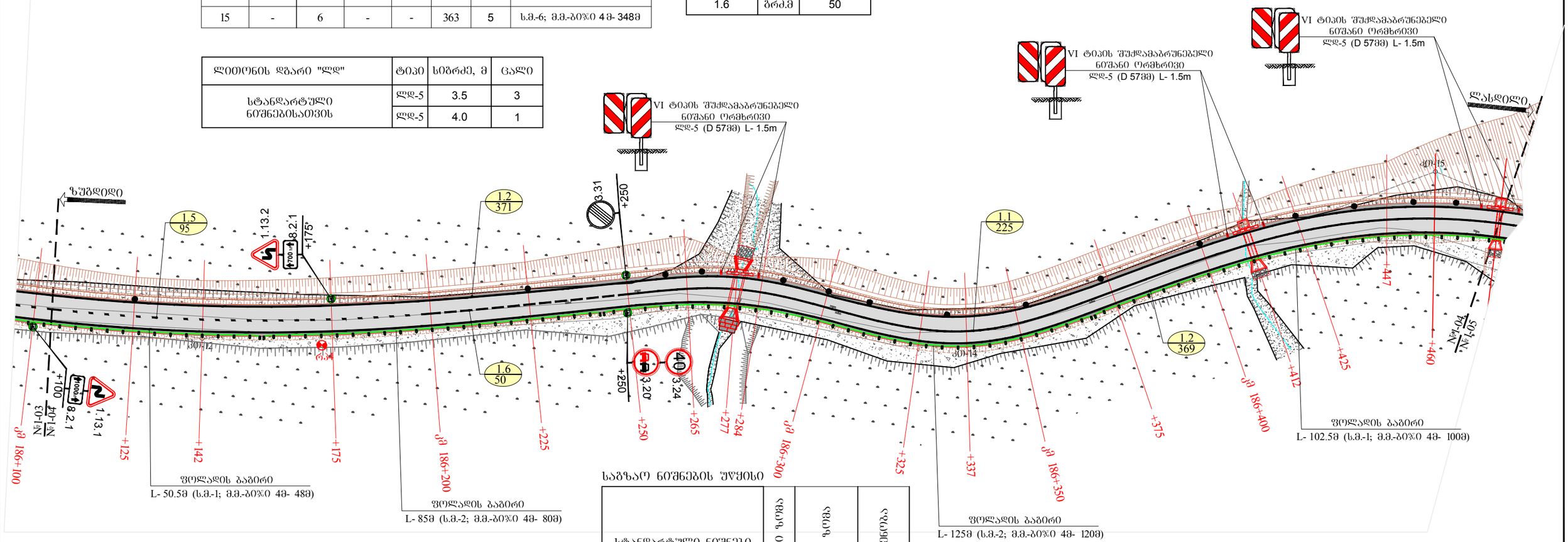


## საგზაო ნიშნების უწყისი

| სტანდარტული ნიშნები | | ტიპიური ზომა | ფაფის ზომა მმ | რაოდენობა ც. |
|---|---|---|---|---|
| | გამაფრთხილებელი | I | A 700 | 2 |
| | ამკრძალავი | II | D 700 | 2 |
| | ამკრძალავი | II | D 700 | 1 |
| | დამატებითი საინფორმაციო | II | 350x700 | 2 |

## პირობითი აღნიშვნები

2.3 / (I) – სტანდარტული საგზაო ნიშნები
2.3 - ნიშნის ნომერი
(I) - ნიშნის ტიპიური ზომა

1.1 / 100 – 1.1-მონიშვნის ნომერი
100-მონიშვნის სიბრძე

– სპეცპროფილის ბეტონის პარაპეტი III ტიპის შუქდამაბრუნებელი ელემენტით

– გვერდულზე დასაყენებელი მიმმართველი ბოძკინტი

– ფოლადის ბაბირი

| | | |
|---|---|---|
| შიდასახელმწიფოებრივი მნიშვნელობის ზუგდიდი-ჯვარი-მესტია-ლასდილის საავტომობილო გზის კმ185+000-კმ192+200 მონაკვეთის სარეაბილიტაციო სამუშაოები | შესრულა : ბეჭა ალნიაშვილი | თარიღი : ოქტომბერი, 2018. |
| საგზაო ნიშნების, მონიშვნის და შემოფარგვლის განლაგების სქემა<br>მასშტაბი 1:1000 | შემოწმა : ალექსი როდნოვი | ნახაზი : №18 - 04 |

## საგზაო შემოფარგვლის უწყისი

| გვერდულზე დასაყენებელი დრეკადი მიმმართველი ბოძკინტები | | საპროექტო სპეცპროფილის ბეტონის პარაპეტები | | ფოლადის ბაბირი | | | |
|---|---|---|---|---|---|---|---|
| მარცხნივ | მარჯვნივ | მარცხნივ | მარჯვნივ | მარცხნივ | მარჯვნივ | ამონაკვეთი | შენიშვნა |
| C | C | C | C | მ/მ | მ/მ | C | |
| 19 | - | 5 | - | - | 271 | 4 | ს.მ.-6; მ.მ.-ბ0%0 4მ- 256მ |

## ჰორიზონტალური მონიშვნის უწყისი

| მონიშვნის ხაზის ნომერი | განზომილება | რაოდენობა |
|---|---|---|
| 1.1 | მ/კ | 145 |
| 1.2 | მ/კ | 788 |
| 1.5 | მ/კ | 150 |
| 1.6 | მ/კ | 100 |

| სახიფათო უბნის კეთილმოწყობა | განზომილება | რაოდენობა |
|---|---|---|
| III ტიპის შუქდამაბრუნებელი ელემენტი | ცალი | 5 |
| VI ტიპის შუქდამაბრუნებელი ნიშანი ორმხრივი | ცალი | 6 |

| ლითონის დგარი "ლდ" | ტიპი | სიგრძე, მ | ცალი |
|---|---|---|---|
| სტანდარტული ნიშნებისათვის | ლდ-5 | 3.5 | 3 |
| | ლდ-5 | 4.0 | 2 |

## საგზაო ნიშნების უწყისი

| სტანდარტული ნიშნები | | ტიპიური ზომა | დაფის ზომა მმ | რაოდენობა ც. |
|---|---|---|---|---|
| | გამაფრთხილებელი | I | A 700 | 1 |
| | ამკრძალავი | II | D 700 | 4 |
| | ამკრძალავი | II | D 700 | 2 |
| | დამატებითი საინფორმაციო | II | 350x700 | 1 |

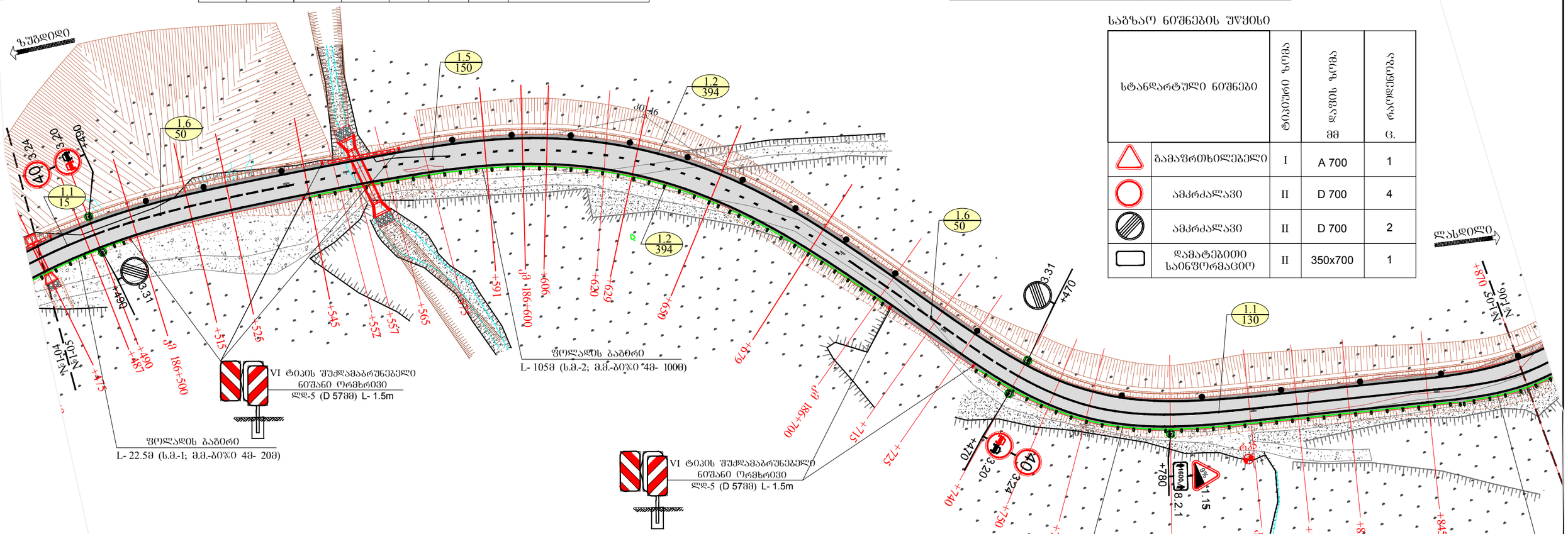


### პირობითი აღნიშვნები

2.3 / (I) – სტანდარტული საგზაო ნიშნები
2.3 - ნიშნის ნომერი
(I) - ნიშნის ტიპიური ზომა

1.1 / 100 – 1.1-მონიშვნის ნომერი
100-მონიშვნის სიგრძე

– სპეცპროფილის ბეტონის პარაპეტი III ტიპის შუქდამაბრუნებელი ელემენტით

– გვერდულზე დასაყენებელი მიმმართველი ბოძკინტი

– ფოლადის ბაბირი

| | | |
|---|---|---|
| შიდასახელმწიფოებრივი მნიშვნელობის ზუბდიდი-ჯვარი-მესტია-ლასდილის საავტომობილო გზის კმ185+000-კმ192+200 მონაკვეთის სარეაბილიტაციო სამუშაოები | შესრულა : ბეჭა ალნიაშვილი | თარიღი : ოქტომბერი, 2018. |
| საგზაო ნიშნების, მონიშვნის და შემოფარგვლის განლაგების სქემა<br>მასშტაბი 1:1000 | შეამოწმა : ალექსი როდნოვი | ნახაზი : №18 - 05 |

## საგზაო შემოფარგვლის უწყისი

| გვერდულზე დასაყენებელი დრეკადი მიმმართველი ბოძკინტები | | საპროექტო სპეცპროფილის ბეტონის პარაპეტები | | ფოლადის ბაბირი | | | |
|---|---|---|---|---|---|---|---|
| მარცხნივ | მარჯვნივ | მარცხნივ | მარჯვნივ | მარცხნივ | მარჯვნივ | მწოლიარეები | შენიშვნა |
| C | C | C | C | ბრძ.მ | ბრძ.მ | C | |
| 12 | - | 2 | - | - | 375 | 4 | ს.მ.-6; მ.მ.-ბეჯი 4მ- 360მ |

## ჰორიზონტალური მონიშვნის უწყისი

| მონიშვნის ხაზის ნომერი | ბანზეობილება | რაოდენობა |
|---|---|---|
| 1.1 | ბრძ.მ | 255 |
| 1.2 | ბრძ.მ | 760 |
| 1.5 | ბრძ.მ | 75 |
| 1.6 | ბრძ.მ | 50 |

| სახიფათო უბნის კეთილმოწყობა | ბანზომილება | რაოდენობა |
|---|---|---|
| III ტიპის შუქდამაბრუნებელი ელემენტი | ცალი | 2 |
| VI ტიპის შუქდამაბრუნებელი ნიშანი ორმხრივი | ცალი | - |

| ლითონის დგარი "ლდ" | ტიპი | სიბრძე, მ | ცალი |
|---|---|---|---|
| სტანდარტული ნიშნებისათვის | ლდ-5 | 2.5 | 6 |
| | ლდ-5 | 3.5 | 2 |
| | ლდ-5 | 4.0 | 1 |

## საგზაო ნიშნების უწყისი

| სტანდარტული ნიშნები | | ტიპიური ზომა | დაფის ზომა მმ | რაოდენობა C. |
|---|---|---|---|---|
| | გამაფრთხილებელი | I | A 700 | 1 |
| 1.35.3 (1.35.6) | გამაფრთხილებელი | II | 615x500 | 10 |
| | ამკრძალავი | II | D 700 | 2 |
| | ამკრძალავი | II | D 700 | 1 |
| | დამატებითი საინფორმაციო | II | 350x700 | 1 |
| | საინფორმაციო მაჩვენებელი | II | 200x300 | 1 |

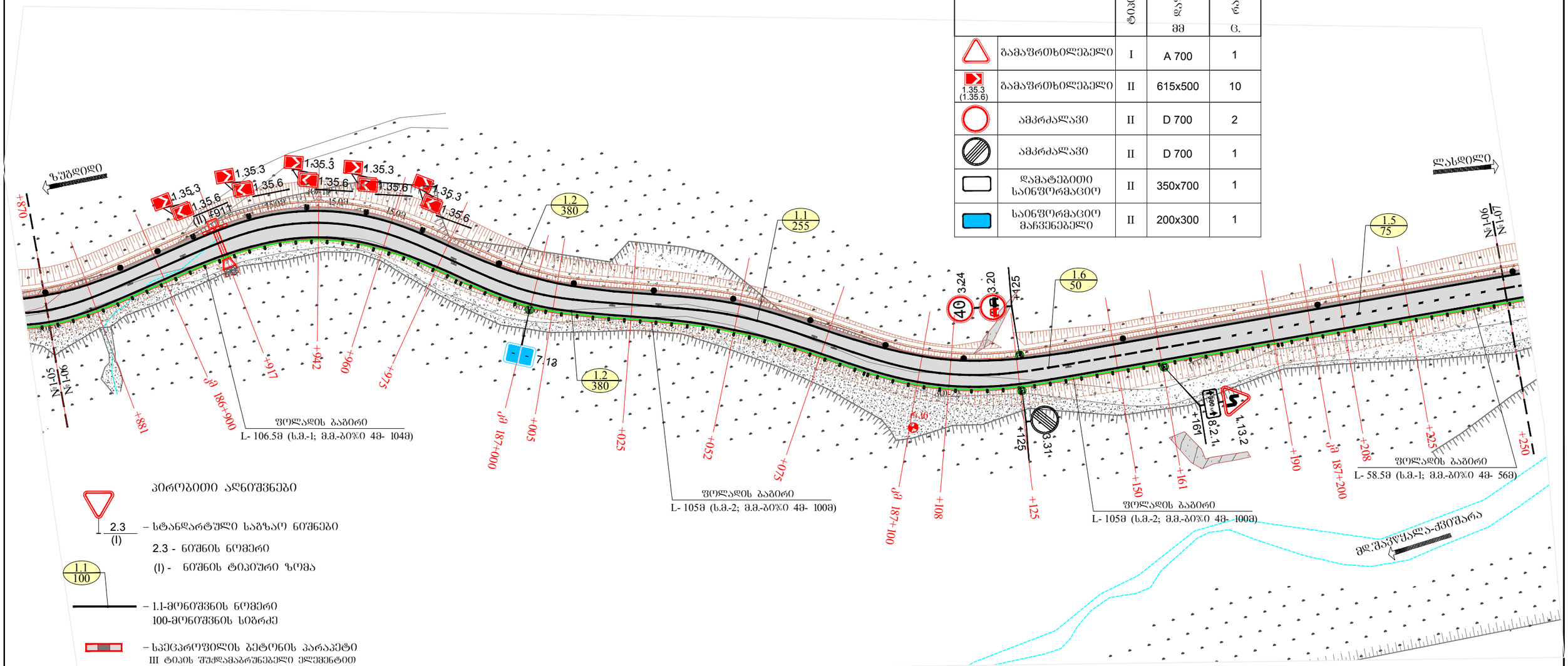


### პირობითი აღნიშვნები

2.3 / (I) – სტანდარტული საგზაო ნიშნები
2.3 - ნიშნის ნომერი
(I) - ნიშნის ტიპიური ზომა

1.1 / 100 – 1.1-მონიშვნის ნომერი
100-მონიშვნის სიბრძე

– სპეცპროფილის ბეტონის პარაპეტი
III ტიპის შუქდამაბრუნებელი ელემენტით

– გვერდულზე დასაყენებელი მიმმართველი ბოძკინტი

– ფოლადის ბაბირი

| | | |
|---|---|---|
| შიდასახელმწიფოებრივი მნიშვნელობის ზუგდიდი-ჯვარი-მესტია-ლასდილის საავტომობილო გზის კმ185+000-კმ192+200 მონაკვეთის სარეაბილიტაციო სამუშაოები | შესრულა : ბეჟა ადნიაშვილი | თარიღი : ოქტომბერი, 2018. |
| საგზაო ნიშნების, მონიშვნის და შემოფარგვლის განლაგების სქემა<br>მასშტაბი 1:1000 | შეამოწმა : ალექსი როდნოვი | ნახაზი : №18 - 06 |

## საგზაო შემოფარგვლის უწყისი

| გვერდულზე დასაყენებელი დრეკადი მიმმართველი ბოძკინტები | | საპროექტო სპეცპროფილის ბეტონის პარაპეტები | | ფოლადის გაბირი | | | |
|---|---|---|---|---|---|---|---|
| მარცხნივ<br>ც | მარჯვნივ<br>ც | მარცხნივ<br>ც | მარჯვნივ<br>ც | მარცხნივ<br>ბრძ.მ | მარჯვნივ<br>ბრძ.მ | ცმონაკვეთი<br>ც | შენიშვნა |
| 20 | - | 2 | - | - | 347 | 4 | ს.მ.-6; მ.მ.-ბეტონი 4მ- 332მ |

## ჰორიზონტალური მონიშვნის უწყისი

| მონიშვნის ხაზის ნომერი | განზომილება | რაოდენობა |
|---|---|---|
| 1.1 | ბრძ.მ | 300 |
| 1.2 | ბრძ.მ | 699 |
| 1.6 | ბრძ.მ | 50 |

| სახიფათო უბნის კეთილმოწყობა | განზომილება | რაოდენობა |
|---|---|---|
| III ტიპის შუქდამაბრუნებელი ელემენტი | ცალი | 2 |
| VI ტიპის შუქდამაბრუნებელი ნიშანი ორმხრივი | ცალი | 2 |

| ლითონის დგარი "ლდ" | ტიპი | სიბრძე, მ | ცალი |
|---|---|---|---|
| სტანდარტული ნიშნებისათვის | ლდ-5 | 3.5 | 1 |
| | ლდ-5 | 4.0 | 2 |

## საგზაო ნიშნების უწყისი

| სტანდარტული ნიშნები | | ტიპიური ზომა | დაფის ზომა<br>მმ | რაოდენობა<br>ც. |
|---|---|---|---|---|
| | გამაფრთხილებელი | I | A 700 | 1 |
| | ამკრძალავი | II | D 700 | 4 |
| | ამკრძალავი | II | D 700 | 1 |
| | დამატებითი საინფორმაციო | II | 350x700 | 1 |

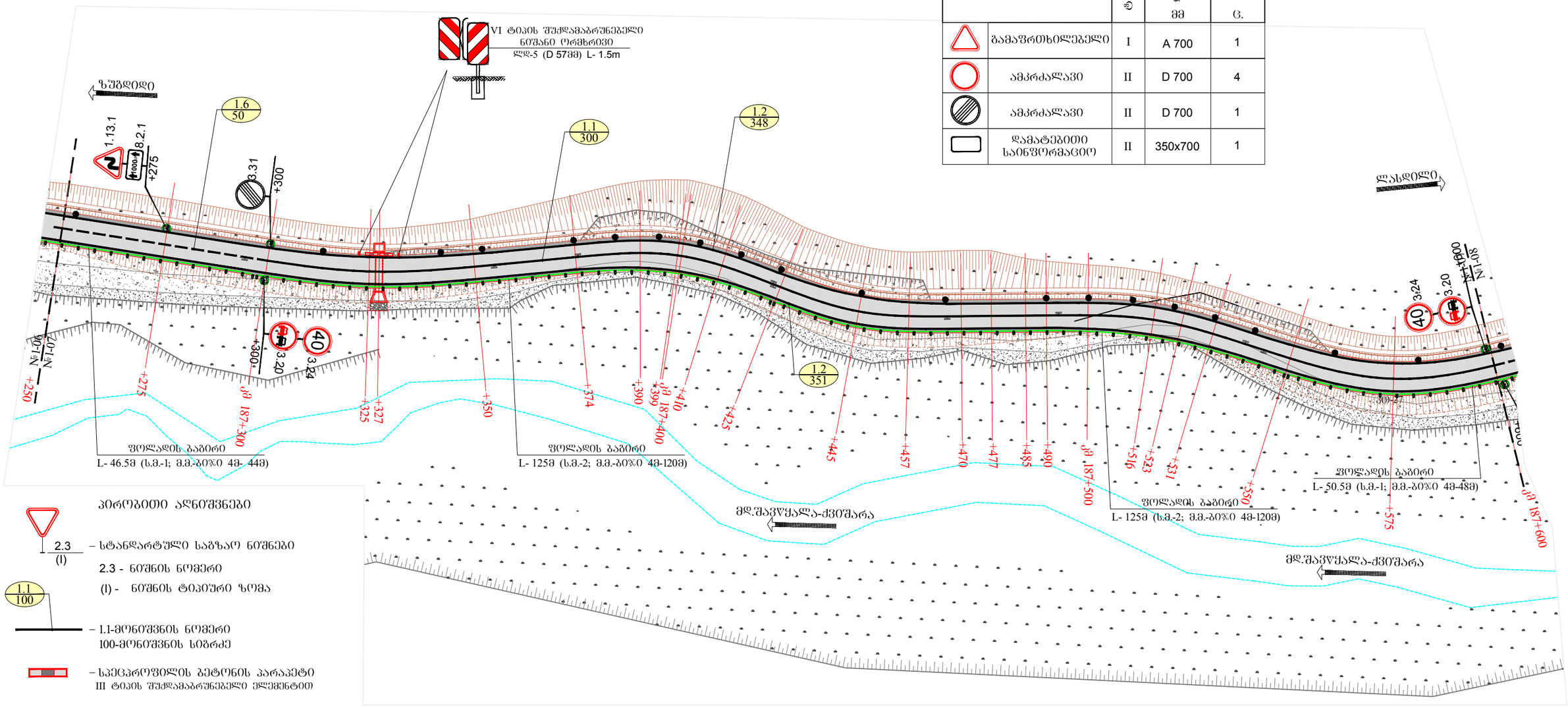


### პირობითი აღნიშვნები

2.3 / (I) – სტანდარტული საგზაო ნიშნები
2.3 - ნიშნის ნომერი
(I) - ნიშნის ტიპიური ზომა

1.1 / 100 – 1.1-მონიშვნის ნომერი
100-მონიშვნის სიგრძე

– სპეცპროფილის ბეტონის პარაპეტი III ტიპის შუქდამაბრუნებელი ელემენტით

– გვერდულზე დასაყენებელი მიმმართველი ბოძკინტი

– ფოლადის გაბირი

| | | |
|---|---|---|
| შიდასახელმწიფოებრივი მნიშვნელობის ზუგდიდი-ჯვარი-მესტია-ლასდილის საავტომობილო გზის კმ185+000-კმ192+200 მონაკვეთის სარეაბილიტაციო სამუშაოები | შესრულა :<br>ბეჟა ადნიაშვილი | თარიღი :<br>ოქტომბერი, 2018. |
| საგზაო ნიშნების, მონიშვნის და შემოფარგვლის განლაგების სქემა<br>მასშტაბი 1:1000 | შეამოწმა :<br>ალექსი როდნოვი | ნახაზი :<br>№18 - 07 |

## საგზაო შემოფარგვლის უწყისი

| გვერდულზე დასაყენებელი დრეკადი მიმმართველი ბოძკინტები | | საპროექტო სპეცპროფილის ბეტონის პარაპეტები | | ფოლადის გაბირი | | | |
|---|---|---|---|---|---|---|---|
| მარცხნივ | მარჯვნივ | მარცხნივ | მარჯვნივ | მარცხნივ | მარჯვნივ | ერთეულ ზომა | შენიშვნა |
| ც | ც | ც | ც | ბრძ.მ | ბრძ.მ | ც | |
| 16 | - | 4 | - | - | 369.5 | 4 | ს.მ.-7; მ.მ.-ბეჯი 4მ- 352მ |

## ჰორიზონტალური მონიშვნის უწყისი

| მონიშვნის ხაზის ნომერი | განზომილება | რაოდენობა |
|---|---|---|
| 1.1 | ბრძ.მ | 169 |
| 1.2 | ბრძ.მ | 737 |
| 1.5 | ბრძ.მ | 100 |
| 1.6 | ბრძ.მ | 100 |

| სახიფათო უბნის კეთილმოწყობა | განზომილება | რაოდენობა |
|---|---|---|
| III ტიპის შუქდამაბრუნებელი ელემენტი | ცალი | 4 |
| VI ტიპის შუქდამაბრუნებელი ნიშანი ორმხრივი | ცალი | 4 |

| ლითონის დგარი "ლდ" | ტიპი | სიგრძე, მ | ცალი |
|---|---|---|---|
| სტანდარტული ნიშნებისათვის | ლდ-5 | 3.5 | 4 |
| | ლდ-5 | 4.0 | 1 |

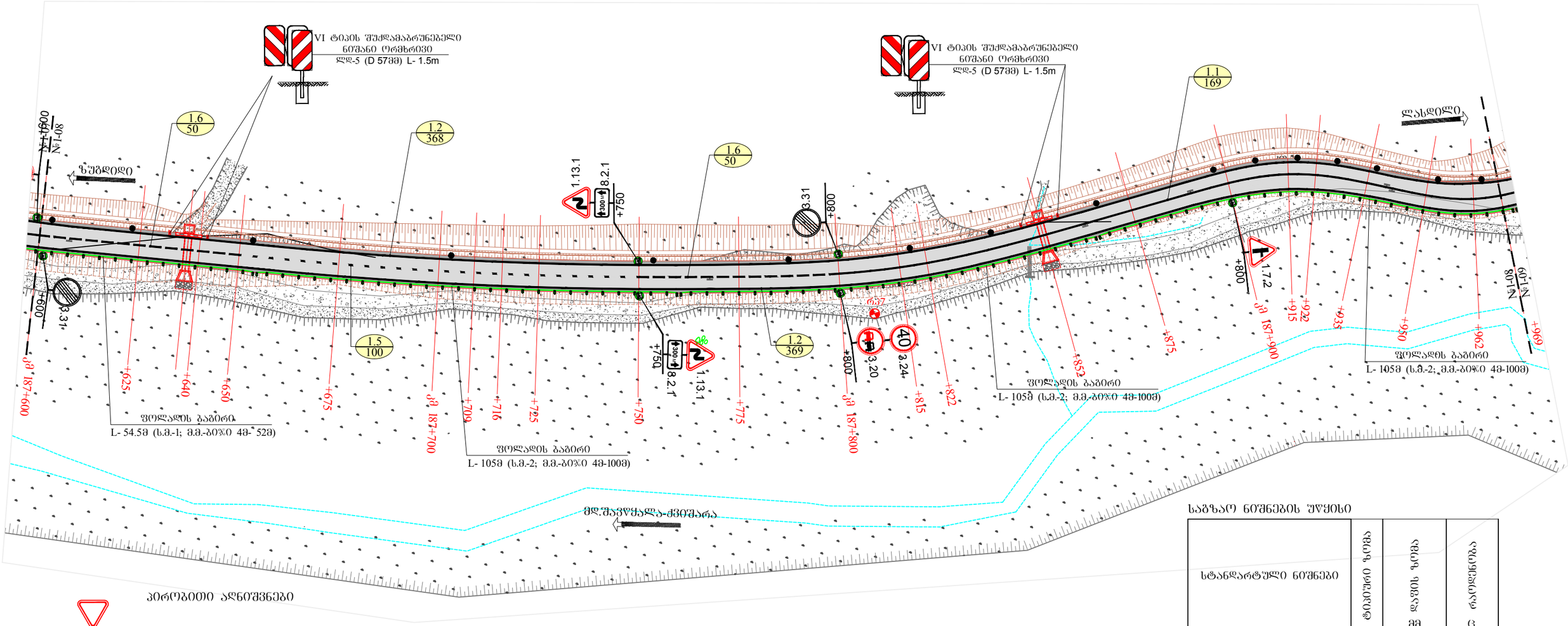


## საგზაო ნიშნების უწყისი

| სტანდარტული ნიშნები | | ტიპიური ზომა | დაფის ზომა მმ | რაოდენობა ც. |
|---|---|---|---|---|
| | გამაფრთხილებელი | I | A 700 | 3 |
| | ამკრძალავი | II | D 700 | 2 |
| | ამკრძალავი | II | D 700 | 2 |
| | დამატებითი საინფორმაციო | II | 350x700 | 2 |

## პირობითი აღნიშვნები

2.3 / (I) – სტანდარტული საგზაო ნიშნები
2.3 - ნიშნის ნომერი
(I) - ნიშნის ტიპიური ზომა

1.1 / 100 – 1.1-მონიშვნის ნომერი
100-მონიშვნის სიგრძე

– სპეცპროფილის ბეტონის პარაპეტი III ტიპის შუქდამაბრუნებელი ელემენტით

– გვერდულზე დასაყენებელი მიმმართველი ბოძკინტი

– ფოლადის გაბირი

| | | |
|---|---|---|
| შიდასახელმწიფოებრივი მნიშვნელობის ზუგდიდი-ჯვარი-მესტია-ლასდილის საავტომობილო გზის კმ185+000-კმ192+200 მონაკვეთის სარეაბილიტაციო სამუშაოები | შესრულა : ბეჭა ადნიაშვილი | თარიღი : ოქტომბერი, 2018. |
| საგზაო ნიშნების, მონიშვნის და შემოფარგვლის განლაგების სქემა<br>მასშტაბი 1:1000 | შეამოწმა : ალექსი როდნოვი | ნახაზი : №18 - 08 |

## საგზაო შემოფარგვლის უწყისი

| გვერდულზე დასაყენებელი დრეკადი მიმმართველი ბოძკინტები | | საარეოქტო სეეცპროფილის ბეტონის პარაპეტები | | ფოლადის ბაბირი | | | |
|---|---|---|---|---|---|---|---|
| მარცხნივ<br>C | მარჯვნივ<br>C | მარცხნივ<br>C | მარჯვნივ<br>C | მარცხნივ<br>ბრძ.მ | მარჯვნივ<br>ბრძ.მ | მონაკვეთი<br>C | შენიშვნა |
| 14 | - | 4 | - | - | 370 | 4 | ს.მ.-6; მ.მ.-ბიჯი 4მ- 300მ<br>ს.მ.-2; მ.მ.-ბიჯი 2მ- 55 მ |

| ლითონის დგარი "ლდ" | ტიპი | სიბრძე, მ | ცალი |
|---|---|---|---|
| სტანდარტული ნიშნებისათვის | ლდ-5 | 2.5 | 6 |
| | ლდ-5 | 3.5 | 3 |
| | ლდ-5 | 5.0 | 1 |

## ჰორიზონტალური მონიშვნის უწყისი

| მონიშვნის ხაზის ნომერი | განზომილება | რაოდენობა |
|---|---|---|
| 1.1 | ბრძ.მ | 210 |
| 1.2 | ბრძ.მ | 753 |
| 1.5 | ბრძ.მ | 115 |
| 1.6 | ბრძ.მ | 50 |
| 1.7 | ბრძ.მ | 14 |

## საგზაო ნიშნების უწყისი

| სტანდარტული ნიშნები | | ტიპური ზომა | დაფის ზომა<br>მმ | რაოდენობა<br>C. |
|---|---|---|---|---|
| | გამაფრთხილებელი | I | A 700 | 2 |
| | პრიორიტეტული | II | B 700 | 1 |
| 1.35.3 (1.35.6) | გამაფრთხილებელი | II | 615x500 | 10 |
| | ამკრძალავი | II | D 700 | 2 |
| | ამკრძალავი | II | D 700 | 1 |
| | დამატებითი საინფორმაციო | II | 350x700 | 1 |
| | საინფორმაციო მაჩვენებელი | II | 200x300 | 1 |

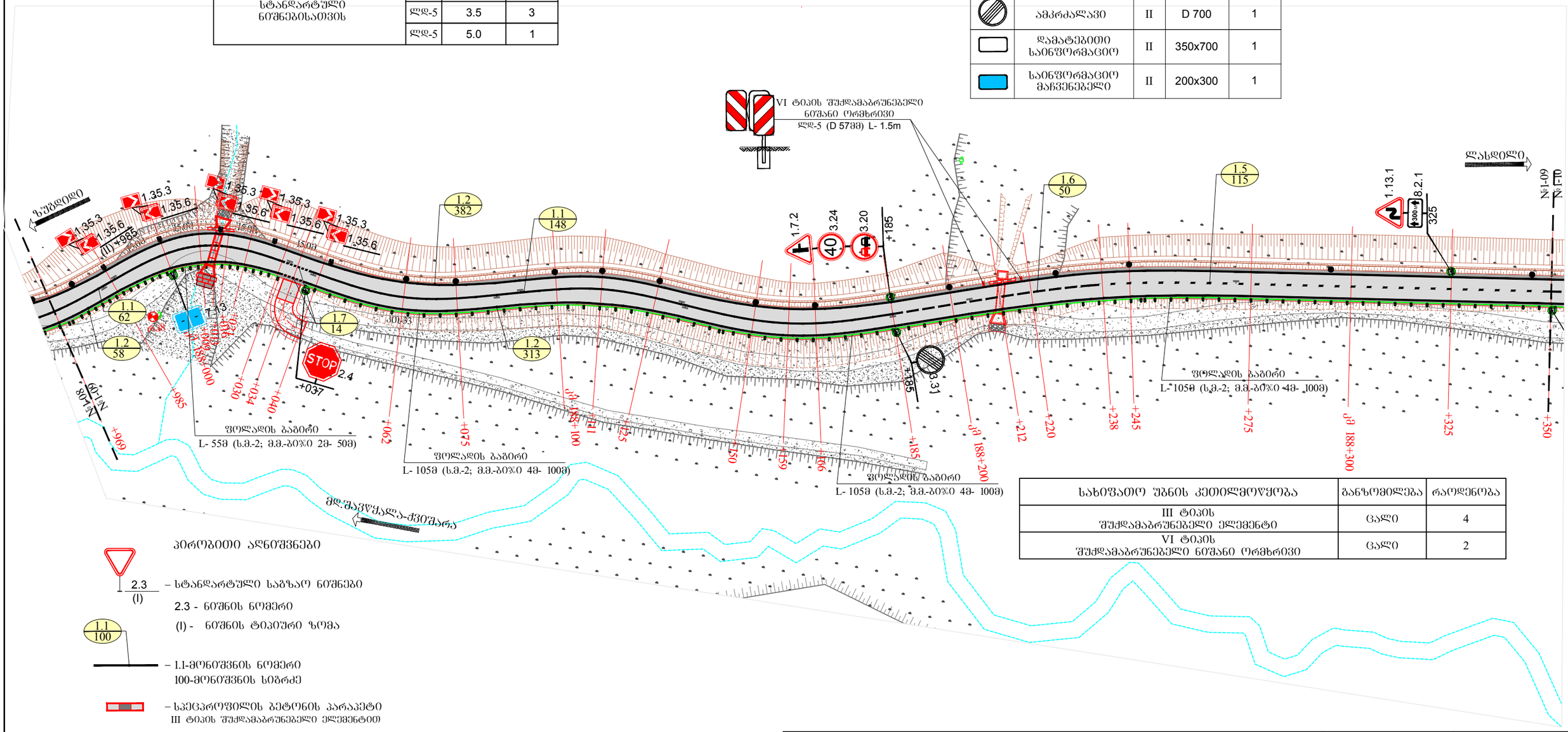


| სახიფათო შენის კეთილმოწყობა | განზომილება | რაოდენობა |
|---|---|---|
| III ტიპის შუქდამაბრუნებელი ელემენტი | ცალი | 4 |
| VI ტიპის შუქდამაბრუნებელი ნიშანი ორმხრივი | ცალი | 2 |

### პირობითი აღნიშვნები

2.3 / (I) – სტანდარტული საგზაო ნიშნები
2.3 - ნიშნის ნომერი
(I) - ნიშნის ტიპიური ზომა

1.1 / 100 – 1.1-მონიშვნის ნომერი
100-მონიშვნის სიბრძე

– სეეცპროფილის ბეტონის პარაპეტი III ტიპის შუქდამაბრუნებელი ელემენტით

– გვერდულზე დასაყენებელი მიმმართველი ბოძკინტი

– ფოლადის ბაბირი

| | | |
|---|---|---|
| შიდასახელმწიფოებრივი მნიშვნელობის ზუგდიდი-ჯვარი-მესტია-ლასდილის საავტომობილო გზის კმ185+000-კმ192+200 მონაკვეთის სარეაბილიტაციო სამუშაოები | შესრულა : ბეკა ალნიაშვილი | თარიღი : ოქტომბერი, 2018. |
| საგზაო ნიშნების, მონიშვნის და შემოფარგვლის განლაგების სქემა<br>მასშტაბი 1:1000 | შემმოწმა : ალექსი როდნოვი | ნახაზი : №18 - 09 |

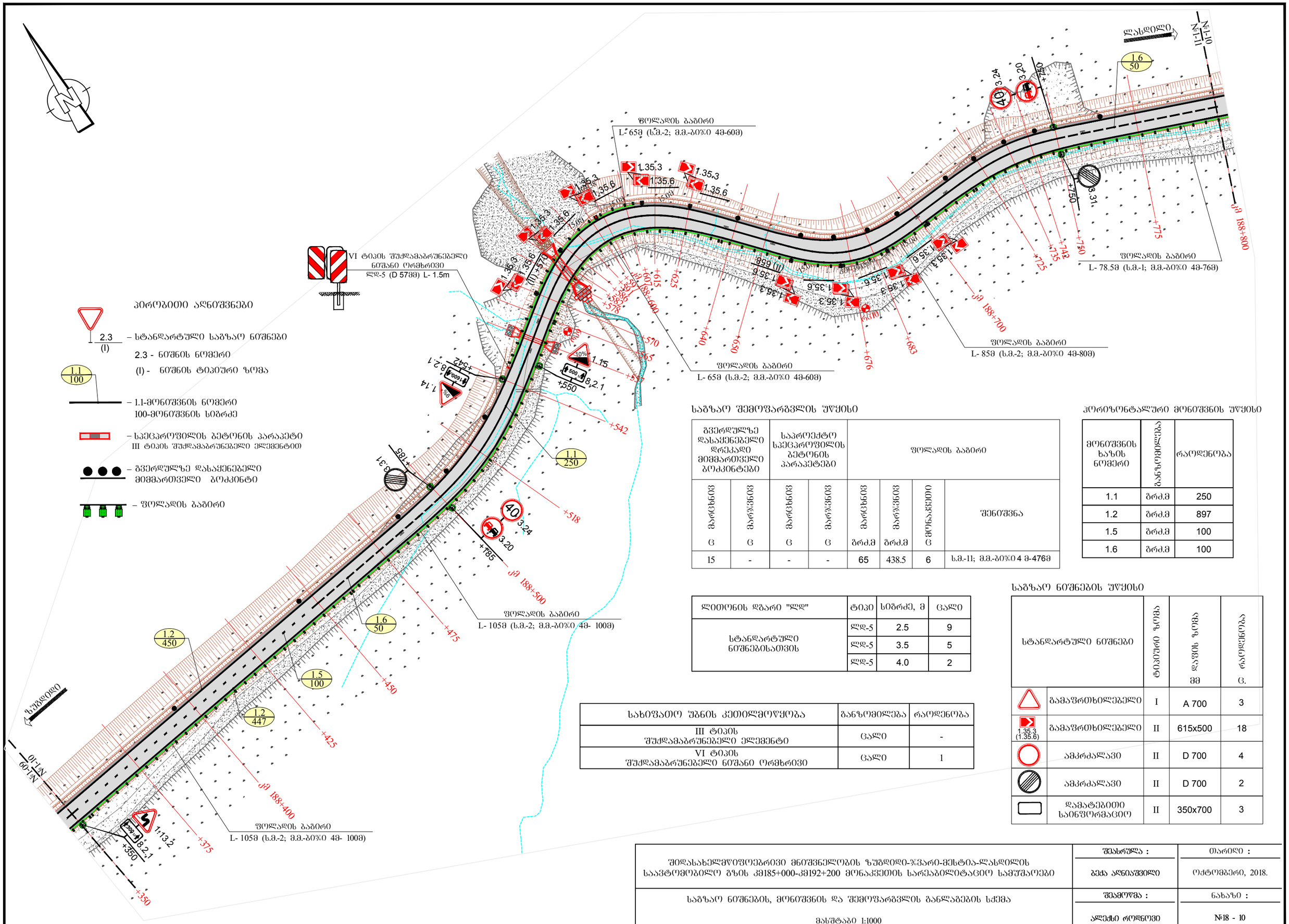


## პირობითი აღნიშვნები

2.3 / (I) – სტანდარტული საგზაო ნიშნები
2.3 - ნიშნის ნომერი
(I) - ნიშნის ტიპიური ზომა

1.1 / 100 – 1.1-მონიშვნის ნომერი
100-მონიშვნის სიგრძე

– საეცროფილის ბეტონის პარაპეტი
III ტიპის შუქდამაბრუნებელი ელემენტით

– გვერდულზე დასაქენებელი მიმმართველი ბოძკინტი

– ფოლადის გაბირი

## საგზაო შემოფარგვლის უწყისი

| გვერდულზე დასაქენებელი დრეკადი მიმმართველი ბოძკინტები | | საროექტო სეეცროფილის ბეტონის პარაპეტები | | ფოლადის გაბირი | | | |
|---|---|---|---|---|---|---|---|
| მარცხნივ | მარჯვნივ | მარცხნივ | მარჯვნივ | მარცხნივ | მარჯვნივ | მონაკვეთი | შენიშვნა |
| ც | ც | ც | ც | ბრძ.მ | ბრძ.მ | ც | |
| 15 | - | - | - | 65 | 438.5 | 6 | ს.მ.-11; მ.მ.-ბ0%0 4 მ-476მ |

## ჰორიზონტალური მონიშვნის უწყისი

| მონიშვნის ხაზის ნომერი | განზომილება | რაოდენობა |
|---|---|---|
| 1.1 | ბრძ.მ | 250 |
| 1.2 | ბრძ.მ | 897 |
| 1.5 | ბრძ.მ | 100 |
| 1.6 | ბრძ.მ | 100 |

| ლითონის დგარი "ლდ" | ტიპი | სიგრძე, მ | ცალი |
|---|---|---|---|
| სტანდარტული ნიშნებისათვის | ლდ-5 | 2.5 | 9 |
| | ლდ-5 | 3.5 | 5 |
| | ლდ-5 | 4.0 | 2 |

## საგზაო ნიშნების უწყისი

| | სტანდარტული ნიშნები | ტიპიური ზომა | დაფის ზომა მმ | რაოდენობა ც. |
|---|---|---|---|---|
| | გამაფრთხილებელი | I | A 700 | 3 |
| 1.35.3 (1.35.6) | გამაფრთხილებელი | II | 615x500 | 18 |
| | ამკრძალავი | II | D 700 | 4 |
| | ამკრძალავი | II | D 700 | 2 |
| | დამატებითი საინფორმაციო | II | 350x700 | 3 |

| სახიფათო უბნის კეთილმოწყობა | განზომილება | რაოდენობა |
|---|---|---|
| III ტიპის შუქდამაბრუნებელი ელემენტი | ცალი | - |
| VI ტიპის შუქდამაბრუნებელი ნიშანი ორმხრივი | ცალი | 1 |

| | | |
|---|---|---|
| შიდასახელმწიფოებრივი მნიშვნელობის ზუგდიდი-ჯვარი-მესტია-ლასდილის საავტომობილო გზის კმ185+000-კმ192+200 მონაკვეთის სარეაბილიტაციო სამუშაოები | შეასრულა : ბეჭა ადნიაშვილი | თარიღი : ოქტომბერი, 2018. |
| საგზაო ნიშნების, მონიშვნის და შემოფარგვლის განლაგების სქემა<br>მასშტაბი 1:1000 | შეამოწმა : ალექსი როდნოვი | ნახაზი : №18 - 10 |

## საგზაო შემოფარგვლის უწყისი

| გვერდულზე დასაყენებელი დრეკადი მიმმართველი ბოძკინტები | | საპროექტო სპეცპროფილის ბეტონის პარაპეტები | | ფოლადის ბაბირი | | | |
|---|---|---|---|---|---|---|---|
| მარცხნივ | მარჯვნივ | მარცხნივ | მარჯვნივ | მარცხნივ | მარჯვნივ | მონაკვეთი | შენიშვნა |
| ც | ც | ც | ც | ბრძ.მ | ბრძ.მ | ც | |
| 20 | 3 | 4 | - | 65 | 465 | 6 | ს.მ.-12; მ.მ.-ბ0%0 4 მ-500მ |

| ლითონის დგარი "ლდ" | ტიპი | სიგრძე, მ | ცალი |
|---|---|---|---|
| სტანდარტული ნიშნებისათვის | ლდ-5 | 2.5 | 5 |
| | ლდ-5 | 3.5 | 6 |
| | ლდ-5 | 4.0 | 2 |

| სახიფათო უბნის კეთილმოწყობა | განზომილება | რაოდენობა |
|---|---|---|
| III ტიპის შუქდამაბრუნებელი ელემენტი | ცალი | 4 |
| VI ტიპის შუქდამაბრუნებელი ნიშანი ორმხრივი | ცალი | 5 |

## ჰორიზონტალური მონიშვნის უწყისი

| მონიშვნის ხაზის ნომერი | განზომილება | რაოდენობა |
|---|---|---|
| 1.1 | მრძ.მ | 273 |
| 1.2 | მრძ.მ | 885 |
| 1.5 | მრძ.მ | 120 |
| 1.6 | მრძ.მ | 50 |

## საგზაო ნიშნების უწყისი

| სტანდარტული ნიშნები | | ტიპიური ზომა | დაფის ზომა მმ | რაოდენობა ც. |
|---|---|---|---|---|
| | გამაფრთხილებელი | I | A 700 | 5 |
| 1.35.3 (1.35.6) | გამაფრთხილებელი | II | 615x500 | 8 |
| | ამკრძალავი | II | D 700 | 2 |
| | ამკრძალავი | II | D 700 | 1 |
| | დამატებითი საინფორმაციო | II | 350x700 | 2 |
| | საინფორმაციო მაჩვენებელი | II | 200x300 | 1 |

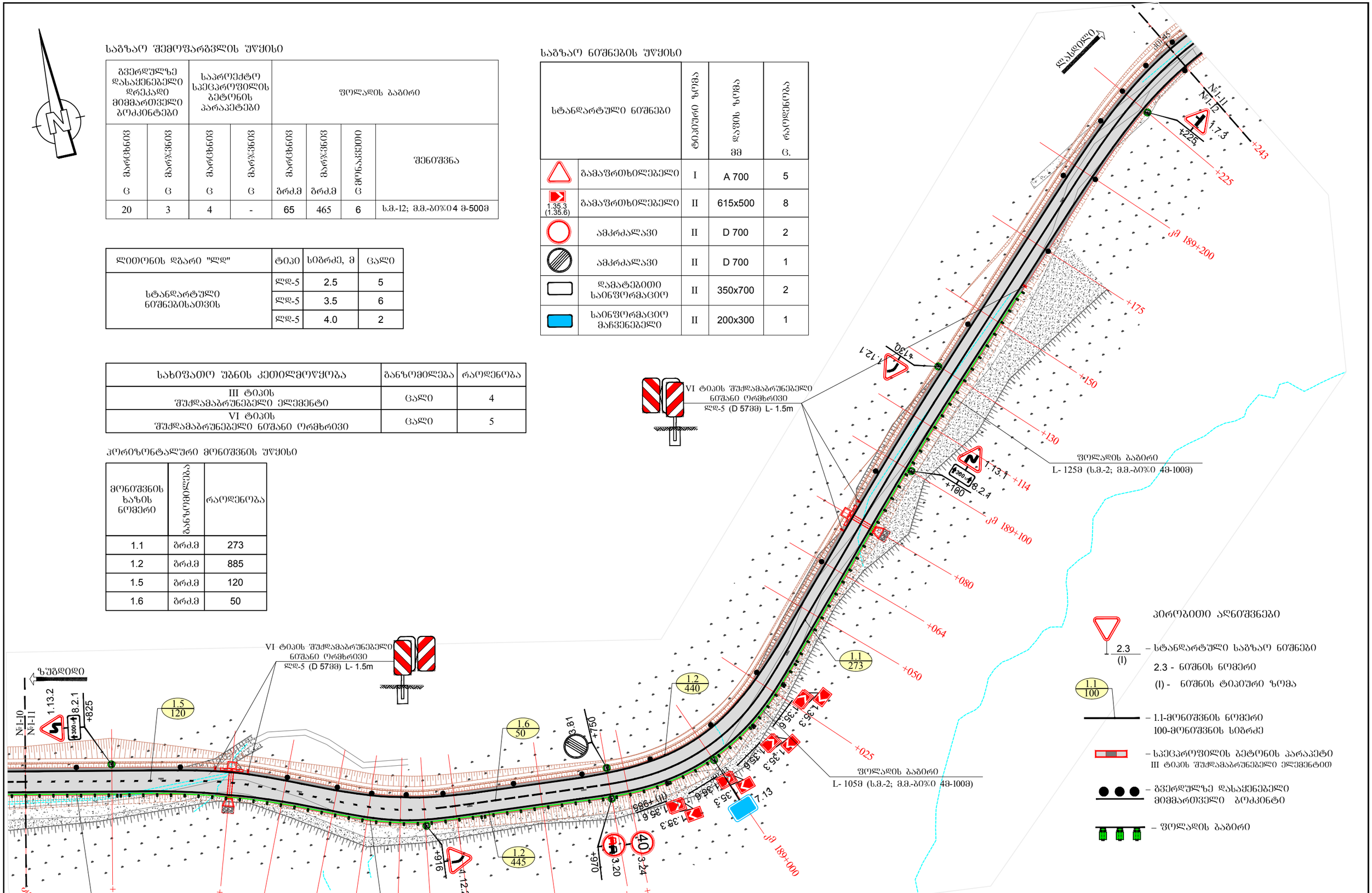


| | | |
|---|---|---|
| შიდასახელმწიფოებრივი მნიშვნელობის ზუგდიდი-ჯვარი-მესტია-ლასდილის საავტომობილო გზის კმ185+000-კმ192+200 მონაკვეთის სარეაბილიტაციო სამუშაოები | შესრულა : ბეჭა ალნიაშვილი | თარიღი : ოქტომბერი, 2018. |
| საგზაო ნიშნების, მონიშვნის და შემოფარგვლის განლაგების სქემა<br>მასშტაბი 1:1000 | შეამოწმა : ალექსი როდნოვი | ნახაზი : №18 - 11 |

## საგზაო შემოფარგვლის უწყისი

| გვერდულზე დასაყენებელი დრეკადი მიმმართველი ბოძკინტები | | საპროექტო სპეცპროფილის ბეტონის პარაპეტები | | ფოლადის გაბირი | | | |
|---|---|---|---|---|---|---|---|
| მარცხნივ | მარჯვნივ | მარცხნივ | მარჯვნივ | მარცხნივ | მარჯვნივ | მონაკვეთი | შენიშვნა |
| ც | ც | ც | ც | გრძ.მ | გრძ.მ | ც | |
| 16 | 3 | - | - | 65 | 272.5 | 4 | ს.მ.-7; მ.მ.-ბ0%0 4მ- 358მ |

| ლითონის დგარი "ლდ" | ტიპი | სიგრძე, მ | ცალი |
|---|---|---|---|
| სტანდარტული ნიშნებისათვის | ლდ-5 | 2.5 | 8 |
| | ლდ-5 | 3.5 | 2 |
| | ლდ-5 | 5.0 | 1 |

## საგზაო ნიშნების უწყისი

| სტანდარტული ნიშნები | | ტიპიური ზომა | დაფის ზომა მმ | რაოდენობა ც. |
|---|---|---|---|---|
| | პრიორიტეტული | I | A 700 | 1 |
| | გამაფრთხილებელი | I | A 700 | 2 |
| 1.35.3 (1.35.6) | გამაფრთხილებელი | II | 615x500 | 16 |
| | ამკრძალავი | II | D 700 | 2 |
| | ამკრძალავი | II | D 700 | 1 |
| | დამატებითი საინფორმაციო | II | 350x700 | 2 |

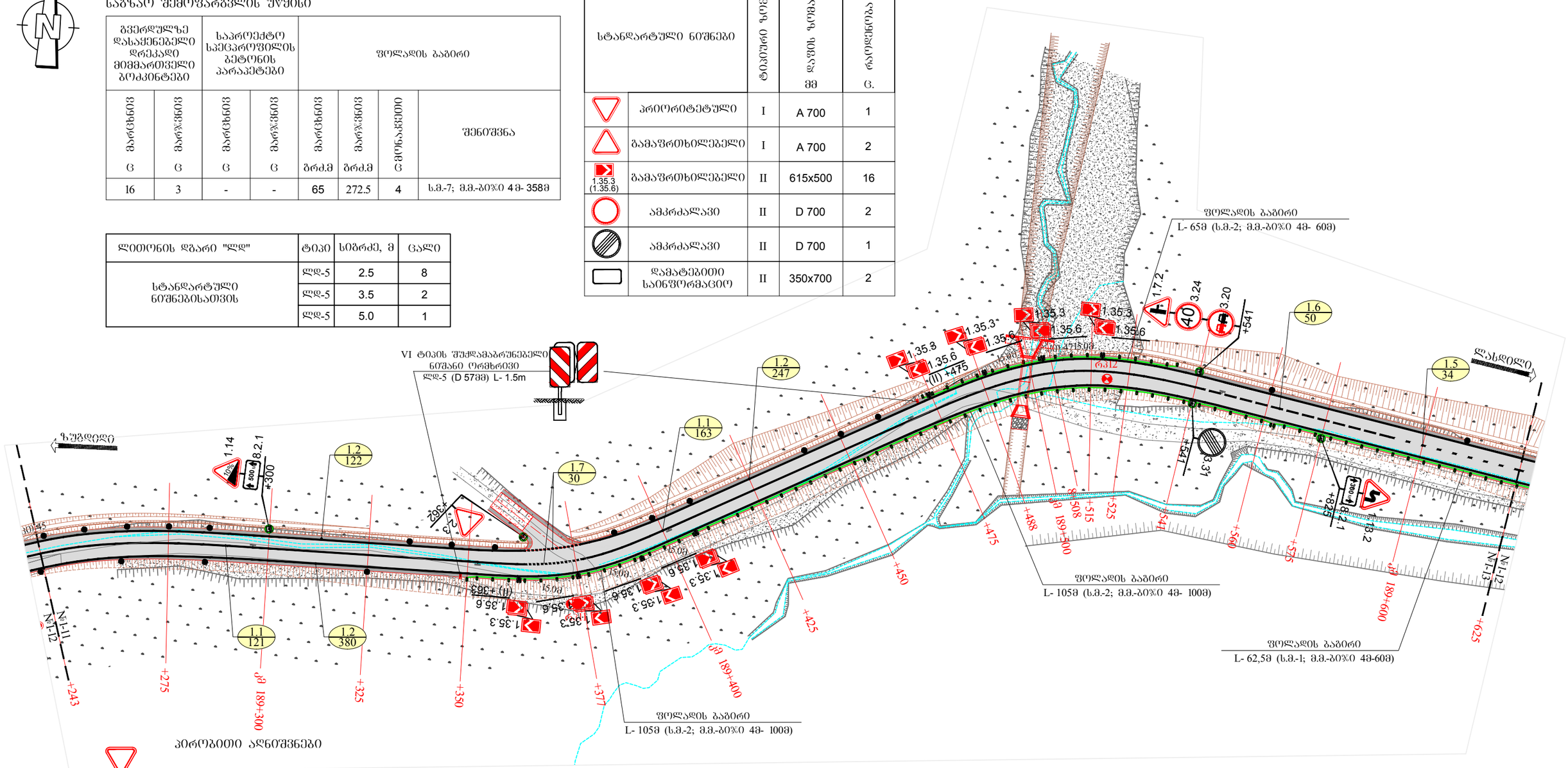


## პირობითი აღნიშვნები

2.3 (I) – სტანდარტული საგზაო ნიშნები
2.3 - ნიშნის ნომერი
(I) - ნიშნის ტიპიური ზომა

1.1 100 – 1.1-მონიშვნის ნომერი
100-მონიშვნის სიგრძე

– სპეცპროფილის ბეტონის პარაპეტი
III ტიპის შუქდამაბრუნებელი ელემენტით

– გვერდულზე დასაყენებელი მიმმართველი ბოძკინტი

– ფოლადის გაბირი

## ჰორიზონტალური მონიშვნის უწყისი

| მონიშვნის ხაზის ნომერი | ზომა | რაოდენობა |
|---|---|---|
| 1.1 | გრძ.მ | 284 |
| 1.2 | გრძ.მ | 749 |
| 1.5 | გრძ.მ | 34 |
| 1.6 | გრძ.მ | 50 |
| 1.7 | გრძ.მ | 30 |

| სახიფათო უბნის კეთილმოწყობა | განზომილება | რაოდენობა |
|---|---|---|
| III ტიპის შუქდამაბრუნებელი ელემენტი | ცალი | - |
| VI ტიპის შუქდამაბრუნებელი ნიშანი ორმხრივი | ცალი | 2 |

| | | |
|---|---|---|
| შიდასახელმწიფოებრივი მნიშვნელობის ზუგდიდი-ჯვარი-მესტია-ლასდილის საავტომობილო გზის კმ185+000-კმ192+200 მონაკვეთის სარეაბილიტაციო სამუშაოები | შესრულა : ბეძა აღნიაშვილი | თარიღი : ოქტომბერი, 2018. |
| საგზაო ნიშნების, მონიშვნის და შემოფარგვლის განლაგების სქემა<br>მასშტაბი 1:1000 | შეამოწმა : ალექსი როდნოვი | ნახაზი : №18 - 12 |

## საგზაო შემოშარგვლის უწყისი

| გვერდულზე დასაყენებელი დრეკადი მიმმართველი ბოძკინტები | | საპროექტო სპეცპროფილის ბეტონის პარაპეტები | | ფოლადის ბაბირი | | | |
|---|---|---|---|---|---|---|---|
| მარცხნივ<br>ც | მარჯვნივ<br>ც | მარცხნივ<br>ც | მარჯვნივ<br>ც | მარცხნივ<br>ბრძ.მ | მარჯვნივ<br>ბრძ.მ | მონაკვეთი<br>ც | შენიშვნა |
| 8 | 7 | 2 | - | - | 192.5 | 3 | ს.მ.-5; მ.მ.-ბიჯი 4მ- 180მ |

## საგზაო ნიშნების უწყისი

| სტანდარტული ნიშნები | | ტიპიური ზომა | დაჯის ზომა<br>მმ | რაოდენობა<br>ც. |
|---|---|---|---|---|
| | გამაფრთხილებელი | I | A 700 | 1 |
| 1.35.3 (1.35.6) | გამაფრთხილებელი | II | 615x500 | 10 |
| | ამკრძალავი | II | D 700 | 2 |
| | ამკრძალავი | II | D 700 | 1 |
| | დამატებითი საინფორმაციო | II | 350x700 | 1 |
| | საინფორმაციო მაჩვენებელი | II | 200x300 | 1 |

## ჰორიზონტალური მონიშვნის უწყისი

| მონიშვნის ხაზის ნომერი | განზომილება | რაოდენობა |
|---|---|---|
| 1.1 | ბრძ.მ | 300 |
| 1.2 | ბრძ.მ | 749 |
| 1.5 | ბრძ.მ | 25 |
| 1.6 | ბრძ.მ | 50 |

| ლითონის დგარი "ლდ" | ტიპი | სიბრძე, მ | ცალი |
|---|---|---|---|
| სტანდარტული ნიშნებისათვის | ლდ-5 | 2.5 | 6 |
| | ლდ-5 | 3.5 | 2 |
| | ლდ-5 | 4.0 | 1 |

| სახიფათო უბნის კეთილმოწყობა | განზომილება | რაოდენობა |
|---|---|---|
| III ტიპის შუქდამაბრუნებელი ელემენტი | ცალი | 2 |
| VI ტიპის შუქდამაბრუნებელი ნიშანი ორმხრივი | ცალი | 2 |

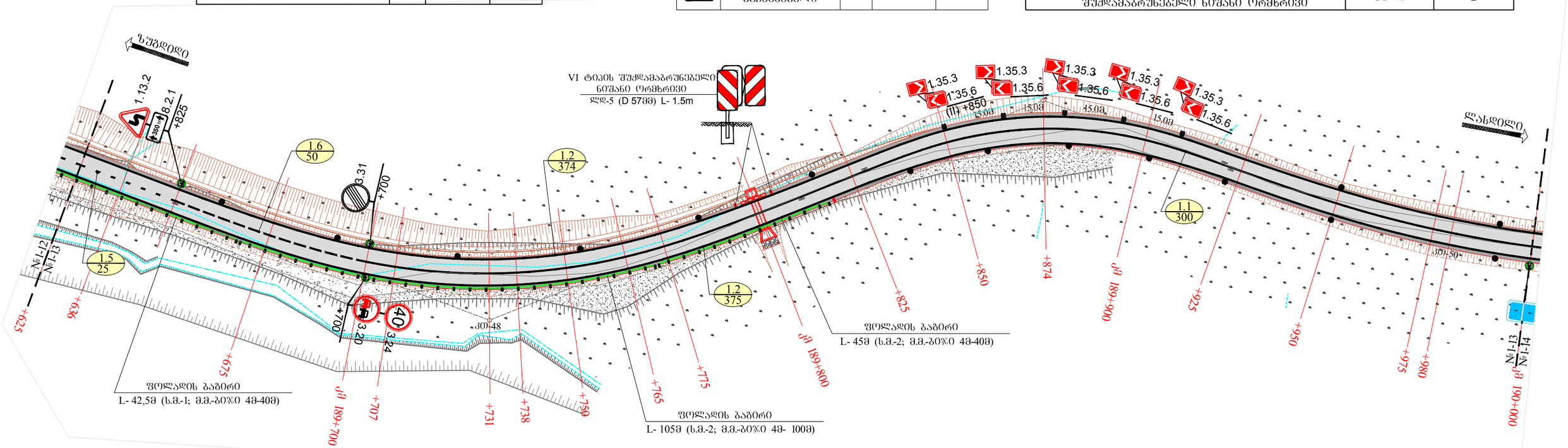


### პირობითი აღნიშვნები

2.3 (I) – სტანდარტული საგზაო ნიშნები
2.3 - ნიშნის ნომერი
(I) - ნიშნის ტიპიური ზომა

1.1 / 100 – 1.1-მონიშვნის ნომერი
100-მონიშვნის სიბრძე

– სპეცპროფილის ბეტონის პარაპეტი III ტიპის შუქდამაბრუნებელი ელემენტით

– გვერდულზე დასაყენებელი მიმმართველი ბოძკინტი

– ფოლადის ბაბირი

| | | |
|---|---|---|
| შიდასახელმწიფოებრივი მნიშვნელობის ზუგდიდი-ჯვარი-მესტია-ლასდილის საავტომობილო გზის კმ185+000-კმ192+200 მონაკვეთის სარეაბილიტაციო სამუშაოები | შესრულა : ბეჟა ალნიაშვილი | თარიღი : ოქტომბერი, 2018. |
| საგზაო ნიშნების, მონიშვნის და შემოშარგვლის განლაგების სქემა<br>მასშტაბი 1:1000 | შეამოწმა : ალექსი როდნოვი | ნახაზი : №18 - 13 |

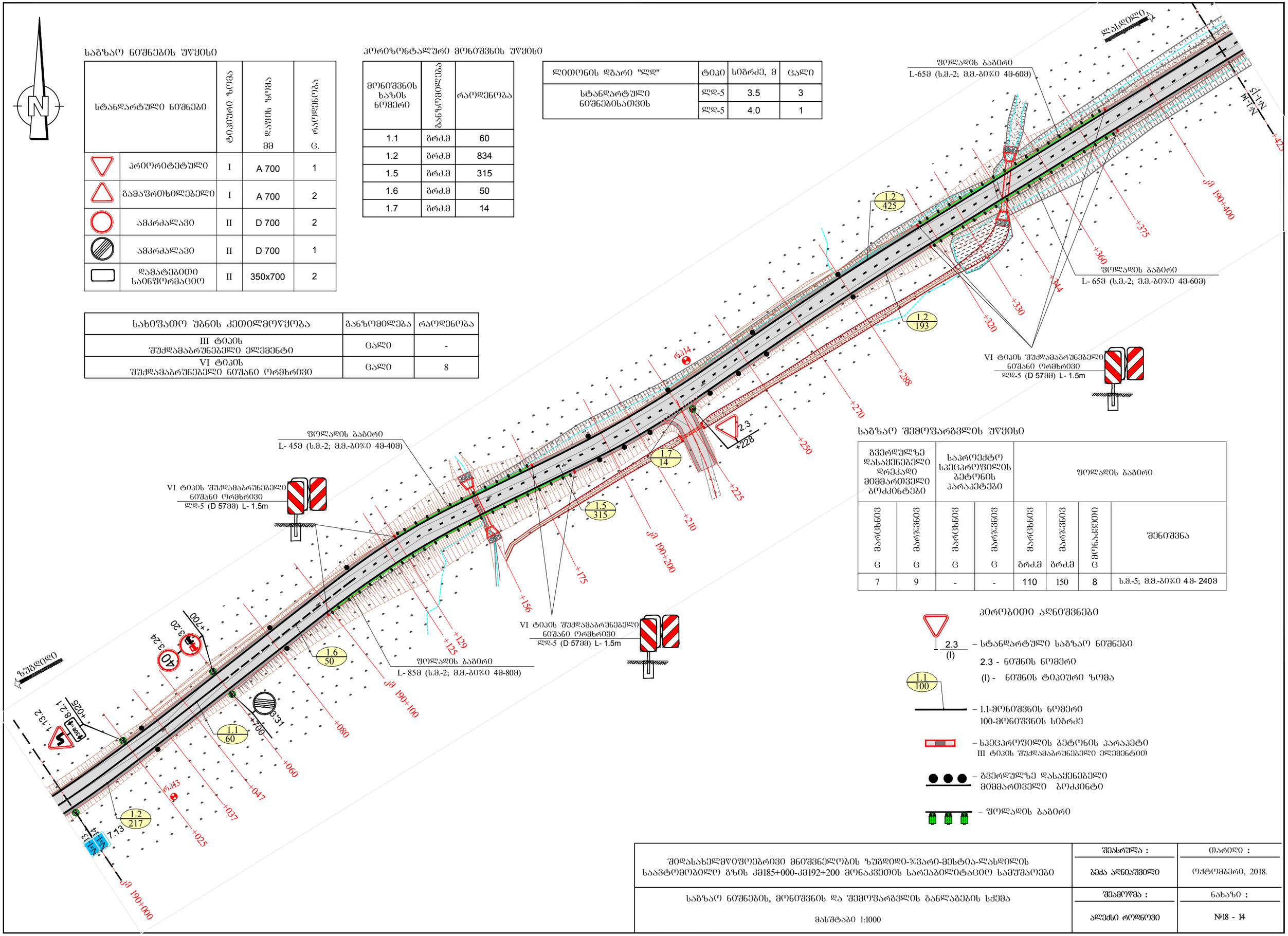


## საგზაო ნიშნების უწყისი

| | სტანდარტული ნიშნები | ტიპიური ზომა | დაფის ზომა მმ | რაოდენობა ც. |
|---|---|---|---|---|
| | პრიორიტეტული | I | A 700 | 1 |
| | გამაფრთხილებელი | I | A 700 | 2 |
| | ამკრძალავი | II | D 700 | 2 |
| | ამკრძალავი | II | D 700 | 1 |
| | დამატებითი საინფორმაციო | II | 350x700 | 2 |

## ჰორიზონტალური მონიშვნის უწყისი

| მონიშვნის ხაზის ნომერი | განზომილება | რაოდენობა |
|---|---|---|
| 1.1 | მრძ.მ | 60 |
| 1.2 | მრძ.მ | 834 |
| 1.5 | მრძ.მ | 315 |
| 1.6 | მრძ.მ | 50 |
| 1.7 | მრძ.მ | 14 |

| ლითონის დგარი "ლდ" | ტიპი | სიბრძე, მ | ცალი |
|---|---|---|---|
| სტანდარტული ნიშნებისათვის | ლდ-5 | 3.5 | 3 |
| | ლდ-5 | 4.0 | 1 |

| სახიფათო შენის კეთილმოწყობა | განზომილება | რაოდენობა |
|---|---|---|
| III ტიპის შუქდამაბრუნებელი ელემენტი | ცალი | - |
| VI ტიპის შუქდამაბრუნებელი ნიშანი ორმხრივი | ცალი | 8 |

## საგზაო შემოფარგვლის უწყისი

| გვერდულზე დასაყენებელი დრეკადი მიმმართველი ბოძკინტები | | საპროექტო სპეცპროფილის ბეტონის პარაპეტები | | ფოლადის ბაბირი | | | |
|---|---|---|---|---|---|---|---|
| მარცხნივ ც | მარჯვნივ ც | მარცხნივ ც | მარჯვნივ ც | მარცხნივ მრძ.მ | მარჯვნივ მრძ.მ | ამონაკვეთი ც | შენიშვნა |
| 7 | 9 | - | - | 110 | 150 | 8 | ს.მ.-5; მ.მ.-ბ0%0 4მ- 240მ |

### პიროგითი აღნიშვნები

2.3 (I) – სტანდარტული საგზაო ნიშნები
2.3 - ნიშნის ნომერი
(I) - ნიშნის ტიპიური ზომა

1.1 100 – 1.1-მონიშვნის ნომერი
100-მონიშვნის სიბრძე

– სპეცპროფილის ბეტონის პარაპეტი
III ტიპის შუქდამაბრუნებელი ელემენტით

– გვერდულზე დასაყენებელი მიმმართველი ბოძკინტი

– ფოლადის ბაბირი

| | | |
|---|---|---|
| შიდასახელმწიფოებრივი მნიშვნელობის ზუბდიდი-%ვარი-მესტია-ლასდილის საავტომობილო გზის კმ185+000-კმ192+200 მონაკვეთის სარეაბილიტაციო სამუშაოები | შესრულა : ბეჭა აღნიაშვილი | თარიღი : ოქტომბერი, 2018. |
| საგზაო ნიშნების, მონიშვნის და შემოფარგვლის განლაგების სქემა<br>მასშტაბი 1:1000 | შემმოწმა : ალექსი როდნოვი | ნახაზი : №18 - 14 |

## საგზაო შემოფარგვლის უწყისი

| გვერდულზე დასაყენებელი დრეკადი მიმმართველი ბოკკინტები | | საპროექტო სპეცპროფილის ბეტონის პარაპეტები | | ფოლადის ბაბირი | | | |
|---|---|---|---|---|---|---|---|
| მარცხნივ | მარჯვნივ | მარცხნივ | მარჯვნივ | მარცხნივ | მარჯვნივ | მონაკვეთი | შენიშვნა |
| ც | ც | ც | ც | ბრძ.მ | ბრძ.მ | ც | |
| 8 | 4 | - | - | 105 | 155.5 | 3 | ს.მ.-5; მ.მ.-ბ0%0 4მ- 248მ |

| ლითონის დგარი "ლდ" | ტიპი | სიგრძე, მ | ცალი |
|---|---|---|---|
| სტანდარტული ნიშნებისათვის | ლდ-5 | 2.5 | 3 |
| | ლდ-5 | 3.5 | 4 |
| | ლდ-5 | 4.0 | 2 |
| ინდივიდუალური ნიშნებისთვის | ლდ-5 | 4.5 | 6 |

## საგზაო ნიშნების უწყისი

| სტანდარტული ნიშნები | | ტიპიური ზომა | დგების ზომა მმ | რაოდენობა ც. |
|---|---|---|---|---|
| | პრიორიტეტული | I | A 700 | 1 |
| | გამაფრთხილებელი | I | A 700 | 3 |
| 1.35.3 (1.35.6) | გამაფრთხილებელი | II | 615x500 | 6 |
| | განსაკუთრებული მითითებების ნიშნები | II | A 700 | 4 |
| | განსაკუთრებული მითითებების ნიშნები | I | 900x600 | 2 |
| | ამკრძალავი | II | D 700 | 2 |
| | ამკრძალავი | II | D 700 | 1 |
| | დამატებითი საინფორმაციო | II | 350x700 | 1 |
| | | | 3500X1000 | 2 |

## ჰორიზონტალური მონიშვნის უწყისი

| მონიშვნის ხაზის ნომერი | განზომილება | რაოდენობა |
|---|---|---|
| 1.1 | ბრძ.მ | 262 |
| 1.2 | ბრძ.მ | 705 |
| 1.5 | ბრძ.მ | 50 |
| 1.6 | ბრძ.მ | 50 |
| 1.7 | ბრძ.მ | 56 |
| 1.14.1 | მ$^2$ | 9.6 |

| სახიფათო უბნის კეთილმოწყობა | განზომილება | რაოდენობა |
|---|---|---|
| III ტიპის შუქდამაბრუნებელი ელემენტი | ცალი | - |
| VI ტიპის შუქდამაბრუნებელი ნიშანი ორმხრივი | ცალი | 5 |

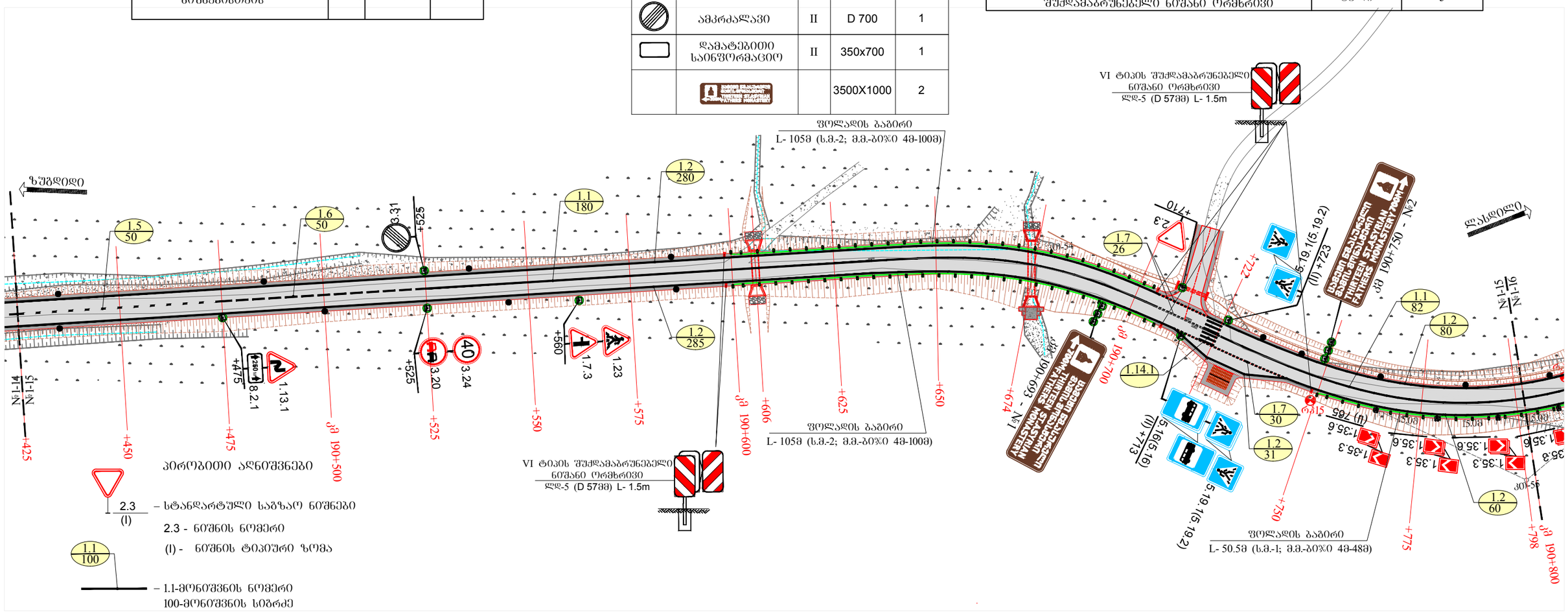


| | შესასრულა : | თარიღი : |
|---|---|---|
| შიდასახელმწიფოებრივი მნიშვნელობის ზუგდიდი-ჯვარი-მესტია-ლასდილის საავტომობილო გზის კმ185+000-კმ192+200 მონაკვეთის სარეაბილიტაციო სამუშაოები | ბეჟა ადნიაშვილი | ოქტომბერი, 2018. |
| საგზაო ნიშნების, მონიშვნის და შემოფარგვლის განლაგების სქემა<br>მასშტაბი 1:1000 | შემმოწმა :<br>ალექსი როდნოვი | ნახაზი :<br>№18 - 15 |

## საგზაო შემოფარგვლის უწყისი

| გვერდულზე დასაყენებელი დრეკადი მიმმართველი ბოძკინტები | | საარეოქტო სეცეროფილის ბეტონის პარაპეტები | | ფოლადის ბაბირი | | | |
|---|---|---|---|---|---|---|---|
| მარცხნივ | მარჯვნივ | მარცხნივ | მარჯვნივ | მარცხნივ | მარჯვნივ | მონაკვეთი | შენიშვნა |
| ც | ც | ც | ც | მრძ.მ | მრძ.მ | ც | |
| 8 | - | 2 | - | - | 351 | 4 | ს.მ.-6; მ.მ.-ბიჯი 4მ- 336მ |

| ლითონის დგარი "ლდ" | ტიპი | სიბრძე, მ | ცალი |
|---|---|---|---|
| სტანდარტული ნიშნებისათვის | ლდ-5 | 2.5 | 4 |
| | ლდ-5 | 3.5 | 2 |
| | ლდ-5 | 4.5 | 1 |
| | ლდ-5 | 5.0 | 1 |

| სახიფათო უბნის კეთილმოწყობა | განზომილება | რაოდენობა |
|---|---|---|
| III ტიპის შუქდამაბრუნებელი ელემენტი | ცალი | 2 |
| VI ტიპის შუქდამაბრუნებელი ნიშანი ორმხრივი | ცალი | 2 |

## საგზაო ნიშნების უწყისი

| სტანდარტული ნიშნები | | ტიპიური ზომა | დაფის ზომა | რაოდენობა |
|---|---|---|---|---|
| | | | მმ | ც. |
| | გამაფრთხილებელი | I | A 700 | 4 |
| 1.35.3 (1.35.6) | გამაფრთხილებელი | II | 615x500 | 6 |
| | ამკრძალავი | II | D 700 | 2 |
| | ამკრძალავი | II | D 700 | 1 |
| | დამატებითი საინფორმაციო | II | 350x700 | 2 |
| | საინფორმაციო მაჩვენებელი | II | 200x300 | 1 |

## ჰორიზონტალური მონიშვნის უწყისი

| მონიშვნის ხაზის ნომერი | განზომილება | რაოდენობა |
|---|---|---|
| 1.1 | მრძ.მ | 70 |
| 1.2 | მრძ.მ | 699 |
| 1.5 | მრძ.მ | 180 |
| 1.6 | მრძ.მ | 100 |

## პიროგითი აღნიშვნები

2.3 (I) – სტანდარტული საგზაო ნიშნები
2.3 - ნიშნის ნომერი
(I) - ნიშნის ტიპიური ზომა

1.1 / 100 – 1.1-მონიშვნის ნომერი
100-მონიშვნის სიგრძე

– სეცეროფილის ბეტონის პარაპეტი III ტიპის შუქდამაბრუნებელი ელემენტით

– გვერდულზე დასაყენებელი მიმმართველი ბოძკინტი

– ფოლადის ბაბირი

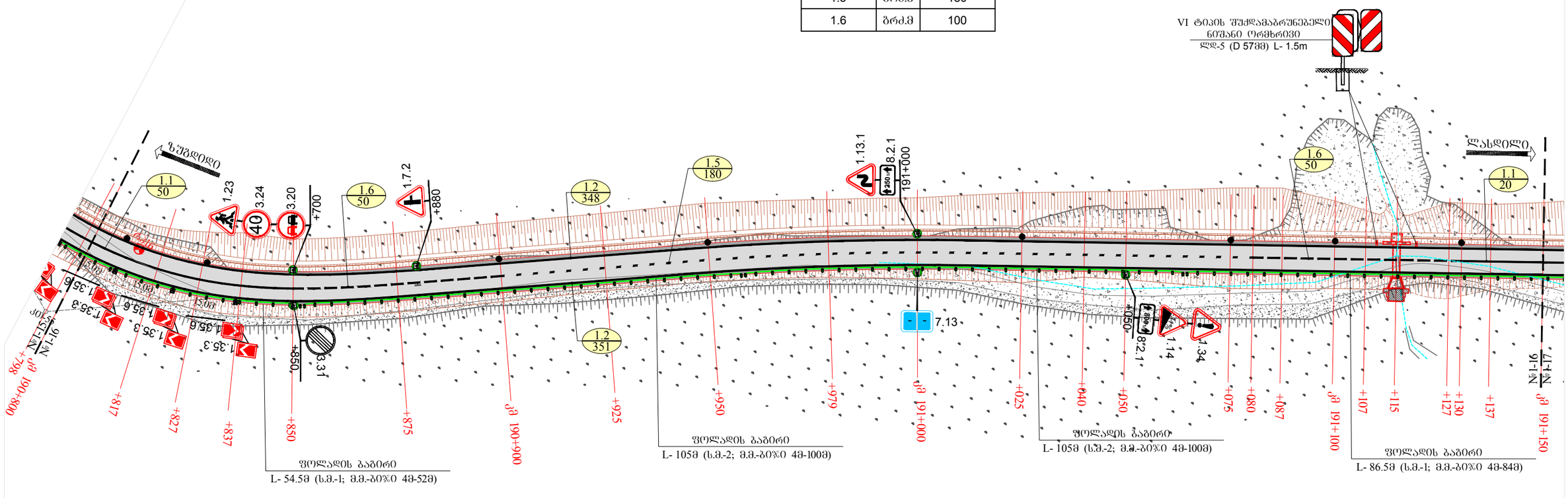


| | | |
|---|---|---|
| შიდასახელმწიფოებრივი მნიშვნელობის ზუგდიდი-ჯვარი-მესტია-ლასდილის საავტომობილო გზის კმ185+000-კმ192+200 მონაკვეთის სარეაბილიტაციო სამუშაოები | შესასრულა : ბეჭა ანნაშვილი | თარიღი : ოქტომბერი, 2018. |
| საგზაო ნიშნების, მონიშვნის და შემოფარგვლის განლაგების სქემა<br>მასშტაბი 1:1000 | შესამოწმა : ალექსი როდნოვი | ნახაზი : №18 - 16 |

## საგზაო შემოფარგვლის უწყისი

| გვერდულზე დასაყენებელი დრეკადი მიმმართველი ბოძკინტები | | საპროექტო სპეცპროფილის ბეტონის პარაპეტები | | ფოლადის ბაბირი | | | |
|---|---|---|---|---|---|---|---|
| მარცხნივ | მარჯვნივ | მარცხნივ | მარჯვნივ | მარცხნივ | მარჯვნივ | ცმონაკვეთი | შენიშვნა |
| ც | ც | ც | ც | ბრძ.მ | ბრძ.მ | ც | |
| 9 | - | 4 | - | - | 368 | 5 | ს.მ.-8; მ.მ.-ბ%0 4მ- 348მ |

| ლითონის დგარი "ლდ" | ტიპი | სიბრძე, მ | ცალი |
|---|---|---|---|
| სტანდარტული ნიშნებისათვის | ლდ-5 | 3.5 | 1 |
| | ლდ-5 | 4.5 | 1 |

| სახიფათო უბნის კეთილმოწყობა | განზომილება | რაოდენობა |
|---|---|---|
| III ტიპის შუქდამაბრუნებელი ელემენტი | ცალი | 4 |
| VI ტიპის შუქდამაბრუნებელი ნიშანი ორმხრივი | ცალი | 4 |

## საგზაო ნიშნების უწყისი

| სტანდარტული ნიშნები | | ტიპიური ზომა | დგების ზომა მმ | რაოდენობა ც. |
|---|---|---|---|---|
| | ამკრძალავი | II | D 700 | 2 |
| | ამკრძალავი | II | D 700 | 1 |

## ჰორიზონტალური მონიშვნის უწყისი

| მონიშვნის ხაზის ნომერი | განზომილება | რაოდენობა |
|---|---|---|
| 1.1 | ბრძ.მ | 150 |
| 1.2 | ბრძ.მ | 750 |
| 1.5 | ბრძ.მ | 175 |
| 1.6 | ბრძ.მ | 50 |

### პირობითი აღნიშვნები

2.3 (I) – სტანდარტული საგზაო ნიშნები
2.3 - ნიშნის ნომერი
(I) - ნიშნის ტიპიური ზომა

1.1 / 100 – 1.1-მონიშვნის ნომერი
100-მონიშვნის სიბრძე

– სპეცპროფილის ბეტონის პარაპეტი III ტიპის შუქდამაბრუნებელი ელემენტით

– გვერდულზე დასაყენებელი მიმმართველი ბოძკინტი

– ფოლადის ბაბირი

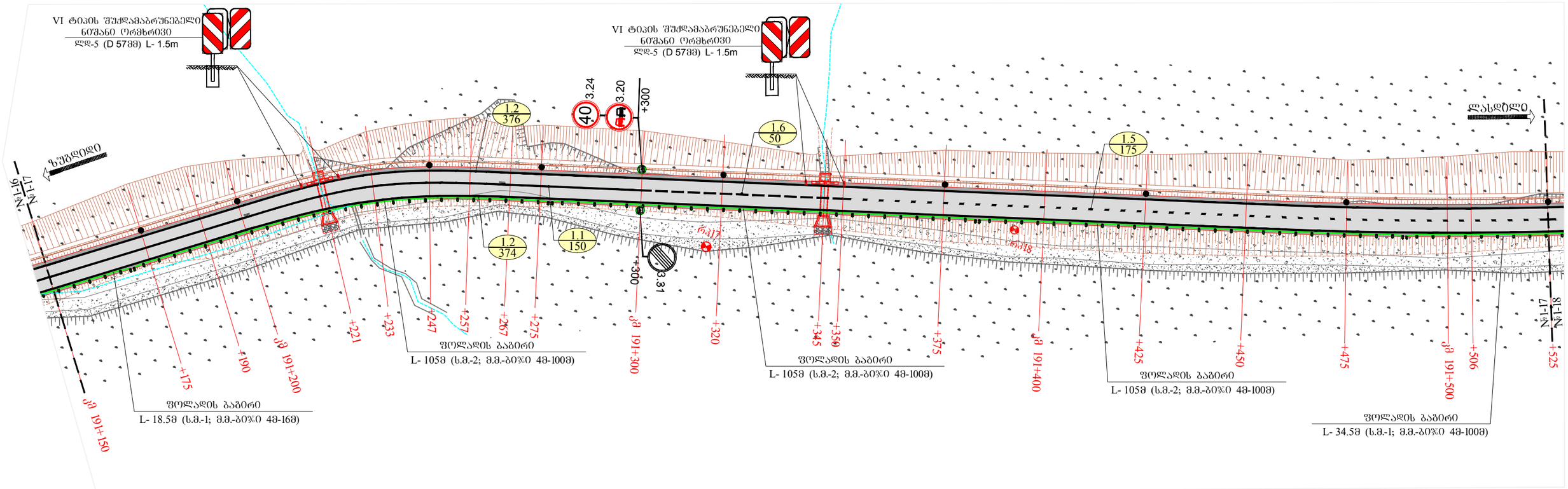


| | | |
|---|---|---|
| შიდასახელმწიფოებრივი მნიშვნელობის ზუგდიდი-ჯვარი-მესტია-ლასდილის საავტომობილო გზის კმ185+000-კმ192+200 მონაკვეთის სარეაბილიტაციო სამუშაოები | შეასრულა : ბექა ადნიაშვილი | თარიღი : ოქტომბერი, 2018. |
| საგზაო ნიშნების, მონიშვნის და შემოფარგვლის განლაგების სქემა<br>მასშტაბი 1:1000 | შეამოწმა : ალექსი როდნოვი | ნახაზი : №18 - 17 |

## საგზაო შემოფარგვლის უწყისი

| გვერდულზე დასაყენებელი დრეკადი მიმმართველი ბოძკინტები | | საპროექტო სპეცპროფილის ბეტონის პარაპეტები | | ფოლადის ბაბირი | | | |
|---|---|---|---|---|---|---|---|
| მარცხნივ<br>ც | მარჯვნივ<br>ც | მარცხნივ<br>ც | მარჯვნივ<br>ც | მარცხნივ<br>ბრძ.მ | მარჯვნივ<br>ბრძ.მ | მონაკვეთი<br>ც | შენიშვნა |
| 8 | - | 2 | - | - | 371 | 4 | ს.მ.-6; მ.მ.-ბიჯი 4მ- 356მ |

## ჰორიზონტალური მონიშვნის უწყისი

| მონიშვნის ხაზის ნომერი | განზომილება | რაოდენობა |
|---|---|---|
| 1.2 | ბრძ.მ | 750 |
| 1.5 | ბრძ.მ | 374 |

| სახიფათო შენის კეთილმოწყობა | განზომილება | რაოდენობა |
|---|---|---|
| III ტიპის შუქდამაბრუნებელი ელემენტი | ცალი | 2 |
| VI ტიპის შუქდამაბრუნებელი ნიშანი ორმხრივი | ცალი | 2 |

### პიროგითი აღნიშვნები

2.3 (I) – სტანდარტული საგზაო ნიშნები
2.3 - ნიშნის ნომერი
(I) - ნიშნის ტიპიური ზომა

1.1 / 100 – 1.1-მონიშვნის ნომერი
100-მონიშვნის სიგრძე

– სპეცპროფილის ბეტონის პარაპეტი III ტიპის შუქდამაბრუნებელი ელემენტით

– გვერდულზე დასაყენებელი მიმმართველი ბოძკინტი

– ფოლადის ბაბირი

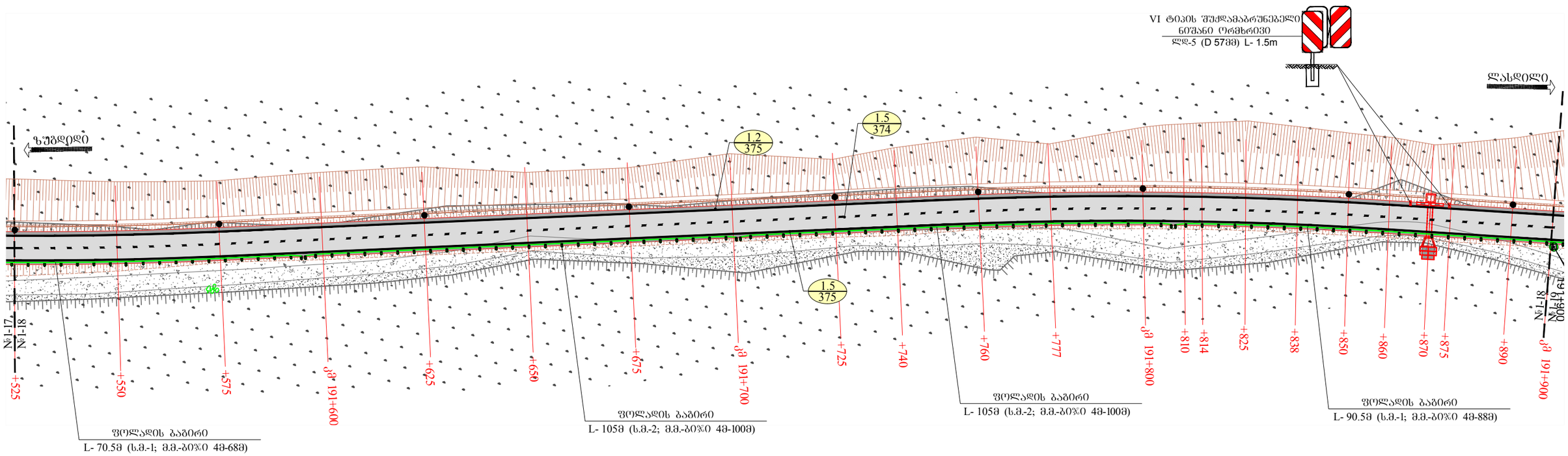


| | | |
|---|---|---|
| შიდასახელმწიფოებრივი მნიშვნელობის ზუგდიდი-ჯვარი-მესტია-ლასდილის საავტომობილო გზის კმ185+000-კმ192+200 მონაკვეთის სარეაბილიტაციო სამუშაოები | შესრულა : ბეჟა ადნაშვილი | თარიღი : ოქტომბერი, 2018. |
| საგზაო ნიშნების, მონიშვნის და შემოფარგვლის განლაგების სქემა<br>მასშტაბი 1:1000 | შემოწმა : ალექსი როდნოვი | ნახაზი : №18 - 18 |

## საგზაო ნიშნების უწყისი

| სტანდარტული ნიშნები | | ტიპიური ზომა | დაფის ზომა მმ | რაოდენობა ც. |
|---|---|---|---|---|
| | გამაფრთხილებელი | I | A 700 | 3 |
| 1.35.3 (1.35.6) | გამაფრთხილებელი | II | 615x500 | 10 |
| | ამკრძალავი | II | D 700 | 2 |
| | ამკრძალავი | II | D 700 | 1 |
| | დამატებითი საინფორმაციო | II | 350x700 | 1 |
| | საინფორმაციო მაჩვენებელი | II | 200x300 | 1 |

## ჰორიზონტალური მონიშვნის უწყისი

| მონიშვნის ხაზის ნომერი | განხორციელება | რაოდენობა |
|---|---|---|
| 1.1 | ბრძ.მ | 150 |
| 1.2 | ბრძ.მ | 600 |
| 1.5 | ბრძ.მ | 100 |
| 1.6 | ბრძ.მ | 50 |

## საგზაო შემოფარგვლის უწყისი

| გვერდულზე დასაყენებელი დრეკადი მიმმართველი ბოძკინტები | | საპროექტო სპეცპროფილის ბეტონის პარაპეტები | | ფოლადის ბაბირი | | | |
|---|---|---|---|---|---|---|---|
| მარცხნივ ც | მარჯვნივ ც | მარცხნივ ც | მარჯვნივ ც | მარცხნივ ბრძ.მ | მარჯვნივ ბრძ.მ | ამოღანაკვეთი ც | შენიშვნა |
| 12 | - | - | - | - | 315 | 3 | ს.მ.-6; მ.მ.-ბ0%0 4მ- 300მ |

| ლითონის დგარი "ლდ" | ტიპი | სიბრძე, მ | ცალი |
|---|---|---|---|
| სტანდარტული ნიშნებისათვის | ლდ-5 | 2.5 | 6 |
| | ლდ-5 | 3.5 | 2 |
| | ლდ-5 | 4.0 | 1 |
| | ლდ-5 | 4.5 | 1 |

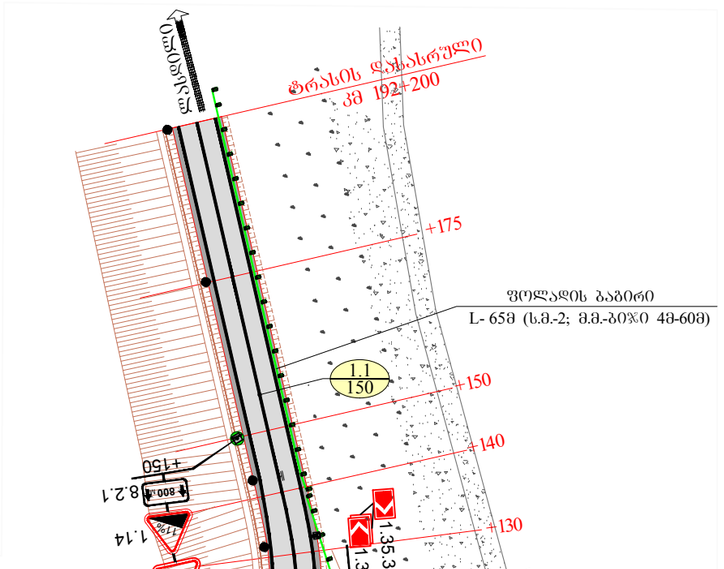


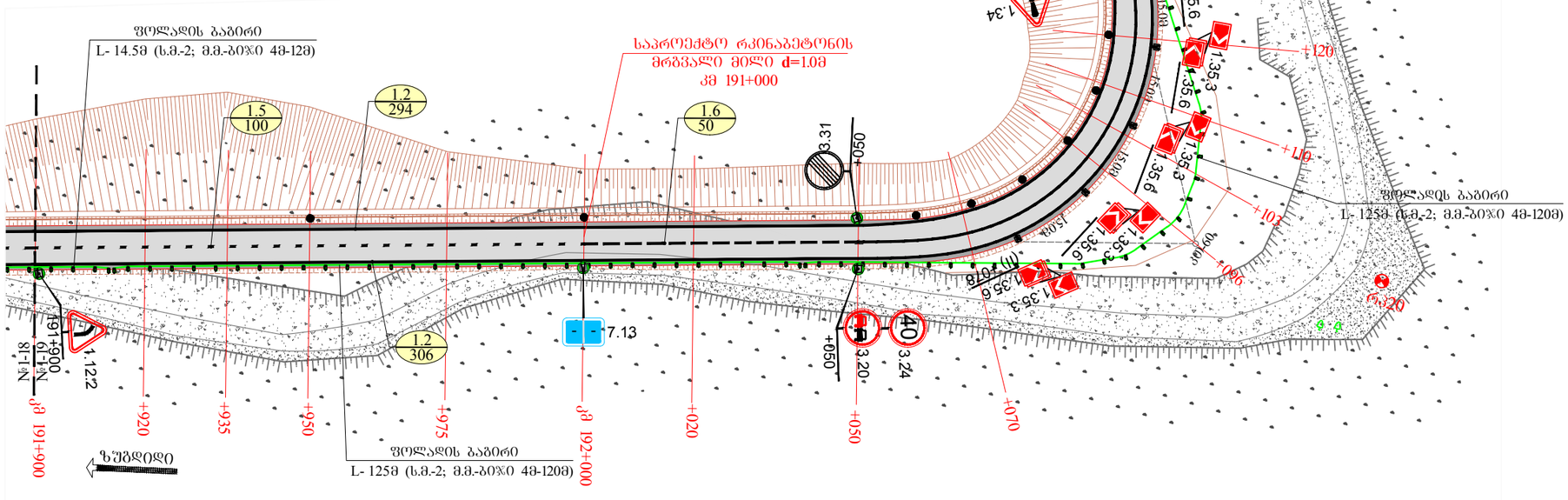


### პირობითი აღნიშვნები

2.3 (I) – სტანდარტული საგზაო ნიშნები
2.3 - ნიშნის ნომერი
(I) - ნიშნის ტიპიური ზომა

1.1 / 100 – 1.1-მონიშვნის ნომერი
100-მონიშვნის სიბრძე

– სპეცპროფილის ბეტონის პარაპეტი III ტიპის შუძლამაბრუნებელი ელემენტით

– გვერდულზე დასაყენებელი მიმმართველი ბოძკინტი

– ფოლადის ბაბირი


შ.პ.ს. "პროექტმშენკომპანი"
საპროექტო, საკონსულტაციო და საზედამხედველო კომპანია.
"PROEQTMSHENKOMPANI" L.T.D.
DESIGN, CONSULTING AND SUPERVISING COMPANY.
მისამართი: იყალთოს ბორა № 44 ა, თბილისი, საქართველო.0194.
ADDRESS: № 44A IKHALTO GORA, TBILISI, GEORGIA. 0194.
TEL: (+995 590) 33-39-49; (+995 32) 236-53-82. E-mail: Proeqtmshenkompani@gmail.com


შიდასახელმწიფოებრივი მნიშვნელობის ზუგდიდი-ჯვარი-მესტია-ლასდილის საავტომობილო გზის კმ185+000-კმ192+200 მონაკვეთის სარეაბილიტაციო სამუშაოები

| | |
|---|---|
| შესრულა : ბექა ადნიაშვილი | თარიღი : ოქტომბერი, 2018. |
| შეამოწმა : ალექსი როდნოვი | ნახაზი : №18 - 19 |

საგზაო ნიშნების, მონიშვნის და შემოფარგვლის განლაგების სქემა

მასშტაბი 1:1000

ობიექტის დასახელება - 7.11
მარჯვნივ კმ 190+693 - №1

ჰორიზონტალური ზომები მოცემულია ლიტერული მოედნების ნაპირებიდან
ნიშნის ნომერი - 7.10.1 ფარი - 3500x1020 ფართობი - 3,57 მ²
რაოდენობა - 1 ც. ფონი - ყავისფერი მასშტაბი - 1:15

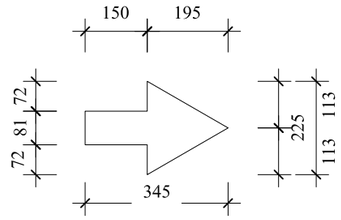


ობიექტის დასახელება - 7.11
მარცხნივ კმ 190+750 - №2

ჰორიზონტალური ზომები მოცემულია ლიტერული მოედნების ნაპირებიდან
ნიშნის ნომერი - 7.10.1 ფარი - 3500x1020 ფართობი - 3,57 მ²
რაოდენობა - 1 ც. ფონი - ყავისფერი მასშტაბი - 1:15


შ.პ.ს. "პროექტმშენკომპანი"
საპროექტო, საკონსულტაციო და საზედამხედველო კომპანია.
"PROEQTMSHENKOMPANI" L.T.D.
DESIGN, CONSULTING AND SUPERVISING COMPANY.
მისამართი: იყალთოს გორა № 44 ა, თბილისი, საქართველო.0194.
ADDRESS: № 44A IKHALTO GORA, TBILISI, GEORGIA. 0194.
TEL: (+995 590) 33-39-49; (+995 32) 236-53-82. E-mail: Proeqtmshenkompani@gmail.com


შიდასახელმწიფოებრივი მნიშვნელობის ზუგდიდი-ჯვარი-მესტია-ლასდილის საავტომობილო გზის კმ185+000-კმ192+200 მონაკვეთის სარეაბილიტაციო სამუშაოები

| შეასრულა: | თარიღი: |
|---|---|
| ბექა აღნიაშვილი | ოქტომბერი, 2018. |
| **შეამოწმა:** | **ნახაზის ნომერი:** |
| აკაკი მემარნიშვილი | №19 - 01 |

ინდივიდუალური საგზაო ნიშნები №1; №2

# სავალი ნაწილის ჰორიზონტალური მონიშვნა თეთრი აკრილატური საღებავით, გაუმჯობესებული დამის ხილვადობის შუქდამაბრუნებელი მინის ბურთულაკებით

მასშტაბი 1:100

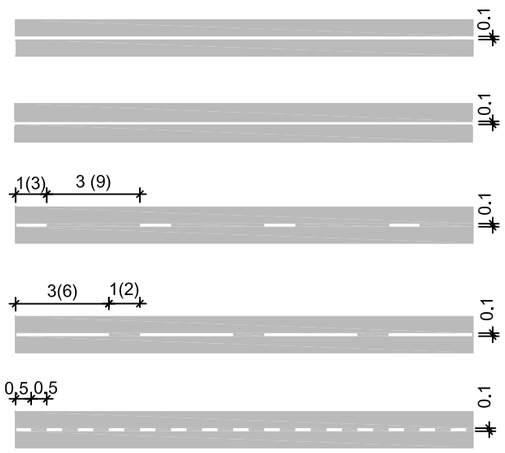


1.1 მონიშვნა - უწყვეტი ხაზი სიგანით 100 მმ

1.2 გვერდითი მონიშვნა - უწყვეტი ხაზი სიგანით 100 მმ

1.5 მონიშვნა - წყვეტილი ხაზები,თანაფარდობა შტრიხსა და შუალედს შორის 1:3, სიგანით 100 მმ

1.6 მონიშვნა - წყვეტილი ხაზები,თანაფარდობა შტრიხსა და შუალედს შორის 3:1, სიგანით 100 მმ

1.7 მონიშვნა - გზაჯვარედინის აღნიშვნა,თანა-ფარდობა შტრიხსა და შუალედს შორის 1:1,სიგანით 100 მმ

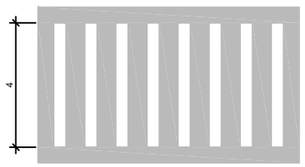


1.14.1

ქვეითად მოსიარულეთა გადასასვლელის მონიშვნა 400 მმ სიგანის შედებილი ზოლებით, სიგრძით 4.0 მ

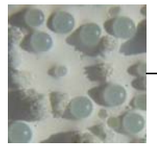

შუქდამაბრუნებელი მინის ბურთულაკები

**მასალები**

- ერთკომპონენტიანი თეთრი აკრილატური საღებავით დამზადებული , სისქით 600 მკმ,
  მასალის ხარჯი 1 $მ^2$ - 0.8 კგ.
- შუქდამაბრუნებელი მინის ბურთულაკები, ზომით - 100-850 მკმ:
  მასალის ხარჯი 1 $მ^2$ - 0.25-0.30 კგ.

**შენიშვნა**

1. საგზაო მონიშვნა ხორციელდება თეთრი აკრილატური საღებავით
2. საგზაო მონიშვნა ხორციელდება თანახმად საქართველოს კანონის "საგზაო მოძრაობის უსაფრთხოების შესახებ"- 2013 წ. და ГОСТ Р 51256-2011, ГОСТ Р 52289-2004 სტანდარტების მოთხოვნის მიხედვით; უნდა გამოირჩეოდეს მაღალი სიმტკიცით, ცვეთისადმი მდგრადობით EN1436, EN1871 სტანდარტებთან შესაბამისობაში
3. დამის ხილვადობის გაუმჯობესების მიზნით ხდება მინის ბურთულაკების მოყრა მონიშნულ ზედაპირზე ან საღებავში ვურევთ წინასწარ, რომელიც უნდა შეესაბამებოდეს ევროსტანდარტების მოთხოვნებს ISO 9001,EN 1423 , EN 1424
4. ფრჩხილებში ჩასმული მონაცემები ეკუთვნის გზის იმ მონაკვეთს სადაც V> 60 კმ/სთ
5. ყველა ზომა მოცემულია მეტრებში


შ.პ.ს. "პროექტმშენკომპანი"
საპროექტო, საკონსულტაციო და საზედამხედველო კომპანია.
"PROEQTMSHENKOMPANI" L.T.D.
DESIGN, CONSULTING AND SUPERVISING COMPANY.
მისამართი: იყალთოს გორა № 44 ა, თბილისი, საქართველო.0194.
ADDRESS: № 44A IKHALTO GORA, TBILISI, GEORGIA. 0194.
TEL: (+995 590) 33-39-49; (+995 32) 236-53-82. E-mail: Proeqtmshenkompani@gmail.com


შიდასახელმწიფოებრივი მნიშვნელობის ზუგდიდი-ჯვარი-მესტია-ლასდილის საავტომობილო გზის კმ185+000-კმ192+200 მონაკვეთის სარეაბილიტაციო სამუშაოები

| შესრულა: | თარიღი: |
|---|---|
| აკაკი მემარნიშვილი | ოქტომბერი, 2018. |
| შეამოწმა: | ნახაზის ნომერი: |
| ავთანდილ ჯამბურია | №20 - 01 |

ჰორიზონტალური მონიშვნის ტიპიური ნიმუშები

## სტანდარტული საგზაო ნიშნის დაქენების დეტალი  მასშტაბი 1:100

ბერმაზე მოწყობისას

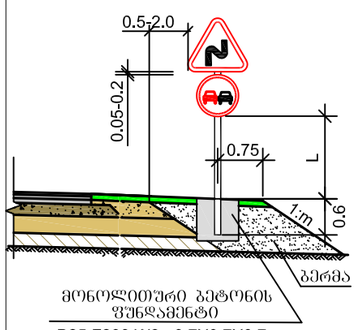


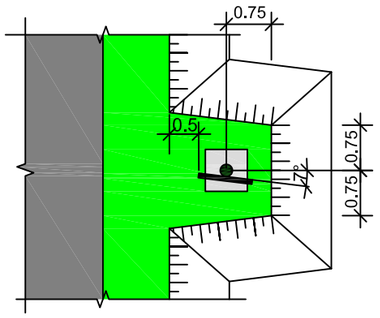


გვერდულზე მოწყობისას

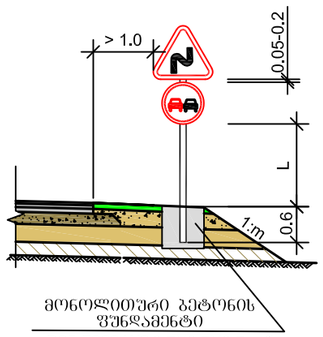


## ინდივიდუალური საგზაო ნიშნის დაქენების დეტალი  მასშტაბი 1:100

ბერმაზე მოწყობისას

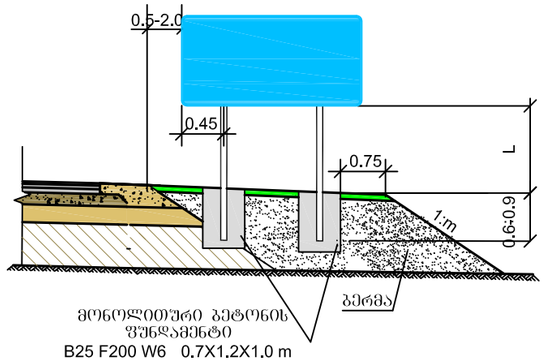


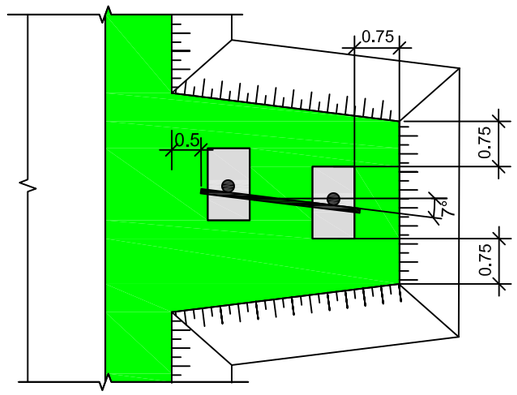


| ნიშანი | ტიპიური ზომა (მმ) | | | ლითონის დბარი |
|---|---|---|---|---|
| | I | II | III | D / L<br>მმ |
| A | 700 | 900 | 1200 | 76 / 3500-4000<br>89 / 4500-5500 |
| ⌀D | 600 | 700 | 900 | 76 / 3500-4000<br>89 / 4500-5500 |
| 25 H B | 200 X 300 | | | 76 / 2750 |
| STOP B | – | 700 | 900 | 76 / 3500-4000<br>89 / 4500-5500 |
| B | 600 | 700 | 900 | 76 / 3500-4000<br>89 / 4500-5500 |
| H B | – | H 500<br>B 2250 | H 700<br>B 3150 | 76 / 2750 |
| H B | H 900<br>B 600 | H 1050<br>B 700 | H 1350<br>B 900 | 76 / 3500-4000<br>89 / 4500-5500 |
| 100 H B | H 300<br>B 600 | H 350<br>B 700 | H 450<br>B 900 | - |

| | |
|---|---|
| მანძილი ნიშნის ქვედა ნაპირიდან გზის სამოსის ზედაპირამდე | L<br>მ |
| დაუსახლებელ მონაკვეთზე მოწყობისას | 1.5 - 3.0 |
| დასახლებულ მონაკვეთზე მოწყობისას | 2.0 - 4.0 |
| ამაღლებულ კუნძულებზე მოწყობისას | 0.6 - 1.5 |
| სავალი ნაწილის თავზე მოწყობისას | 5.0 - 6.0 |
| შეზღუდულ პირობებში ყენდება გვერდულზე | 2.0 - 3.0 |

## საგზაო ნიშნის კორპუსები და დგარზე დამაბრების დეტალები

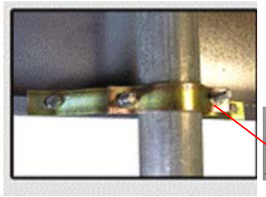

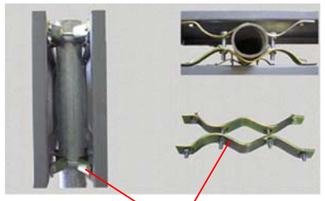

ხამუტები ლითონის დგარზე

D ∅-76 მმ

D ∅-102 მმ

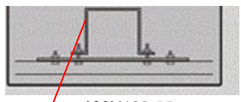

100X100 მმ

ხამუტები ლითონის დგარზე

## გვერდულზე მოწყობისას

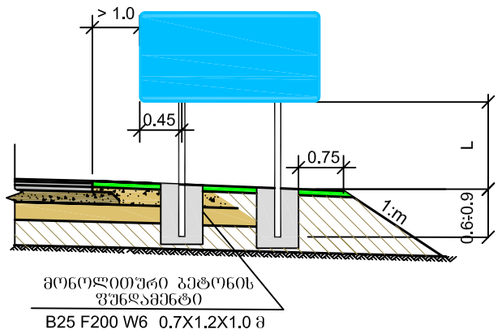


I და II ტიპის
შუქდამაბრუნებლები

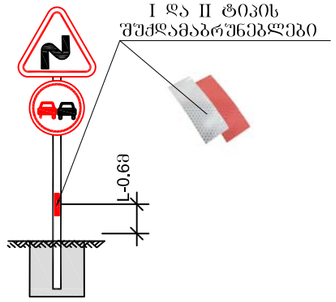


### შენიშვნა:

1. საგზაო ნიშნების დამზადება და დაქენება უნდა განხორციელდეს თანახმად საქართველოს კანონისა "საგზაო მოძრაობის უსაფრთხოების შესახებ"-2013წ ГОСТ14918-80, ГОСТ Р 52289-2004, ГОСТ Р 52290-2004 სტანდარტების მოთხოვნების შესაბამისად. საგზაო ნიშნების კორპუსები ეწყობა თუთიით გალვანიზირებული ლითონის პროფილისაგან, სისქით: სტანდარტული - 1.2 მმ, ინდივიდუალური - 1.5 მმ
2. ფარების უკანა მხარე უნდა შეიღებოს კოლიმერული მასალით.
3. ფარებზე დატანილი ფენა შესაბამისი გამოსახულება დატანილი უნდა იქოს მაღალი ინტენსივობის პრიზმულ-ოპტიკური სისტემის " IV " კლასის შუქდამაბრუნებელი წებვადი ფირით, აპლიკაციის მეთოდით წინასწარ კლოტერზე დაჭრით. ფირი უნდა შეესაბამებოდეს EN12899-1, BS 8408 ან ASTM D4956-09 სტანდარტებს.
4. საგზაო ნიშნები ქენდება ლითონის მილისგან დამზადებულ დგარებზე BS EN 873 და BS EN 10210 სტანდარტების მოთხოვნების შესაბამისად, დიამეტრით 76-89 მმ, კედლის სისქით 4 მმ.
5. ლითონის მილისგან დამზადებულ დგარებზე თანახმად ГОСТ Р 50970-2011 ძირიდან 0.6 მ სიმაღლეზე დამაბრდეს მაღალი ინტენსივობის პრიზმულ-ოპტიკური სისტემის " IV " კლასის შუქდამაბრუნებელი წებვადი ფირი, ზომით 40x100 მმ დგარზე ფირი მაგრდება მოძრაობის მიმართულებით წითელი, ხოლო საპირისპირო მიმართულებით თეთრი ფერის.
6. ყველა ზომა მოცემულია მეტრებში.


შ.პ.ს. "პროექტმშენკომპანი"
საპროექტო, საკონსულტაციო და საზედამხედველო კომპანია.
"PROEQTMSHENKOMPANI" L.T.D.
DESIGN, CONSULTING AND SUPERVISING COMPANY.
მისამართი: იყალთოს გორა № 44 ა, თბილისი, საქართველო.0194.
ADDRESS: № 44A IKHALTO GORA, TBILISI, GEORGIA. 0194.
TEL: (+995 590) 33-39-49; (+995 32) 236-53-82. E-mail: Proeqtmshenkompani@gmail.com


შიდასახელმწიფოებრივი მნიშვნელობის ზუგდიდი-ჯვარი-მესტია-ლასდილის საავტომობილო გზის კმ185+000-კმ192+200 მონაკვეთის სარეაბილიტაციო სამუშაოები

| შეასრულა: | თარიღი: |
|---|---|
| აკაკი მემარნიშვილი | ოქტომბერი, 2018. |
| **შეამოწმა:** | **ნახაზის ნომერი:** |
| ავთანდილ ჯაბურია | №21 - 01 |

სტანდარტული და ინდივიდუალური
საგზაო ნიშნების დაქენების სქემა

ізометрія вузла 11Д0-ТМ.Н
2500
10 Гайка 27.01 СТ3
5 Вовк Т-1
7 Втулка
6 Вовк гумовий Т-2
19 Болт Кн ф19.5ІІІ
19 Болт Кн ф19.5ІІІ
12 Гайка М16-280.6
11 Гайка М27-6 Н.5
1 Кільце СД-6
2 Кільце СД-7
8 Гумова
9 Втулка СЖ-1
15 Кільце СД-8
15 Кільце СД-8
18 Втулка СЖ-2
18 Втулка СЖ-2
20 Заклепка Ø20 А-І
150
150
4 Ланка ж.дор. вантажної
3 Вал вантажний
3 Вал вантажний
3 Вал вантажний
3 Вал вантажний
1540
а 1:20
вузол вантажного 11Д0-ТМ
219
5°
11Д0-ТМ.Н
1 Рама
10 Гайка
2 Кронштейн
7 Ось
8 Вісь
5 Вісь
6 Вісь
11 Гайка
9 Вісь
1 Болт
19 Болт Кн ф19.5ІІІ
13 Гайка М16-6 Н.5
14 Контргайка 16.01 СТ3
12 Гайка М16-280.6
1 Шайба
19 Болт Кн ф19.5ІІІ
13 Гайка М16-6 Н.5
14 Контргайка 16.01 СТ3
12 Гайка М16-280.6
1 Шайба
18 Вісь
16 Гайка вісьова
17 Шайба пружна
18 Вісь
16 Гайка вісьова
17 Шайба пружна
18 Вісь
16 Гайка вісьова
17 Шайба пружна
напрямок вантажного потоку
а 1:20

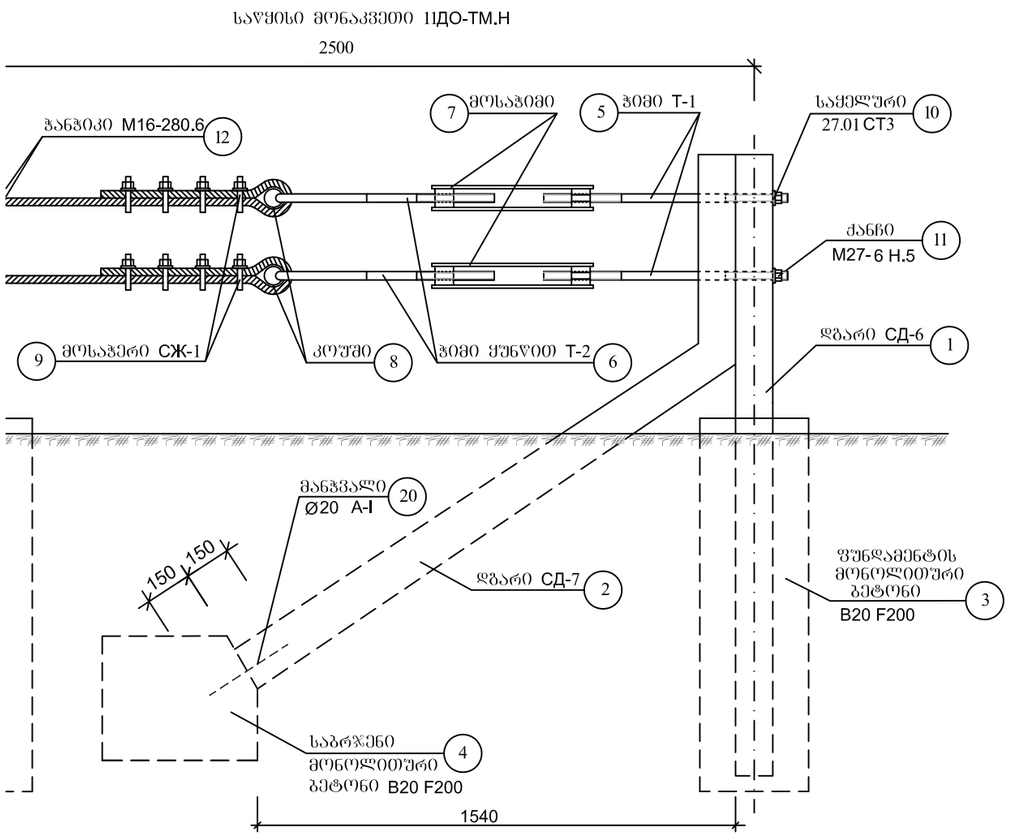


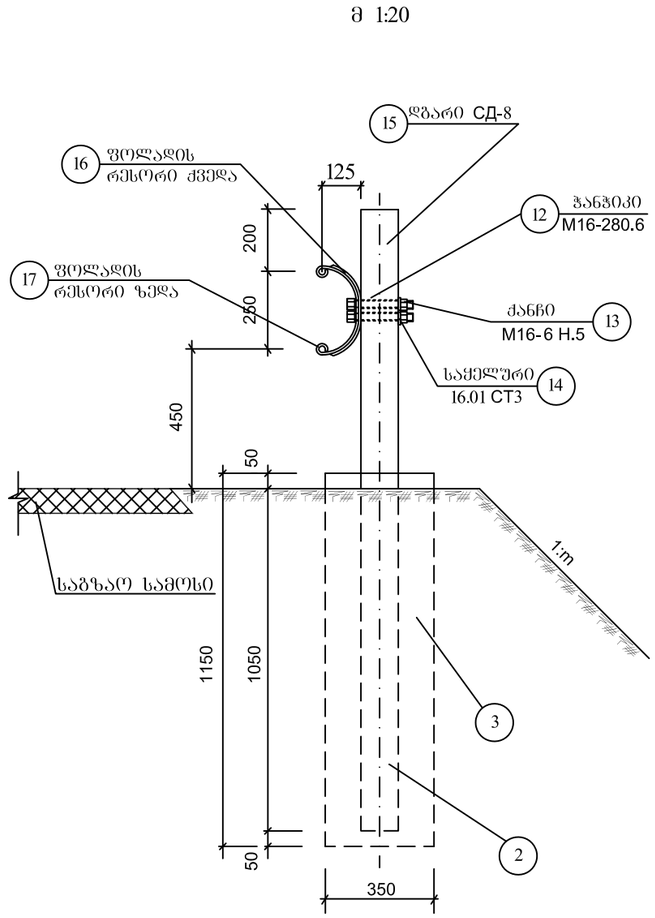


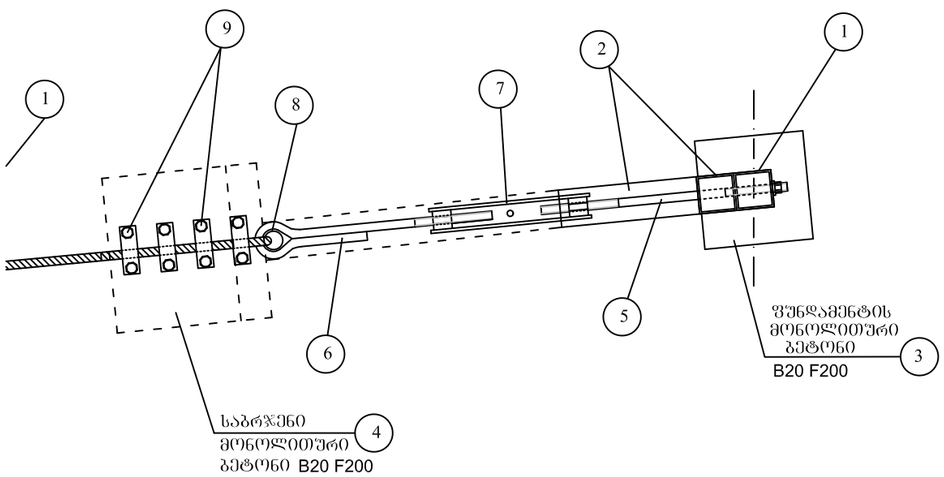


| | პოზიცია | დასახელება | რაოდენობა ც | ნახაზი № |
|---|---|---|---|---|
| საწყისი მონაკვეთი / ბოლო მონაკვეთი | 1 | დგარი СД-6 ლითონის კვადრატული 120x120მმ δ-6მმ | 1/1 | 76/2 |
| | 2 | დგარი СД-7 ლითონის კვადრატული 120x120მმ δ-6მმ | 1/1 | 76/2 |
| | 3 | ფუნდამენტის მონოლითური ბეტონი B15 F200 | 1/1 | 76/2 |
| | 4 | საბრჯენი მონოლითური ბეტონი B15 F200 | 1/1 | 76/2 |
| | 5 | ჭიმი T-1 | 2/2 | 76/4 |
| | 6 | ჭიმი ყუნწით T-2 | 2/2 | 76/4 |
| | 7 | მოსაჭიმი | 2/2 | 76/4 |
| | 8 | კოუში ГОСТ 2224-72 | 2/2 | 76/1 |
| | 9 | მოსაჭერი СЖ-1 | 8 | 76/5 |
| | 10 | საქელური 27.01СТ3 ГОСТ 6958-78 | 2 | 76/1 |
| | 11 | ქანჩი M27-6 H.5 ГОСТ 5915-70 | 2 | 76/1 |
| | 20 | მანჭვალი Ø20 A-I L=300 მმ | 1/1 | 76/2 |
| მარა მონაკვეთი | 12 | ჭანჭიკი M16-280.6 ГОСТ 7798-70 | 2x ჯამი СД-8 | 76/1 |
| | 13 | ქანჩი M16-6 H.5 ГОСТ 5915-70 | 2x ჯამი СД-8 | 76/1 |
| | 14 | საქელური 16.01 СТ3 ГОСТ 6958-78 | 2x ჯამი СД-8 | 76/1 |
| | 15 | დგარი СД-8 ლითონის კვადრატული 120x120მმ δ-6მმ | $(n_1/4+n_2/2)+1$ | 76/2 |
| | 3 | ფუნდამენტის მონოლითური ბეტონი B15 F200 | 1x ჯამი СД-8 | 76/2 |
| | 16 | ფოლადის რესორი ქვედა | 1x ჯამი СД-8 | 76/3 |
| | 17 | ფოლადის რესორი ზედა | 1x ჯამი СД-8 | 76/3 |
| | 18 | მოსაჭერი СЖ-2 | 4x ჯამი СД-8 | 76/5 |
| | 19 | ბაბირი КнØ19.5მმ 1 ბრძ.მ - 1.41 კგ ГОСТ 2688-80 | 2L+8მ | 76/1 |

## შენიშვნა:

1.მუშა მონაკვეთის სიგრძე (L) ტოლია მალების ჯამისა ($n_1$+ $n_2$), სადაც $n_1$ ტოლია 4.0 მ როცა R≥30 მ;
$n_2$ ტოლია 2.0 მ როცა R<30 მ (R-მოხვევის მრუდის რადიუსი)
2.მოცემული ნახაზი განიხილება თითოეული დეტალის ნახაზთან ერთად
3.შემოფარგვლა ლითონის ბაბირით ГОСТ 23457-86-ის და ტიპიური პროექტის 3.503.1-89 (I-II) მიხედვით
4.ყველა ზომები მოცემულია მილიმეტრებში
5.სამუშაოთა მოცულობები მოცემულია ცალკე უწყისში

| | | |
|---|---|---|
| შიდასახელმწიფოებრივი მნიშვნელობის ზუგდიდი-ჯვარი-მესტია-ლასდილის საავტომობილო გზის კმ185+000-კმ192+200 მონაკვეთის სარეაბილიტაციო სამუშაოები | შესრულა: ბექა ადნიაშვილი | თარიღი: ოქტომბერი, 2018. |
| **ლითონის ბაბირით შემოფარგვლა 11 ДО - ТМ** | შეამოწმა: გიორგი მესროფაშვილი | ნახაზის ნომერი: №22 - 01 |

## მოსაჭერი СЖ-1
პოზიცია №9
მ 1:2

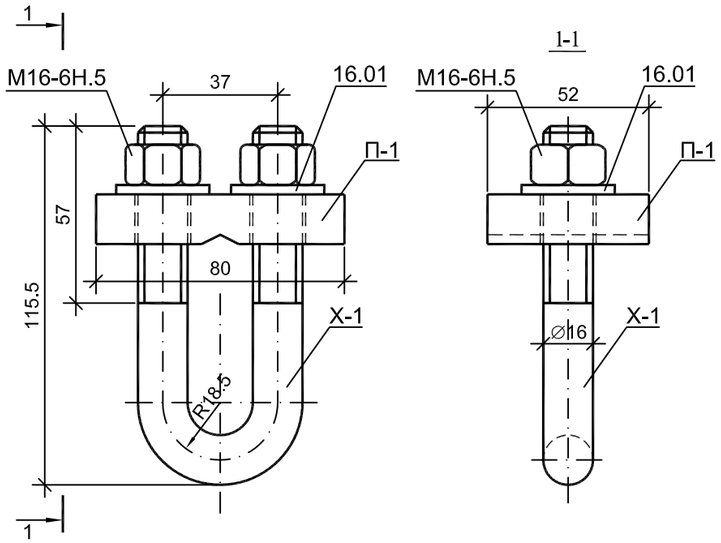


## მოსაჭერი СЖ-2
პოზიცია №18
მ 1:1

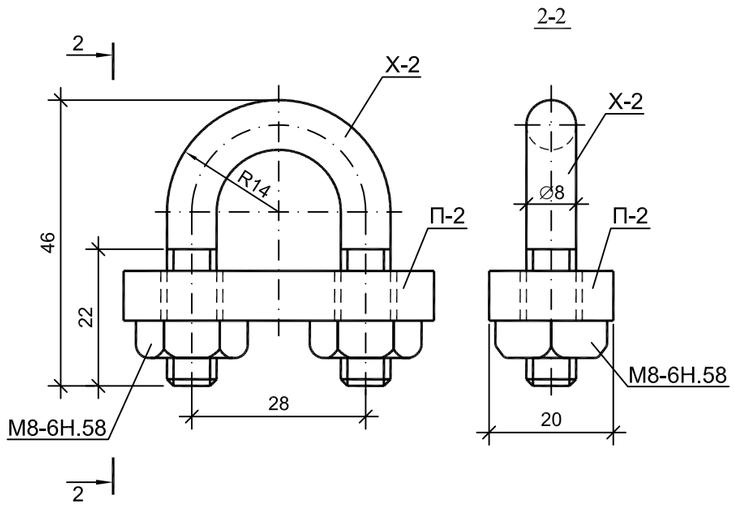


| პოზიცია | | | დასახელება | დიამეტრი ან კვეთი მმ | სიგრძე მმ | მასა კგ | რაოდენობა ცალი | შენიშვნა |
|---|---|---|---|---|---|---|---|---|
| 9 | СЖ-1 | А-I | ფირფიტა П-1 | 16x80 | 52 | 0.52 | 1 | ГОСТ 103-76 |
| | | | ცალუღი Х-1 | ⌀16 | 220 | 0.35 | 1 | ГОСТ 5781-82 |
| | | Ст-3 | ქანჩი М16-6Н.5 | 13x24 | - | 0.0332 | 2 | ГОСТ 5915-70 |
| | | | საყელური 16.01 | ⌀30 | 3 | 0.011 | 2 | ГОСТ 11371-78 |
| 18 | СЖ-2 | А-I | ფირფიტა П-2 | 8x50 | 20 | 0.063 | 1 | ГОСТ 103-76 |
| | | | ცალუღი Х-2 | ⌀ 8 | 100 | 0.04 | 1 | ГОСТ 5781-82 |
| | | Ст-3 | ქანჩი М8-6Н.58 | 6x18 | - | 0.0235 | 2 | ГОСТ 5915-70 |

## ფირფიტა П-2
მ 1:1

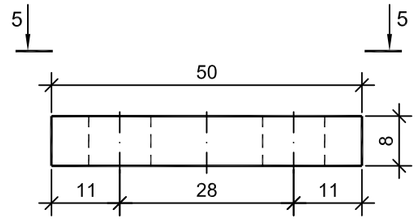


## ცალუღი Х-2
მ 1:1

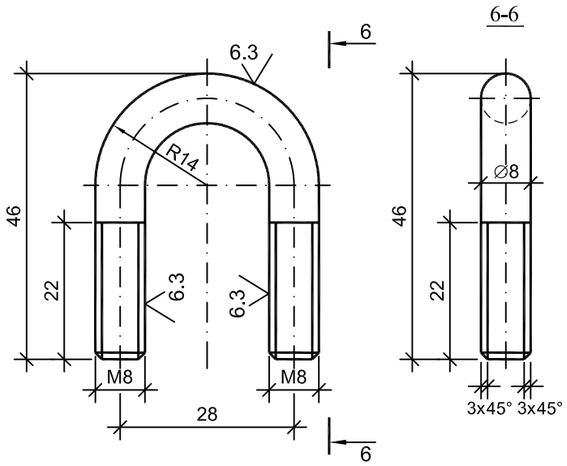


## ფირფიტა П-1
მ 1:2

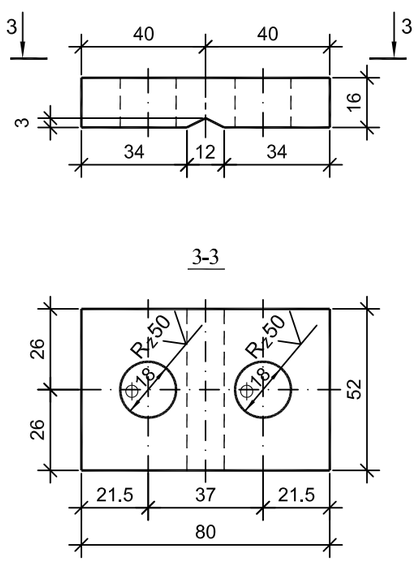


## ცალუღი Х-1
მ 1:2

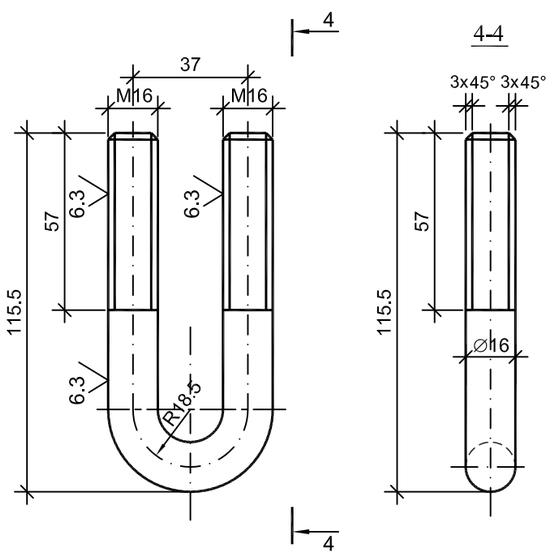


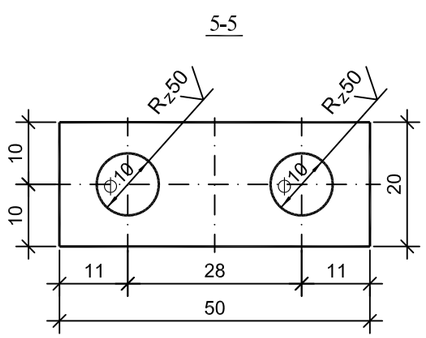


| | | |
|---|---|---|
| შიდასახელმწიფოებრივი მნიშვნელობის ზუგდიდი-ჯვარი-მესტია-ლასდილის საავტომობილო გზის კმ185+000-კმ192+200 მონაკვეთის სარეაბილიტაციო სამუშაოები | შესრულა: ბექა ადნიაშვილი | თარიღი: ოქტომბერი, 2018. |
| **მოსაჭერები СЖ-1 და СЖ-2** | შეამოწმა: გიორგი მესროფაშვილი | ნახაზის ნომერი: №22 - 02 |

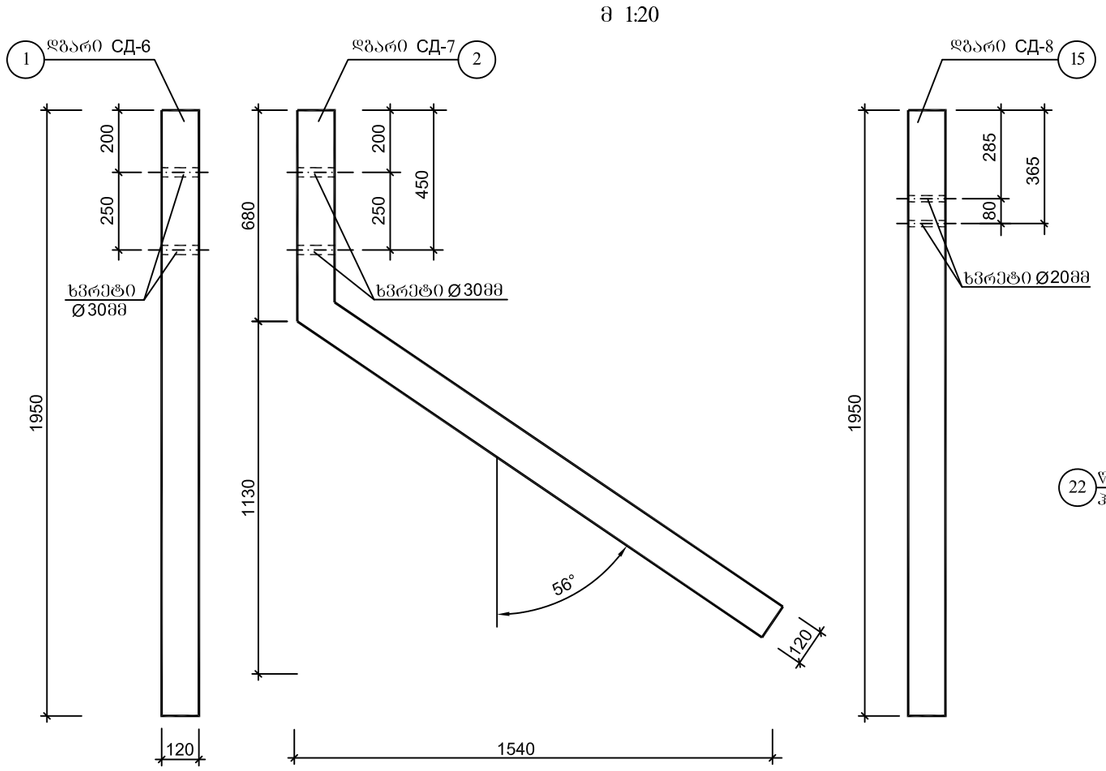


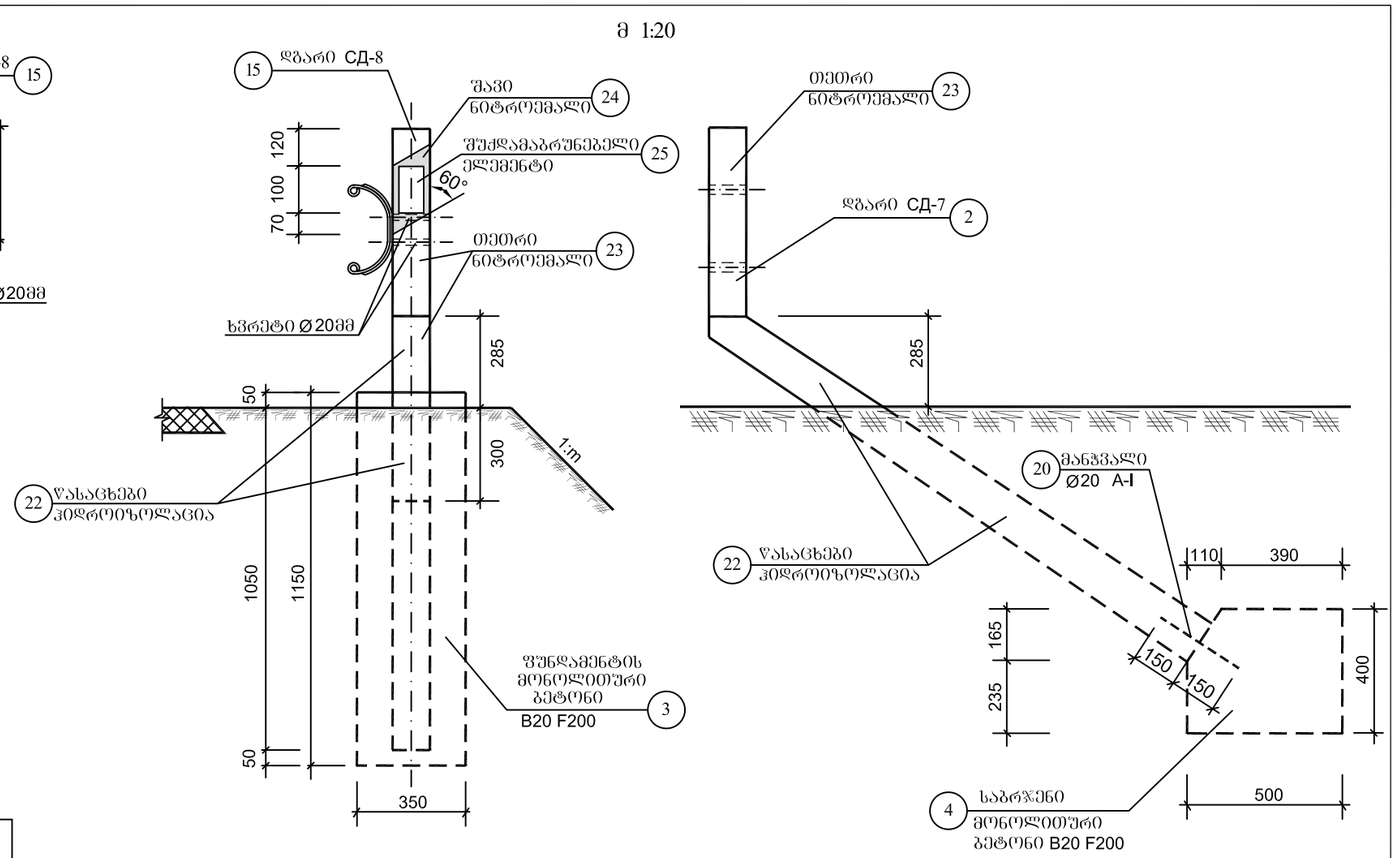


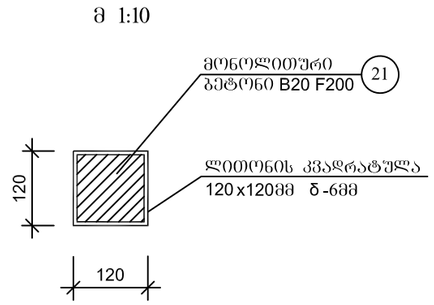


| პოზიცია | | დასახელება | ზანზო-მილება | რაოდე-ნობა | შენიშვნა |
|---|---|---|---|---|---|
| საფუძვლის მონაკვეთი | 1 | დგარი СД-6 ლითონის კვადრატული | ც/კგ | 1/40.93 | 120x120მმ δ-ნმმ L=1950 გრძ.მ |
| | 2 | დგარი СД-7 ლითონის კვადრატული | ც/კგ | 1/52.68 | 120x120მმ δ-ნმმ L=2510 გრძ.მ |
| | 3 | ფუნდამენტის მონოლითური ბეტონი | ც/მ³ | 1/0.14 | 350x350 x1150 მმ B20 F200 |
| | 4 | საბრჯენი მონოლითური ბეტონი | ც/მ³ | 1/0.1 | 500 x400x400 მმ B20 F200 |
| | 21 | დგარების (СД-6,СД-7) შევსება მონოლითური ბეტონით | მ³ | 0.05 | B20 F200 |
| | 22 | წასაცხები ჰიდროიზოლაცია ცხელი ბიტუმით ორჯერ | მ² | 1.3 | |
| | 23 | დგარების (СД-6,СД-7) შეღებვა თეთრი ნიტროემალით | მ² | 0.9 | |
| | 20 | მანჯვალი Ø20 A-I L=300 მმ | ც/კგ | 1/0.74 | |
| ფუძის მონაკვეთი | 15 | დგარი СД-8 ლითონის კვადრატული | ც/კგ | 1/40.93 | 120x120მმ δ-ნმმ L=1950 გრძ.მ |
| | 3 | ფუნდამენტის მონოლითური ბეტონი | ც/მ³ | 1/0.14 | 350x350 x1150 მმ B20 F200 |
| | 21 | დგარის (СД-8) შევსება მონოლითური ბეტონით | მ³ | 0.025 | B20 F200 |
| | 22 | წასაცხები ჰიდროიზოლაცია ცხელი ბიტუმით ორჯერ | მ² | 0.3 | |
| | 23 | დგარის (СД-8) შეღებვა თეთრი ნიტროემალით | მ² | 0.4 | |
| | 24 | დგარის (СД-8) შეღებვა შავი ნიტროემალით | მ² | 0.06 | |
| | 25 | შუქდამაბრუნებელი ელემენტი | ც | 2 | 150x80 მმ |

## შენიშვნა:

1.შუქდამაბრუნებელი ელემენტი მარჯვნივ მოძრაობის მიმართულებით
წითელი ფერისაა,მარცხნივ ყვითელი ფერის
2.ყველა ზომები მოცემულია მილიმეტრებში

| | | |
|---|---|---|
| შიდასახელმწიფოებრივი მნიშვნელობის ზუგდიდი-ჯვარი-მესტია-ლასდილის საავტომობილო გზის კმ185+000-კმ192+200 მონაკვეთის სარეაბილიტაციო სამუშაოები | შეასრულა: ბექა ადნიაშვილი | თარიღი: ოქტომბერი, 2018. |
| **დგარები СД-6, СД-7, СД-8 ლითონის კვადრატული 120x120მმ δ-ნმმ** | შეამოწმა: გიორგი მესროფაშვილი | ნახაზის ნომერი: №22 - 03 |

## მოსაჯიმი
პოზიცია №7
მ 1:5

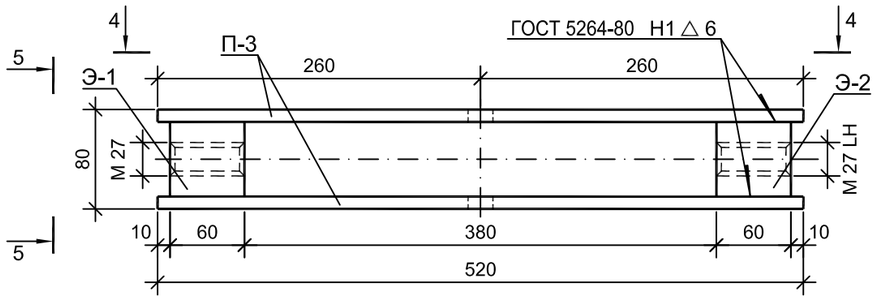


4-4

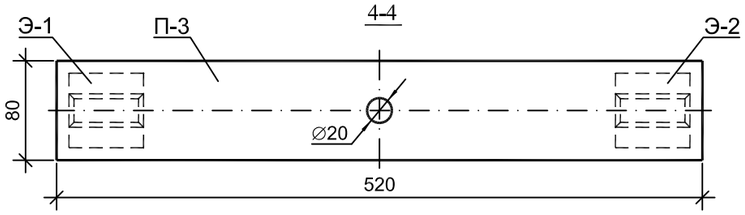


## ფირფიტა П-3
მ 1:5

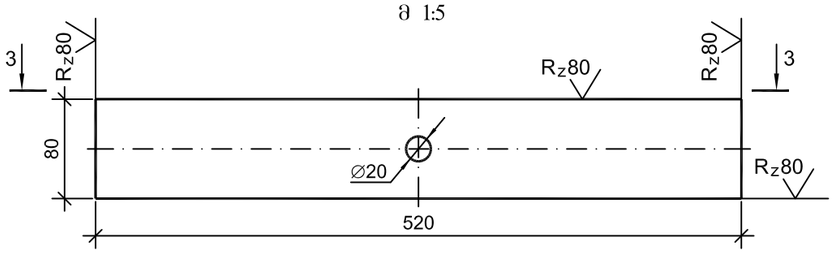


3-3

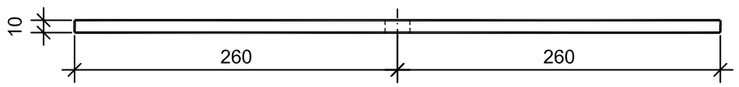


5-5

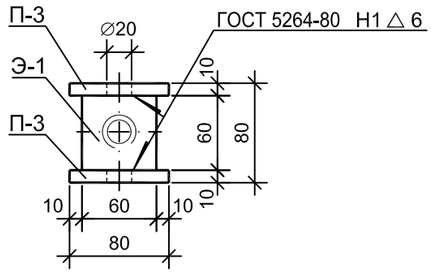


## ჭიმი Т-1
პოზიცია №5
მ 1:5

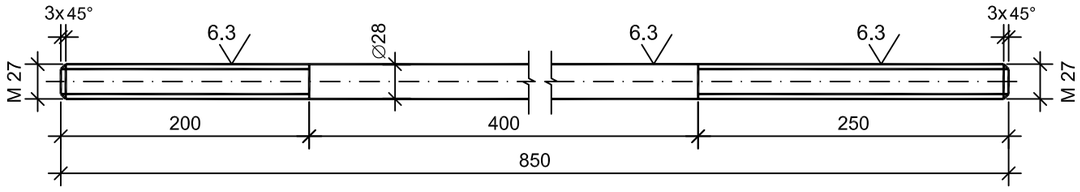


## ჭიმი ყუნწით Т-2
პოზიცია №6
მ 1:5

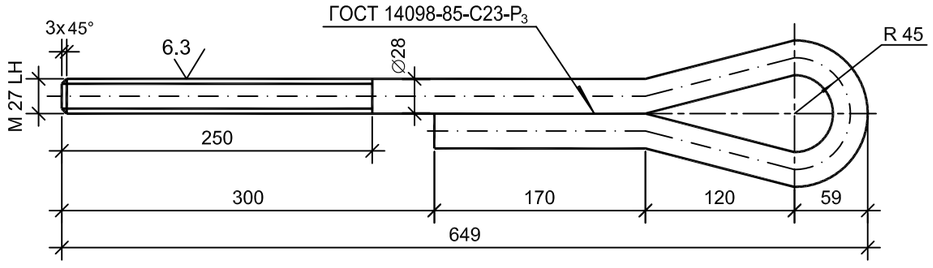


## მაერთებელი ელემენტი Э-1
მ 1:2

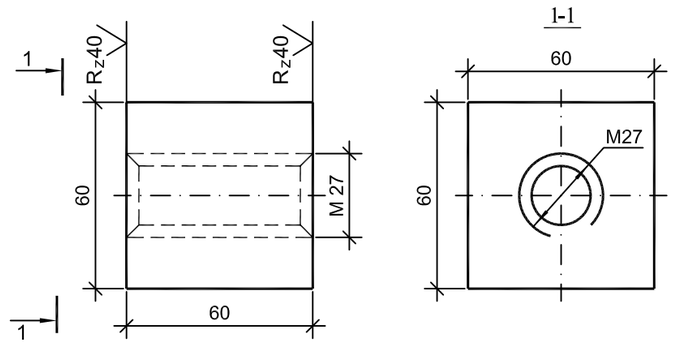


## მაერთებელი ელემენტი Э-2
მ 1:2

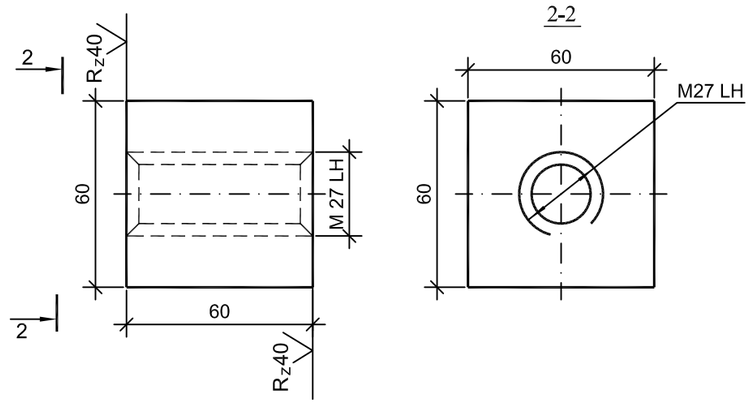


| პოზიცია | დასახელება | | დიამეტრი ან კვეთი მმ | სიგრძე მმ | მასა კგ | რაოდენობა ცალი | შენიშვნა |
|---|---|---|---|---|---|---|---|
| 7 | მოსაჯიმი Ст-3 А-I | მაერთებელი ელემენტი Э-1 | 60x60 | 60 | 1.7 | 1 | ГОСТ 2591-88 |
| | | ფირფიტა П-3 | 10x80 | 520 | 3.3 | 2 | ГОСТ 103-76 |
| | | მაერთებელი ელემენტი Э-2 | 60x60 | 60 | 1.7 | 1 | ГОСТ 2591-88 |
| 5 | А-I | ჭიმი Т-1 | 28 | 850 | 4.11 | 1 | ГОСТ 5781-82 |
| 6 | Ст-3 | ჭიმი ყუნწით Т-2 | 28 | 1040 | 5.02 | 1 | ГОСТ 5781-82 |

| | | |
|---|---|---|
| შიდასახელმწიფოებრივი მნიშვნელობის ზუგდიდი-ჯვარი-მესტია-ლასდილის საავტომობილო გზის კმ185+000-კმ192+200 მონაკვეთის სარეაბილიტაციო სამუშაოები | შესრულა: ბექა აღნიაშვილი | თარიღი: ოქტომბერი, 2018. |
| **მოსაჯიმი, ჭიმი Т-1 და ჭიმი ყუნწით Т-2** | შეამოწმა: გიორგი მესროფაშვილი | ნახაზის ნომერი: №22 - 04 |

ფასადი
მ 1:10

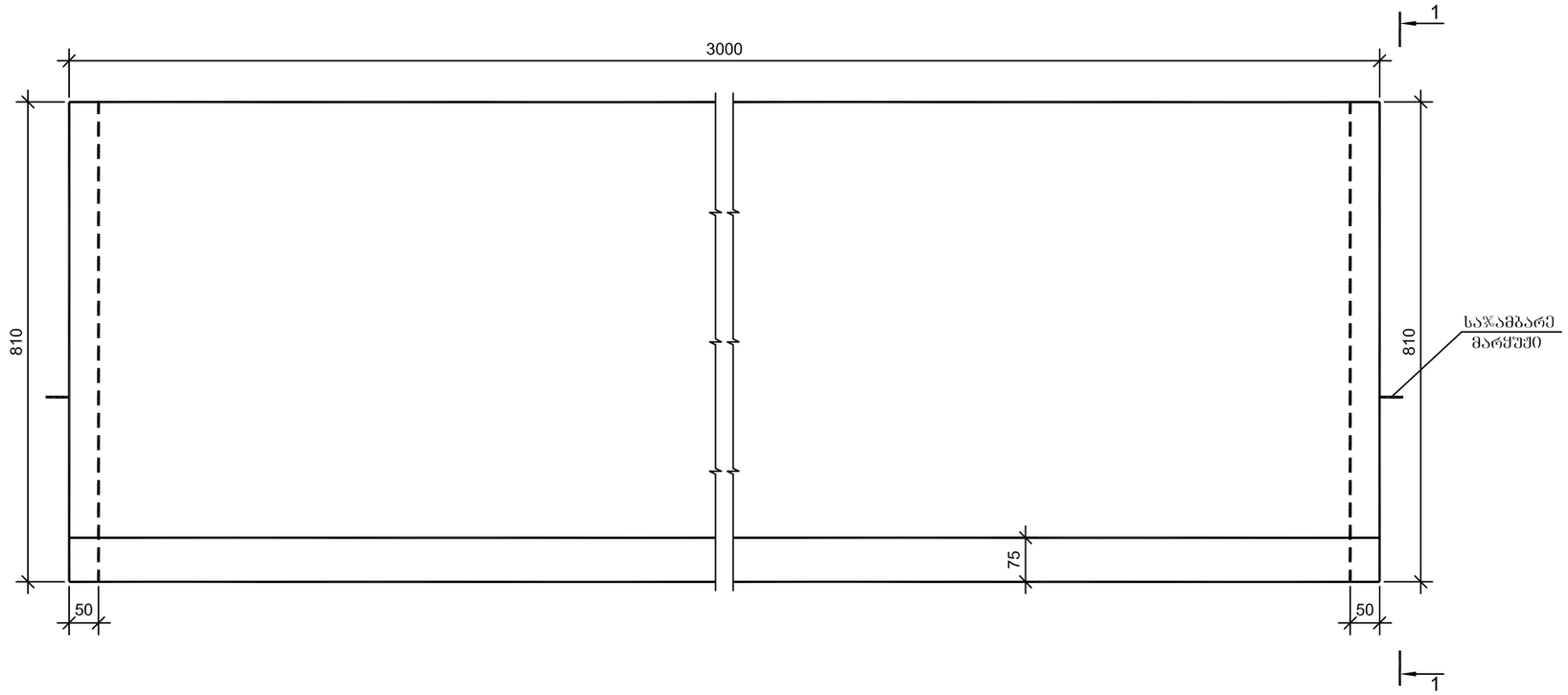


1-1
მ 1:10

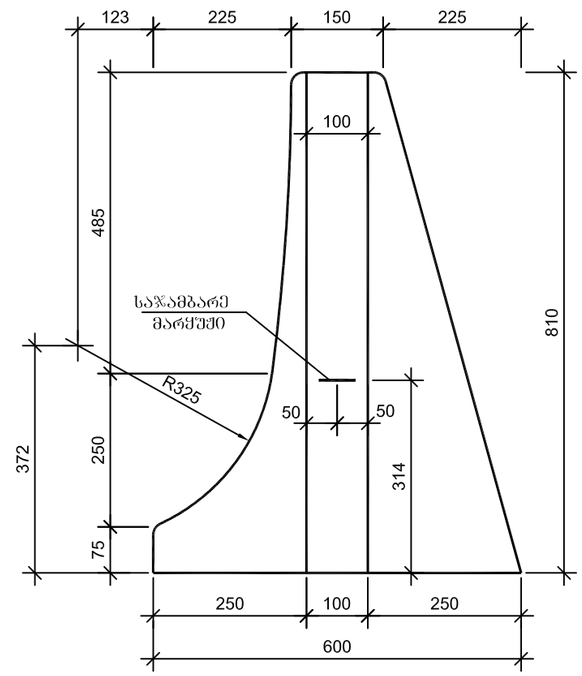


ბეტონი
მ 1:10

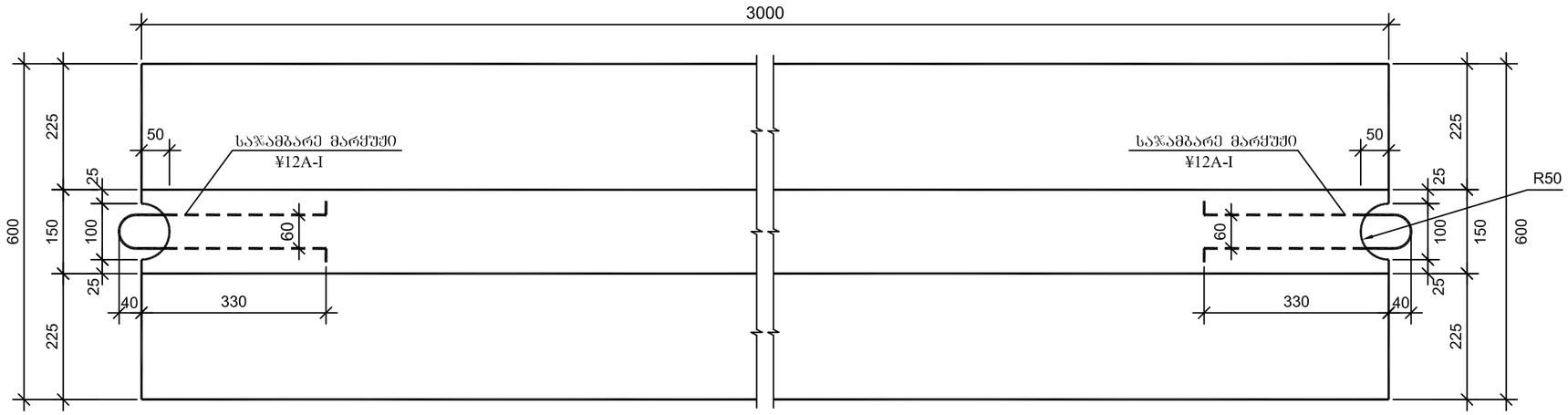


ბეტონის მოცულობა ერთ ბლოკზე
B35 F200 W6
V=0.77 მ³

საჯამბარე მარყუჟი
Ç12A-I P=1.47 კბ

შ ე ნ ი შ ვ ნ ა

1. მონოლითური ბეტონის პარაპეტი ეწყობა ГОСТ 52289-2004, ГОСТ 52607-2006, ГОСТ 52721-2007 სტანდარტების მოთხოვნების შესაბამისად ან უნდა აკმაყოფილებდეს ევროსტანდარტების მოთხოვნებს EN 1317 - (1-5).
2. მაღალი მდგრადობის მქონე ბეტონის ზღუდარი უნდა აკმაყოფილებდეს სტანდარტს EN 1317-4 (H1-B-W2)
3. ყველა ზომები მოცემულია მილიმეტრებში.


შ.პ.ს. "პროექტმშენკომპანი"
საპროექტო, საკონსულტაციო და საზედამხედველო კომპანია.
"PROEQTMSHENKOMPANI" L.T.D.
DESIGN, CONSULTING AND SUPERVISING COMPANY.
მისამართი: იყალთოს გორა № 44 ა, თბილისი, საქართველო.0194.
ADDRESS: № 44A IKHALTO GORA, TBILISI, GEORGIA. 0194.
TEL: (+995 590) 33-39-49; (+995 32) 236-53-82. E-mail: Proeqtmshenkompani@gmail.com


შიდასახელმწიფოებრივი მნიშვნელობის ზუგდიდი-ჯვარი-მესტია-ლასდილის საავტომობილო გზის კმ185+000-კმ192+200 მონაკვეთის სარეაბილიტაციო სამუშაოები

| | |
|---|---|
| შესრულა: | თარიღი: |
| გიორგი მესროფაშვილი | ოქტომბერი, 2018. |
| შეამოწმა: | ნახაზის ნომერი: |
| ბეჟა ალნიაშვილი | №23 - 01 |

სპეცპროფილის ბეტონის პარაპეტის კონსტრუქცია

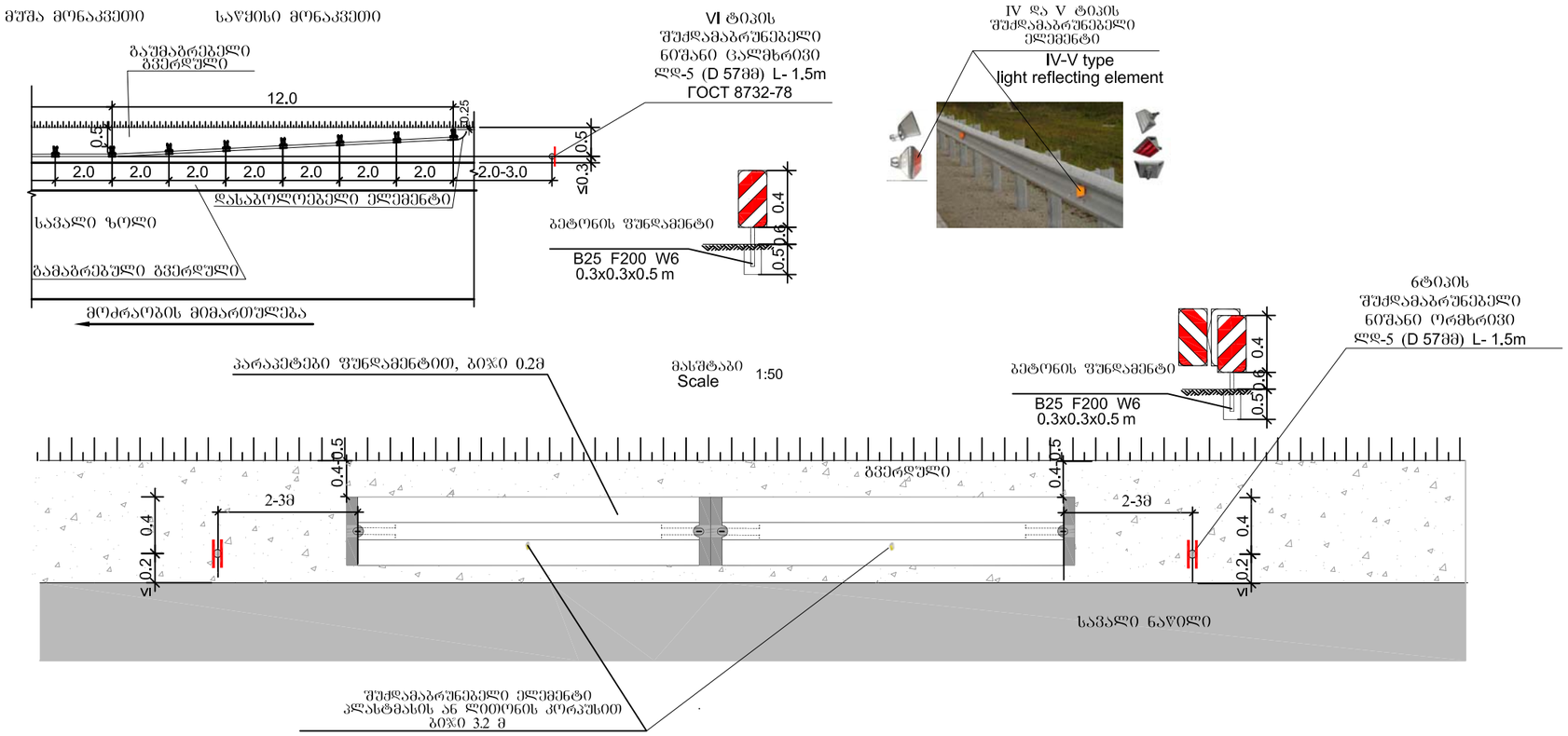


## შენიშვნა

1. საგზაო შუქდამაბრუნებლები 6 ტიპისაა და ეწყობა ГОСТ Р 52766-2007 , ГОСТ Р 50971-2011 სტანდარტების მოთხოვნის მიხედვით
- I და II ტიპის შუქდამაბრუნებლები ეწყობა მიმმართველ ბოძკინტებზე, საგზაო ნიშნების დგარებზე, მაღალი ინტენსივობის პრიზმულ-ოპტიკური სისტემის VIIIკლასის წებვადი ფირით
- IV და V ტიპის შუქდამაბრუნებლები ეწყობა ლითონის ზღუდარებზე
- VI ტიპის შუქდამაბრუნებლები ეწყობა ყველა სახის ხიდების დასაწყისთან მიახლოებისას. შუქდამაბრუნებლები მაბრდება ლითონის დგარებზე (D 57) ცალმხრივად ან ორმხრივად
2. ყველა ზომა მოცემულია მეტრებში


შ.პ.ს. "პროექტმშენკომპანი"
საპროექტო, საკონსულტაციო და საზედამხედველო კომპანია.
"PROEQTMSHENKOMPANI" L.T.D.
DESIGN, CONSULTING AND SUPERVISING COMPANY.
მისამართი: იყალთოს გორა № 44 ა, თბილისი, საქართველო.0194.
ADDRESS: № 44A IKHALTO GORA, TBILISI, GEORGIA. 0194.
TEL: (+995 590) 33-39-49; (+995 32) 236-53-82. E-mail: Proeqtmshenkompani@gmail.com


შიდასახელმწიფოებრივი მნიშვნელობის ზუგდიდი-ჯვარი-მესტია-ლასდილის საავტომობილო გზის კმ185+000-კმ192+200 მონაკვეთის სარეაბილიტაციო სამუშაოები

| შესრულა: | თარიღი: |
|---|---|
| გიორგი მესროფაშვილი | ოქტომბერი, 2018. |
| შეამოწმა: | ნახაზი: |
| ბექა ადნიაშვილი | №24 - 01 |

საგზაო შუქდამაბრუნებლები

# მიმმართველი ბოწკინტი

## გზის მარცხენა კიდე

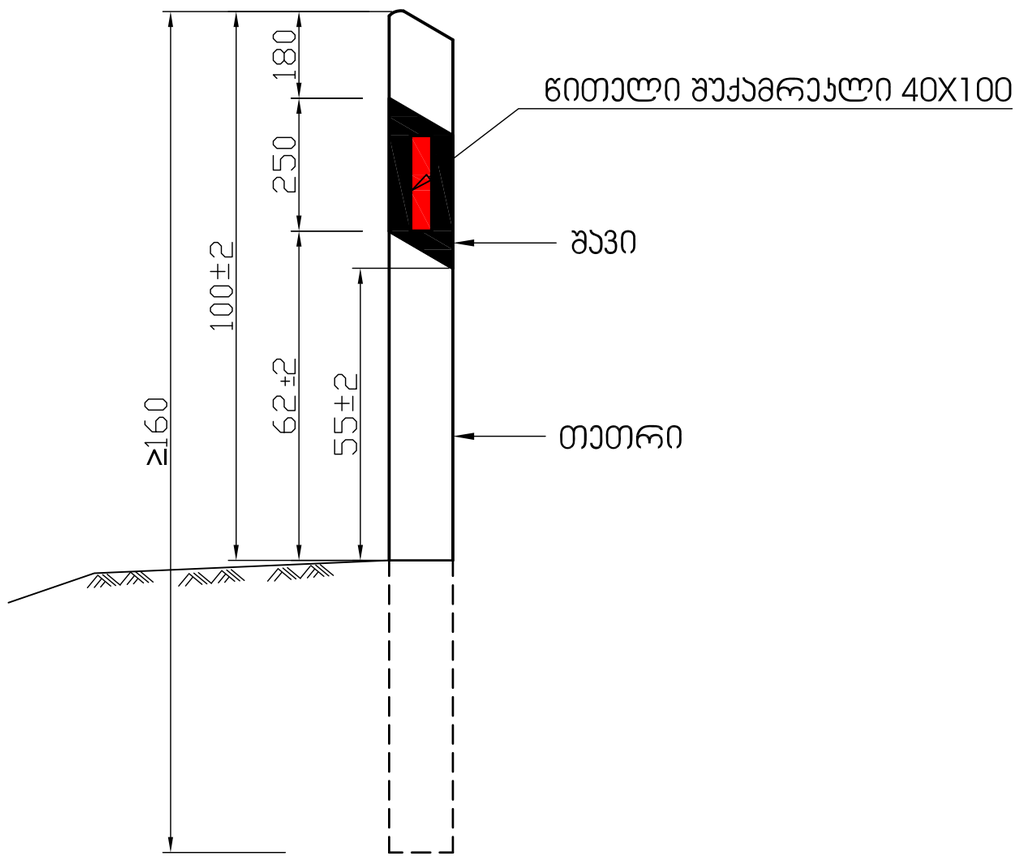


## გზის მარჯვენა კიდე

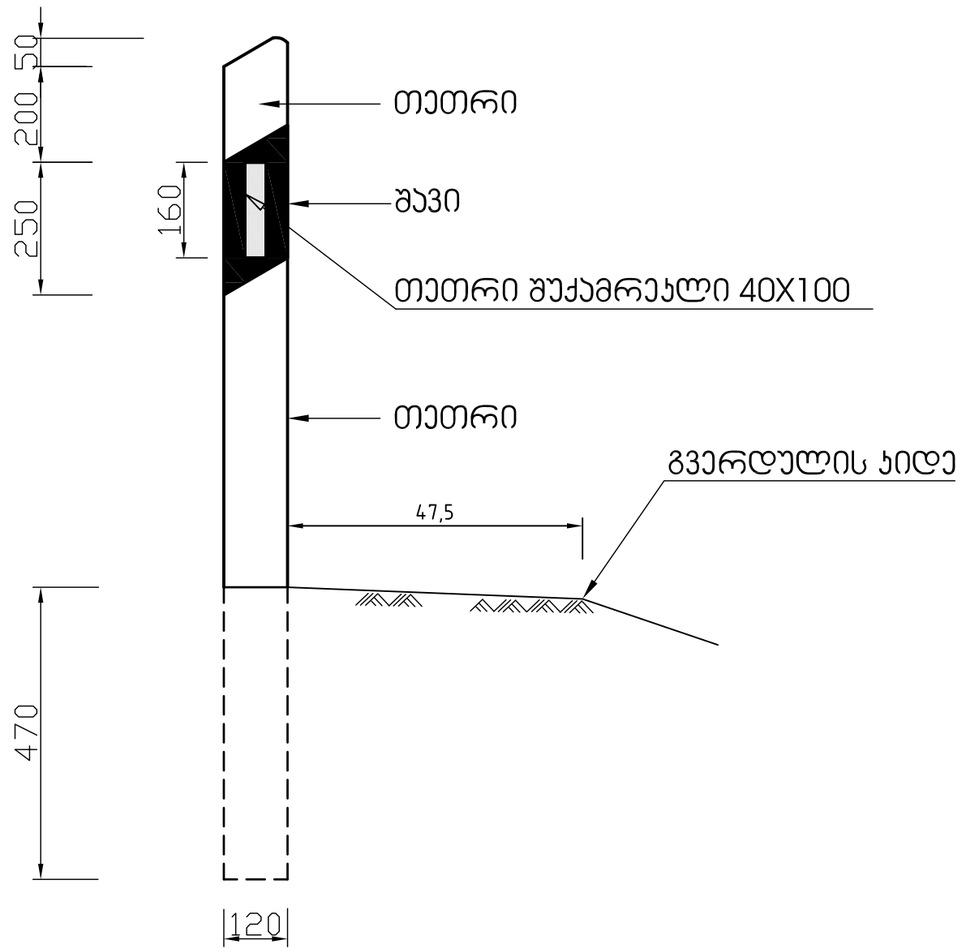



შ.პ.ს. "პროექტმშენკომპანი"
საპროექტო, საკონსულტაციო და საზედამხედველო კომპანია.
"PROEQTMSHENKOMPANI" L.T.D.
DESIGN, CONSULTING AND SUPERVISING COMPANY.
მისამართი: იყალთოს გორა № 44 ა, თბილისი, საქართველო.0194.
ADDRESS: № 44A IKHALTO GORA, TBILISI, GEORGIA. 0194.
TEL: (+995 590) 33-39-49; (+995 32) 236-53-82. E-mail: Proeqtmshenkompani@gmail.com


| | | | |
|---|---|---|---|
| შიდასახელმწიფოებრივი მნიშვნელობის ზუგდიდი-ჯვარი-მესტია-ლასდილის საავტომობილო გზის კმ185+000-კმ192+200 მონაკვეთის სარეაბილიტაციო სამუშაოები | შესრულა: | თარიღი: |
| | გიორგი მესროფაშვილი | ოქტომბერი, 2018. |
| | შეამოწმა: | ნახაზის ნომერი: |
| კლასმასის მიმმართველი ბოწკინტი | ბექა ადნიაშვილი | №25 - 01 |

# საგზაო სამუშაოების ჩასატარებლად მოძრაობის რეგულირების სქემა
## როდესაც სამუშაოები მიმდინარეობს დასახლებულ პუნქტში
## სავალი ნაწილის ნახევარზე

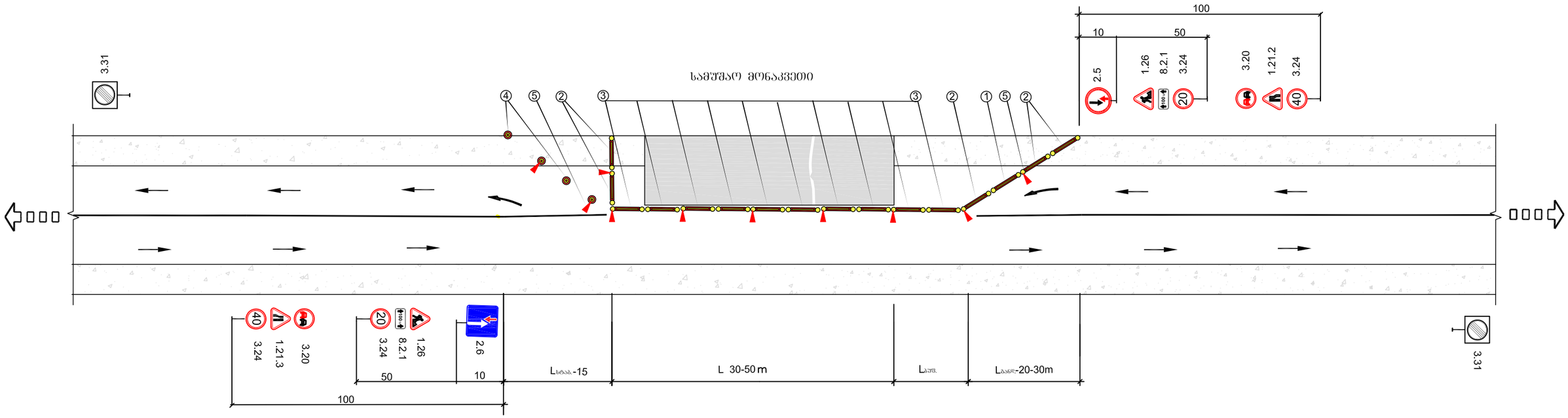


### პირობითი აღნიშვნები

Lაკრ. - გაანდევნის ზონის სიგრძე

Lგად. - გუფერული ზონის სიგრძე

Lსამ. - სამუშაო მონაკვეთის სიგრძე

Lსტაბ. - სტაბილიზაციის ზონის სიგრძე

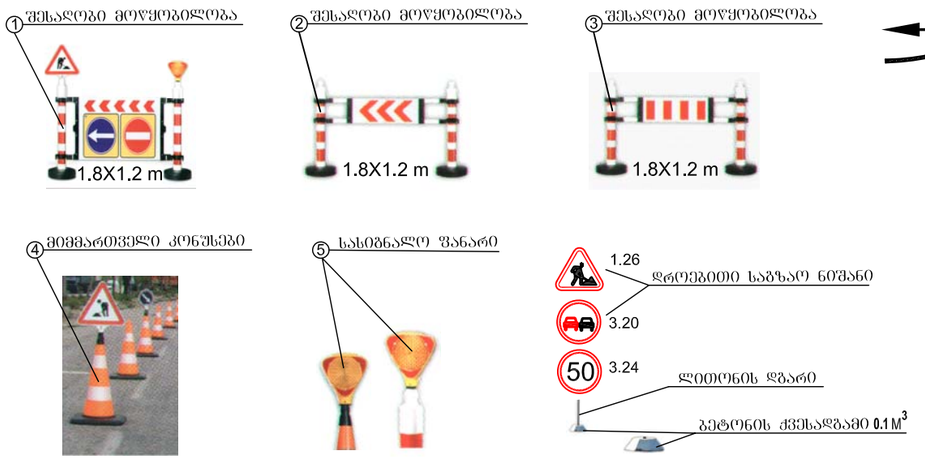


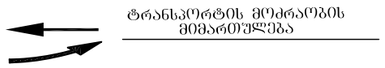


სარემონტო მონაკვეთის მაქსიმალური სიგრძე

| მოძრაობის ინტენსივობა<br>ავტ/სთ. | სარემონტო მონაკვეთის სიგრძე S<br>მ |
|---|---|
| 100 | 350 |
| 200 | 150 |
| 300 | 80 |
| 400 | 50 |
| 500 | 30 |

### შენიშვნა

1. მოძრაობის რეგულირების წინამდებარე გეგმა არის კონტრაქტორისათვის მხოლოდ სარეკომენდაციო, მოძრაობის მართვის დეტალური გეგმა სხვადასხვა შემთხვევებისათვის უნდა შეიმუშაოს კონტრაქტორმა და წარუდგინოს ინჟინერს შესათანხმებლად. სქემა დამუშავებულია ОДМ 218.6.014-2014 -ის მიხედვით.
2. სინქარის შეზღუდვა უნდა მოხდეს შესაბამის გზის მონაკვეთზე დასაშვები მაქსიმალური სიჩქარის მიხედვით (საფეხურებად ბიჯით არა უმეტესი 20 კმ/სთ.)
3. სამუშაო მონაკვეთის სიგრძე უნდა აირჩიოს მშენებელმა და ეს მნიშვნელობა მიაწეროს საგზაო ნიშანზე (8.2.1).
4. ყველა დროებითი საგზაო ნიშანი და სხვა ტექნიკური საშუალებები რომელიც უზრუნველყოფს მოძრაობის ორგანიზაციასრაც დაკავშირებულია სამშენებლო სამუშაოების წარმოებასთან, სამუშაოების დამთავრებისთანავე საჭიროებს დაუყოვნებლივ ალებას.


შ.პ.ს. "პროექტმშენკომპანი"
საპროექტო, საკონსულტაციო და საზედამხედველო კომპანია.
"PROEQTMSHENKOMPANI" L.T.D.
DESIGN, CONSULTING AND SUPERVISING COMPANY.
მისამართი: იყალთოს გორა № 44 ა, თბილისი, საქართველო.0194.
ADDRESS: № 44A IKHALTO GORA, TBILISI, GEORGIA. 0194.
TEL: (+995 590) 33-39-49; (+995 32) 236-53-82. E-mail: Proeqtmshenkompani@gmail.com


შიდასახელმწიფოებრივი მნიშვნელობის ზუგდიდი-ჯვარი-მესტია-ლასდილის საავტომობილო გზის კმ185+000-კმ192+200 მონაკვეთის სარეაბილიტაციო სამუშაოები

| შესრულა : | თარიღი : |
|---|---|
| ალექსი როდნოვი | ოქტომბერი, 2018. |
| შეამოწმა : | ნახაზი : |
| ბეჭა აღნიაშვილი | №26 - 01 |

**საგზაო სამუშაოების ჩასატარებლად მოძრაობის რეგულირების სქემა**
**როდესაც სამუშაოები მიმდინარეობს დასახლებულ პუნქტში**
**სავალი ნაწილის ნახევარზე**