გათუმი 2019 წ.	ფორმატი A-3
დაკვეთა №	

ეზოში საწყობის კონსტრუქციის, გვერდხედი

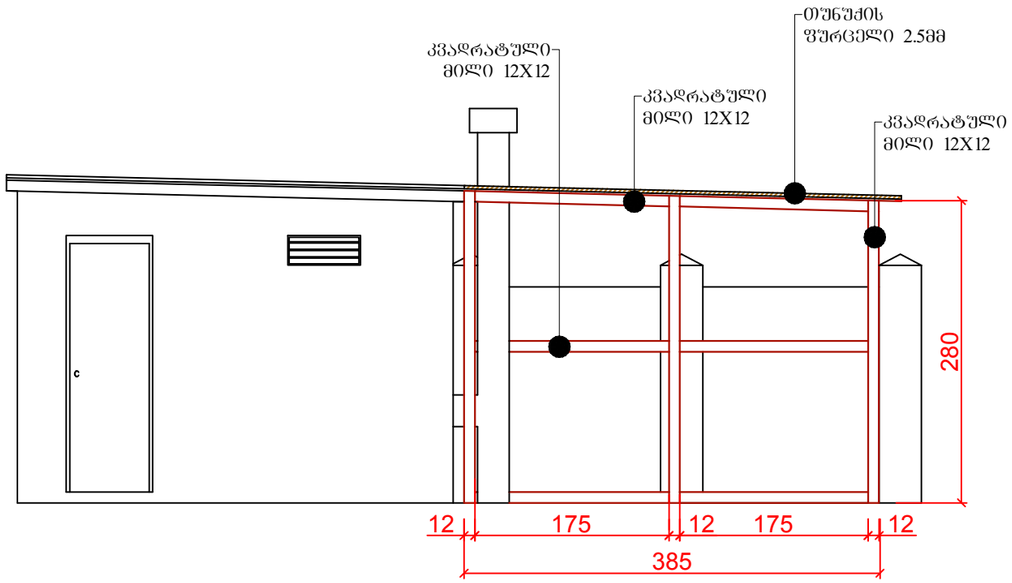

ეზოში საწყობის კონსტრუქციის, გვერდხედი

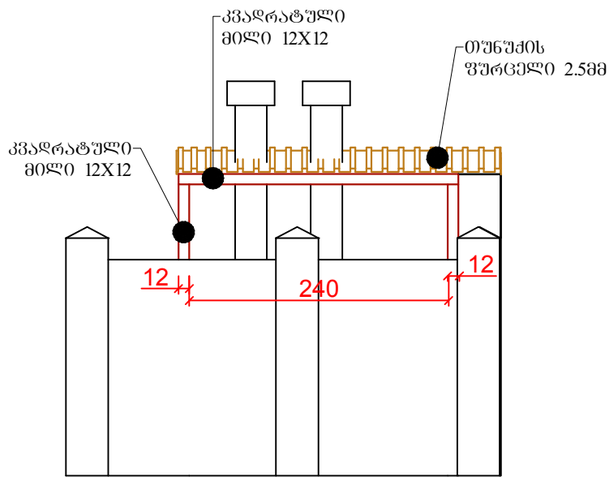

ეზოში საწყობის კონსტრუქციის, ჭრილი 1-1

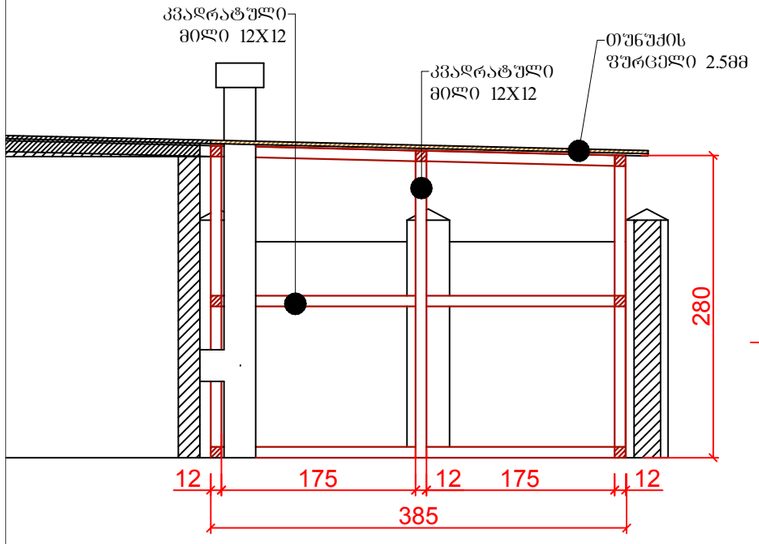

ეზოში საწყობის კონსტრუქციის, გეგმა

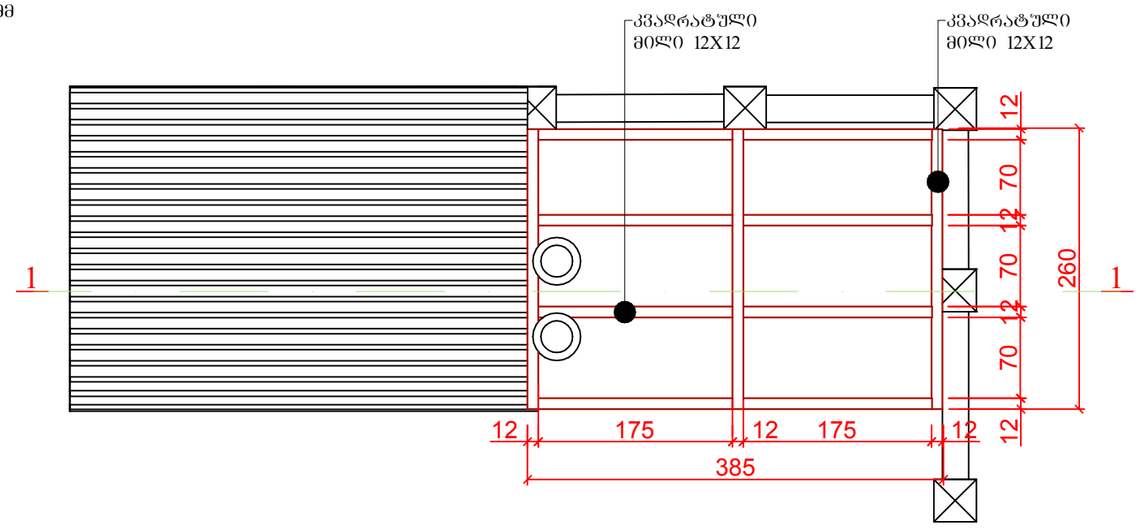

ბანერი		
ტექნიკურ ეკონომიკური მაჩვენებლები		
№	მასალათა ჩამონათვალი	$მ^3/მ^2/მ.$
1	მილკვადრატი 12X12	70 მ
2	ლითონის ფურცელი 2.5 მმ	10 $მ^2$

ექსპლიკაცია

პირობითი ნიშნები

შენიშვნა

პროექტის სახელწოდება

ქალაქ ამბროლაურში საცურაო კომპლექსის სარეაბილიტაციო სამუშაოების საპროექტო სახარჯთაღრიცხო დოკუმენტაცია

მისამართი: ქალაქი ამბროლაური

დამკვეთი: ქალაქი ამბროლაურის მუნიციპალიტეტი

თანამდებობა	გვარი	ხელმოწერა	თარიღი
დირექტორი	ლ. იმედაძე		
არქიტექტორი	ბ. ბიბილეიშვილი		
მასშტაბი	1:150		
თარიღი	09/08/2019		
სტადია		ფურცლები	ფურცელი
			ა-21