№ რიგზე	ნახაზების დასახელება	№ ფურცლის
1	ნახაზების უწყისი, განმარტებითი ბარათი	კ-1
2	საძვაბის აზომვითი გეგმა	კ-2
3	საძვაბის გეგმა	კ-3
4	საძირკველის გეგმა	კ-4
5	მონ. საძირკველი სგ-1; ფრაგმენტი ფრ-1; ჭრილი A-A და B-B	კ-5
6	საძვაბის გადახურვის გეგმა	კ-6
7	საძვაბის გადახურვა; კვეთი 1-1 – 5-5 ლითონის სვეტი ლსვ-1	კ-7
8	შენობის კედელი კედ-1 და კედ-5	კ-8

კონსტრუქციული ნაწილის განმარტებითი ბარათი

კონსტრუქციული ნაწილის მუშა პროექტი დამუშავებულია არქიტექტურული ნახაზების მიხედვით.
- ობიექტის დასახელება: სსიპ ქ. თბილისის №53 საჯარო სკოლის საქვაბის რეკონსტრუქცია.
- ობიექტის მისამართი: ქ. თბილისი, ბარნოვის ქ. №46
- შენობებისა და ნაგებობების პასუხისმგებლობის დონე ГОСТ 27751-88 მიხედვით: --II(ნორმალური);
- სეისმიური დარაიონებიოს მიხედვით სამშენებლო მოედნის სეისმიურობა -- 8 ბალი;
- შენობის სართულიანობა და გეომეტრიული ზომები: შენობა გეგმაში სწორკუთხა მოხაზულობისაა. იგი ერთ სართულიანია.
- მზიდი კონსტრუქციები: შენობის ძირითად მზიდ ელემენტს წარმოადგენს ლითონის კარკასი.
- გადახურვის ფილა მონოლითური რკინაბეტონისაა, ლითონის კოჭებზე.
- შენობის სახურავი ბრტყელია, გიდროიზოლის ბურულით.
- კედლის კონსტრუქციების ამოსაყვანად გამოყენებულია წვრილი სამშენებლო ბლოკის წყობა ქვიშა-ცემენტის ხსნარზე.
- პირობითი საპროექტო ნიშნული 0.00 -- არის პირველი სართულის იატაკის დონე.
- სამშენებლო კლიმატოლოგია (პნ 01.05-08)

ქარის წნევა (ნორმატიული) 85კგ/მ2
თოვლი (ნორმატიული) 50 კგ/მ2

- მშენებლობის დროს ყველა ცვლილება, რომელიც შევა პროექტში, აუცილებლად შეთანხმებული უნდა იქნას საპროექტო ორგანიზაციასთან (პროექტის ავტორთან).
- სამშენებლო მასალებისა და სამუშაოების წარმოების ხარისხის კონტროლი:

სამშენებლო მოედანზე აუცილებელია განხორციელდეს სამშენებლო მასალების სისტემეტური კონტროლი მათი ვარგისიანობის შესახებ. შემოწმდეს შემოზიდული მასალების ხარისხის დამადასტურებელი საბუთები და სერთიფიკატები.

ბეტონის სამუშაოების შესრულებისას მშრალი და ცხელი კლიმატის პირობებში, როდესაც ტემპერატურა აღემატება 25 გრადუსს ცელსიუსით და ფარდობითი ტენიანობა ნაკლებია 50%-ზე, საჭიროა გამოყენებული იქნას ცემენტი, რომლის სამარკო სიმტკიცე არანაკლებ 20%-ით სჭარბობს ბეტონის საპროექტო მარკას.

ახლად ჩაწყობილი ბეტონი დაცული უნდა იქნას მექანიკური დაზიანებებისაგან, მზის სხივების პირდაპირი მოხვედრისაგან, ყინვისაგან, ქარისგან. პროექტში მითითებული სიმტკიცის 75%-ის მიღწევამდე ბეტონის სტრუქტურა ადვილად იმსხვრევა. აქედან გამომდინარე აღნიშნული სიმტკიცის აკრეფამდე აუცილებელია მკაცრად დაცული იქნას ტემპერატურისა და ტენიანობის რეჟიმი.
- ანტიკოროზიული და ხანძარსაწინააღმდეგო დაცვა განხორციელდეს მოქმედი სამშენებლო ნორმებისა და წესების შესაბამისად.
- უსაფრთხოება: მშენებლობის პროცესი წარიმართოს სამშენებლო ნორმებისა და წესების მოთხოვნების შესაბამისად და მკაცრად იქნას დაცული უსაფრთხოების წესები.

პროქტის კონსტრუქტორი: თ. ქვრივიშვილი

დასახელება სსიპ ქ. თბილისის №53 საჯარო სკოლის საქვაბის რეკონსტრუქცია. ქ. თბილისი, ბარნოვის ქ. №46	სსიპ საბანმანათლებლო და საგმეცნიერო ინფრასტრუქტურის განვითარების სააგენტო მ. ალექსიძის 1. შენობა-ნაგებობა №1. II საართველო თბილისი საქართველო 2600 ტ.: (+995 32) 2 200 220; 2 200 233; www.esida.ge	შენიშვნა	ნახაზის დასახელება ნახაზების უწყისი; განმარტებითი ბარათი	სამშენებლო-საპროექტო სამსახურის უფროსი: მერაბ ჯონიაშვილი კონსტრუქტორი: თამაზ ქვრივიშვილი შეამოწმა: დავით ჯაჯანია მასშტაბი / ფორმატი A3
			ნახაზის სტატუსი: მუშა დოკუმენტაცია	ფურც. № კ-1

საქვაბის აზომვითი გეგმა

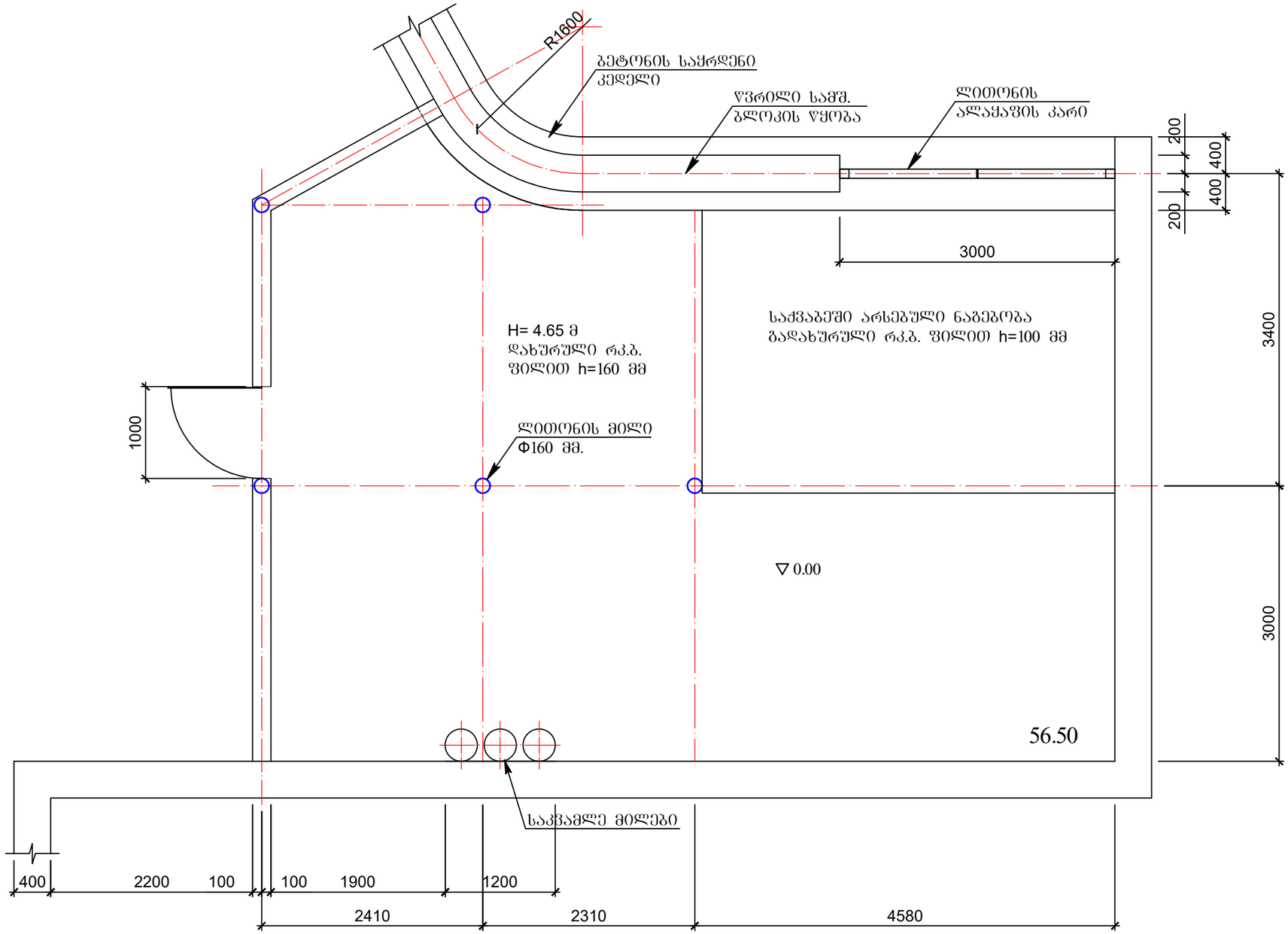

დასახელება სსიპ ქ. თბილისის №53 საჯარო სკოლის საქვაბის რეკონსტრუქცია. ქ. თბილისი, გარნოვის ქ. №46	სსიპ საგანმანათლებლო და სამეცნიერო ინფრასტრუქტურის განვითარების სააგენტო მ. ალექსიძის 1. შენობა-ნაგებობა №1. II საართველი თბილისი საქართველო 2600 ტ.: (+995 32) 2 200 220; 2 200 233; www.esida.ge	შენიშვნა	ნახაზის დასახელება საქვაბის აზომვითი გეგმა	სამშენებლო-საპროექტო სამსახურის უფროსი: მერაბ ჭონიაშვილი კონსტრუქტორი: თამაზ ქვრივიშვილი შემამოწმა: დავით ჯაჯახია მასშტაბი 1:50 ფორმატი A3 ნახაზის სტატუსი: მუშა დოკუმენტაცია წერტ. № 3-2

საძვაბის გეგმა

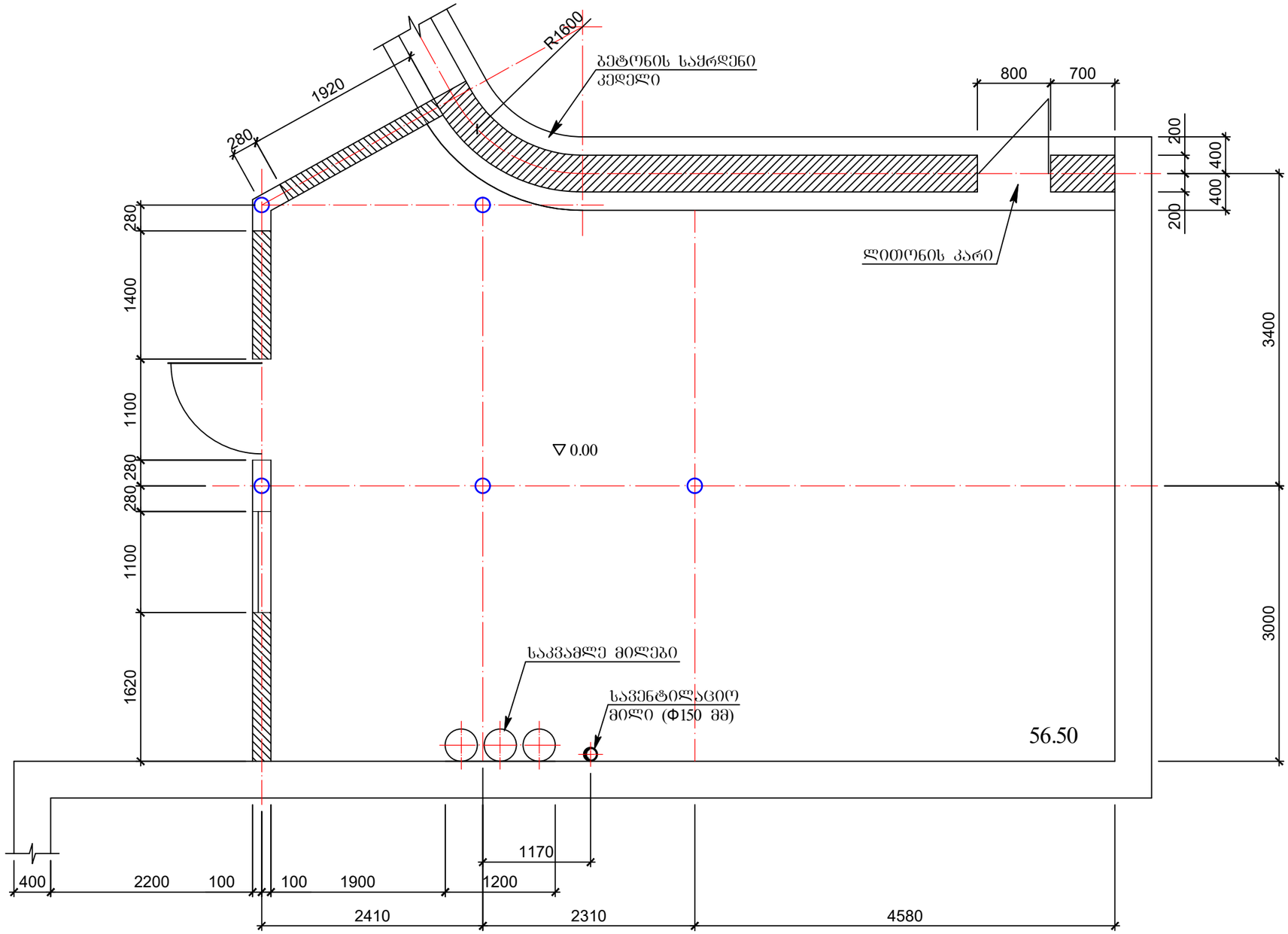

დასახელება სსიპ ქ. თბილისის №53 საჯარო სკოლის საძვაბის რეკონსტრუქცია. ქ. თბილისი, ბარნოვის ქ. №46	სსიპ საბანმანათლებლო და სამეცნიერო ინფრასტრუქტურის განვითარების სააგენტო მ. ალექსიძის 1. შენობა-ნაგებობა №1. II საართველო თბილისი საქართველო 2600 ტ.: (+995 32) 2 200 220; 2 200 233; www.esida.ge	შენიშვნა	ნახაზის დასახელება საძვაბის გეგმა	სამშენებლო-საარქიტექტო სამსახურის უფროსი: მერაბ ჯონიაშვილი კონსტრუქტორი: თამაზ ქვრივიშვილი შეამოწმა: დავით ჯავახია მასშტაბი 1:50 ფორმატი A3 ნახაზის სტატუსი: მუშა დოკუმენტაცია ფურც. № კ-3

საძირკვლის გეგმა

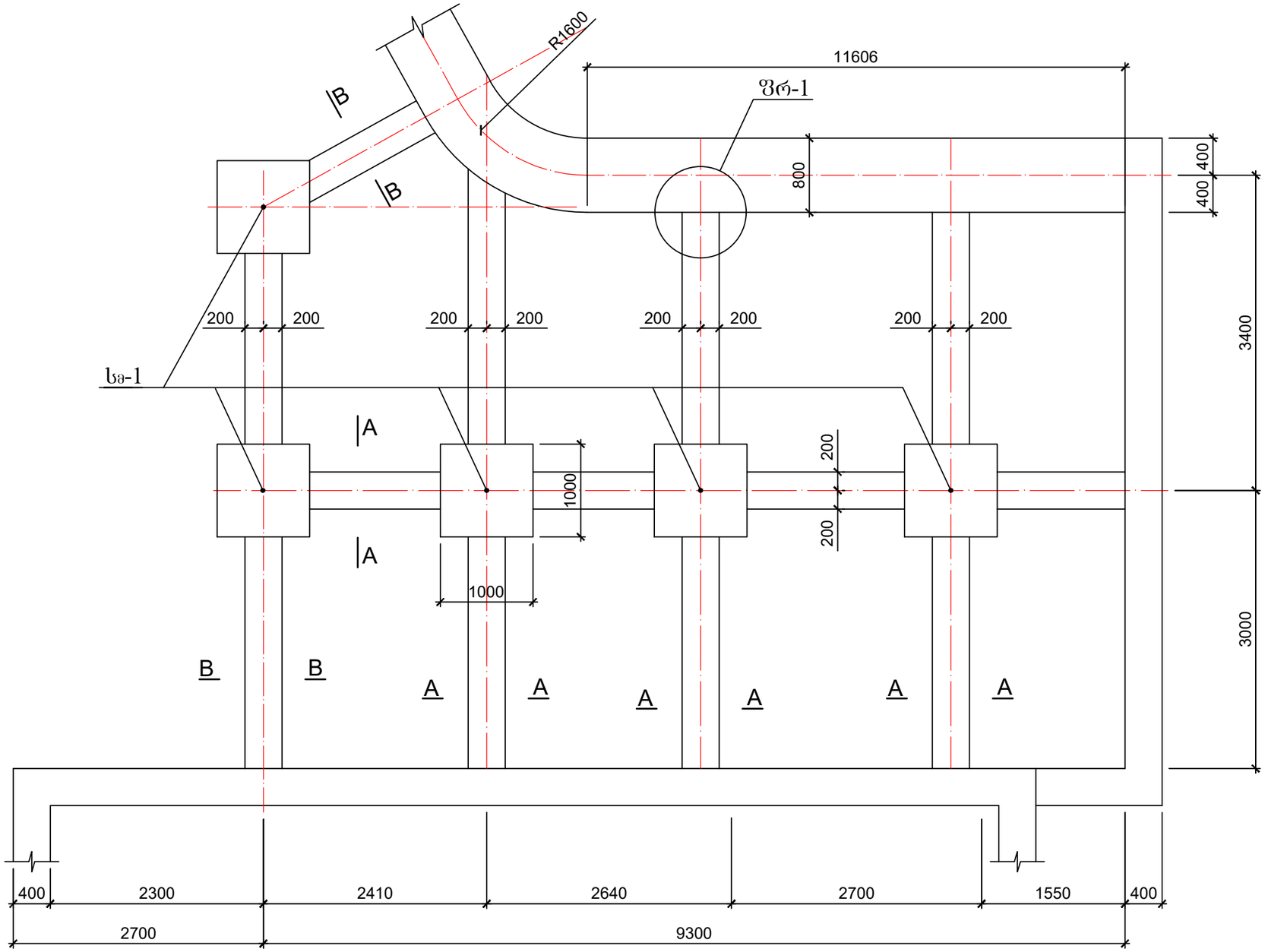

დასახელება სსიპ ქ. თბილისის №53 საჯარო სკოლის საძვრების რეკონსტრუქცია. ქ. თბილისი, ბარნოვის ქ. №46	სსიპ საბანმანათლებლო და სამეცნიერო ინფრასტრუქტურის განვითარების სააგენტო მ. ალექსიძის I. შენობა-ნაგებობა №I. II საართველო თბილისი საქართველო 2600 ტ.: (+995 32) 2 200 220; 2 200 233; www.esida.ge	შენიშვნა შესასრულებელი სამუშაოების ჩამონათვალი: - მიწის სამუშაოები ..... 21.82 მ3 - ღორღის ფენა ..... 2.20 მ3 - ბრუნტის უკუჩაქრა ..... 10.00 მ3.	ნახაზის დასახელება საძირკვლის გეგმა ნახაზის სტატუსი: მუშა დოკუმენტაცია	სამშენებლო-საპროექტო სამსახურის უფროსი: მერაბ ჭონიაშვილი არქიტექტორი: ლევან თათიკაშვილი კონსტრუქტორი: თამაზ ქვრივიშვილი შეამოწმა: დავით ჯაჯახია მასშტაბი 1:50 ფორმატი A3 ფურც. № კ-4

სმ-1

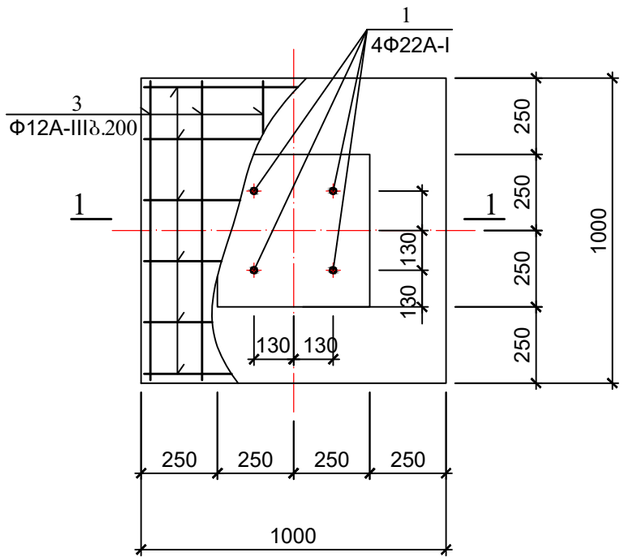

A - A

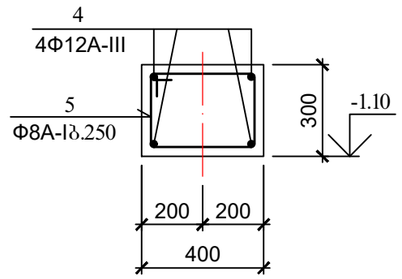

არმატურის სპეციფიკაცია ერთ კონსტრუქციაზე								არმატურის ამოკრეფა				
კონსტრ. დასახ.	№ პოზ.	ესკიზი	Φ მმ	სიბრძე მმ	რაოდ. ცალი	საერთო სიბრძე მ		Φ მმ	საერთო სიბრძე მ	მასა კგ A-III	A-I	ჯამ
მონ.საძირკველი სმ-1 (5 ცალი)	1	600 / 100	22A-I	700	4	2.80		22A-I	2.80	8.36	—	—
	2	980	12A-III	980	12	11.76		12A-III	11.76	10.44	—	—
	3	290 290 80	8A-I	1320	6	7.92		8A-I	7.92	—	3.13	—
								ჯამში		18.80	3.13	21.93
								ბეტონი	B 25	V_b=0.38 მ3		
ბრტყელი A-A (L=31.68 მ)	1	1000	12A-III	1000	4	4.00		12A-III	4.00	3.55	—	—
	2	260 360 80	8A-I	1400	4	5.60		8A-I	5.60	—	2.21	—
								ჯამში		3.55	2.21	5.76
								ბეტონი	B 25	V_b=0.12 მ3		
ბრტყელი B-B (L=8.32 მ)	1	1000	12A-III	1000	4	4.00		12A-III	4.00	3.55	—	—
	2	260 360 80	8A-I	1400	4	5.60		8A-I	5.60	—	2.21	—
								ჯამში		3.55	2.21	5.76
								ბეტონი	B 30; W8	V_b=0.42 მ3		

1 - 1

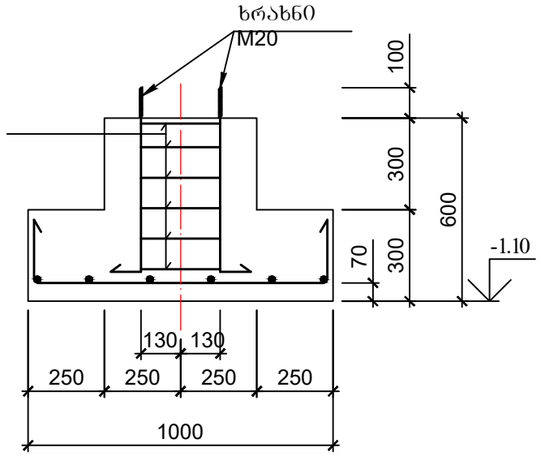

ფრ-1

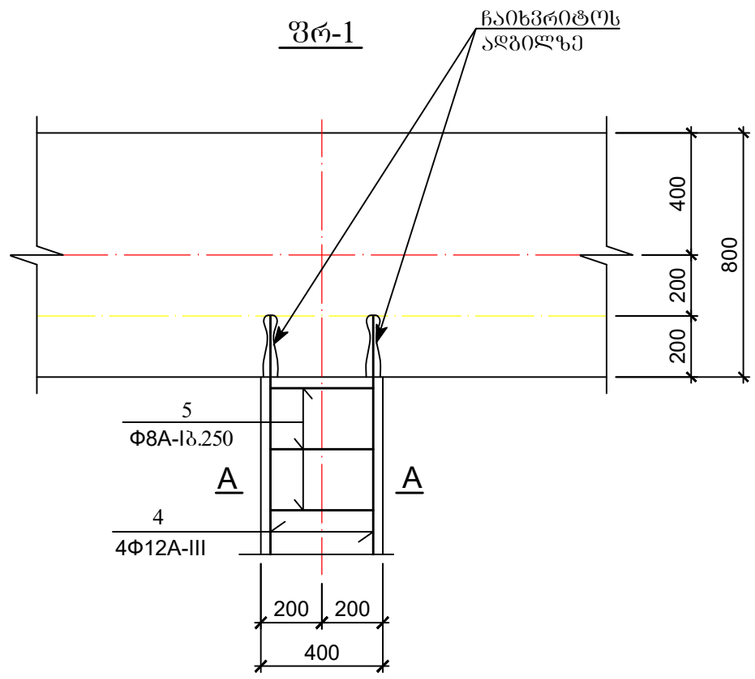

B - B

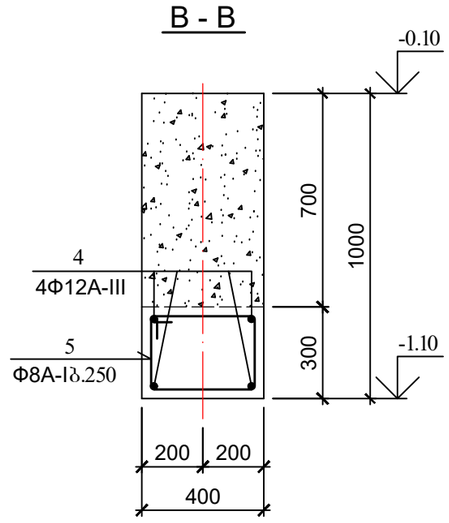

დასახელება სსიპ ქ. თბილისის №53 საჯარო სკოლის საძვაბის რეკონსტრუქცია. ქ. თბილისი, ბარნოვის ქ. №46	სსიპ საბანმანათლებლო და სამეცნიერო ინფრასტრუქტურის განვითარების სააგენტო მ. ალექსიძის 1. შენობა-ნაგებობა №1. II საქართველო თბილისი საქართველო 2600 ტ.: (+995 32) 2 200 220; 2 200 233; www.esida.ge	შენიშვნა მოცემული ნახაზი განხილულ იქნას წურცელ კ-4 ერთად.	ნახაზის დასახელება მონ. საძირკველი სმ-1; ფრაბმენტი ფრ-1; ჭრილი A-A და B-B
			ნახაზის სტატუსი: მუშა დოკუმენტაცია

სამშენებლო-საპროექტო სამსახურის უფროსი:	მერაბ ჭონიაშვილი	
არქიტექტორი:	ლევან თათიკაშვილი	
კონსტრუქტორი:	თამაზ ქვრივიშვილი	
შეამოწმა:	დავით ჯაფახია	
მასშტაბი 1:20	ფორმატი A3	
ნახაზის სტატუსი: მუშა დოკუმენტაცია	ფურც. № კ-5	

საქვაბის გადახურვის გეგმა

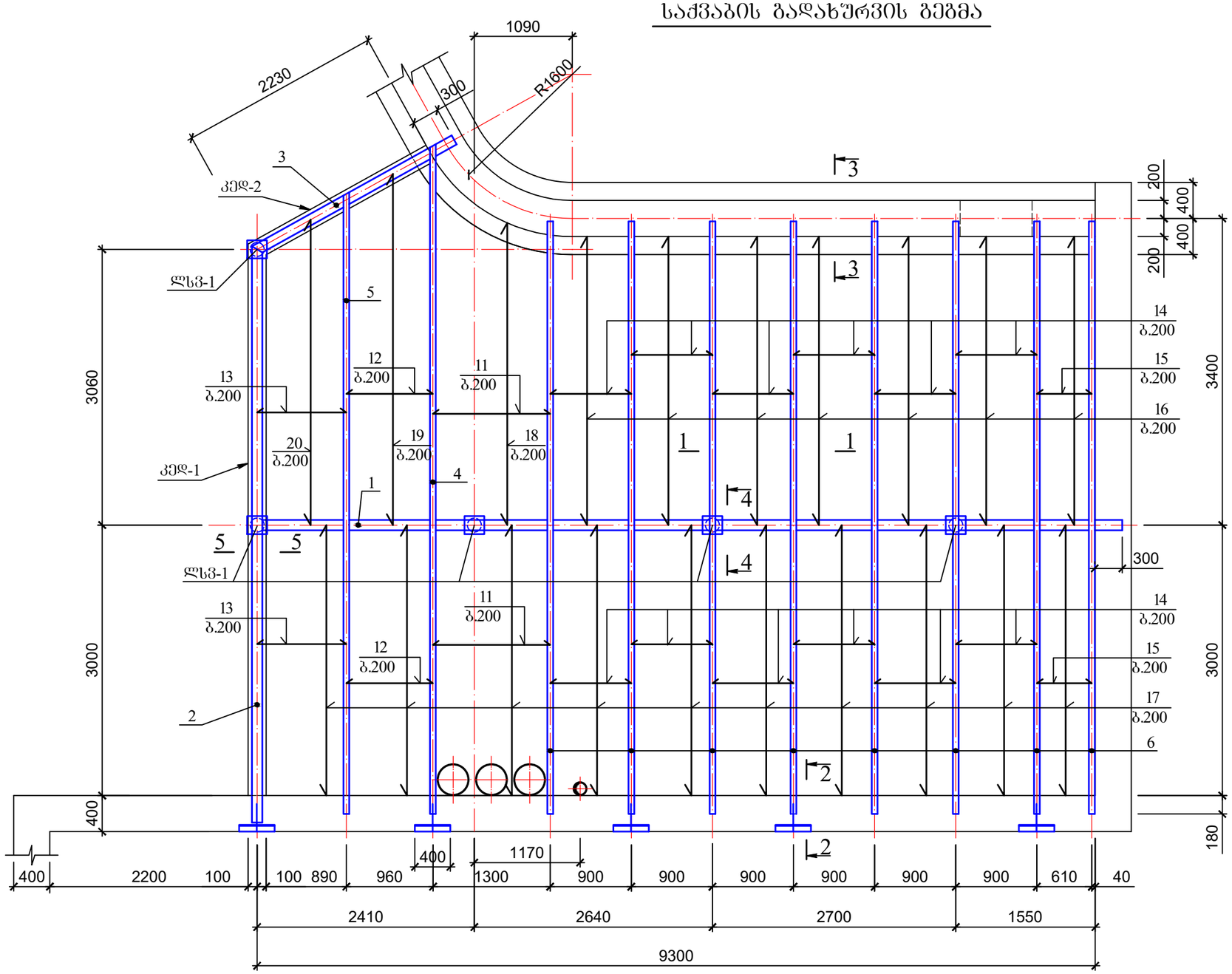

დასახელება სსიპ ქ. თბილისის №53 საჯარო სკოლის საქვაბის რეკონსტრუქცია. ქ. თბილისი, ბარნოვის ქ. №46	სსიპ საბანმანათლებლო და სამეცნიერო ინფრასტრუქტურის განვითარების სააგენტო მ. ალექსიძის I. შენობა-ნაგებობა №1. II საართველი თბილისი საქართველო 2600 ტ.: (+995 32) 2 200 220; 2 200 233; www.esida.ge	შენიშვნა მოცემული ნახაზი განხილულ იქნას შურცელ კ-7 ერთად.	ნახაზის დასახელება საქვაბის გადახურვის გეგმა	სამშენებლო-საარქიტექტო სამსახურის უფროსი: მერაბ ჯონიაშვილი არქიტექტორი: ლევან თათიკაშვილი კონსტრუქტორი: თამაზ ქვრივიშვილი შეამოწმა: დავით ჯავახია მასშტაბი 1:50 ფორმატი A3
			ნახაზის სტატუსი: მუშა დოკუმენტაცია	შურც. № კ-6

1 - 1

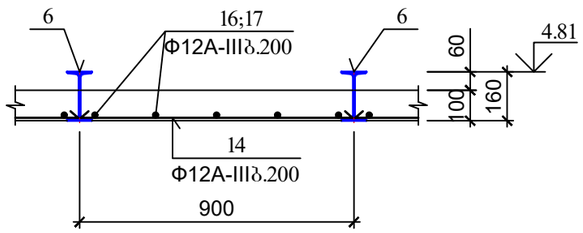

2 - 2

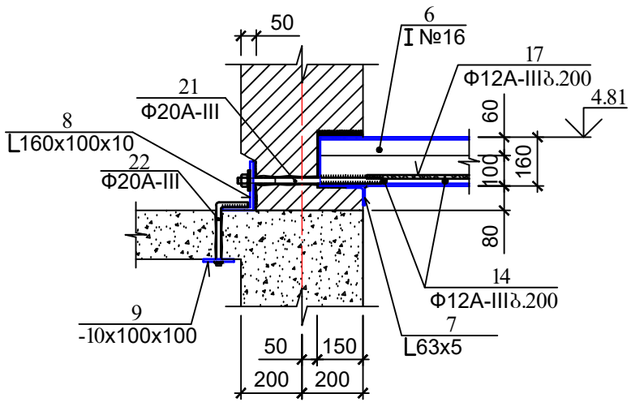

3 - 3

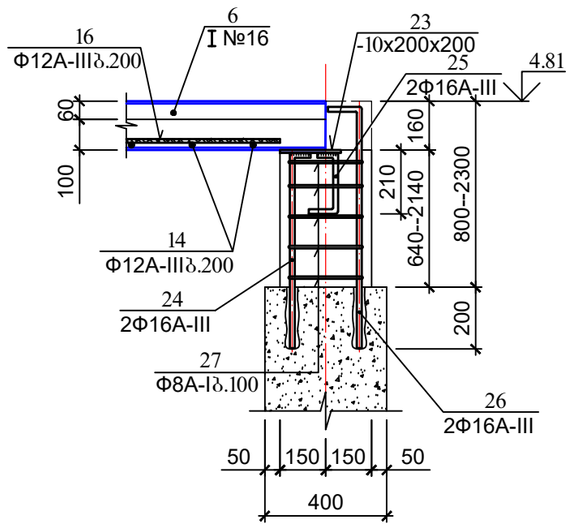

4 - 4

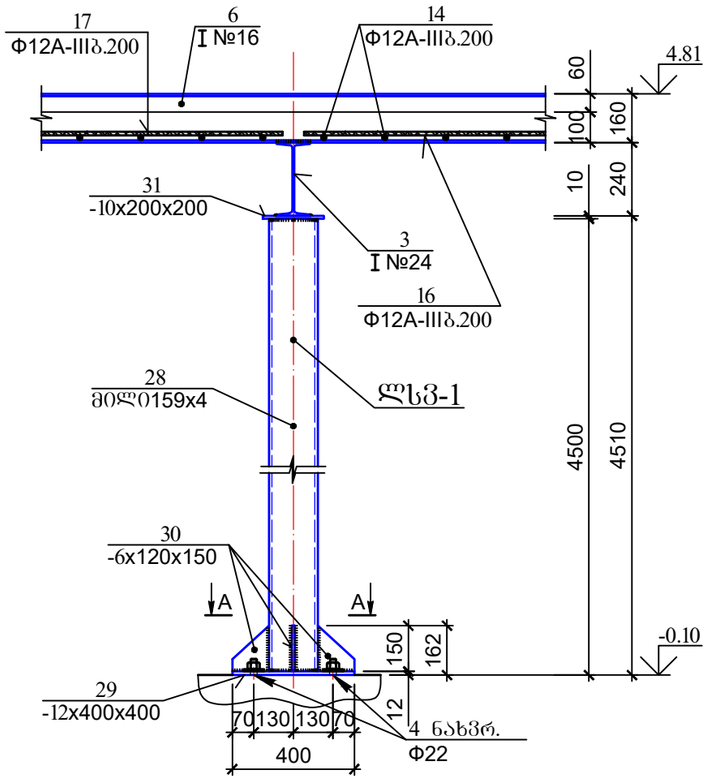

A - A

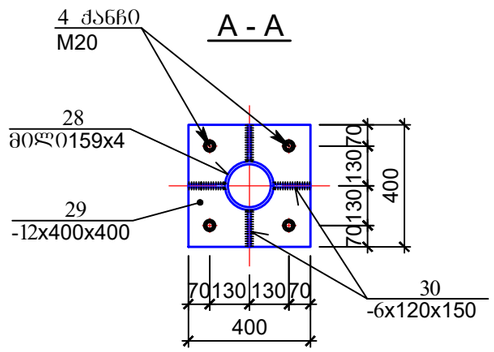

5 - 5

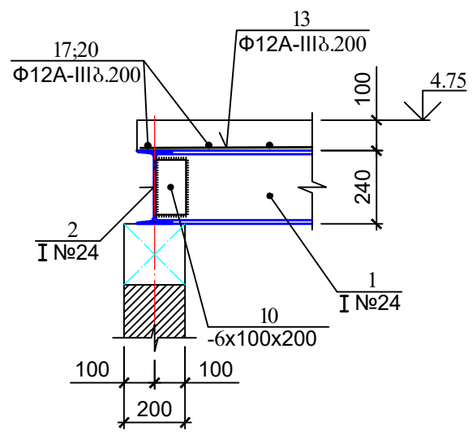

არმატურის სპეციფიკაცია ერთ კონსტრუქციაზე													
კონსტრ. დასახ.	№ კოზ.	ესკიზი	Φ მმ	სიბრტე მმ	რაოდ. ცალი	საერთო სიგრძე მ	Φ მმ	საერთო სიგრძე მ	მასა კგ A-III	მასა კგ A-I	სულ		
ბეტ. ბალიანების ფილა ნიშ. 4.81	1		I №24	9600	1	9.60	I №24	18.52	—	505.60	—		
	2		I №24	6390	1	6.39	I №16	66.87	—	1063.23	—		
	3		I №24	2530	1	2.53	L63x5	2.20	—	10.58	—		
	4		I №16	7420	1	7.42	L160x100x10	2.00	—	39.60	—		
	5		I №16	6890	1	6.89	-10x100	0.50	—	1.96	—		
	6		I №16	6570	8	52.56	-6x100	1.20	—	5.66	—		
	7		L63x5	200	11	2.20	20A-I	2.00	—	8.36	—		
	8		L160x100x10	400	5	2.00	16A-III	64.62	101.97	—	—		
	9		-10x100	100	5	0.50	12A-III	643.89	571.77	—	—		
	10		-6x100	200	6	1.2	8A-I	76.80	—	21.33	—		
	11	1290	12A-III	1290	34	43.86	-10x200	1.80	—	30.34	—		
	12	950	12A-III	950	36	34.20	ჯამში		673.74	1686.66	2360.40		
	13	1000	12A-III	1000	34	34.00	ბეტონი B 25			V=7.19 მ3			
	14	890	12A-III	890	186	165.54							
	15	600	12A-III	600	31	18.60							
	16	3200	12A-III	3200	34	108.80							
	17	3000	12A-III	3000	54	162.00							
	18	3690	12A-III	3690	7	25.83							
	19	4000	12A-III	4000	6	24.00							
	20	3580	12A-III	3580	7	25.06							
	21	210 500	20A-III	500	5	2.50							
	22	100 300	12A-III	400	5	2.00							
	23		-10x200	200	9	1.80							
	24	70 640--2300	16A-III	1540	18	27.18							
	25	70 200 100	16A-III	370	18	6.66							
	26	70 800--2470	16A-III	1710	18	30.78							
	27	260 260 80	8A-I	1200	64	76.80							

ლითონის სპეციფიკაცია ერთ კონსტრუქციაზე							
კონსტრ. დასახ.	№ კოზ.	კვეთი მმ	სიგრძე მმ	რაოდ. ცალი	საერთო სიგრძე მ	მასა კგ კოზ.	სულ
ლით. სვეტი ლსგ-1(5 ცალი)	28	მილ0 159x4	4490	1	4.49	68.65	90.25
	29	-12x400	400	1	0.40	15.07	
	30	-6x120	150	4	0.60	3.39	
	31	-10x200	200	1	0.20	3.14	

დასახელება

სსიპ ქ. თბილისის №53 საჯარო სკოლის საძვაბის რეკონსტრუქცია.

ქ. თბილისი, ბარნოვის ქ. №46

სსიპ
საბანმანათლებლო და სამეცნიერო ინფრასტრუქტურის განვითარების სააგენტო

მ. ალექსიძის 1. შენობა-ნაგებობა №1. II
საფოსტო
თბილისი
საქართველო
2600
ტ.: (+995 32) 2 200 220: 2 200 233: www.esida.ge

შენიშვნები

1. ლითონის ელემენტების შეერთება განხორციელდეს ელექტრო-რკალური შედუღებით, ელექტროდით Φ4 მმ, ნაკერის სიმაღლით 4 მმ.
2. შედუღების ნაკერები გაიწმინდოს წარმოქმნილი წიდისაგან და შეიღებოს ანტიკოროზიული საღებავით, ორ ფენად.
3. მოცემული ნახაზი განხილულ იქნას ფურცელ კ-6 ერთად.

ნახაზის დასახელება

საძვაბის გადახურვა;
კვეთი 1-1 – 5-5
ლითონის სვეტი ლსგ-1

ნახაზის სტატუსი: მუშა დოკუმენტაცია

საამშენებლო-საარქიტექტო
სამსახურის უფროსი: მერაბ ჯონიაშვილი
არქიტექტორი: ლევან თათიკაშვილი
კონსტრუქტორი: თამაზ ქვრივიშვილი
შეამოწმა: დავით ზაპახია

მასშტაბი 1:20 ფორმატი A3

ფურც. № 3-7

კედლების კედ-1 და კედ-2 განშლა

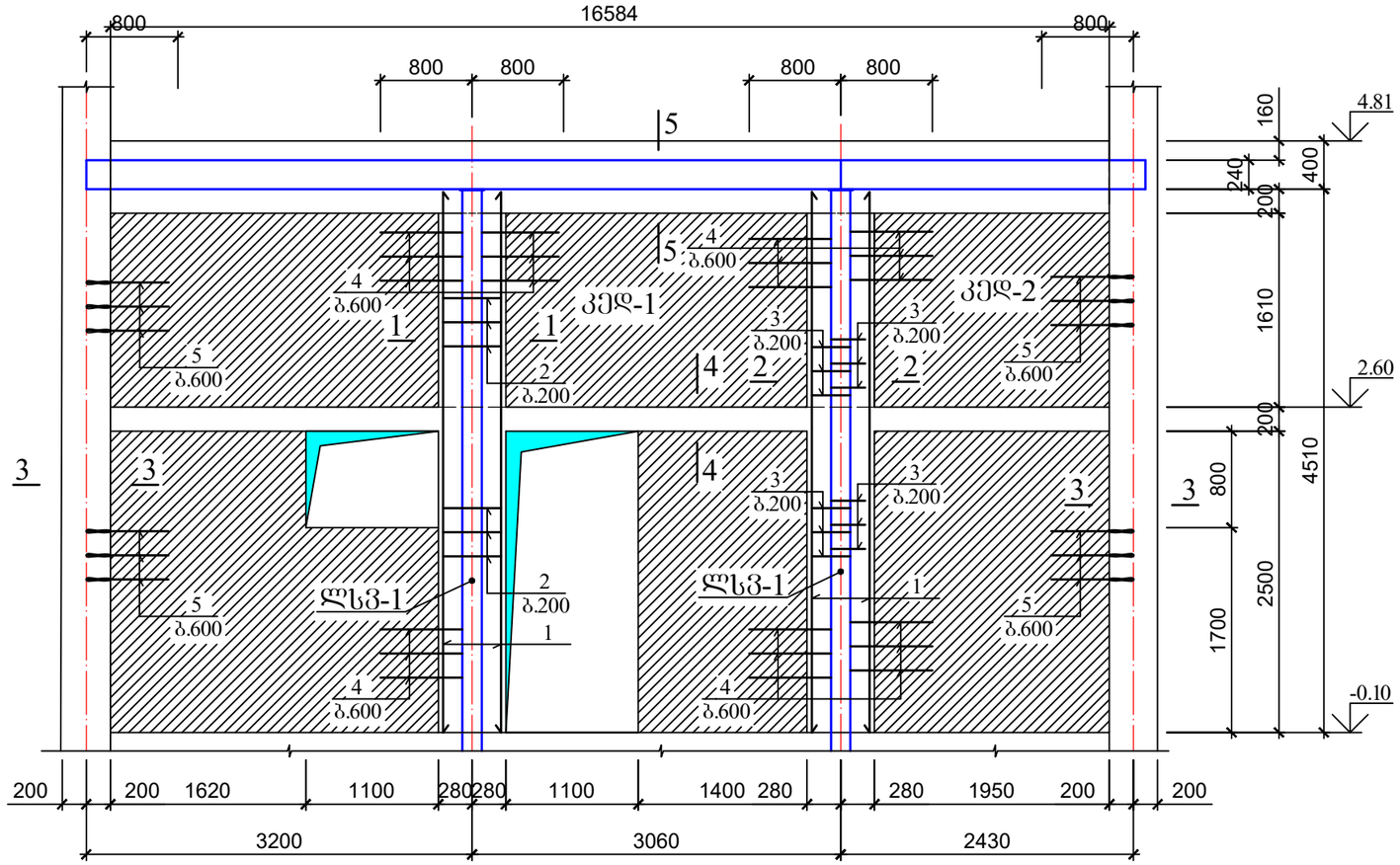

არმატურის სპეციფიკაცია ერთ კონსტრუქციაზე																		
კონსტრ. დასახ.	№ პოზ.	ესკიზი	Φ	სიბრძე	რაოდ.	საერთო სიბრძე	Φ	საერთო სიბრძე	მასა კგ		სულ
			მმ	მმ	ცალი	მ	მმ	მ	A-III	A-I	
კედლები კედ-1 და კედ-2	1	4500	16A-III	4500	4	18.00	16A-III	18.00	28.40	—	—
	2	160 520 80	8A-I	1520	23	34.96	12A-III	70.00	62.16	—	—
	3	160 290 80	8A-I	1250	46	57.50	8A-I	262.30	—	103.61	—
	4	100 720	8A-I	1540	42	64.68	ჯამში		90.56	103.61	164.17
	5	800	8A-I	800	36	28.80	ბეტონი B 25		$V_{ბ}$=1.60 მ3		
	6	დაპრესა აღებულზე	12A-III	–	–	70.00					
	7	160 160 80	8A-I	800	68	54.40					
	8	80 780	8A-I	860	26	22.36					

5 - 5

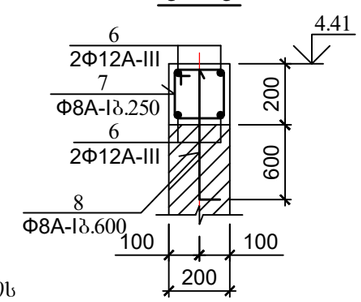

1 - 1

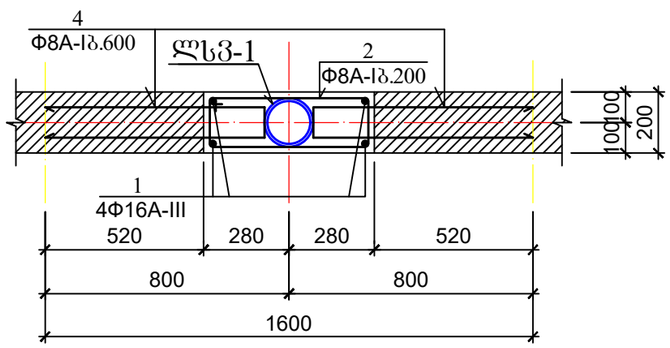

2 - 2

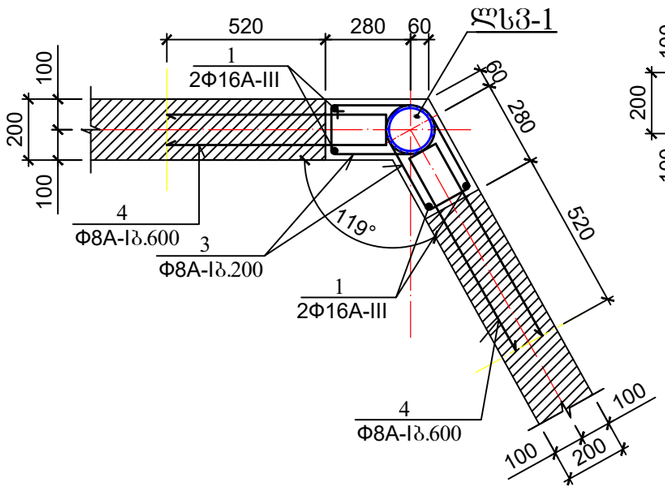

3 - 3

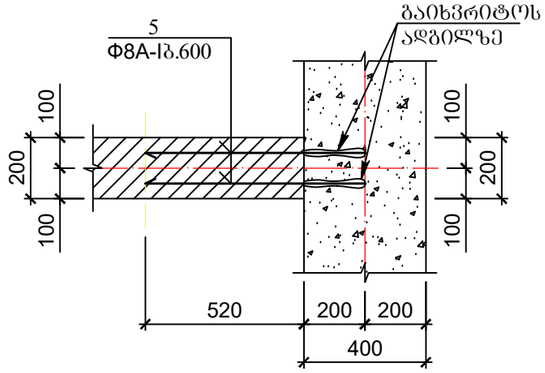

4 - 4

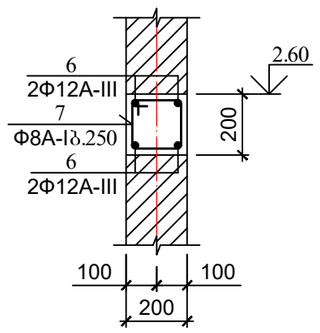

დასახელება სსიპ ქ. თბილისის №53 საჯარო სკოლის საძვაბის რეკონსტრუქცია. ქ. თბილისი, ბარნოვის ქ. №46	სსიპ საბანმანათლებლო და სამეცნიერო ინფრასტრუქტურის განვითარების სააგენტო მ. ალექსიძის 1. შენობა-ნაგებობა №1. II საქართველო თბილისი საქართველო 2600 ტ.: (+995 32) 2 200 220; 2 200 233; www.esida.ge	შენიშვნა მოცემული ნახაზი განხილულ იქნას წურცელ კ-4 ერთად.	ნახაზის დასახელება შენობის კედელი კედ-1 და კედ-5	სამშენებლო-საპროექტო სამსახურის უფროსი: მერაბ ჭონიაშვილი არქიტექტორი: ლევან თათიკაშვილი კონსტრუქტორი: თამაზ ქჩრიკოშვილი შეამოწმა: დავით ჯავახია მასშტაბი 1:50; 1:20 ფორმატი A3 ნახაზის სტატუსი: მუშა დოკუმენტაცია ფურც. № კ-8