დმანისის მუნიციპალიტეტის სოფელი ჯავახი
სპორტული მოედნის, საზოგადოებრივი რეტერატისა
და სკვერის მოწყობა

პ რ ო ე ქ ტ ი

2019 წელი

ს ა რ ჩ ე ვ ი

1	თავფურცელი	Column1
2	.განმარტებითი ბარათი	
3	ვიზუალიზაცია რენდერი	
4	არსებული სიტუაცია	
5	ორთოფოტო	
6	არსებული ტოპო	
7	საპროექტო ტოპო	
8	ტერიტორიის მოწყობის გეგმა	
9	ბორდიურისა და მოაჯირის მოწყობის გეგმა	
10	დეტალიზაცია(ატრაქციონები,სკამი, ურნა, წყლის დასალევი სოკო, მოაჯირი, დეკორატიული ლამპიონი)	
11	ლითონის ღობის მოწყობის სქემა	
12	ჭრილი 1-1	
13	კლუმბას მოწყობა	
14	კლუმბას რკ.ბეტონის ცოკოლის მოწყობა	
15	პერგოლა	
16	პერგოლის კონსტრუქცია	
17	ლამპიონის ნიმუში	
18	განათების ბოძის ჩაანკერება	
19	საბავშვო ატრაქციონების ქვეშ კაუჩუკის საფარიანი არმირებული ფილის მოწყობა	
20	სკამი(ნიმუში)	
21	სანაგვე ურნა	
22	ხის ფანჩატური(ფასადები, ჭრილები)	
23	ტუალეტი და დამხმარე სათავსო(გეგმები)	
24	ტუალეტი და დამხმარე სათავსო(კონსტრუქციული ნაწილი)	
25	სეპტიკი	
26	ტრენაჟორები	
27	ტრენაჟორების ტერიტორიის გადახურვა(კონსტრუქციული ნაწილი)	
28	სტადიონის მოწყობა(თავფურცელი)	
29	რენდერები	
30	სპორტული მოედნის გეგმა	
31	სპორტული მოედნის ლითონის შემოღობვის მოწყობის ესკიზები(ფასადები,ჭრილები)	
32	ლითონის ბადის ჩამაგრების სქემა	
33	ლითონის მოაჯირის მოწყობის ესკიზი	
34	სკამი(რენდერი)	
35	ტრიბუნის მოწყობის ესკიზი	
36	გარე განათების პროჟექტორის მოწყობის სქემა	
37	ჯავახის სკვერის და სტადიონის განათების პროექტი(ელექტროობა)	
38	წყალსადენ - კანალიზაციის და სარწყავი სისტემის მოწყობის სქემა	
39	სან-კვანძის კანალიზაციის და წყალგაყვანილობის გეგმა	

განმარტებითი ბარათი

დმანისის მუნიციპალიტეტის სოფელი ჯავახი

სკვერის, სპორტული მოედნისა და საზოგადოებრივი დანიშნულების რეტერატის მოწყობის სამუშაოები

ს/კ 82.13.45.242

არქიტექტურულ ტექნიკური დავალების საფუძველზე დაპროექტებულია დმანისის მუნიციპალიტეტის სოფელ ჯავახში სკვერის, სპორტული მოედნისა და საზოგადოებრივი დანიშნულების რეტერატის მოწყობის პროექტი

საპროექტო ტერიტორიაზე პროექტით გათვალისწინებულია მოეწყოს სკვერი ბორდიურებითა და დეკორატიული ფილით მოკირწყლური, საბაღე სკამებით, ურნებითა და დეკორატიული განათების ლამპიონებით კეთილმოწყობილი ბილიკები, კლუმბები და გაზონი

სკვერის ტერიტორიაზე გათვალისწინებულია მოეწყოს საბავშვო გასართობი სივცე - კაუჩუკის საფარიან მოედანზე დამონტაჟებული ატრაქციონებით და ტრენაჟორებით, ასევე გათვალისწინებულია ხელოვნურ საფარიანი მინი სპ მოედნის და საზოგადოებრივი რეტერატის მოწყობა. ასევე გათვალისწინებულია მოეწყოს ხის დეკორატიული ფანჩატური და ხის პერგოლა

ტრენაჟორების სივრცე გათვალისწინებულია მოეწყოს კითონის კონსტრუქციითა და კარბოლუქსით გახახურული ხოლო ატრაქციონების სივრცე გადახურურვის გარეშე

პროექტით გათვალისწინებულია სკვერის ტერიტორიის შემოღობვა -- ბეტონის ცოკოლზე დამონტაჟებული ლითონის ჭედური ღობით, ლითონის ჭიშკარით და კუტიკარით

სპორტული მოედანი გათვალისწინებულია შემოიღობოს კვადრატული მილებით მოწყობილ ლითონის დგარებზე შეკიდული ფოლადის კუთხოვანებისა და ლითონის ბადის ჩარჩოებით, ასევე მინი სპორტული მოედნის ტერიტორიაზე გათვალისწინებულია მოეწყოს ლითონის კვადრატული მილებით მოწყობილი ორიარუსიანი მაყურებელთა ტრიბუნა

სპორტული მოედნის რკ.ბეტონის ფენილს მიეცეს 2% ქანობი კ — ა ღერძების მიმართულებით

საზოგადოებრივი რეტერატის შენობა (3.4X4.00 X H=3.0მ) შედგება ორგანყოფილებიანი ტუალეტითა და საბაღე და სპორული ინვენტარის შესანახი დამხმარე სათავსოთი

სკვერის ტერიტორიაზე გათვალისწინებულია მოეწყოს ვიდეომონიტორინგი (4ც კამერა)

საპროექტო ობიექტი მიეკუთვნება შენობა ნაგებობათა პირველ კლასს

სკვერის საერთო ფართი	6400კვმ
ხელოვნურსაფარიანი მინი სპ მოედნის ფართი	909კვმ
საბავშვო ატრაქციონების მოწყობის ფართი	7.0*8.0=56.00კვმ
სპორტული ტრენაჟორების, გადახურული სივრცე	6.0*7.0=42კვმ
საზოგადოებრივი რეტერატი	3.4*4.0=13.6კვმ
დეკორატიული ფილით მოპირკეტებული ბილიკები	322კვმ
გამწვანება –გაზონი	1505კვმ
ბეტონის ბორდიური	356გ/მ
ლითონის დეკორატიული შემოღობვა	161.3გ/მ
დეკორატიული ლამპიონი	13ც
საბაღე სკამი (ზურგიანი)	13ც
სანაგვე ურნა	13ც
წყლის დასალევი ბიუვეტი (“სოკო”)	1ც

შეადგინა: **დ.რიბაკოვა**

D.R

არსებული სიტუაციის ამსახველი ფოტო მასალა

თბილისი 2018 წ.		ფორმატი A-3
დაკვეთა NN		

ექსპლიკაცია

პირობითი ნიშნები

შენიშვნა

პროექტის სახელწოდება

სოფ.ჯავახი
არსებული სიტუაციის
ამსახველი ფოტომასალა

ინდ. მეწარმე" ნანა ახვლედიანი "

თანამდებობა	გვარი	ხელმოწერა	თარიღი
დირექტორი	ნ.ახვლედიანი		
არქიტექტორი	გ.კამკამიძე		
დაამუშავა	გ.კამკამიძე		
მაშტაბი			
თარიღი			
სტადია		ფურცელი	ფურცლები
მუშა ნახაზი			

თბილისი 2019 წ.		ფორმატი A-3
დაკვეთა NN		

ექსპლიკაცია

სიტუაციური გეგმა

პირობითი ნიშნები

შენიშვნა

პროექტის სახელწოდება

სკვერი

ინდ.მეწარმე " ნანა ახვლედიანი "

თანამდებობა	გვარი	ხელმოწერა	თარიღი
დირექტორი	ნ.ახვლედიანი		
არქიტექტორი	გ.არწივიძე		
დაამუშავა	გ.არწივიძე		
მაშტაბი			
თარიღი			
სტადია		ფურცელი	ფურცლები
მუშა ნახაზი			

ტოპოგრაფიული გადაღება

მასშტაბი 1:500

მისამართი: ქ.დმანისის სოფ. ჯავახი

საკადასტრო კოდი: 82.13.45.242 მიმდებარედ

ფართობი: 6400 კვ.მ

სარგებლობის ფორმა: საკუთრება

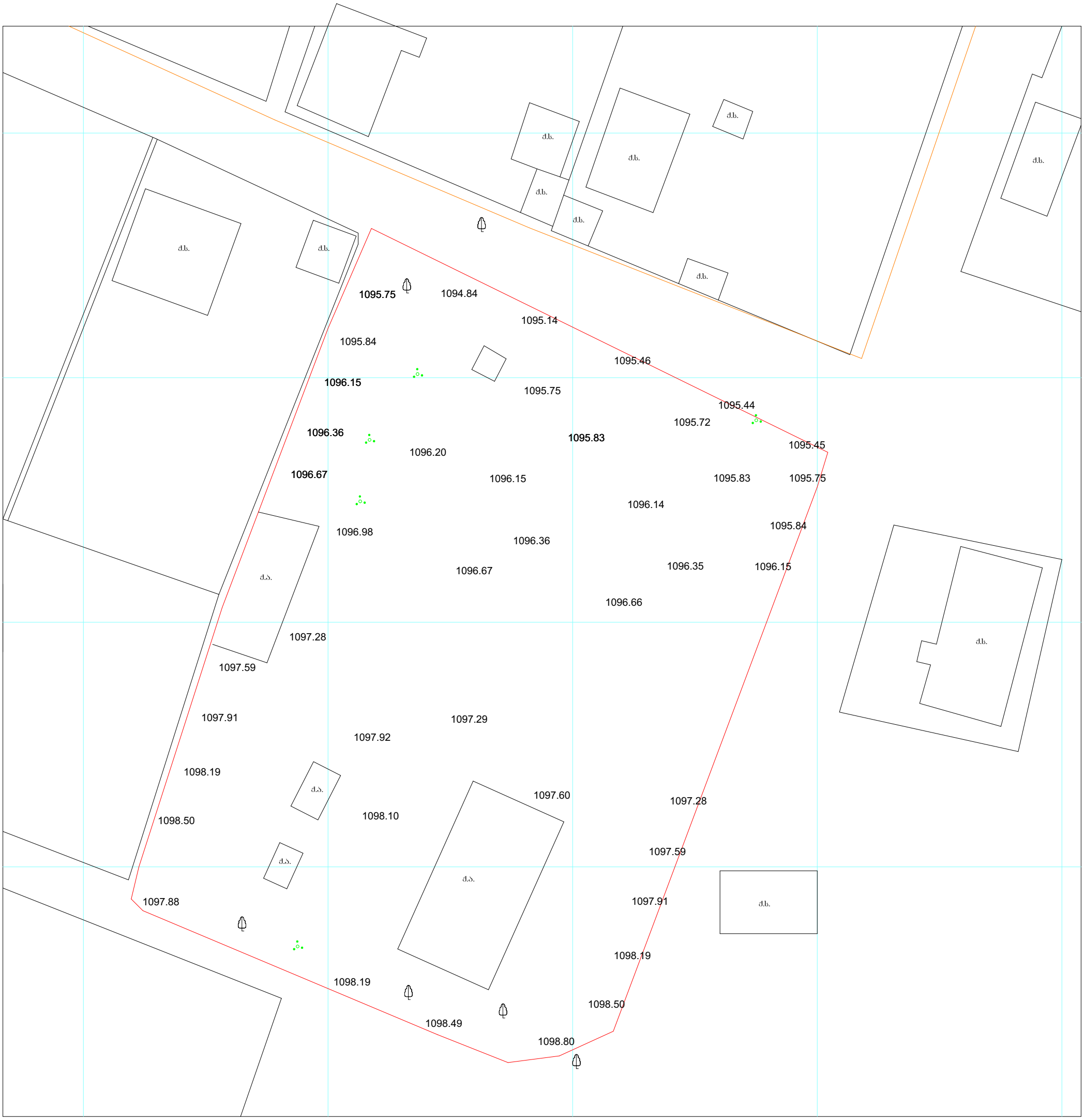

პირობითი ნიშნები

- ძ.ხ. — ძვის საცხოვრებელი
- ა.შ. — ავტოშარეხი
- ბუჩქი
- 595.63 — სიმაღლითი ნიშნული
- მინდორი
- ძ.ა. — ძვის არასაცხოვრებელი
- ბორდიური
- გაზგაყვანილობა
- კანალიზაცია
- კავშირგაბმულობა
- წყალგაყვანილობა
- ელ. კაბელი
- წიწვოვანი ხე
- ჰიდრანტი
- კოორდინატთა ბადე
- ლამპიონი
- მრგვალი ჭა
- ხეხილი
- ფოთლოვანი ხე
- ბეტონის ღობე
- ხის ღობე

შ.პ.ს "ქართული პროექტირების ჯგუფი"				შესრულების თარიღი		
დირექტორი	გ.ახვლედიანი			4.22.2019 წ		
ინჟ. გეოდეზისტი			ტოპოგრაფიული გადაღება	მას.შ.	ფურც.	სულ
კომპ. უზრუნ.	გ.კამკამიძე		ტოპო რუკა	1:500	1	1

ტოპოგრაფიული გადაღება

მასშტაბი 1:500

მისამართი: ქ.დმანისის სოფ. ჯავახი

საკადასტრო კოდი: 82.13.45.242 მიმდებარედ

ფართობი: 6400 კვ.მ

სარგებლობის ფორმა: საკუთრება

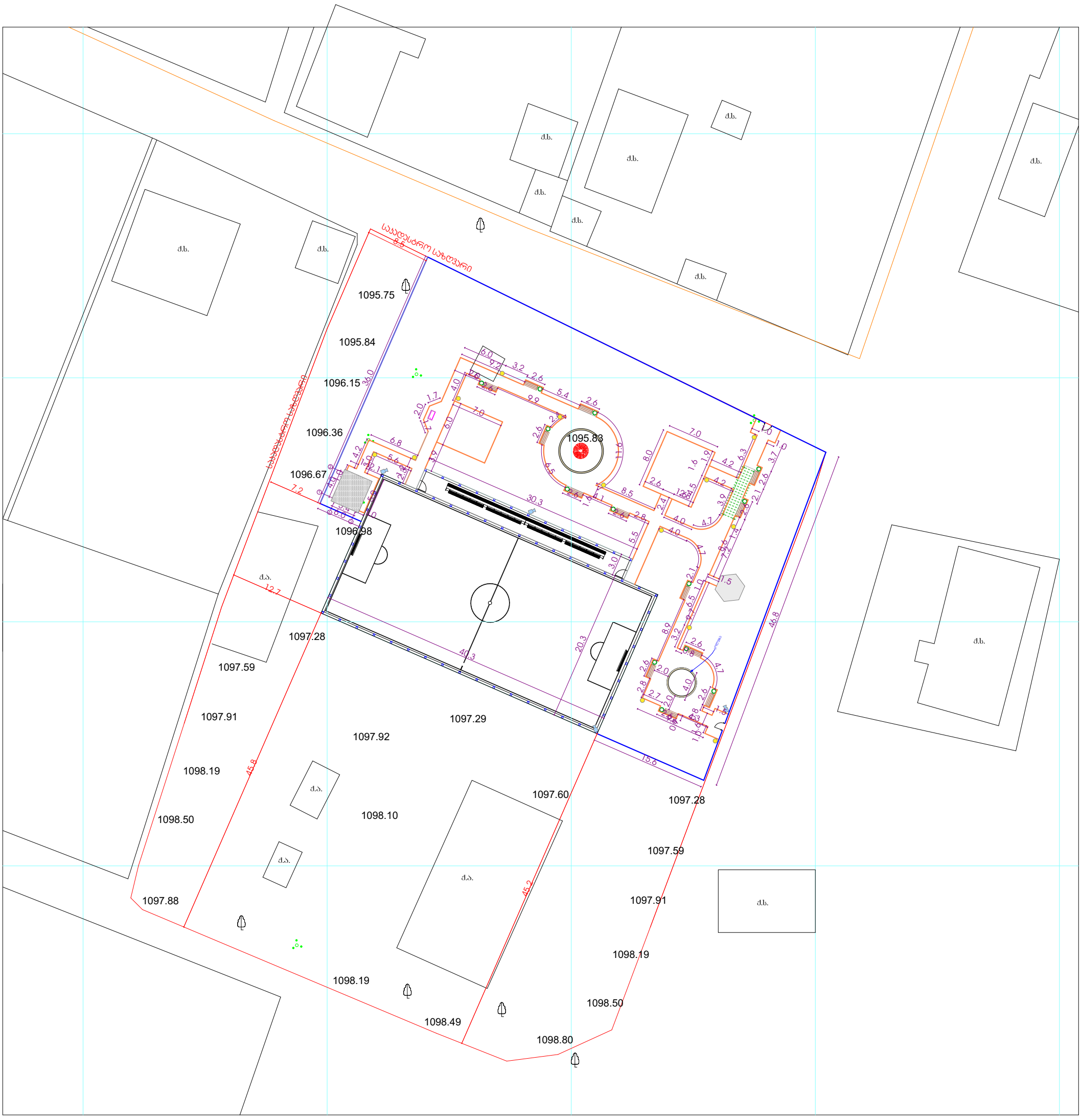

პირობითი ნიშნები

ქ.ხ.	ქვის საცხოვრებელი
ა.შ.	ავტოშარეხი
	ბუჩქი
595.63	სიმაღლითი ნიშული
	მინდორი
ქ.ა.	ქვის არასაცხოვრებელი
	ბორდიური
ბ	გაზგაყვანილობა
კ	კანალიზაცია
კ	კაშშირგაბმულობა
წყ	წყალგაყვანილობა
	ელ. კაბელი
	წიწვოვანი ხე
	ჰიდრანტი
	კოორდინატთა ბადე
	ლამპიონი
	მრგვალი ჭა
	ხეხილი
	ფოთლოვანი ხე
	ბეტონის ღობე
	ხის ღობე

შ.პ.ს "ქართული პროექტირების ჯგუფი"				შესრულების თარიღი		
დირექტორი	გ.ახვლედიანი			4.22.2019 წ		
ინჟ. გეოდეზისტი			ტოპოგრაფიული გადაღება	მასშ.	ფურც.	სულ
კომპ. უზრუნ.	გ.კამკამიძე		ტოკო რუკა	1:500	1	1

ტერიტორიის კეთილმოწყობის გეგმა

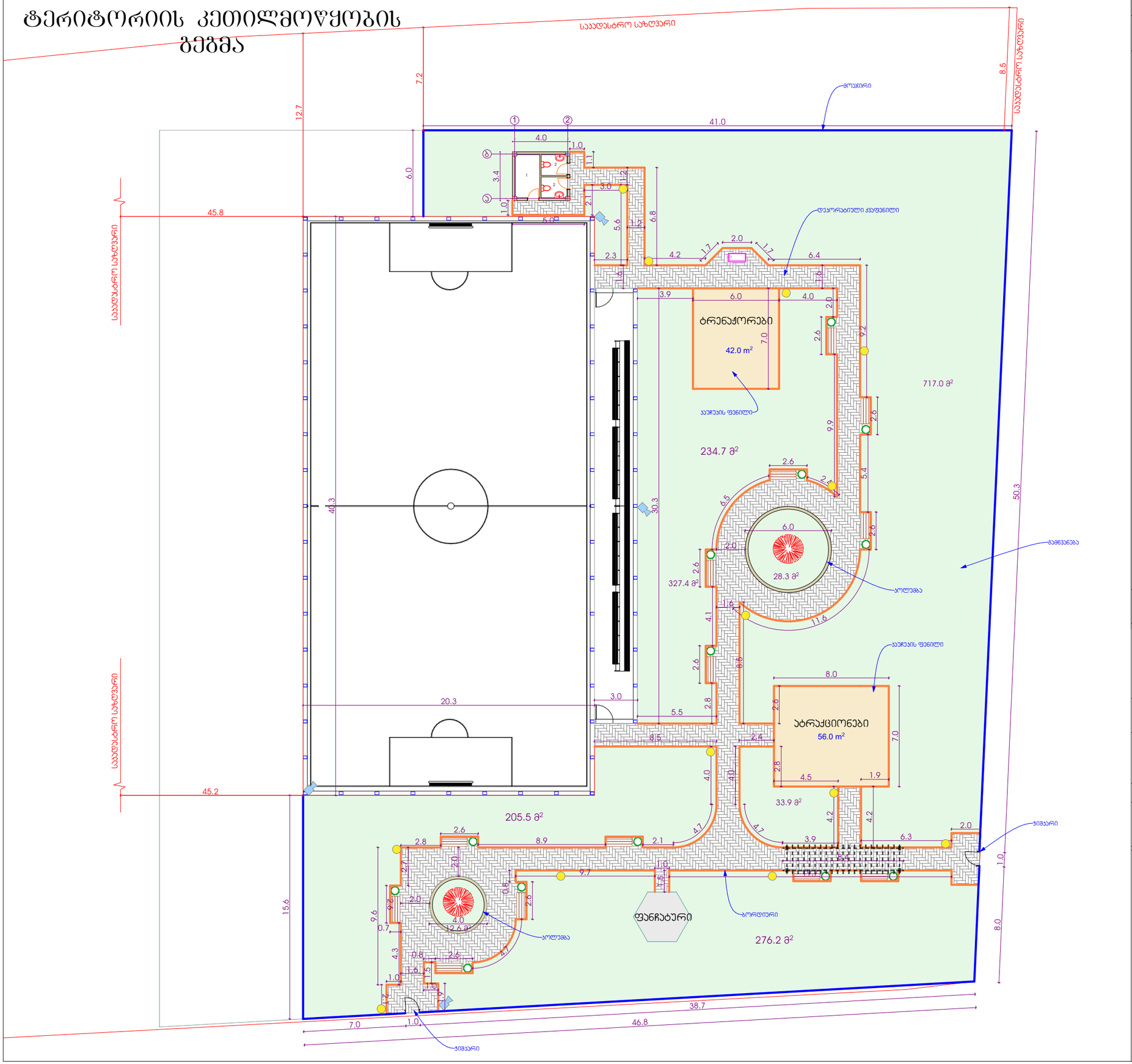
საავტომობილო საცხოვრები
მოაჯირი
41.0
45.8
45.2
50.3
40.3
30.3
20.3
38.7
46.8
7.0
15.6
8.0
ტრენაჟორები
42.0 m²
717.0 მ²
234.7 მ²
327.4 მ²
28.3 მ²
ავეჯის ფენილი
ბორდიური
ბაღი
ბაღი
ბაღი

ბორდიურის და ლითონიოს მოაჯირის მოწყობის გეგმა

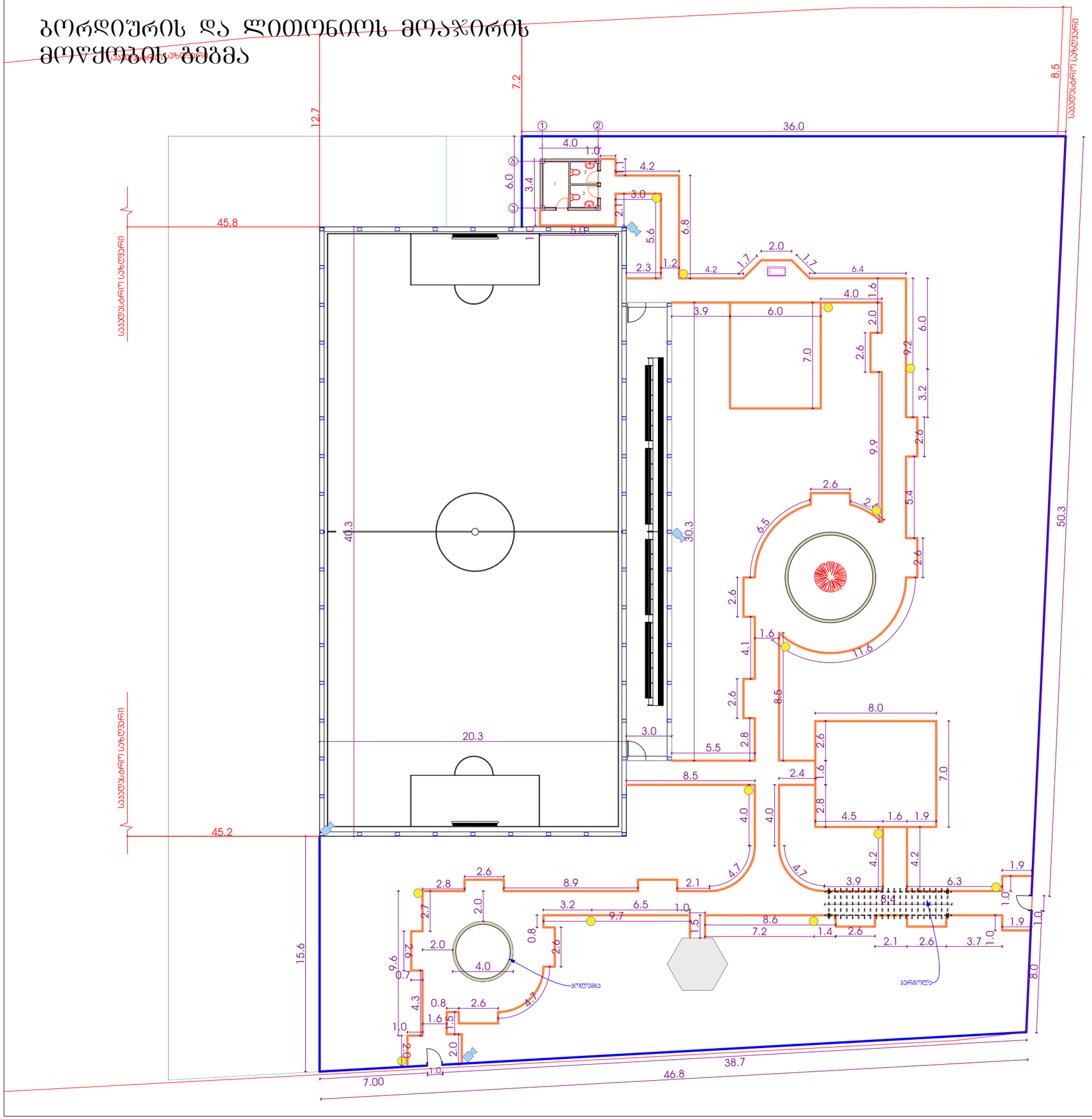

თბილისი 2019 წ.		ფორმატი A-3
დაკვეთა NN		

ექსპლიკაცია

- სკამი 13ც
- სანაგვე ურნა 13ც
- წყლის ონკანი (სოკო) 1ც
- დეკორატიული ლამპიონი 13ც
- კაუჩუკი 98 მ²
- კამერა 4ც
- ირმის რქა 2ც

პირობითი ნიშნები

- მოაჯირი 161.3 გ/მ
- ბორდიური 356 გ/მ

შენიშვნა

პროექტის სახელწოდება

სკვერი

ინდ.მეწარმე " ნანა ახვლედიანი "

თანამდებობა	გვარი	ხელმოწერა	თარიღი
დირექტორი	ნ.ახვლედიანი		
არქიტექტორი	გ.არწივიძე		
დაამუშავა	გ.არწივიძე		
მაშტაბი			
თარიღი			
სტადია		ფურცელი	ფურცლები
შუშა ნახაზი			

დეტალიზაცია

თბილისი 2019 წ.		ფორმატი A-3
დაკვეთა NN		

ექსპლიკაცია

დეტალი 1

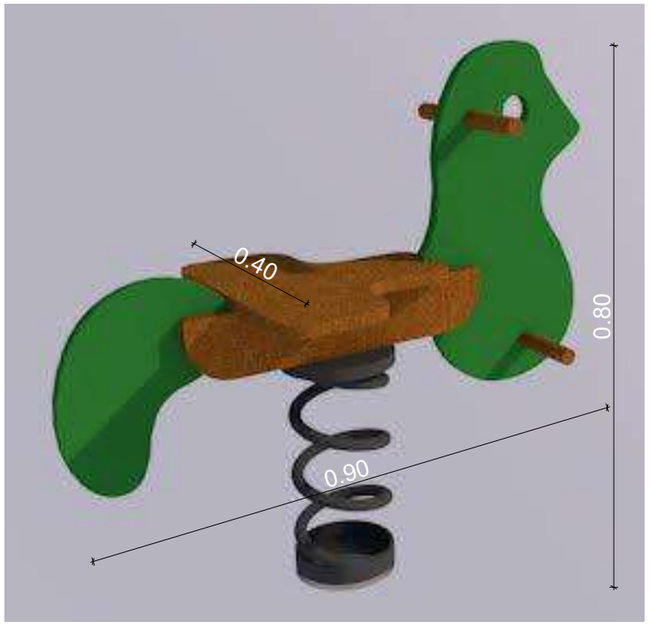

დეტალი 2

სკამის ნიმუში

დეტალი 3
ატრაქციონების ნიმუში

პირობითი ნიშნები

შენიშვნა

პროექტის სახელწოდება

სკვერი

ინდ.მეწარმე " ნანა ახვლედიანი "

თანამდებობა	გვარი	ხელმოწერა	თარიღი
დირექტორი	ნ.ახვლედიანი		
არქიტექტორი	გ.არწივიძე		
დაამუშავა	გ.არწივიძე		
მაშტაბი			
თარიღი			
სტადია		ფურცელი	ფურცლები
მუშა ნახაზი			

დეტალიზაცია

	თბილისი 2019 წ.	ფორმატი A-3
	დაკვეთა NN	

ექსპლიკაცია

წყლის დასალევი სოკო

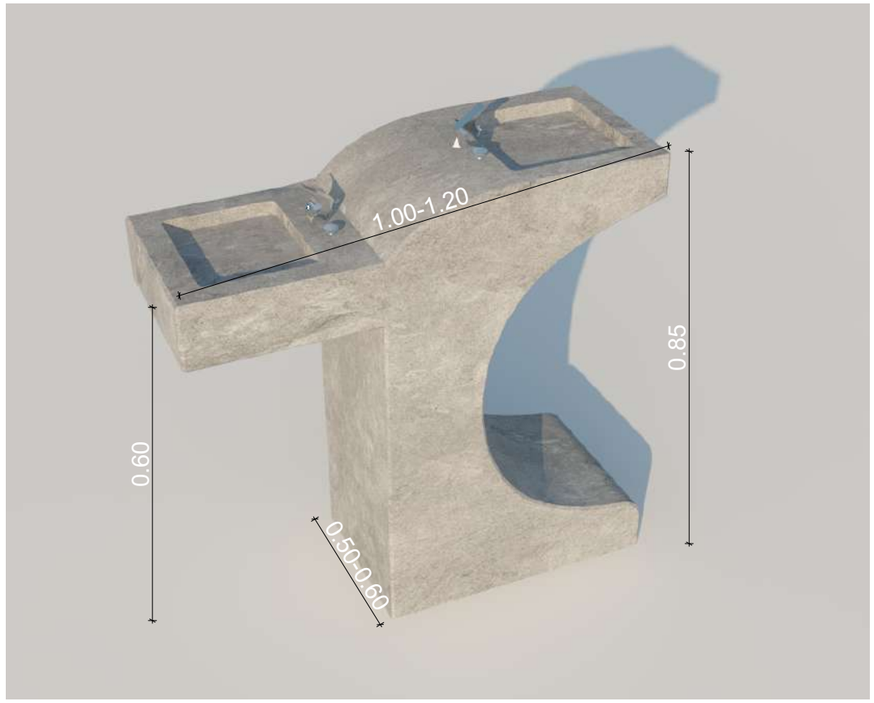

მოაჯირის ნიმუში

დეკორატიული ლამპიონი

ცდომილება 10%

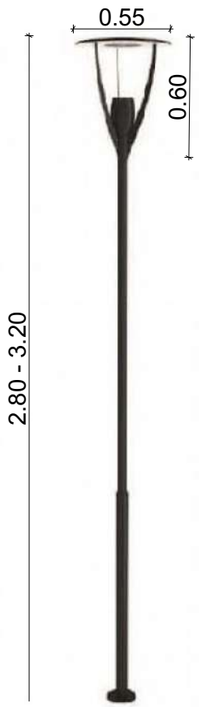

პირობითი ნიშნები

შენიშვნა

პროექტის სახელწოდება

სკვერი

ინდ.მეწარმე " ნანა ახვლედიანი "

თანამდებობა	გვარი	ხელმოწერა	თარიღი
დირექტორი	ნ.ახვლედიანი		
არქიტექტორი	გ.არწივიძე		
დაამუშავა	გ.არწივიძე		
მაშტაბი			
თარიღი			
სტადია		ფურცელი	ფურცლები
მუშა ნახაზი			

ლითონის ღობის მოწყობის სქემა

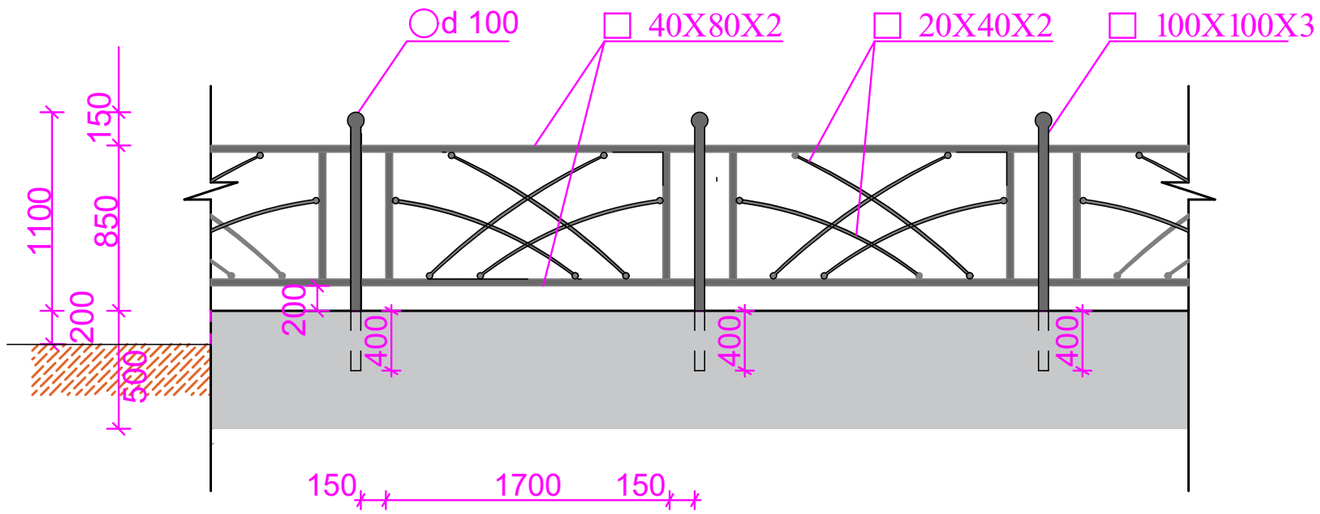

თბილისი 2019 წ.		ფორმატი A-3
დაკვეთა NN		

ექსპლიკაცია

პირობითი ნიშნები

შენიშვნა

პროექტის სახელწოდება

ინდ.მეწარმე " ნანა ახვლედიანი "

თანამდებობა	გვარი	ხელმოწერა	თარიღი
დირექტორი	ნ.ახვლედიანი		
არქიტექტორი	გ.არწივიძე		
დაამუშავა	გ.არწივიძე		
მაშტაბი			
თარიღი			
სტადია		ფურცელი	ფურცლები
მუშა ნახაზი			

ჭრილი 1-1

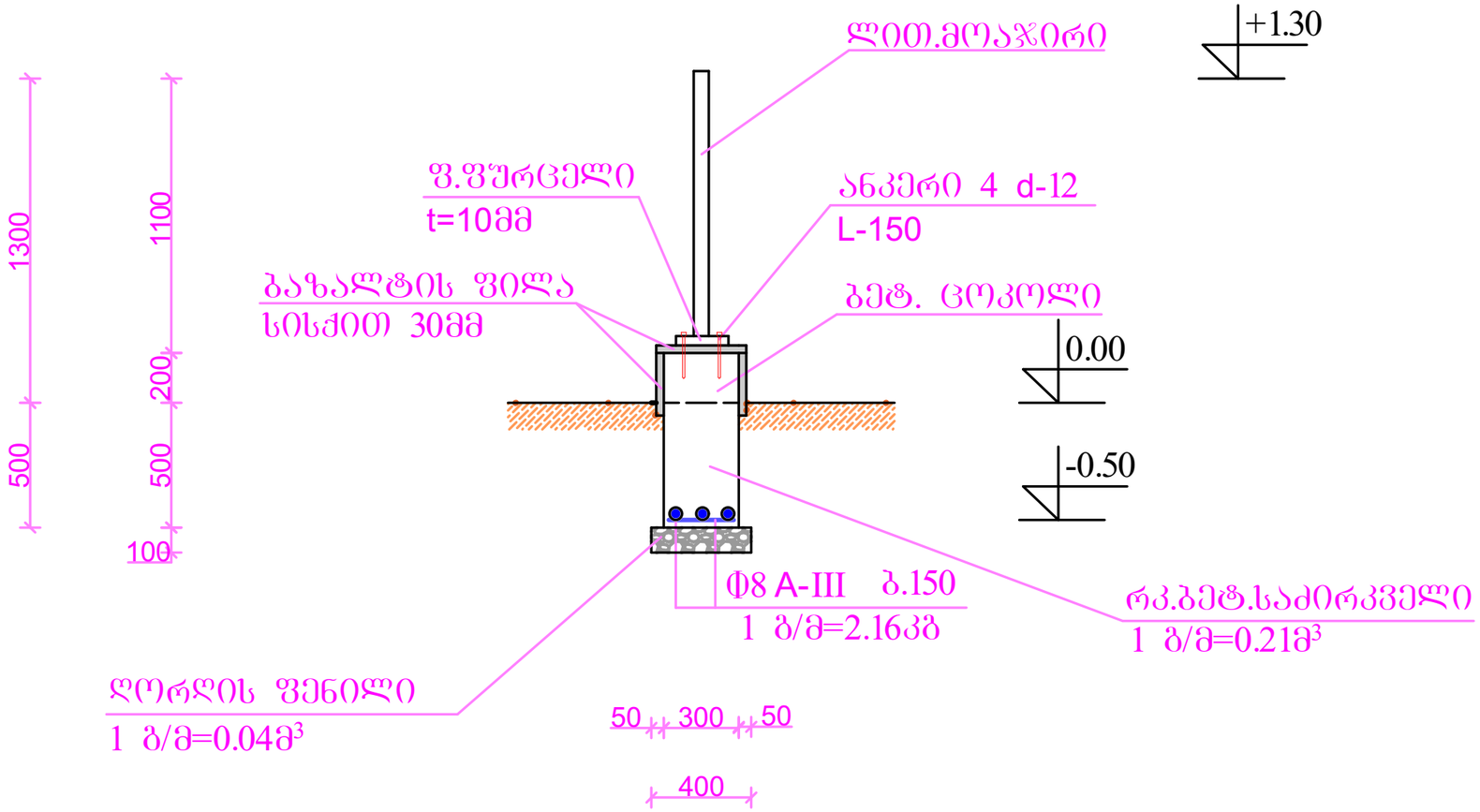

თბილისი 2018 წ.	ფორმატი A-3
დაკვეთა NN	

ექსპლიკაცია

პროექტის ნიშნები

შენიშვნა

პროექტის სახელწოდება

ინდ. მეწარმე " ნანა ახვლედიანი "

თანამდებობა	სახელი	ხელმოწერა	თარიღი
დირექტორი	ნ.ახვლედიანი		
არქიტექტორი	გ.არწივიძე		
დაამუშავა	გ.კამკამიძე		
მაშტაბი			
თარიღი			
სტადია		ფურცელი	ფურცლები
შუშა ნახაზი			

დეტალიზაცი

კოლუმბას მოწყობა

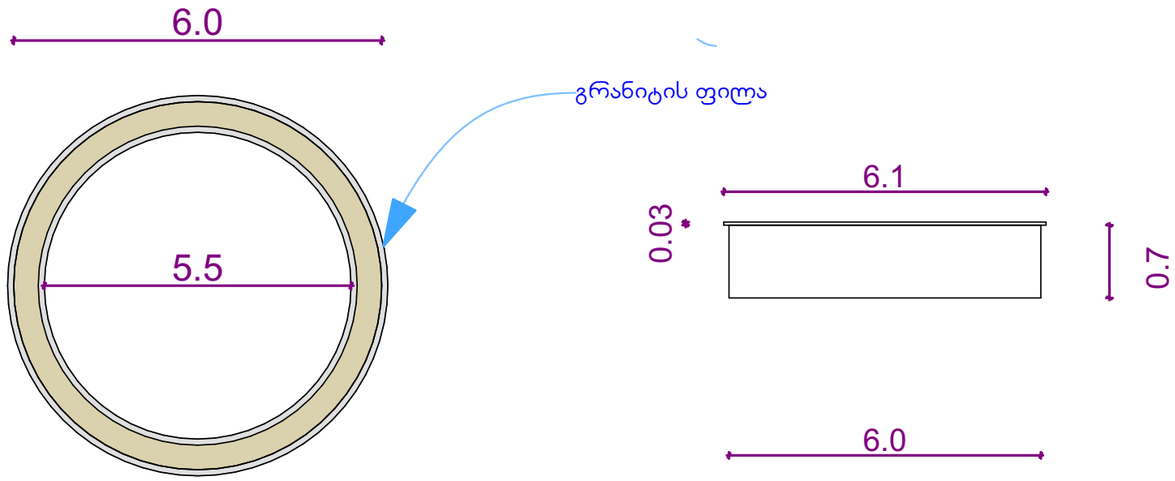

კოლუმბას მოწყობა

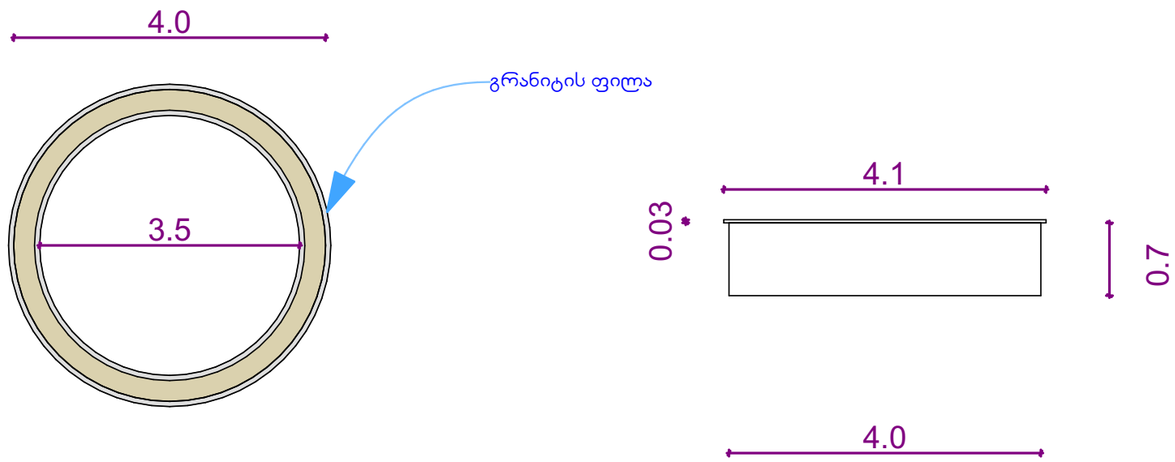

თბილისი 2019 წ.		ფორმატი A-3
დაკვეთა NN		

ექსპლიკაცია

პირობითი ნიშნები

შენიშვნა

პროექტის სახელწოდება

სკვერი

ინდ.მეწარმე " ნანა ახვლედიანი "

თანამდებობა	გვარი	ხელმოწერა	თარიღი
დირექტორი	ნ.ახვლედიანი		
არქიტექტორი	გ.არწივიძე		
დაამუშავა	გ.არწივიძე		
მაშტაბი			
თარიღი			
სტადია		ფურცელი	ფურცლები
მუშა ნახაზი			

კლუმბას რკ.ბეტონის ცოკოლის მოწყობა

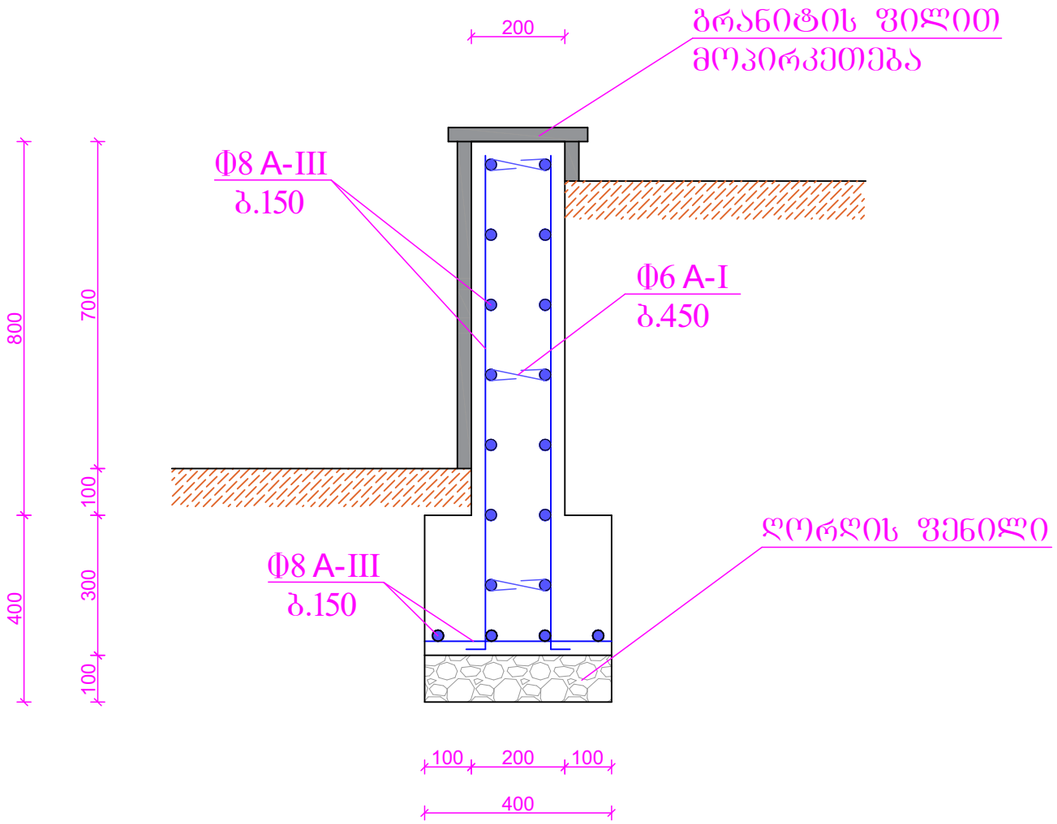

ფოლადის არმატურისა და ბეტონის ხარჯი
კლუმბას რკ.ბეტონის ცოკოლში

	L მ	კგ
Φ8 A-III	351.77	138.95
Φ6 A-I	77.87	17.28

ბ.25=2.63 მ^3

თბილისი 2019 წ.		ფორმატი A-3
დაკვეთა NN		

ექსპლიკაცია

პირობითი ნიშნები

შენიშვნა

პროექტის სახელწოდება

ინდ. მეწარმე " Modern Architectural Group"

თანამდებობა	გვარი	ხელმოწერა	თარიღი
დირექტორი	ი.ჯუჯაშვილი		
არქიტექტორი	გ.არწივიძე		
დაამუშავა	გ.კამკამიძე		
მაშტაბი			
თარიღი			
სტადია		ფურცელი	ფურცლები
მუშა ნახაზი			

პერგოლა

ფასადი

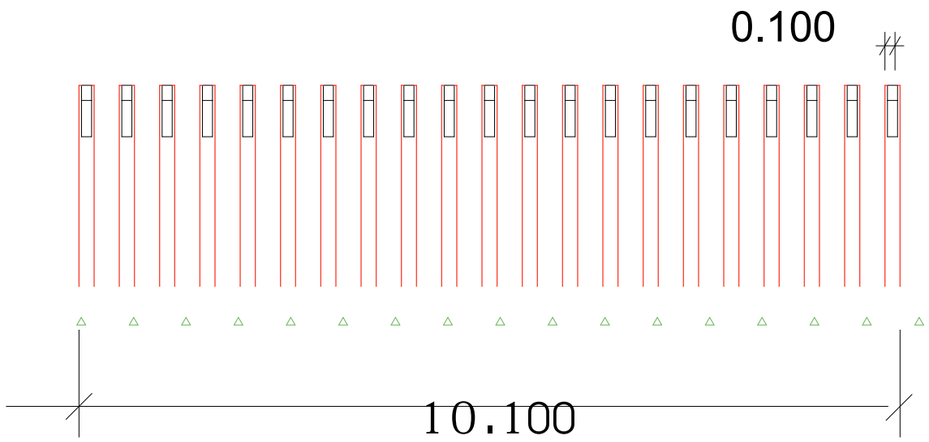

ჭრილი

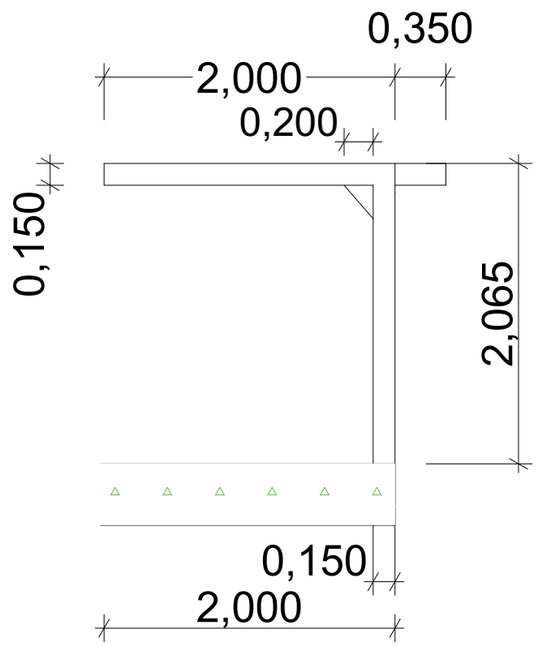

თბილისი 2019 წ.	ფორმატი A-3
დაჯვეთა	

ექსპლიკაცია

პირობითი ნიშნები

შენიშვნა

პროექტის სახელწოდება

შპს "Modern Architectural Group"

თანამდებობა	გვარი	ხელმოწერა	თარიღი
დირექტორი	ი. აუჯაგვილი		
არქიტექტორი	ს.თოფურია		
დაამუშავა	ს.თოფურია		
მაშტაბი	1:100		
თარიღი			
სტადია		ფურცელი	ფურცლები
მუშა ნახაზი			

ფარდული

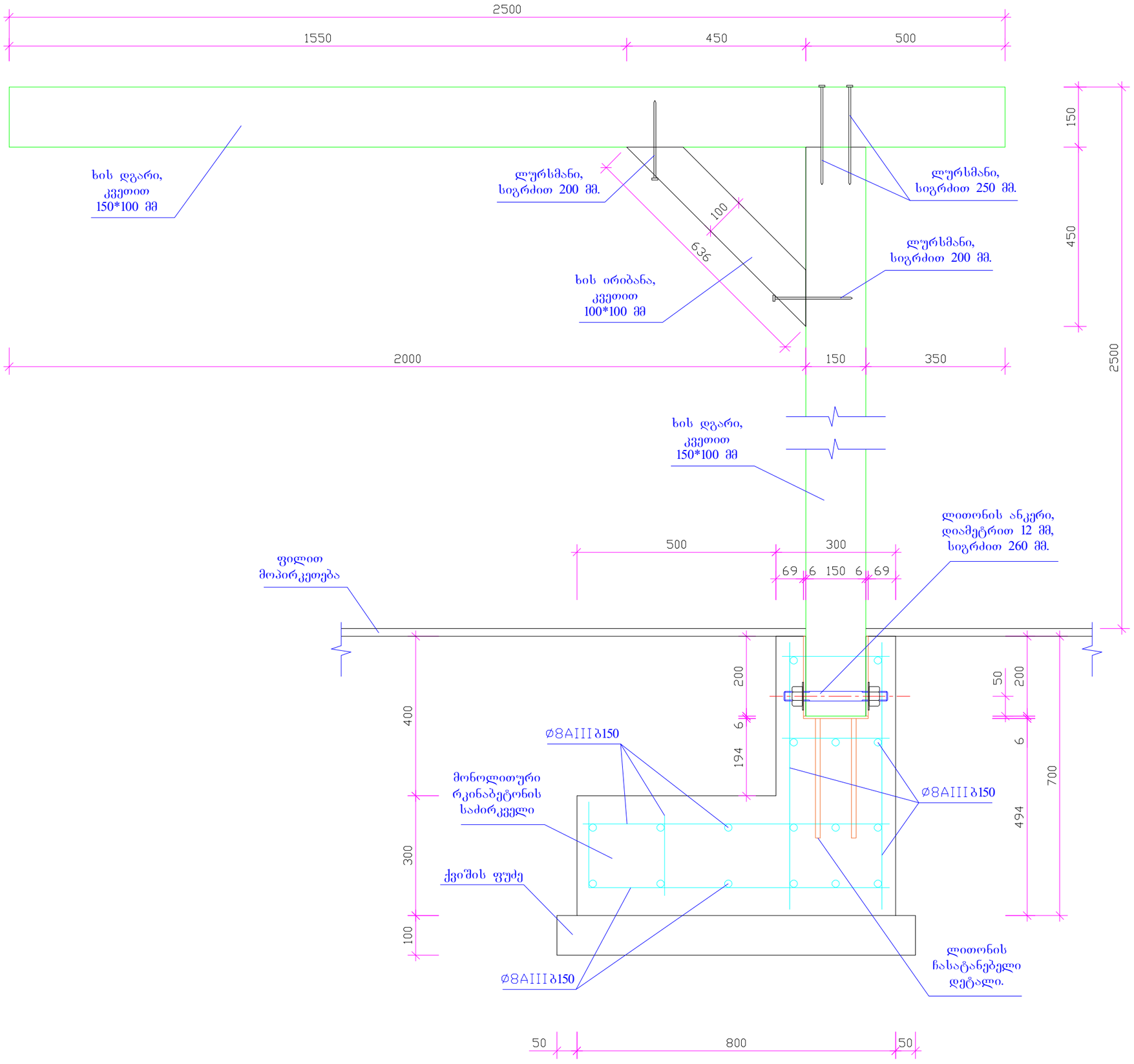

2019 წ.		ფორმატი A–3
დაკვეთა NN		

სპეციფიკაცია:

პირობითი ნიშნები

შენიშვნა

პროექტის სახელწოდება

თანამდებობა	გვარი	ხელმოწერა	თარიღი
დირექტორი			
არქიტექტორი			
კონსტრუქტორი			
მაშტაბი	1:10	ფარდული.	
თარიღი			
სტადია		ფურცელი	ფურცლები
მუშა ნახაზი			

ლითონის ჩასატანებელი დეტალი

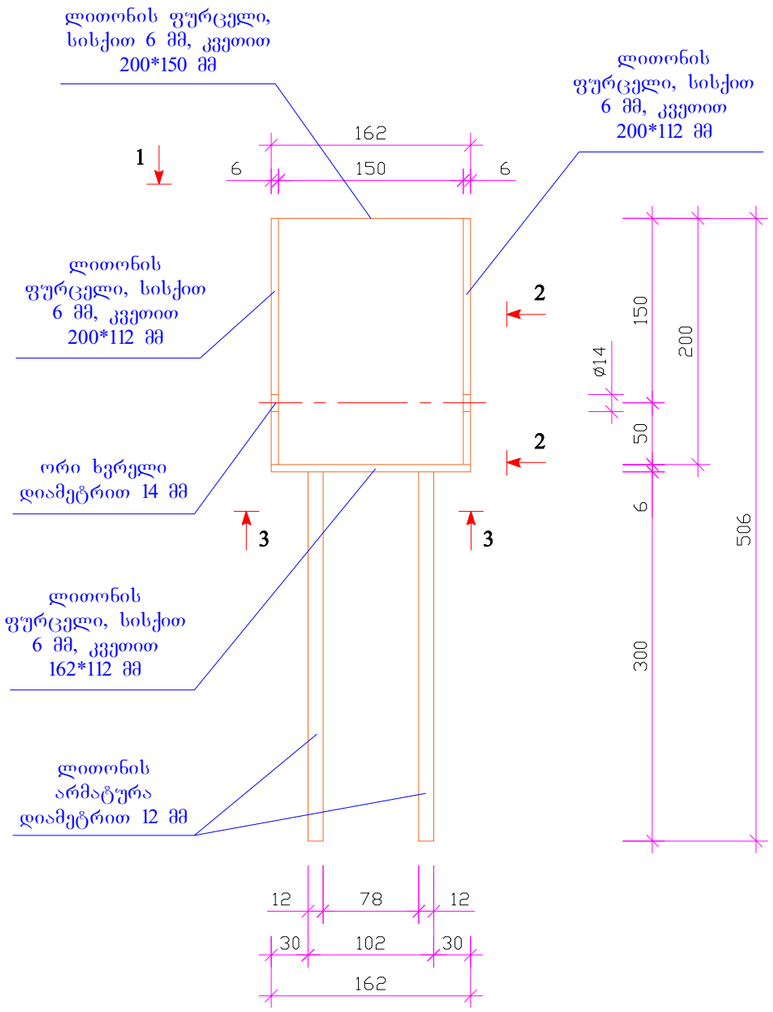

ხედი 1-1

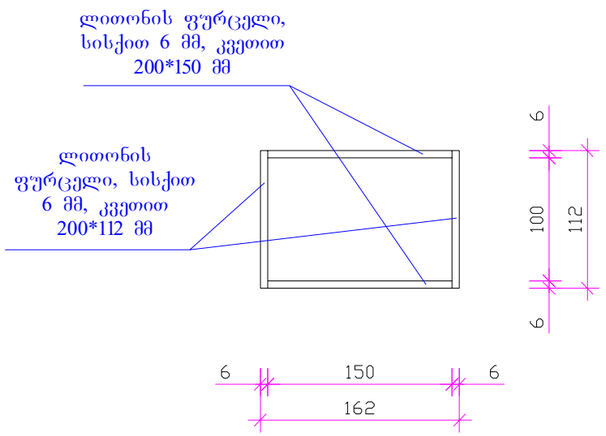

ხედი 2-2

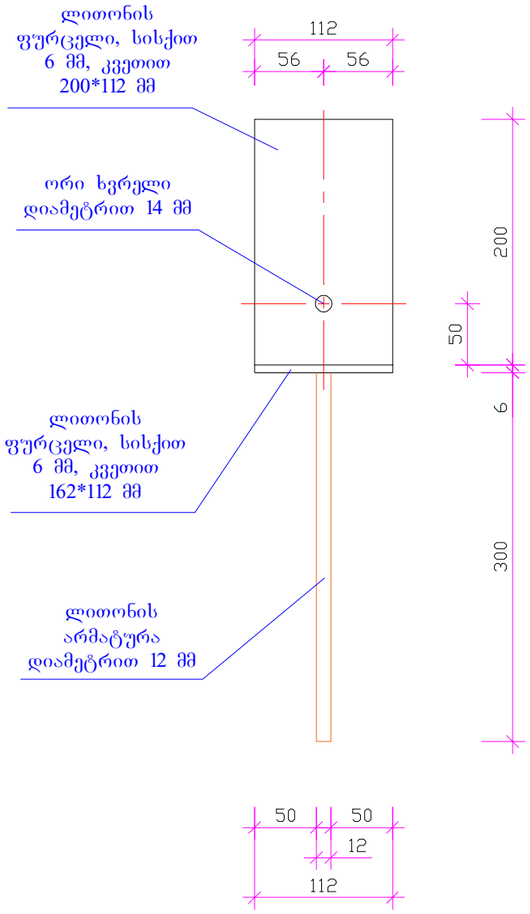

ხედი 3-3

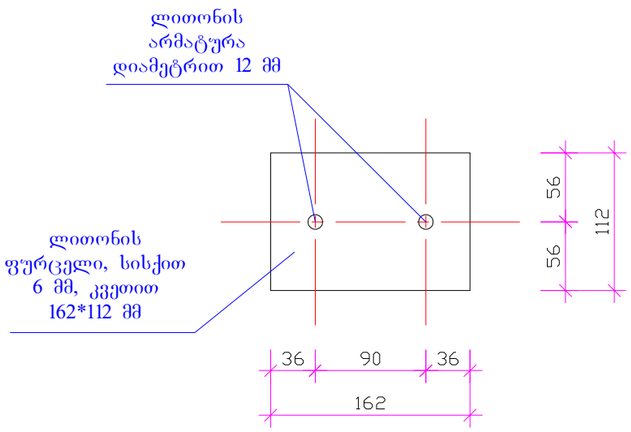

მასალის სპეციფიკაცია ერთ დგარზე:

1. ხის კოჭი, კვეთით 150*100 მმ --- 2.50 მ.
2. ხის დგარი, კვეთით 150*100 მმ --- 2.60 მ.
3. ხის ირიბანა, კვეთით 100*100 მმ --- 0.70 მ.
4. ლურსმანი, სიგრძით 250 მმ --- 4 ცალი.
5. ლურსმანი, სიგრძით 200 მმ --- 4 ცალი.
6. ლითონის ფურცელი სისქით 6 მმ, კვეთით 162*112 მმ --- (1 ცალი).
7. ლითონის ფურცელი სისქით 6 მმ, კვეთით 200*150 მმ --- (2 ცალი).
8. ლითონის ფურცელი სისქით 6 მმ, კვეთით 200*112 მმ --- (2 ცალი).
9. ლითონის ანკერი, დიამეტრით 12 მმ, სიგრძით 260 მმ --- (1 ცალი).
10. ლითონის არმატურა, დიამეტრით 12 მმ, სიგრძით 300 მმ --- (2 ცალი).
11. ელექტროდი --- 1 კგ.

მასალის სპეციფიკაცია ერთ გრძივ მეტრზე:

11. ლითონის არმატურა Ø8 A-III კლასის --- 41 მ (16.20 კგ).
12. ბეტონი B-25 კლასის --- 0.38 მ^3.
13. ქვიშა-ღორღის ნარევი --- 0.12 მ^3.

შენიშვნა:

1. ხის კონსტრუქციები დამუშავდეს ხანძარსაწინააღმდეგო და ანტისეპტიკური ხსნარი და შეიღებოს.

2019 წ.		ფორმატი A–3
დაკვეთა NN		

სპეციფიკაცია:

პირობითი ნიშნები

შენიშვნა

პროექტის სახელწოდება

თანამდებობა	გვარი	ხელმოწერა	თარიღი
დირექტორი			
არქიტექტორი			
კონსტრუქტორი			
მაშტაბი	1:5	ლითონის ჩასატანებელი დეტალი; ხედი 1-1; ხედი 2-2; ხედი 3-3.	
თარიღი			
სტადია		ფურცელი	ფურცლები
მუშა ნახაზი			

ლამპიონის ნიმუში

განათების ბოძის ჩაანკერება

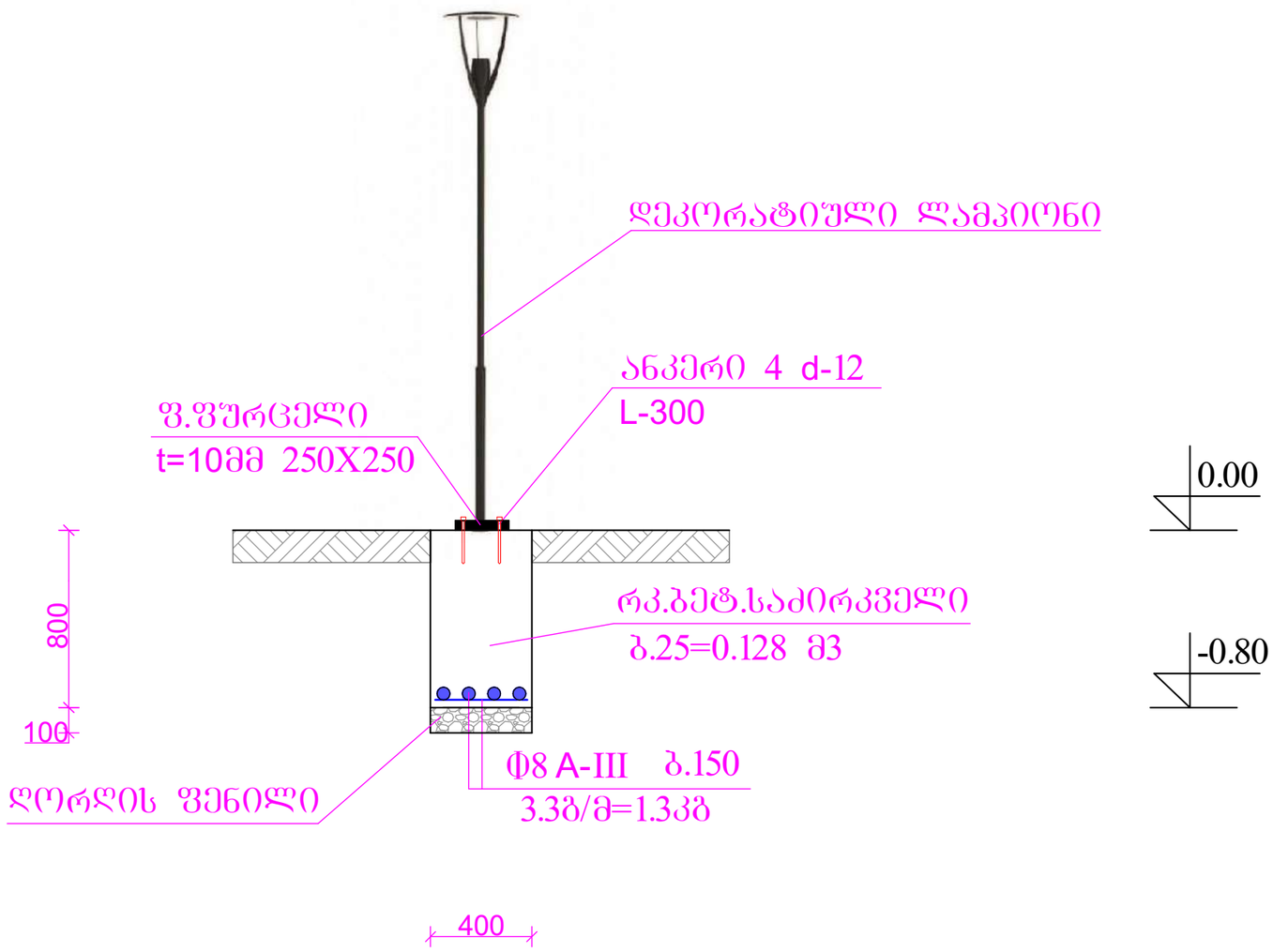

თბილისი 2018 წ.		ფორმატი A-3
დაკვეთა NN		

ექსპლიკაცია

პირობითი ნიშნები

შენიშვნა

პროექტის სახელწოდება

ინდ. მეწარმე " ნანა ახვლედიანი "

თანამდებობა	სახელი	ხელმოწერა	თარიღი
დირექტორი	ნ.ახვლედიანი		
არქიტექტორი	გ.არწივიძე		
დაამუშავა	გ.კაკაბაძე		
მაშტაბი			
თარიღი			
სტადია		ფურცელი	ფურცლები
მუშა ნახაზი			

საბავშვო ატრაქციონების ქვეშ კაუჩუკის საფარიანი არმირებული ბეტონის ფილის მოწყობა

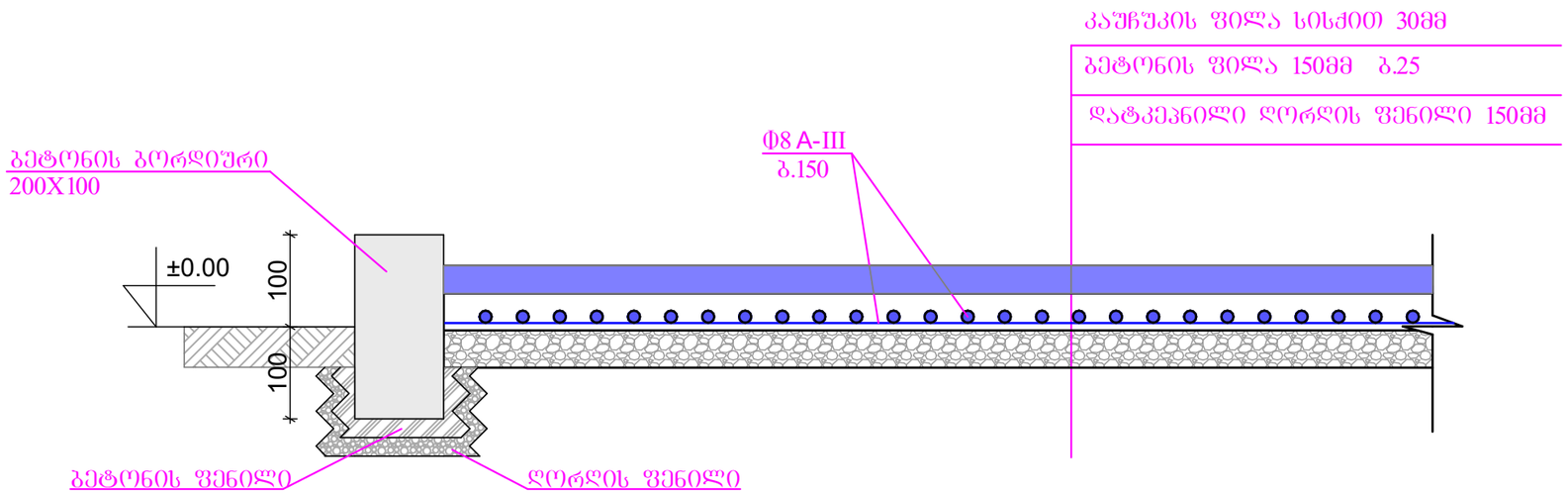

დეკორატიული ფილით მოპირკეთების სქემა

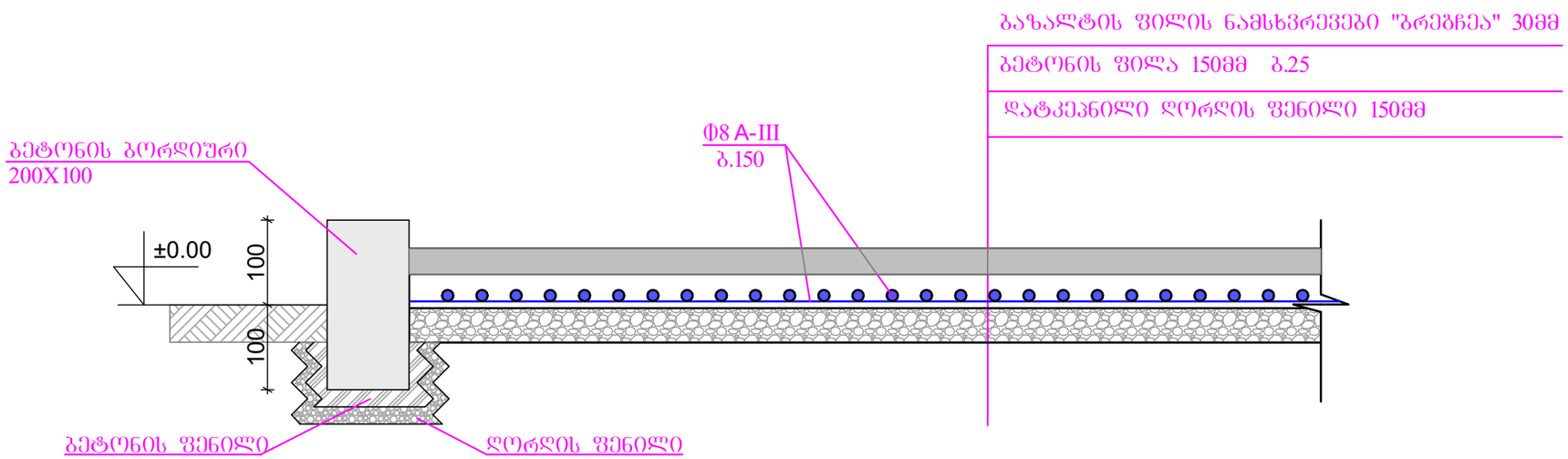

თბილისი 2019 წ.		ფორმატი A-3
დაკვეთა NN		

ექსპლიკაცია

პირობითი ნიშნები

შენიშვნა

პროექტის სახელწოდება

ინდ. მეწარმე "ნანა ახვლედიანი"

თანამდებობა	გვარი	ხელმოწერა	თარიღი
დირექტორი	ნ.ახვლედიანი		
არქიტექტორი	გ.არწივიძე		
დაამუშავა	გ.კამკამიძე		
მაშტაბი			
თარიღი			
სტადია		ფურცელი	ფურცლები
მუშა ნახაზი			

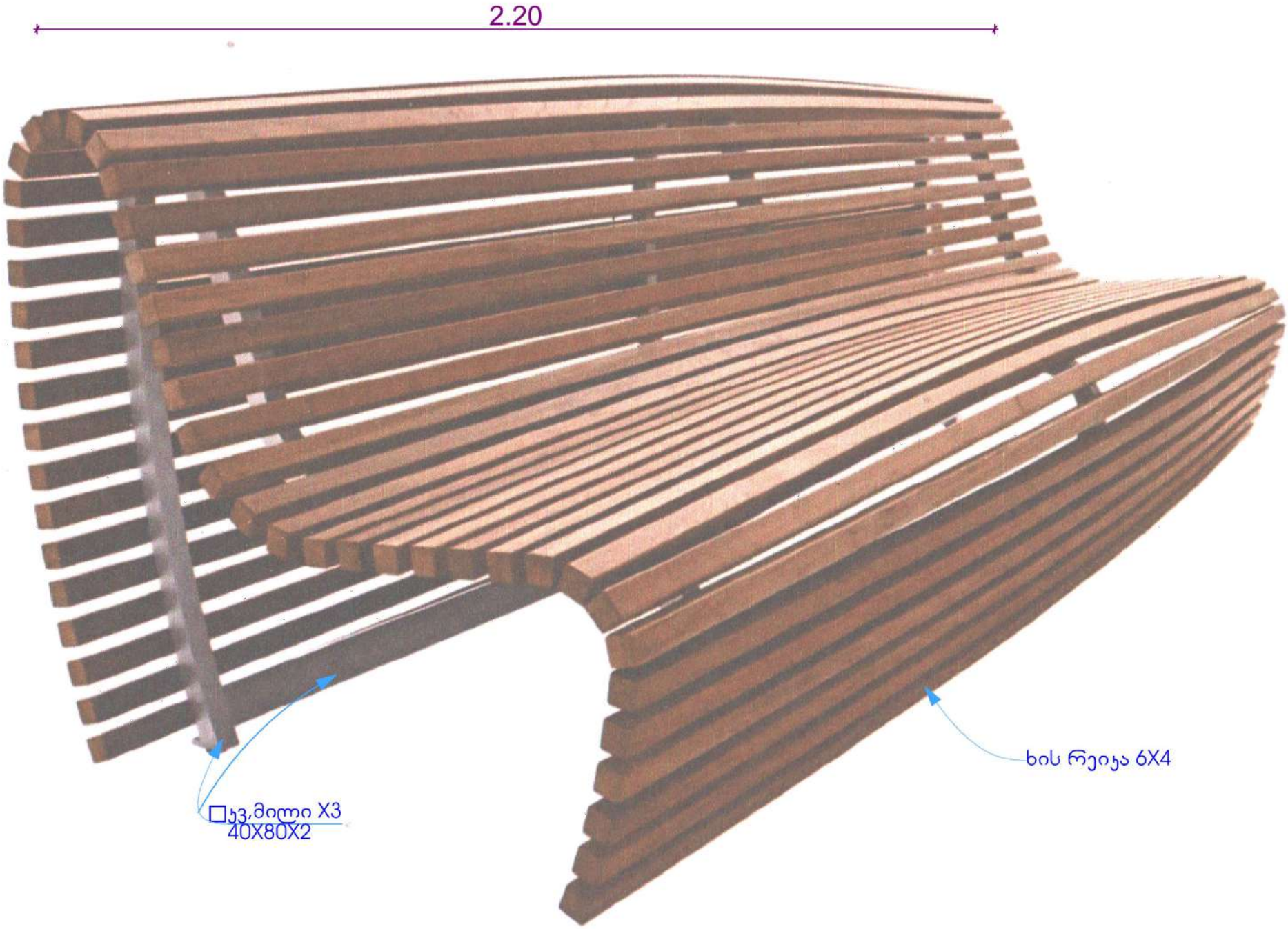
2.20
□ᲯᲐᲛᲘᲚᲘ X3
40X80X2
ხის რეიკა 6X4

ზომები მოცემულია მმ.-ში
დასაშვები ცდომილება – +-3%

სანაგვე ურნა

ესკიზი 1-1

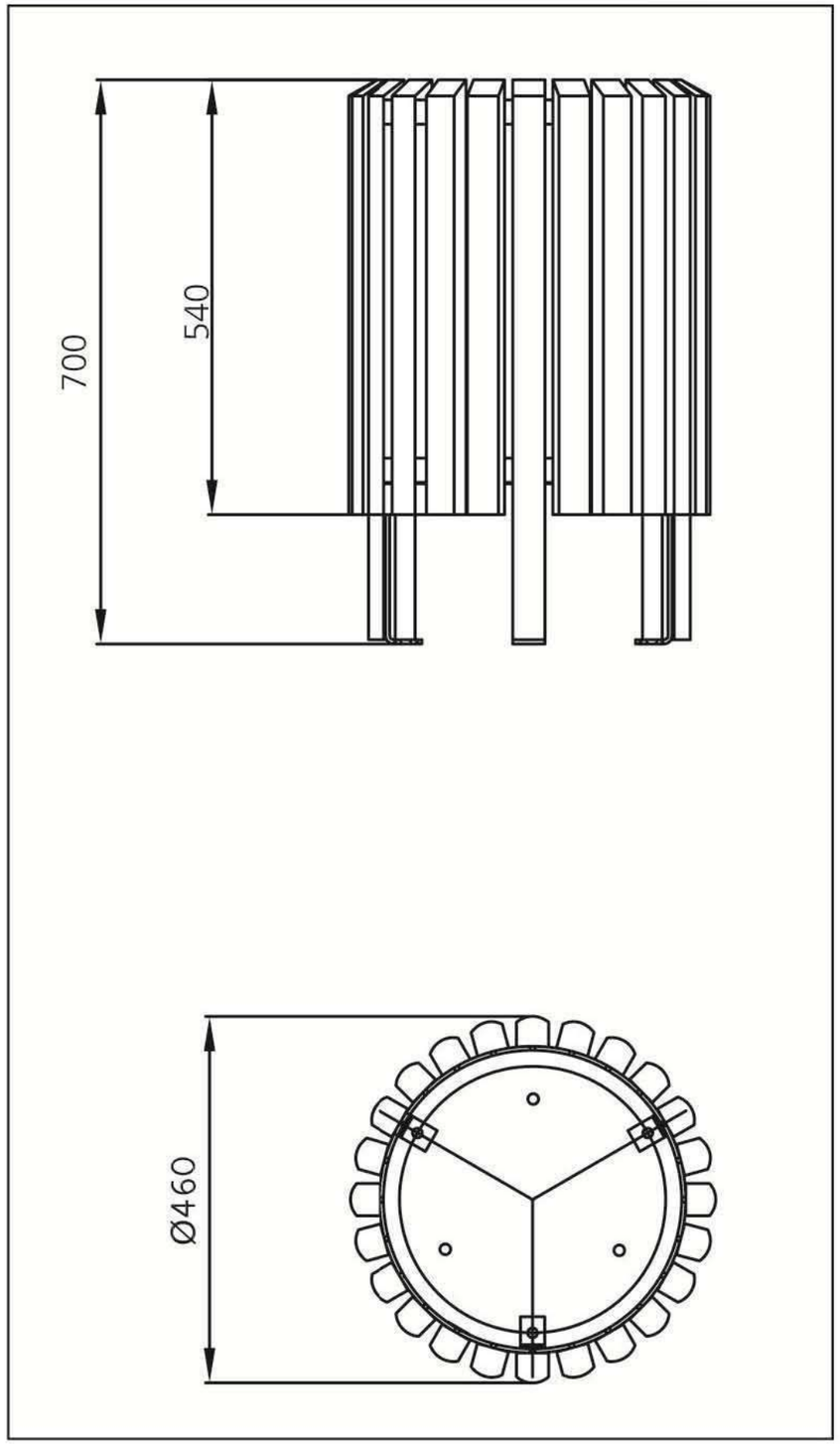

ხის ფანჩატური

ფასადი 1

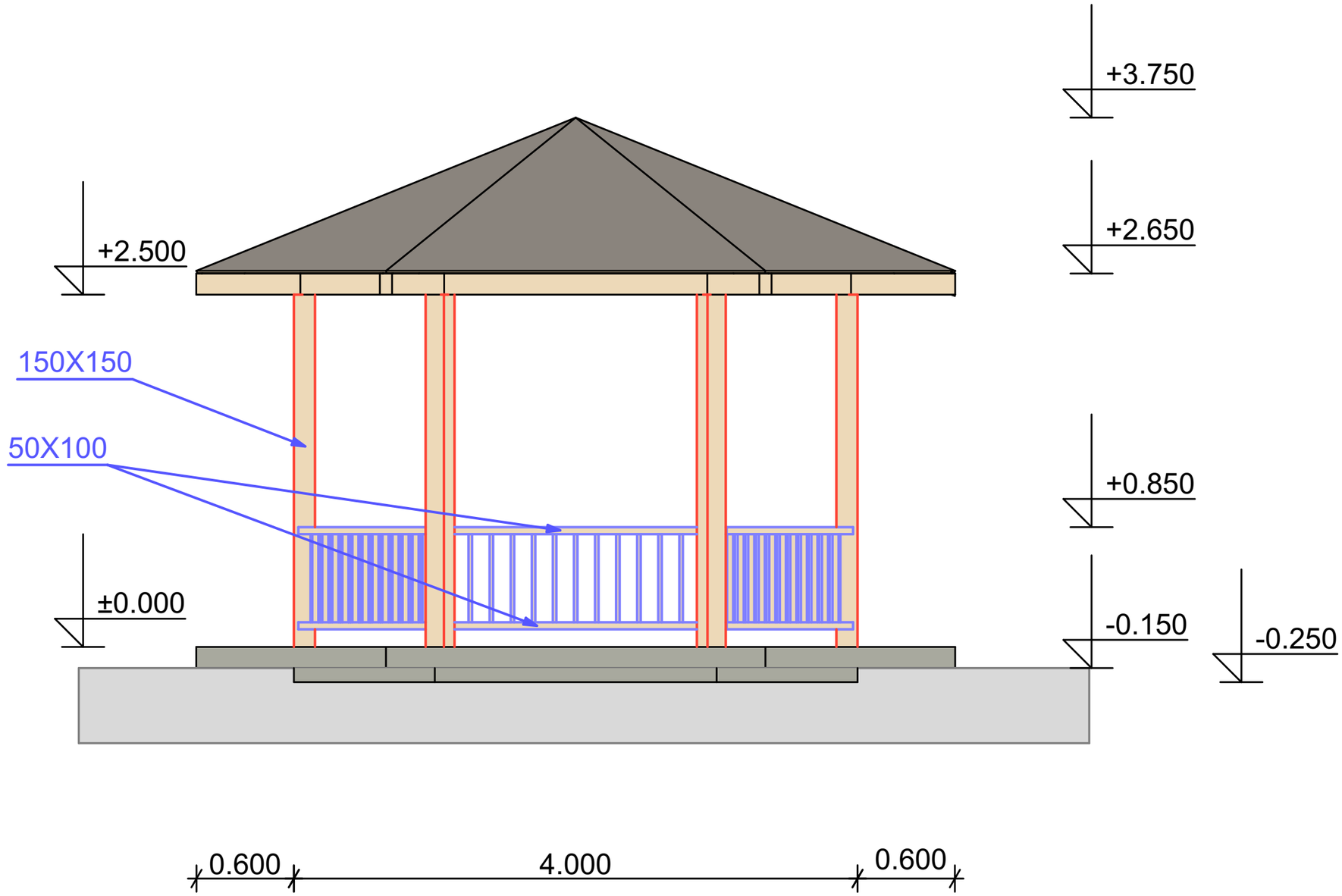

ექსპლიკაცია

პიროგითი ნიშნები

შენიშვნა

პროექტისსახელწოდება

ინდმეწარმე "ნანა ახვლედიანი"

თანამდებობა	გვარი	ხელმოწერა	თარიღი
დირექტორი	ნ.ახვლედიანი		
არქიტექტორი	გ.კამკამიძე		
დაამუშავა	გ.კამკამიძე		
მაშტაბი			
თარიღი			
სტადია		შურცელი	შურცლები
მუშახანახი			

ხის ფანჩატური

ფასადი 2

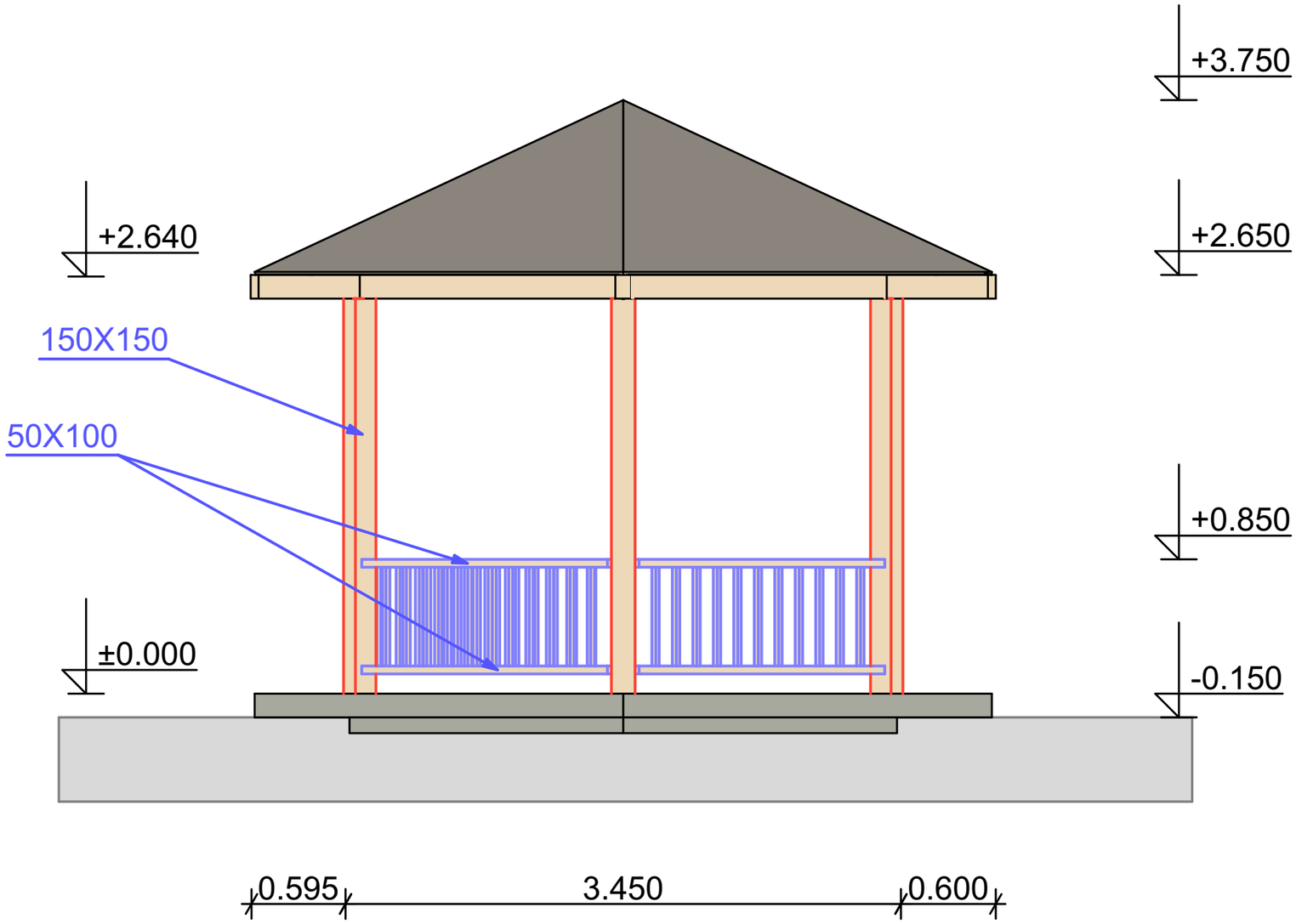

ექსპლიკაცია

პიროზითი ნიშნები

შენიშვნა

პროექტისსახელწოდება

ინდ.მეწარმე "ნანა ახვლედიანი"

თანამდებობა	გვარი	ხელმოწერა	თარიღი
დირექტორი	ნ.ახვლედიანი		
არქიტექტორი	გ.კამკამიძე		
დაამუშავა	გ.კამკამიძე		
მაშტაბი			
თარიღი			
სტადია		ფურცელი	ფურცლები
მუშახანახი			

ხის ფანჩატური

გეგმა
+0.85 ნიშნულზე

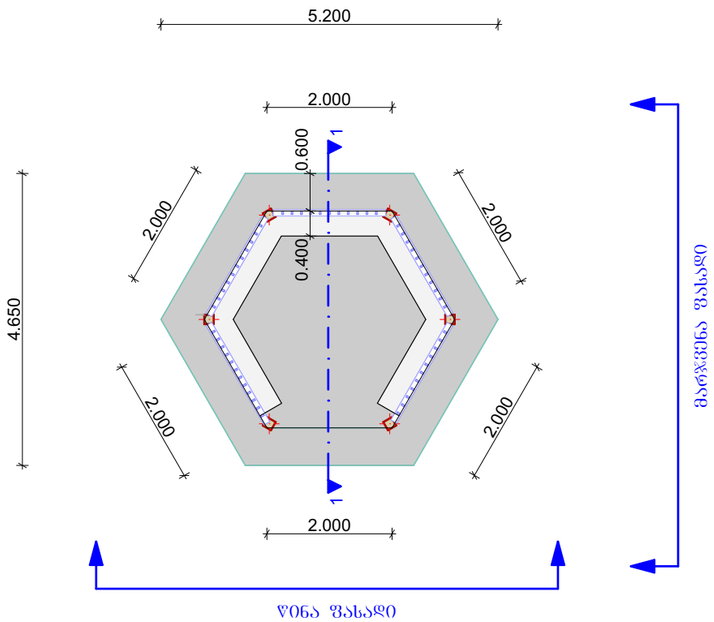

სახურავის
გეგმა

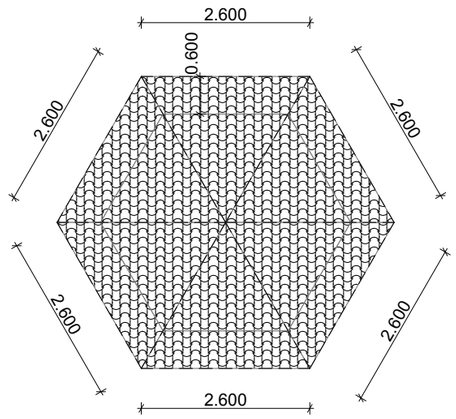

გეგმა
±0.00 ნიშნულზე

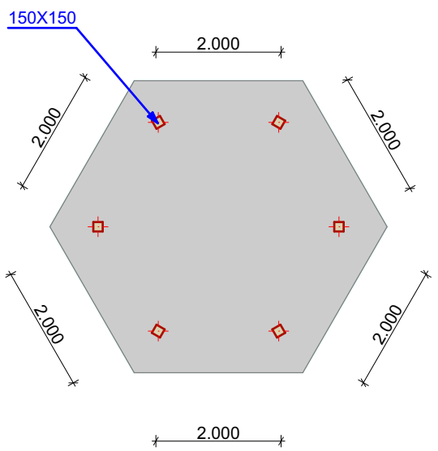

გეგმა
+2.65 ნიშნულზე

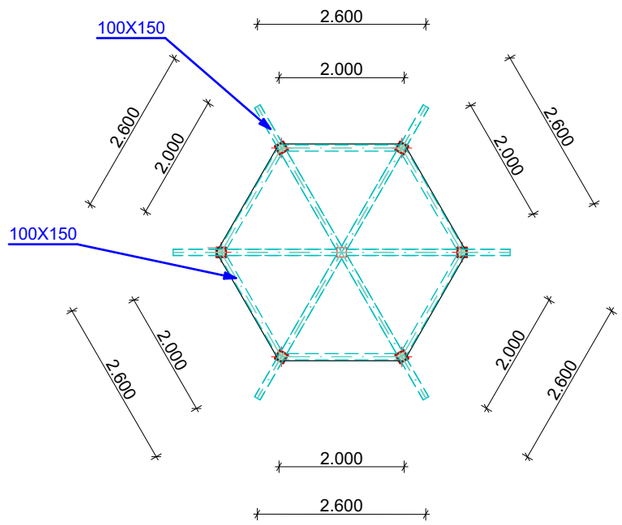

ექსპლიკაცია

პირობითი ნიშნები

შენიშვნა

პროექტისსახელწოდება

ინდმეწარმე "ნანა ახვლედიანი"

თანამდებობა	გვარი	ხელმოწერა	თარიღი
დირექტორი	ნ.ახვლედიანი		
არქიტექტორი	გ.კამკამიძე		
დაამუშავა	გ.კამკამიძე		
მაშტაბი			
თარიღი			
სტადია		შურცელი	შურცლები
მუშახახაზი			

ხის შანჩატშრი

ჭრილი 1-1

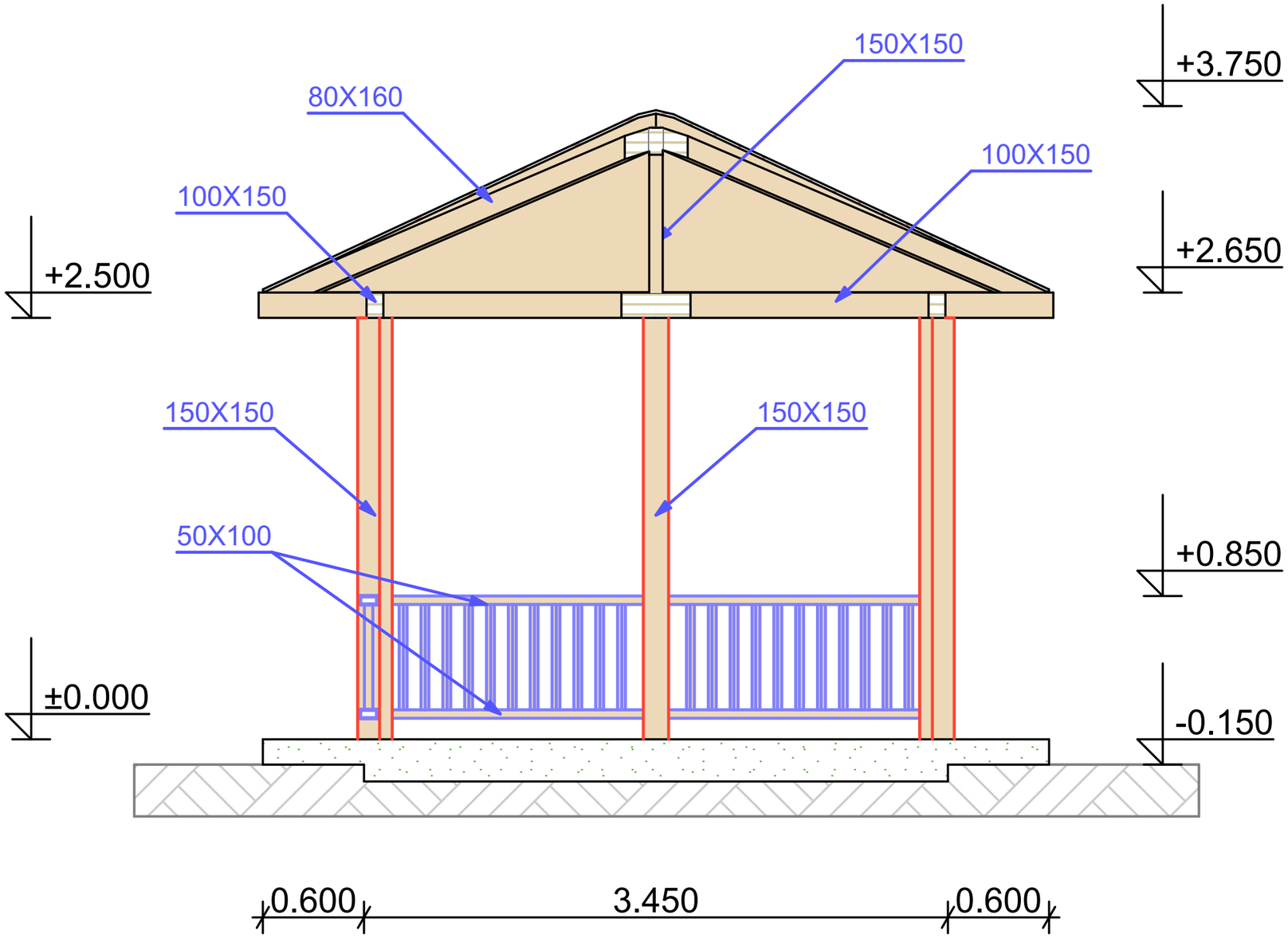

ექსპლიკაცია
პიროვნული ნიშნები
შენიშვნა
პროექტისსახელწოდება
ინდ.მეწარმე "ნანა ახვლედიანი"

თანამდებობა	სახელი	ხელმოწერა	თარიღი
დირექტორი	ნ.ახვლედიანი		
არქიტექტორი	გ.კამკამიძე		
დაამუშავა	გ.კამკამიძე		
მაშტაბი			
თარიღი			
სტადია		ფურცელი	ფურცლები
მუშახახაზი			

ტუალეტი და დამხმარე სათავსო

გეგმა

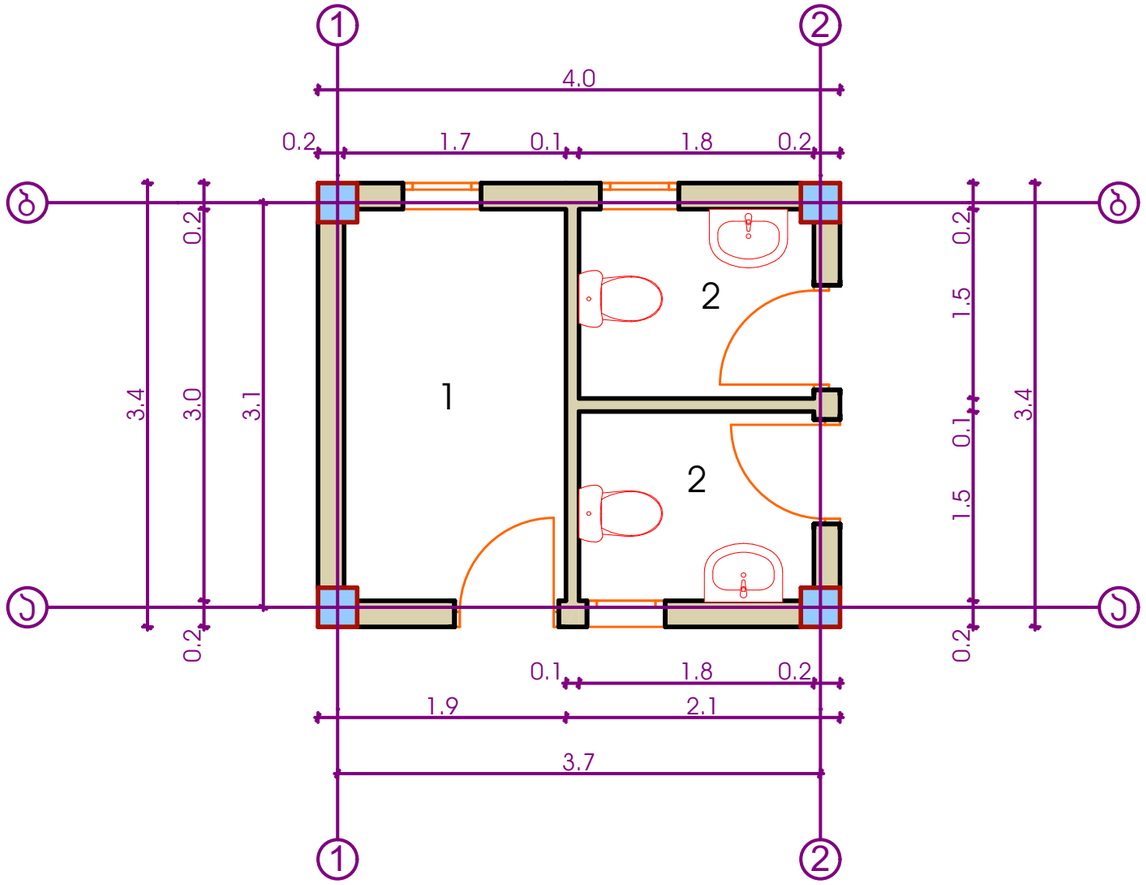

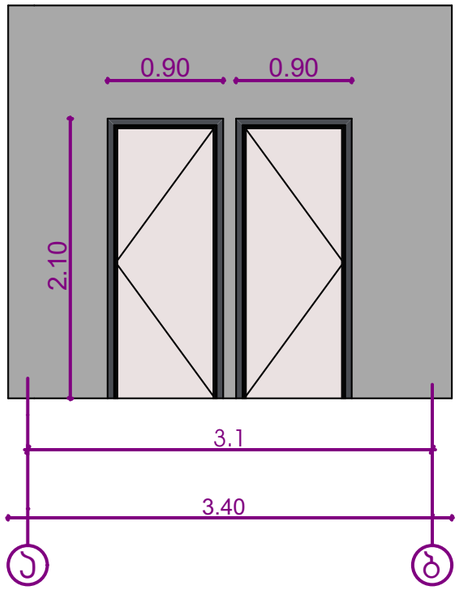

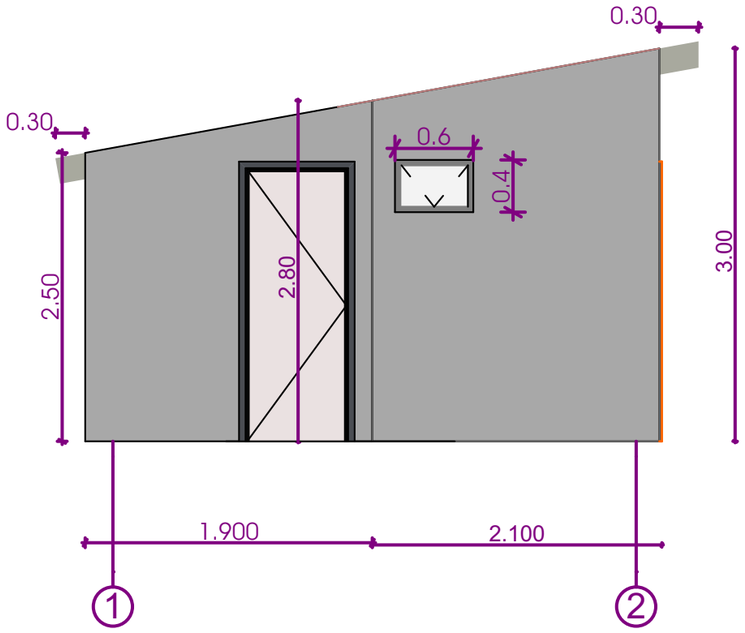

	თბილისი 2018 წ.	ფორმატი A-3
	დაკვეთა NN	

ექსპლიკაცია

1.საწყობი
2.WC

პირობითი ნიშნები

შენიშვნა

პროექტის სახელწოდება

ინდ.მეწარმე " ნანა ახვლედიანი "

თანამდებობა	გვარი	ხელმოწერა	თარიღი
დირექტორი	ნ.ახვლედიანი		
არქიტექტორი	გ.არნიკიძე		
დაამუშავა	გ.არნიკიძე		
მაშტაბი	1:100		
თარიღი			
სტადია		ფურცელი	ფურცლები
მუშა ნახაზი			

ტუალეტი და დამხმარე სათავსო

სახურავის გეგმა

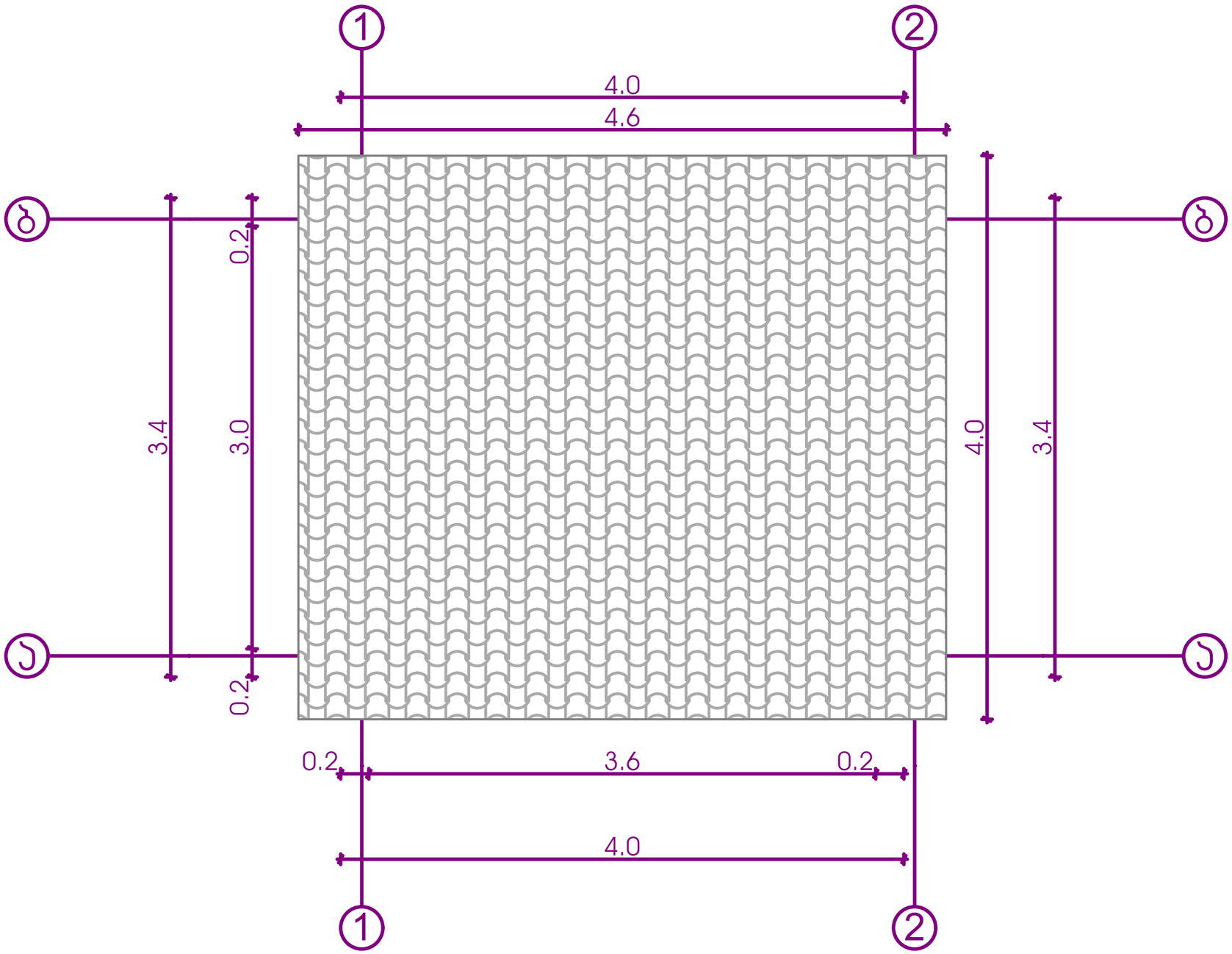

	თბილისი 2018 წ.	ფორმატი A-3
	დაკვეთა NN	

ექსპლიკაცია

1.საწყობი
2.WC

პირობითი ნიშნები

შენიშვნა

პროექტის სახელწოდება

ინდ.მეწარმე " ნანა ახვლედიანი "

თანამდებობა	გვარი	ხელმოწერა	თარიღი
დირექტორი	ნ.ახვლედიანი		
არქიტექტორი	გ.არწივიძე		
დაამუშავა	გ.არწივიძე		
მაშტაბი	1:100		
თარიღი			
სტადია		ფურცელი	ფურცლები
მუშა ნახაზი			

ტუალეტი და დამხმარე სათავსო კონსტრუქციული ნაწილი

ეზოს ტუალეტის საძირკვლების გეგმა.

მასშტაბი 1 : 100.

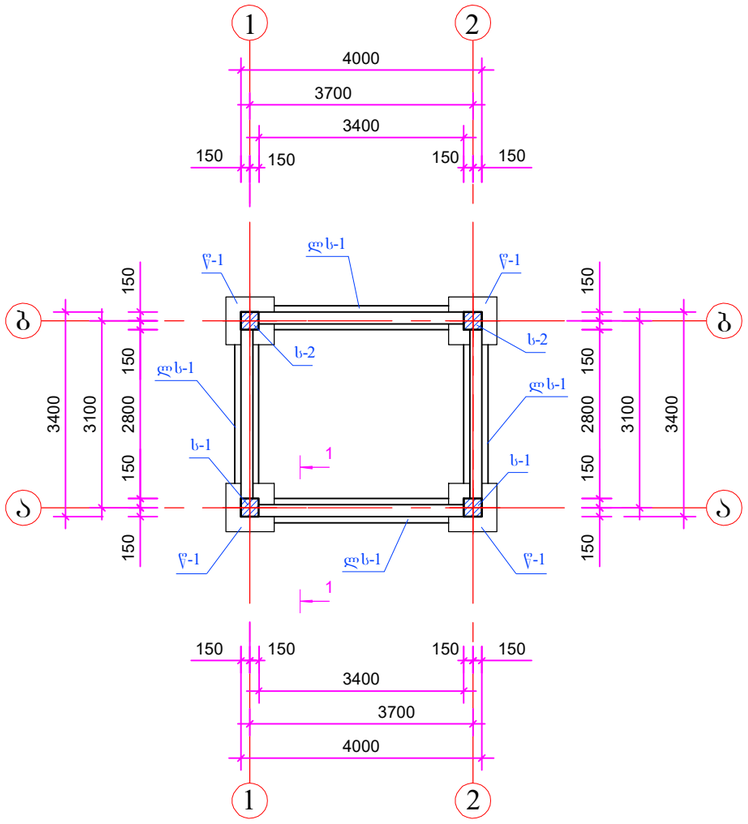

ეზოს ტუალეტის იატაკის ფილა.

მასშტაბი 1 : 100.

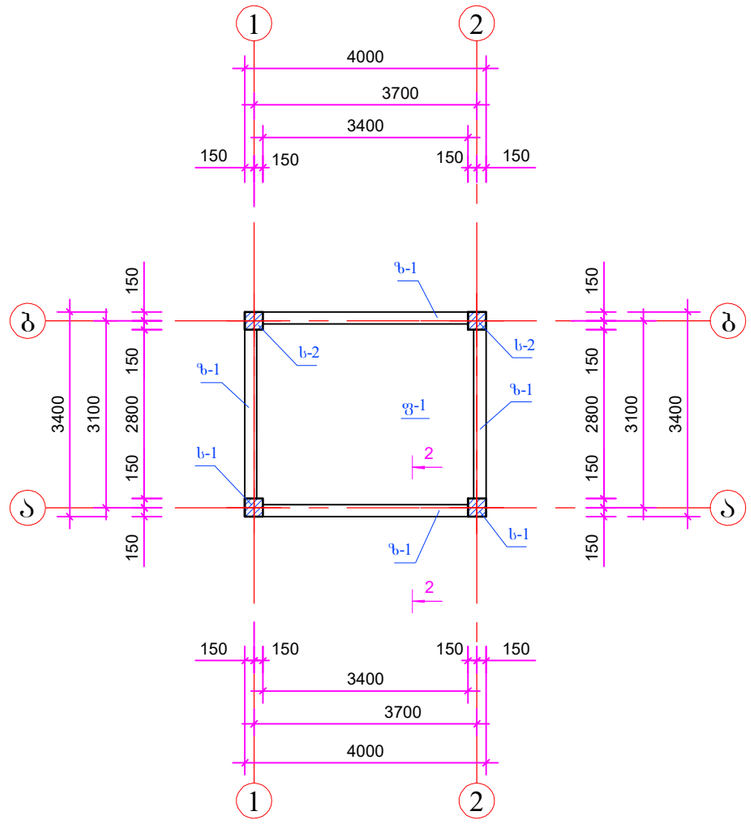

პირობითი აღნიშვნები:

1. ს-1; ს-2 --- მონოლითური რკინაბეტონის სვეტი.
2. ლს-1 --- მონოლითური რკინაბეტონის ლენტური საძირკველი.
3. წ-1 --- მონოლითური რკინაბეტონის წერტილოვანი საძირკველი.
4. ფ-1 --- იატაკის ფილა.

თბილისი 2019 წ.		ფორმატი A-3
დაკვეთა		

ექსპლიკაცია

პირობითი ნიშნები

შენიშვნა

პროექტის სახელწოდება

თანამდებობა	გვარი	ხელმოწერა	თარიღი
დირექტორი			
არქიტექტორი			
კონსტრუქტორი			
მაშტაბი	1:100	ეზოს ტუალეტის საძირკვლის გეგმა.	
თარიღი			
სტადია		შურცელი	შურცლები
მშშ ნახაზი		კ-2	

ეზოს ტუალეტის დახურვის ფილა.

მასშტაბი 1 : 100.

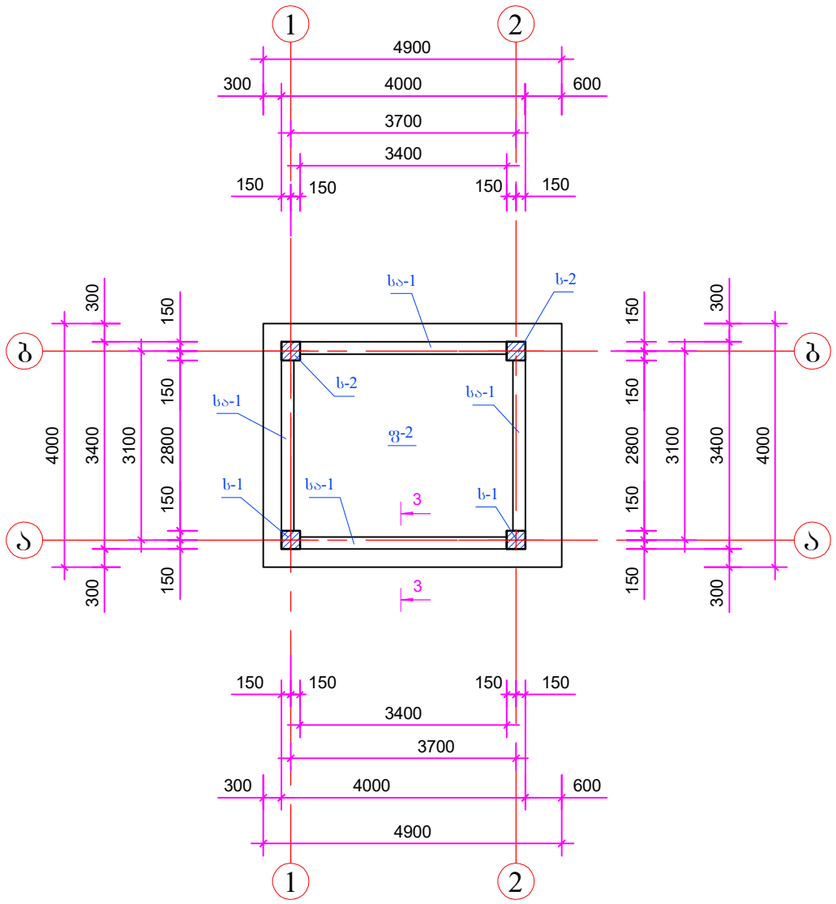

ეზოს ტუალეტის სახურავის გრძივების ჩაანკერების სქემა.

მასშტაბი 1 : 100.

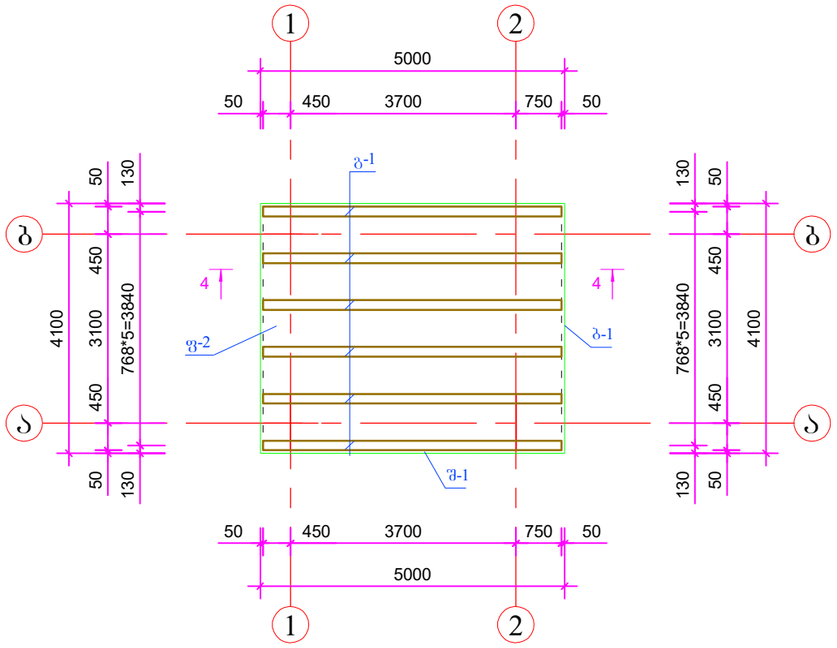

პირობითი აღნიშვნები:

1. ხ-1; ხ-2 --- მონოლითური რკინაბეტონის სვეტი.
2. სა-1 --- მონოლითური რკინაბეტონის სარტყელი.
3. ფ-2 --- დახურვის ფილა.
4. გ-1 --- სახურავის გრძივა.
5. შ-1 --- შეფიცვრა.
6. ბ-1 --- ბურული.

თბილისი 2019 წ.		ფორმატი A-3
დაკვეთა		

ექსპლიკაცია

პირობითი ნიშნები

შენიშვნა

პროექტის სახელწოდება

თანამდებობა	გვარი	ხელმოწერა	თარიღი
დირექტორი			
არქიტექტორი			
კონსტრუქტორი			
მაშტაბი	1:100	ეზოს ტუალეტის დახურვის ფილა.	
თარიღი			
სტადია		ფურცელი	ფურცლები
მუშა ნახაზი		კ-3	

მონოლითური რკინაბეტონის სვეტი „ს-1“ მასშტაბი 1 : 20.

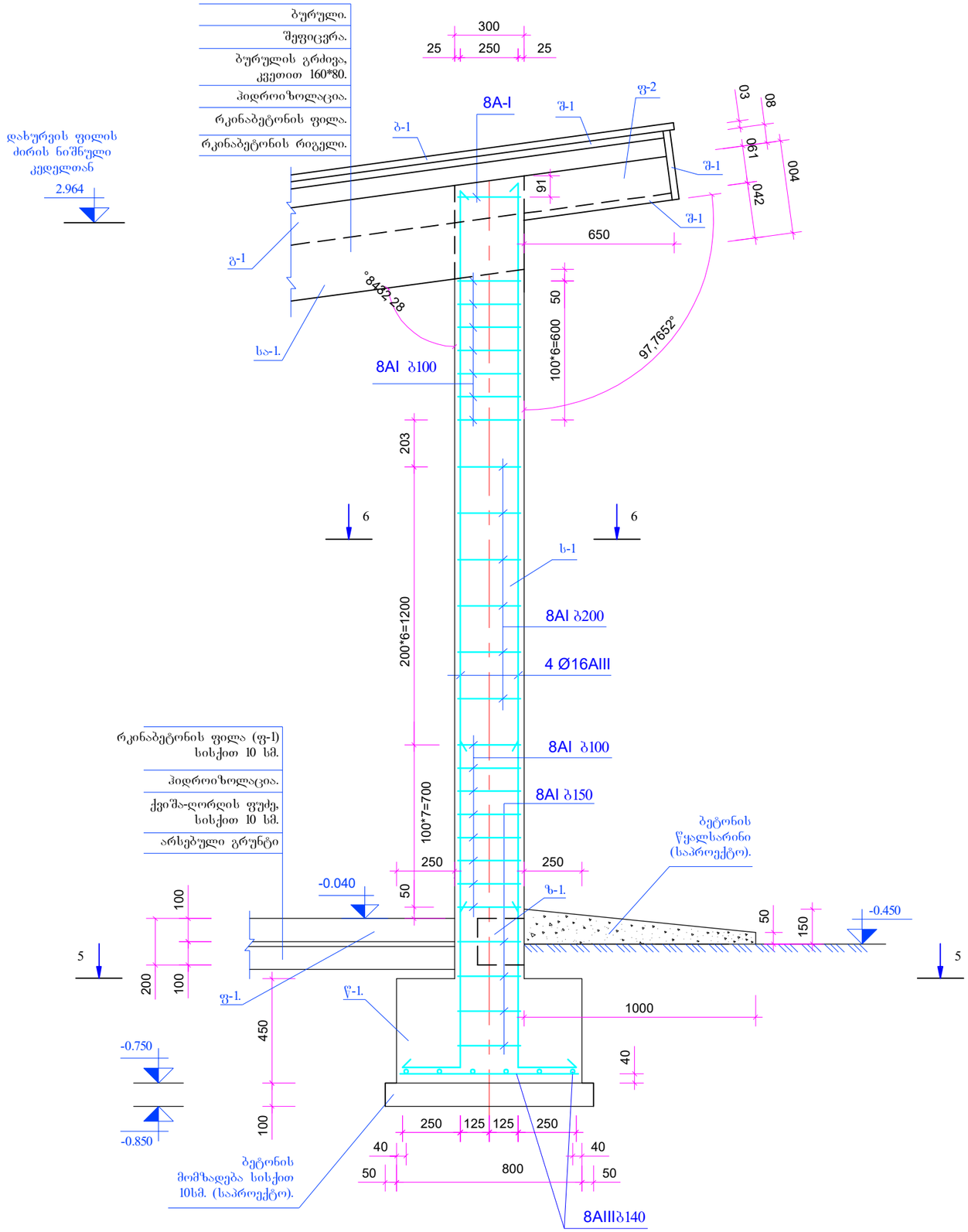

ჭრილი 5-5. მასშტაბი 1 : 20.

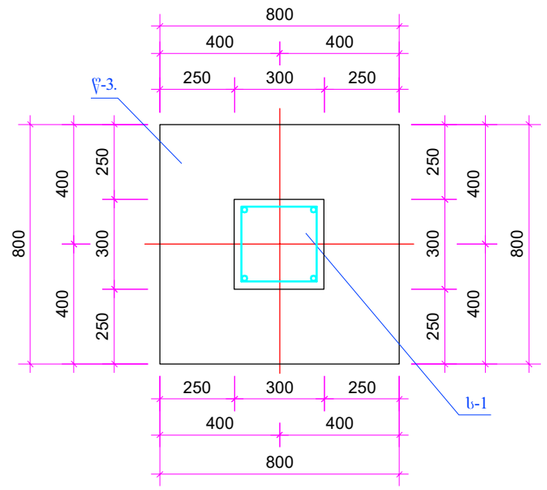

ჭრილი 6-6. მასშტაბი 1:10.

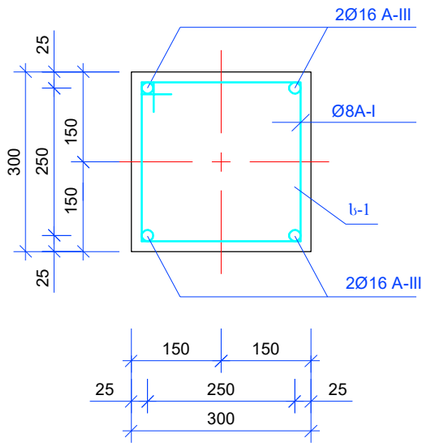

პირობითი აღნიშვნები:

1. ს-1 --- მონოლითური რკინაბეტონის სვეტი.
2. სა-1 --- მონოლითური რკინაბეტონის სარტყელი.
3. ფ-2 --- დახურვის ფილა.
4. გ-1 --- სახურავის გრძივა.
5. შ-1 --- შეფიცვრა.
6. ბ-1 --- ბურული.
7. ზ-1 --- მონოლითური რკინაბეტონის ზეძირკველი.
8. წ-1 --- მონოლითური რკინაბეტონის წერტილოვანი საძირკველი.
9. ფ-1 --- იატაკის ფილა.

თბილისი 2019 წ.		ფორმატი A-3
დაკვეთა		

ექსპლიკაცია

პირობითი ნიშნები

შენიშვნა

პროექტის სახელწოდება

თანამდებობა	გვარი	ხელმოწერა	თარიღი
დირექტორი			
არქიტექტორი			
კონსტრუქტორი			
მაშტაბი	1:20	მონოლითური რკინაბეტონის სვეტი „ს-1“	
თარიღი			
სტადია		ფურცელი	ფურცლები
მუშა ნახაზი		კ-4	

ჭრილი 1-1 მასშტაბი 1 : 20.

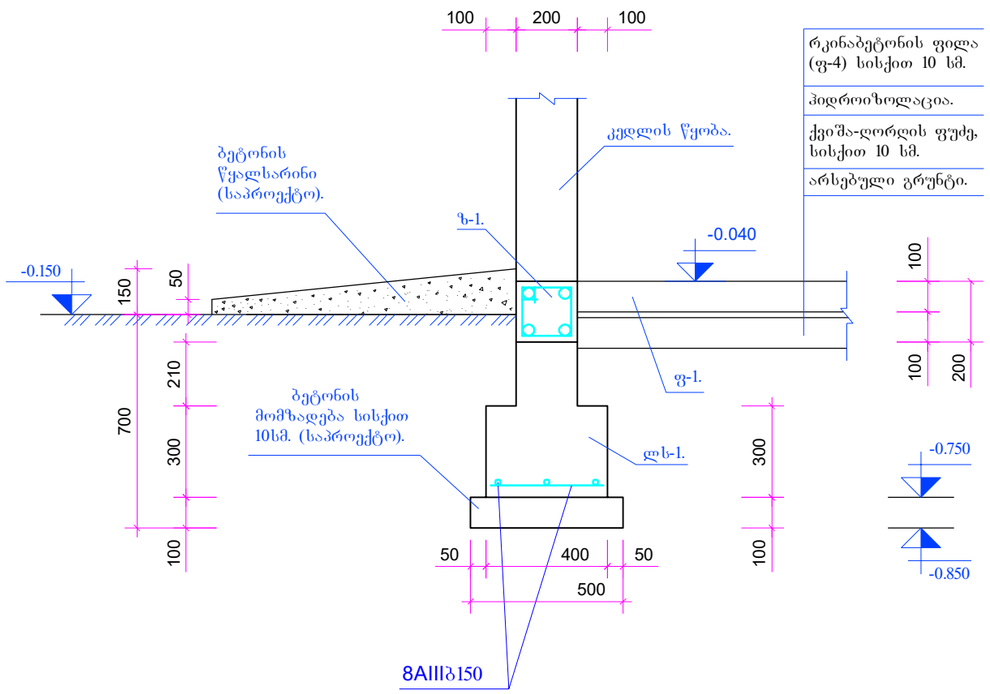

ჭრილი 2-2. მასშტაბი 1 : 20.

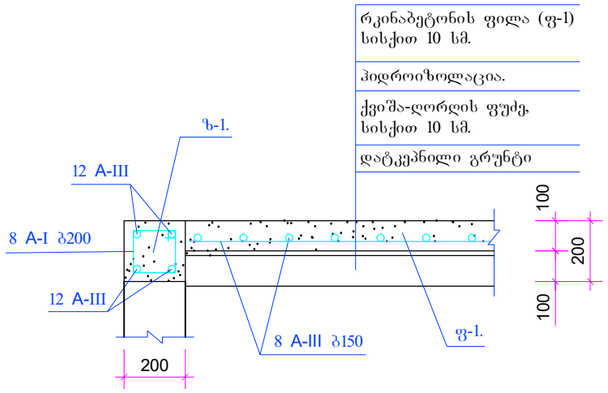

მონოლითური რკინაბეტონის ზღუდარი (მოეწყოს ღიობებზე).

მასშტაბი 1 : 20.

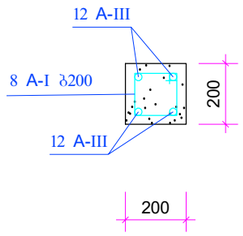

ჭრილი 3-3. მასშტაბი 1 : 20.

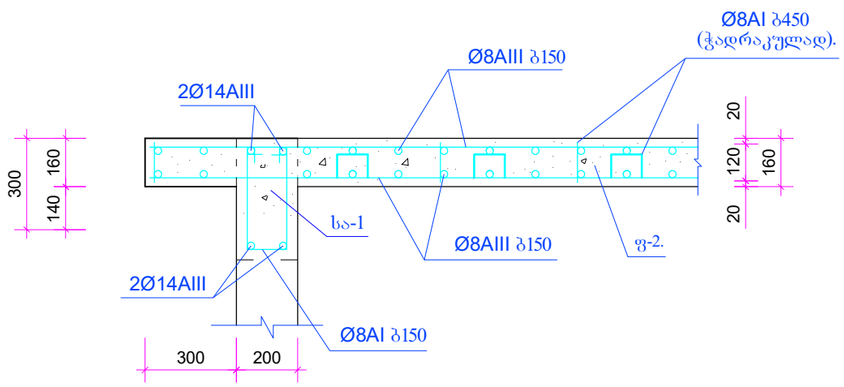

პირობითი აღნიშვნები:

1. სა-1 --- მონოლითური რკინაბეტონის სარტყელი.
2. ფ-2 --- დახურვის ფილა.
3. ზ-1 --- მონოლითური რკინაბეტონის ზეძირკველი.
4. ფ-1 --- იატაკის ფილა.
5. ლს-1 --- მონოლითური რკინაბეტონის ლენტური საძირკველი.

თბილისი 2019 წ.		ფორმატი A-3
დაკვეთა		

ექსპლიკაცია

პირობითი ნიშნები

შენიშვნა

პროექტის სახელწოდება

თანამდებობა	გვარი	ხელმოწერა	თარიღი
დირექტორი			
არქიტექტორი			
კონსტრუქტორი			
მაშტაბი	1:20	ჭრილი 1-1; ჭრილი 2-2; ჭრილი 3-3; მონოლითური რკინაბეტონის ზღუდარი.	
თარიღი			
სტადია		ფურცელი	ფურცლები
მუშა ნახაზი		კ-6	

მონოლითური რკინაბეტონის სვეტი „ს-2“. მასშტაბი 1 : 20.

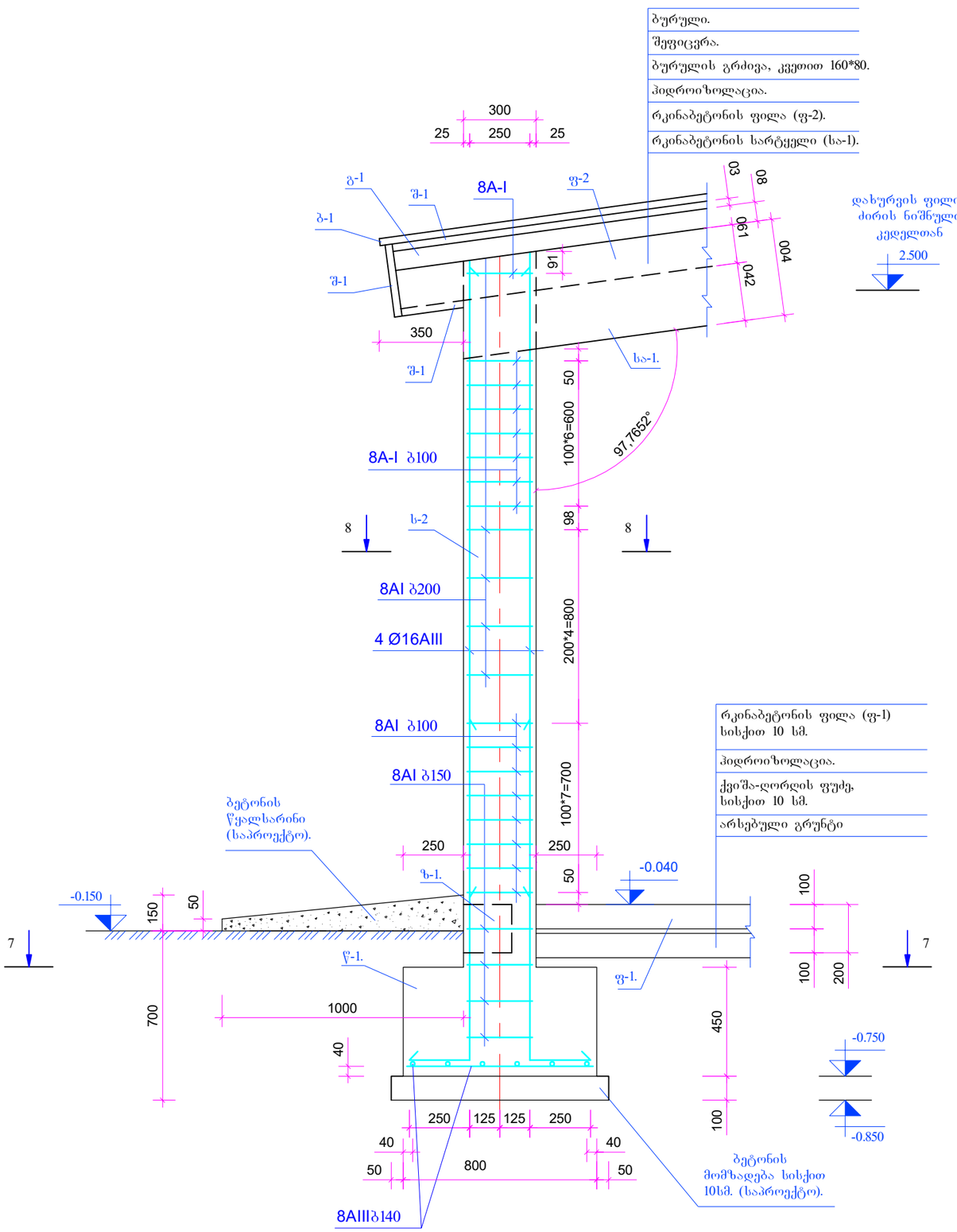

ჭრილი 7-7. მასშტაბი 1 : 20.

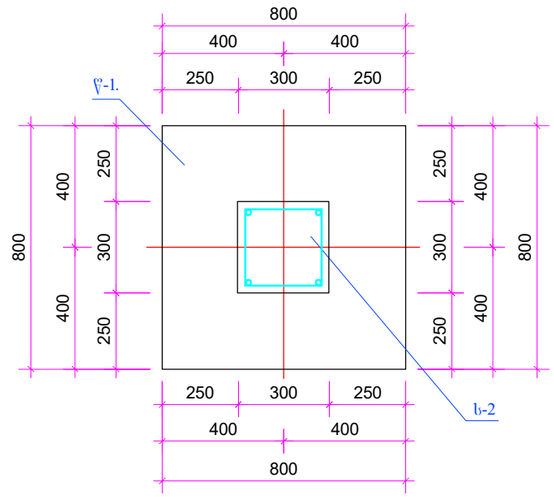

ჭრილი 8-8. მასშტაბი 1:10.

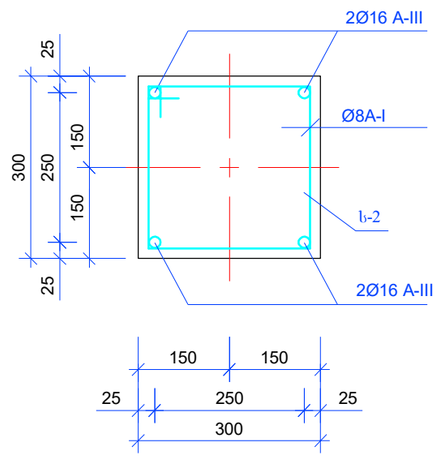

პირობითი აღნიშვნები:

1. ს-2 --- მონოლითური რკინაბეტონის სვეტი.
2. სა-1 --- მონოლითური რკინაბეტონის სარტყელი.
3. ფ-2 --- დახურვის ფილა.
4. გ-1 --- სახურავის გრძივა.
5. შ-1 --- შეფიცვრა.
6. ბ-1 --- ბურული.
7. ზ-1 --- მონოლითური რკინაბეტონის ზეძირკველი.
8. წ-1 --- მონოლითური რკინაბეტონის წერტილოვანი საძირკველი.
9. ფ-1 --- იატაკის ფილა.

თბილისი 2019 წ.			ფორმატი A-3
დაკვეთა			
ექსპლიკაცია			
პირობითი ნიშნები			
შენიშვნა			
პროექტის სახელწოდება			
თანამდებობა	გვარი	ხელმოწერა	თარიღი
დირექტორი			
არქიტექტორი			
კონსტრუქტორი			
მაშტაბი	1:20	მონოლითური რკინაბეტონის სვეტი „ს-2“	
თარიღი			
სტადია		ფურცელი	ფურცლები
მუშა ნახაზი		კ-5	

ჭრილი 4-4. მასშტაბი 1 : 20.

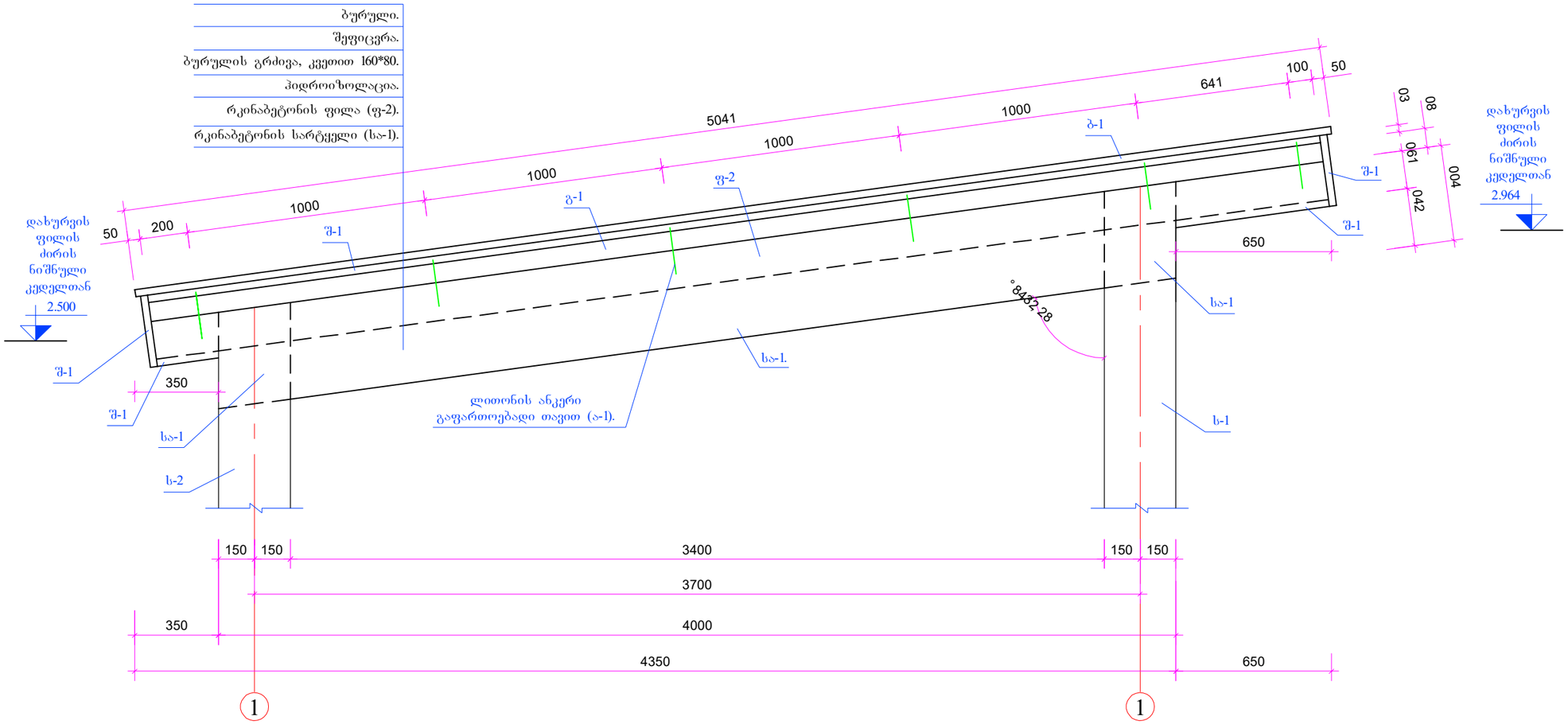

პირობითი აღნიშვნები:

1. ს-1; ს-2 --- მონოლითური რკინაბეტონის სვეტი.
2. სა-1 --- მონოლითური რკინაბეტონის სარტყელი.
3. ფ-2 --- დახურვის ფილა.
4. გ-1 --- სახურავის გრძივა.
5. შ-1 --- შეფიცვრა.
6. ბ-1 --- ბურული.
7. ა-1 --- ლითონის გაფართოებადთავიანი ანკერი.

შენიშვნა:

1. ხის კონსტრუქციები დამუშავდეს ხანძარსაწინააღმდეგო და ანტისეპტიკური ხსნარით. ხის კოჭების რკინაბეტონის კონსტრუქციებთან შეხების ადგილებზე მოეწყოს ჰიდროიზოლაცია.

თბილისი 2019 წ.		ფორმატი A-3
დაკვეთა		

ექსპლიკაცია

პირობითი ნიშნები

შენიშვნა

პროექტის სახელწოდება

ინდ.მეწარმე " ნანა ახვლედიანი "

თანამდებობა	გვარი	ხელმოწერა	თარიღი
დირექტორი			
არქიტექტორი			
კონსტრუქტორი			
მაშტაბი	1:20	ჭრილი 4-4.	
თარიღი			
სტადია		ფურცელი	ფურცლები
მუშა ნახაზი		კ-7	

მასალის სპეციფიკაცია.

1. ლენტური საძირკვლების (ლს-1) მოწყობა.

ბრუნტის მოჭრა --- 10 მ^3;
ლითონის არმატურა Ø8 A- III კლასის --- 89 მ (35.16 კგ);
ბეტონი B7.5 კლასის --- 0.55 მ^3;
ბეტონი B25 კლასის --- 1.80 მ^3.

2. წერტილოვანი საძირკვლების (წ-1) მოწყობა.

ბრუნტის მოჭრა --- 8 მ^3;
ლითონის არმატურა Ø8 A- III კლასის --- 43 მ (17 კგ);
ბეტონი B7.5 კლასის --- 0.34 მ^3;
ბეტონი B25 კლასის --- 1.21 მ^3.

3. რკინაბეტონის სვეტების მოწყობა.

ლითონის არმატურა Ø16 A- III კლასის --- 87 მ (137.46 კგ);
ლითონის არმატურა Ø8 A- I კლასის --- 126 მ (49.77 კგ);
ბეტონი B25 კლასის --- 1.22 მ^3.

4. რკინაბეტონის ზეძირკველის მოწყობა.

ლითონის არმატურა Ø12 A- III კლასის --- 66 მ (58.74 კგ);
ლითონის არმატურა Ø8 A- I კლასის --- 63 მ (24.89 კგ);
ბეტონი B25 კლასის --- 0.52 მ^3.

5. რკინაბეტონის იატაკის ფილის მოწყობა.

ლითონის არმატურა Ø8 A- III კლასის --- 166 მ (65.57 კგ);
ქვიშა-ღორღის ნარევი --- 1.50 მ^3.
ბეტონი B25 კლასის --- 1.14 მ^3.

6. რკინაბეტონის სარტყელის მოწყობა.

ლითონის არმატურა Ø14 A- III კლასის --- 66 მ (79.86 კგ);
ლითონის არმატურა Ø8 A- I კლასის --- 126 მ (49.77 კგ);
ბეტონი B25 კლასის --- 1.05 მ^3.

7. რკინაბეტონის დახურვის ფილის მოწყობა.

ლითონის არმატურა Ø8 A- III კლასის --- 618 მ (244.11 კგ);
ლითონის არმატურა Ø8 A- I კლასის --- 164 მ (64.78 კგ);
ბეტონი B25 კლასის --- 3.26 მ^3.

8. რკინაბეტონის ზღუდარის მოწყობა.

ლითონის არმატურა Ø12 A- III კლასის --- 18 მ (16.02 კგ);
ლითონის არმატურა Ø8 A- I კლასის --- 18 მ (7.11 კგ);
ბეტონი B25 კლასის --- 0.17 მ^3.

9. მეტალოკრამიტის ბურულის მოწყობა (სახურავის ფართობი 5.041*4.1=20.67 მ^2).

ხის კოჭი კვეთით 160*80 მმ --- 33 მ (0.43 მ^3);
ფიცარი სისქით 30 მმ --- 0.39 მ^3;
ლითონის ანკერი გაფართოებადი თავით (დიამეტრით 8 მმ, სიგრძით 150 მმ --- 36 ცალი;
მეტალოკრამიტი --- 25 მ^2.

10. ბურულის კიდეების შემოსვა თუნუქის ფურცლებით (ფართით 13 მ^2).

ფიცარი სისქით 30 მმ --- 0.41 მ^3;
თუნუქის ფურცელი --- 16 მ^2.

11. ბეტონის წყალსარინის მოწყობა ეზოს ტუალეტის ირგვლივ.

ბეტონი B25 კლასის --- 2.00 მ^3.

მასალის ჯამური ხარჯი:

არმატურის ჯამური ხარჯი ---

∅ მმ.	L მ.	Q კგ.
8AI	497	197
8AIII	916	362
12AIII	84	75
14AIII	66	80
16AIII	87	138
სულ:		852

ბეტონის ჯამური ხარჯი ---

B25 კლასის ბეტონი ----- 12.37 მ.^{3}
B7.5 კლასის ბეტონი ----- 0.89 მ.^{3}

ხის მასალის ჯამური ხარჯი --- 1.23 მ^3.
თუნუქის ფურცელი --- 16 მ^2.
მეტალოკრამიტის ფურცელი --- 25 მ^2.
ქვიშა-ღორღის ნარევი --- 1.5 მ^3.

თბილისი 2019 წ.		ფორმატი A-3
დაკვეთა NN		

ექსპლიკაცია

პირობითი ნიშნები

შენიშვნა

პროექტის სახელწოდება

თანამდებობა	გვარი	ხელმოწერა	თარიღი
დირექტორი			
არქიტექტორი			
კონსტრუქტორი			
მაშტაბი		მასალის სპეციფიკაცია.	
თარიღი			
სტადია		ფურცელი	ფურცლები
მუშა ნახაზი		კ- 8	

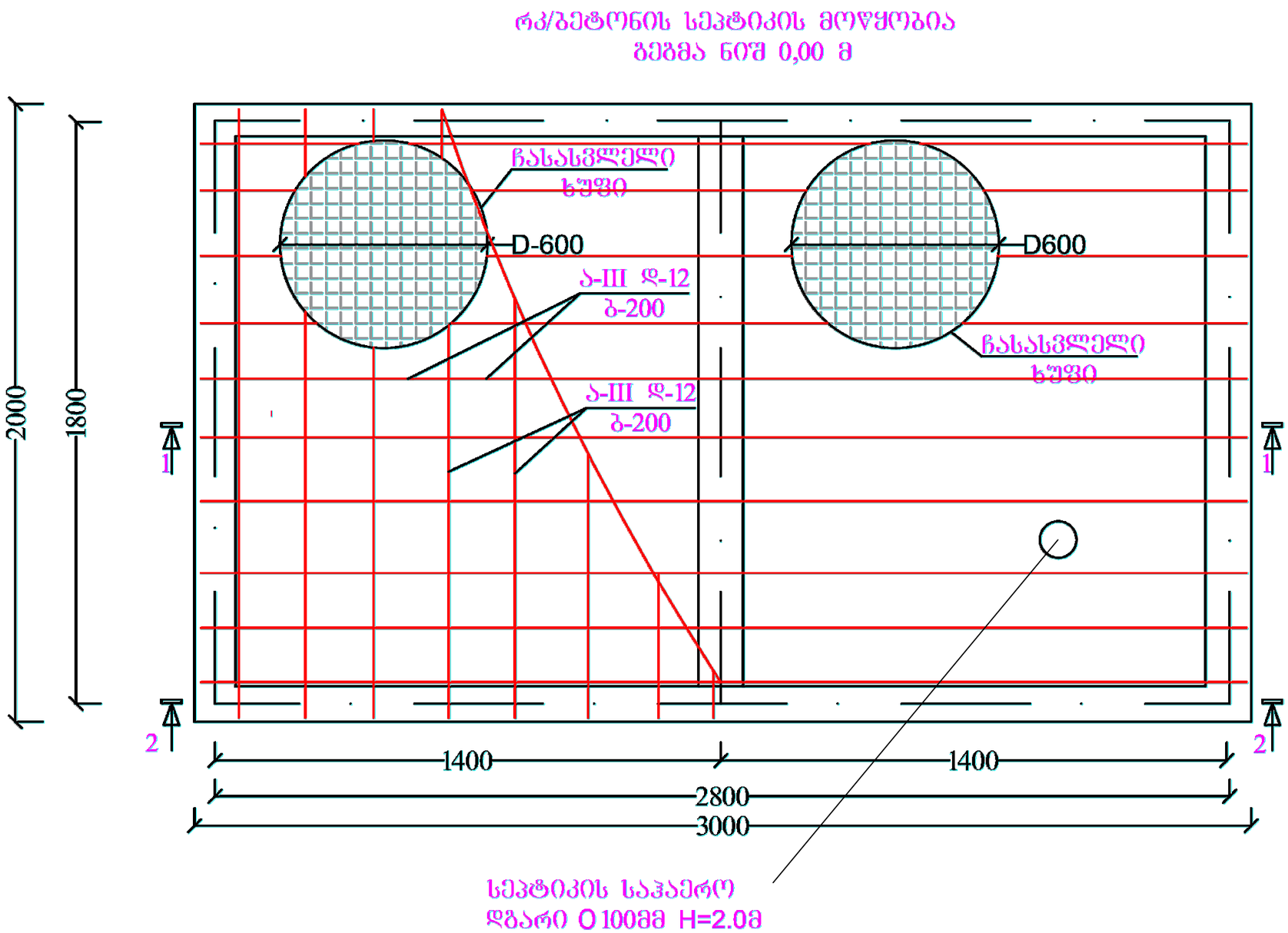

	თბილისი 2019 წ.	ფორმატი A–3
	დაკვეთა NN	

ექსპლიკაცია

პირობითი ნიშნები

შენიშვნა

პროექტის სახელწოდება

ინდ.მეწარმე " ნანა ახვლედიანი "

თანამდებობა	გვარი	ხელმოწერა	თარიღი
დირექტორი	ნ.ახვლედიანი		
არქიტექტორი	გ. კამკამიძე		
მაშტაბი	1:15		
თარიღი			
სტადია		ფურცელი	ფურცლები
მუშა ნახაზი			

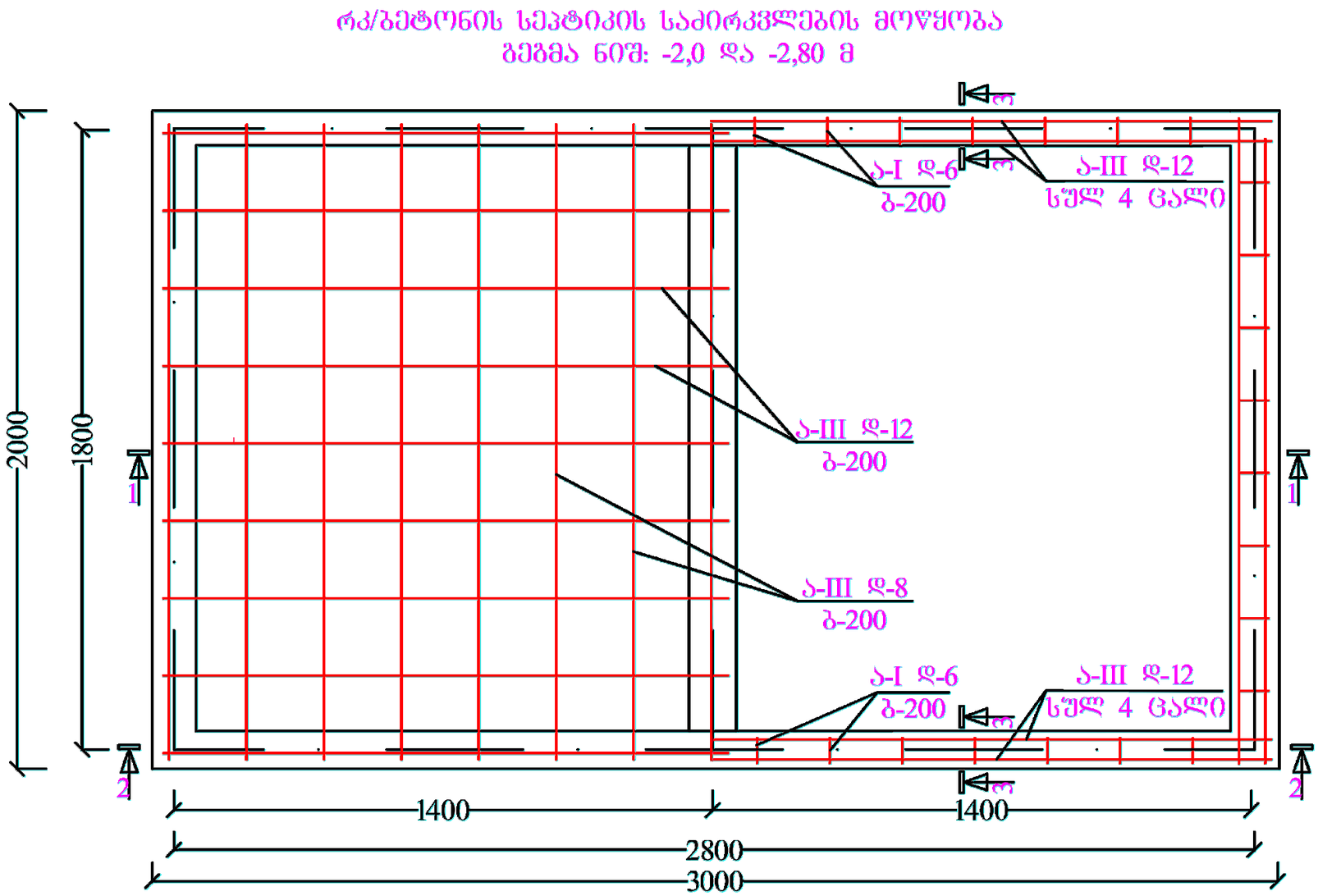

	თბილისი 2019 წ.	ფორმატი A–3
	დაკვეთა NN	

ექსპლიკაცია

პირობითი ნიშნები

შენიშვნა

პროექტის სახელწოდება

ინდ.მეწარმე " ნანა ახვლედიანი "

თანამდებობა	გვარი	ხელმოწერა	თარიღი
დირექტორი	ნ.ახვლედიანი		
არქიტექტორი	გ. კამკამიძე		
მაშტაბი	1:15		
თარიღი			
სტადია		ფურცელი	ფურცლები
მუშა ნახაზი			

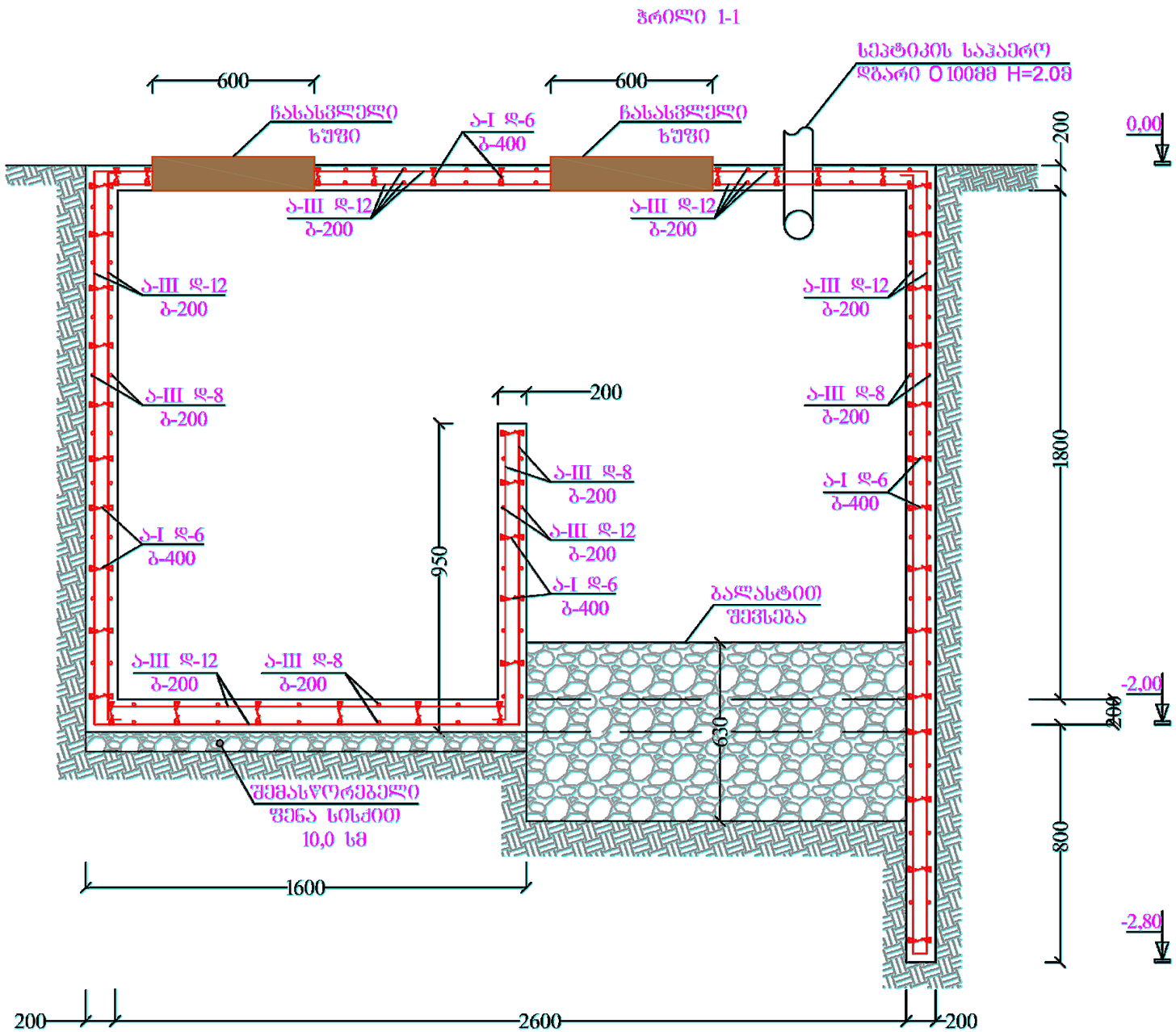

	თბილისი 2019 წ.	ფორმატი A–3
	დაკვეთა NN	

ექსპლიკაცია

პირობითი ნიშნები

შენიშვნა

პროექტის სახელწოდება

ინდ.მეწარმე " ნანა ახვლედიანი "

თანამდებობა	გვარი	ხელმოწერა	თარიღი
დირექტორი	ნ.ახვლედიანი		
არქიტექტორი	გ. კამკამიძე		
მაშტაბი	1:20		
თარიღი			
სტადია		ფურცელი	ფურცლები
მუშა ნახაზი			

ჭრილი 2-2

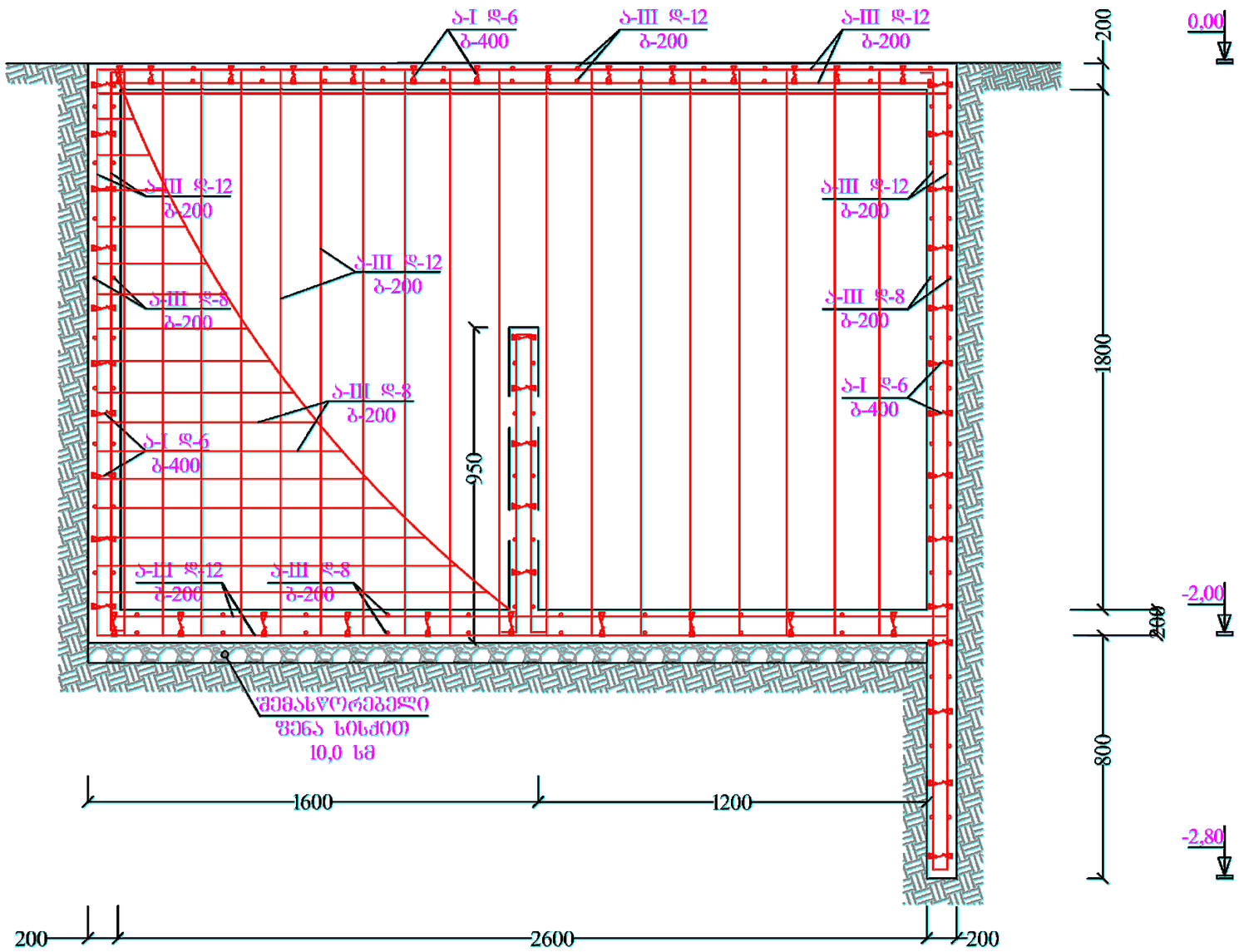

ჭრილი 3-3

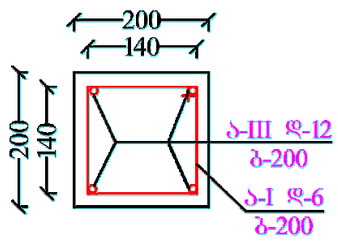

მასალათა ამოკრება
არმატურა ა-III დ-12 428,0 გრძ/მ=380,92 კგ
არმატურა ა-III დ-8 308,0 გრძ/მ=120,12 კგ
არმატურა ა-I დ-6 100,0 გრძ/მ=22,0 კგ
ბეტონი მ-200 6,0 მ3=14,40 ტონა
ბალასტი 2,0 მ3=3,10 ტონა

თბილისი 2019 წ.		ფორმატი A–3
დაკვეთა NN		

ექსპლიკაცია

პირობითი ნიშნები

შენიშვნა

პროექტის სახელწოდება

ინდ.მეწარმე " ნანა ახვლედიანი "

თანამდებობა	გვარი	ხელმოწერა	თარიღი
დირექტორი	ნახვლედიანი		
არქიტექტორი	გ. კამკამიძე		
მაშტაბი	1:20		
თარიღი			
სტადია		ფურცელი	ფურცლები
მუშა ნახაზი			

1. ტრენაჟორი „ნიჩბოსანი“

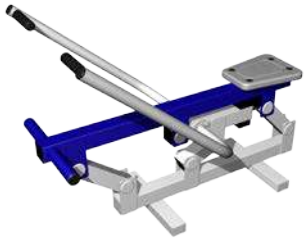

გაბარიტული ზომები	სიგრძე სმ.	124
	სიგანე, სმ.	79
	სიმაღლე, სმ.	102
დასაშვები დატვირთვა არანაკლებ (კგ)		150

ტრენაჟორი განკუთვნილია ხელის, მკერდის, ზურგის კუნთების სავარჯიშოდ, ასევე გულ-სისხლძარღვთა სისტემისათვის.

სტრუქტურულად ტრენაჟორი დამზადებული უნდა იყოს ლითონის ზედა და ქვედა ჰორიზონტალური ძელების, ბერკეტული სისტემის, სავარძლის და სახელურების სახით.

კინემატიკურმა მოწყობამ არ უნდა დაუშვას სხეულის ნაწილების მოყოლა ტრენაჟორის მოძრავ და სტაციონარულ კვანძებს შორის.

2. ტრენაჟორი „სხეულის ამზიდი“

გაბარიტული ზომები	სიგრძე, სმ.	100
	სიგანე, სმ.	78
	სიმაღლე, სმ.	181
დასაშვები დატვირთვა არანაკლებ (კგ)		150

ტრენაჟორი განკუთვნილია გულმკერდისა და ხელის კუნთების სავარჯიშოდ.

სტრუქტურულად ტრენაჟორი დამზადებული უნდა იყოს ლითონის ბაზის, სადგამის, ბერკეტული სისტემის, სავარძლის და სახელურების სახით. უსაფრთხოების მიზნით, ტრენაჟორის მოძრავი ელემენტები ნაწილობრივ განთავსებული უნდა იყოს სადგამში. კინემატიკურმა მოწყობამ არ უნდა დაუშვას სხეულის ნაწილების მოყოლა ტრენაჟორის მოძრავ და სტაციონარულ კვანძებს შორის.

3. ტრენაჟორი „აზიდვა მკერდიდან“

გაბარიტული ზომები	სიგრძე, სმ.	108
	სიგანე, სმ.	78
	სიმაღლე, სმ.	180
დასაშვები დატვირთვა არანაკლებ (კგ)		150

ტრენაჟორი განკუთვნილია გულმკერდის კუნთების და ხელის სამთავა კუნთის სავარჯიშოდ.

სტრუქტურულად ტრენაჟორი დამზადებული უნდა იყოს ლითონის ბაზის, სადგამის, ბერკეტული სისტემის, სავარძლის და სახელურების სახით. უსაფრთხოების მიზნით, ტრენაჟორის მოძრავი ელემენტები ნაწილობრივ განთავსებული უნდა იყოს სადგამში. კინემატიკურმა მოწყობამ არ უნდა დაუშვას სხეულის ნაწილების მოყოლა ტრენაჟორის მოძრავ და სტაციონარულ კვანძებს შორის.

4. ტრენაჟორი „მიზიდვა მკერდისაკენ“

გაბარიტული ზომები	სიგრძე,ს მ.	105
	სიგანე, სმ.	78
	სიმაღლე, სმ.	116
დასაშვები დატვირთვა არანაკლებ (კგ)		150

ტრენაჟორი განკუთვნილია გულმკერდის კუნთების, მუცლის პრესის და ხელის ორთავა კუნთის სავარჯიშოდ.

სტრუქტურულად ტრენაჟორი დამზადებული უნდა იყოს ლითონის ბაზის, სადგამის, ბერკეტული სისტემის, სავარძლის და სახელურების სახით.

უსაფრთხოების მიზნით, ტრენაჟორის მოძრავი ელემენტები ნაწილობრივ განთავსებული უნდა იყოს სადგამში, ასევე უნდა იყოს გათვალისწინებული რეზინისგან ჩამოსხმული საამორტიზაციო, კინემატიკურმა მოწყობამ არ უნდა დაუშვას სხეულის ნაწილების მოყოლა ტრენაჟორის მოძრავ და სტაციონარულ კვანძებს შორის.

5. ტრენაჟორი „აზიდვა ფეხებით“

გაბარიტული ზომები	სიგრძე, სმ.	131
	სიგანე, სმ.	55
	სიმაღლე, სმ.	126
დასაშვები დატვირთვა არანაკლებ (კგ)		150

ტრენაჟორი განკუთვნილია ფეხის კუნთების სავარჯიშოდ.

სტრუქტურულად ტრენაჟორი დამზადებული უნდა იყოს ლითონის ბაზის, სადგამის, ბერკეტული სისტემის, სავარძლის და ბერკეტის სატერფულების სახით.

უსაფრთხოების მიზნით, ტრენაჟორის მოძრავი ელემენტები ნაწილობრივ განთავსებული უნდა იყოს სადგამში. კინემატიკურმა მოწყობამ არ უნდა დაუშვას სხეულის ნაწილების მოყოლა ტრენაჟორის მოძრავ და სტაციონარულ კვანძებს შორის.

6. ტრენაჟორი „ტვისტერი“

გაბარიტული ზომები	სიგრძე, სმ.	80
	სიგანე, სმ.	67
	სიმაღლე, სმ.	120
დასაშვები დატვირთვა არანაკლებ (კგ)		150

ტრენაჟორი განკუთვნილია ფორმის კორექციისათვის წელის არეში, ფეხის სახსრების და მენჯ-ბარძაყის სავარჯიშოდ.

სტრუქტურულად ტრენაჟორი დამზადებული უნდა იყოს ლითონის ბაზის, სადგამის, მოძრავი პლატფორმის და უძრავი სახელურის სახით.

კინემატიკურმა მოწყობამ არ უნდა დაუშვას სხეულის ნაწილების მოყოლა ტრენაჟორის მოძრავ და სტაციონარულ კვანძებს შორის.

7. ტრენაჟორი „მუცლის კუნთებისათვის“

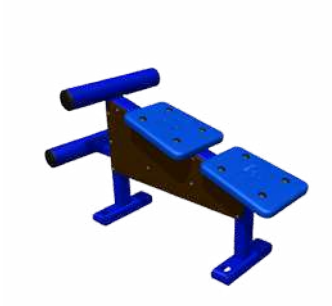

გაბარიტული ზომები	სიგრძე, სმ.	98
	სიგანე, სმ.	44
	სიმაღლე, სმ.	55
დასაშვები დატვირთვა არანაკლებ (კგ)		150

ტრენაჟორი განკუთვნილია ზურგისა და მუცლის კუნთების მრავალმხრივი განვითარებისათვის და მენჯის კუნთების, ასევე მხრის განვითარებისათვის.

სტრუქტურულად ტრენაჟორი დამზადებული უნდა იყოს ლითონის დახრილი და ქვედა ჰორიზონტალური ღერძებისგან, რომლებიც უერთდება ორ ვერტიკალურ სადგამ ღერძს. ასევე უნდა გააჩნდეს სავარძელი, რომელიც ასრულებს საყრდენის ფუნქციას ზურგისათვის ვარჯიშის დროს.

8. ტრენაჟორი „წელის კორექციისათვის“

გაბარიტული ზომები	სიგრძე, სმ.	62
	სიგანე, სმ.	76
	სიმაღლე, სმ.	120
დასაშვები დატვირთვა არანაკლებ (კგ)		150

ტრენაჟორი „ქანქარა - წელის კორექციისათვის“ განკუთვნილია წელის, მხრებისა და ხელის კუნთების სავარჯიშოდ.

9. ტრენაჟორი „ელიფტური“

გაბარიტული ზომები	სიგრძე, სმ.	148
	სიგანე, სმ.	73
	სიმაღლე, სმ.	163
დასაშვები დატვირთვა არანაკლებ (კგ)		150

ტრენაჟორი განკუთვნილია მოძრაობის კორექციისათვის, ფეხისა და ხელის კუნთების სავარჯიშოდ

სტრუქტურულად ტრენაჟორი დამზადებული უნდა იყოს ლითონის დგარის, დგარის ზედაპირის და ორი სახელურის სახით, რომლებიც დამაგრებულია დგარის ზედაპირის პერპენდიკულარულად მის ორ საწინააღმდეგო მხარეს.

10. ტრენაჟორი „ორმხრივი ძელი“

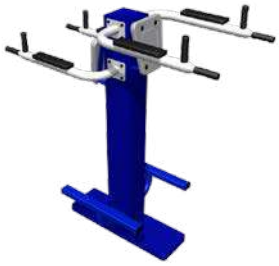

გაბარიტული ზომები	სიგრძე, სმ.	140
	სიგანე, სმ.	65
	სიმაღლე, სმ.	150
დასაშვები დატვირთვა არანაკლებ (კგ)		150

ტრენაჟორი განკუთვნილია ტანვარჯიშისა და ძალისმიერი ვარჯიშისათვის ძელზე. ტრენაჟორი უნდა იყოს ორმხრივი და ორდონიანი, ორი მოვარჯიშისათვის.

სტრუქტურულად ტრენაჟორი დამზადებული უნდა იყოს ლითონის დგარის და საიდაყვეებიანი სახელურების სახით, რომლებიც განთავსებულია ერთმანეთის საწინააღმდეგოდ სადგამზე. კომპლექტში სადგამზე მიმაგრებული უნდა იყოს საზურგეები, კომფორტული ვარჯიშისათვის.

მოწყობილობამ არ უნდა დაუშვას სხეულის ნაწილების მოყოლა ტრენაჟორის კვანძებს შორის.

ტრენაჟორების ტერიტორიის გადახურვა

კონსტრუქციული ნაწილი

საძირკვლების განლაგების სქემა.

მაშტაბი 1:50

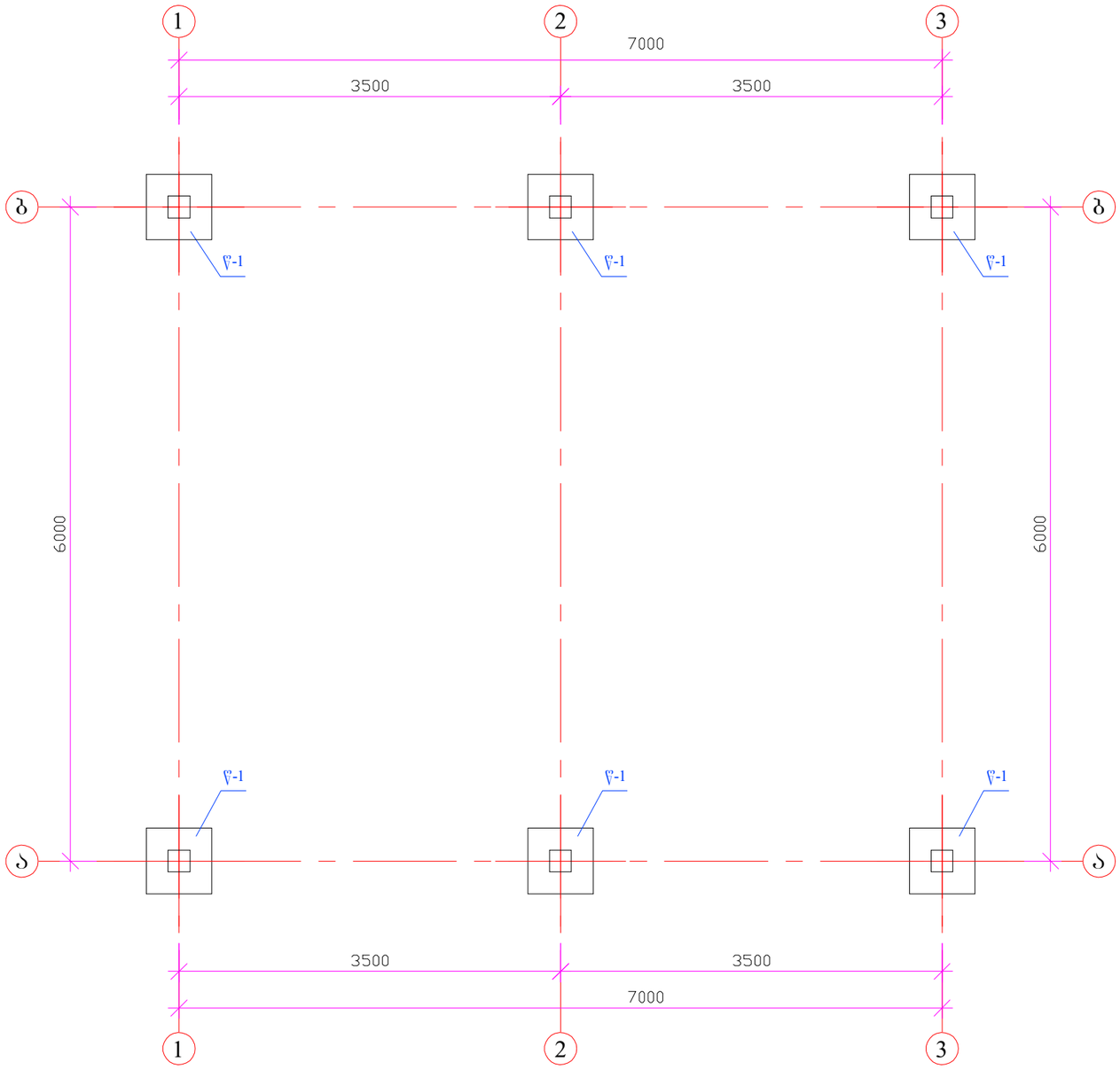

სპეციფიკაცია:

1. წ-1 - მონოლითური რკინაბეტონის წერტილოვანი საძირკველი.

	თბილისი 2018 წ.		ფორმატი A-3
	დაკვეთა NN		

ექსპლიკაცია

პირობითი ნიშნები

შენიშვნა

პროექტის სახელწოდება

თანამდებობა	გვარი	ხელმოწერა	თარიღი
დირექტორი	ნ.ახვლედიანი		
არქიტექტორი	გ.არწივიძე		
დაამუშავა	გ. ლომიძე		
მაშტაბი	1:50	საძირკვლების განლაგების სქემა.	
თარიღი			
სტადია		ფურცელი	ფურცლები
მუშა ნახაზი		კ - 2	

მაშტაბი 1:10

წერტილოვანი საძირკველი „წ-1"

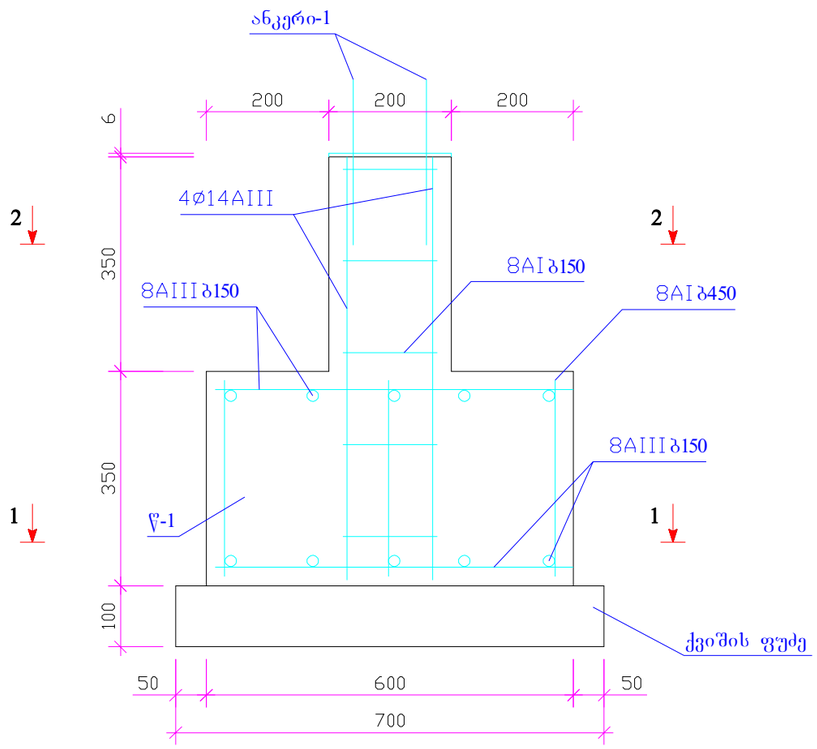

ჭრილი 2-2

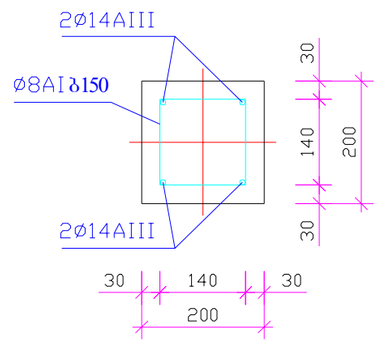

ჭრილი 1-1

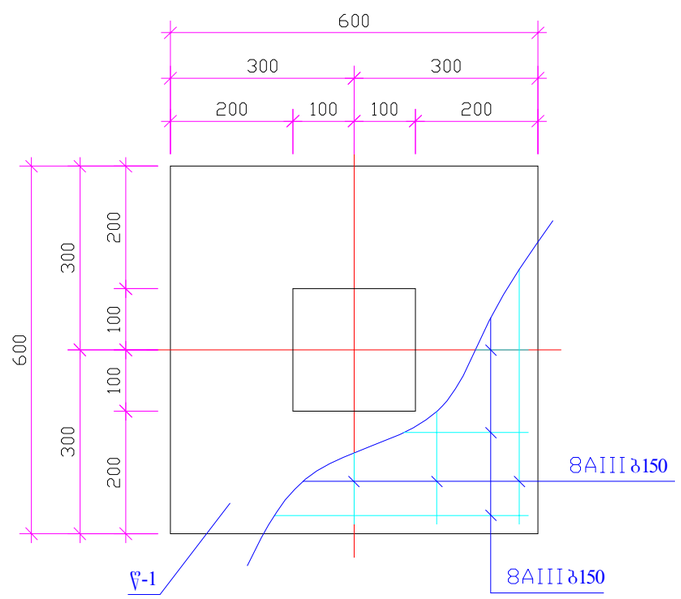

სპეციფიკაცია:

1. წ-1 - მონოლითური რკინაბეტონის წერტილოვანი საძირკველი.

2. ანკერი-1 - გაფართოებადთავიანი ლითონის ანკერი, დიამეტრით 12 მმ, სიგრძით 150 მმ.

თბილისი 2018 წ.		ფორმატი A-3
დაკვეთა NN		

სპეციფიკაცია:

პირობითი ნიშნები

შენიშვნა

პროექტის სახელწოდება

თანამდებობა	გვარი	ხელმოწერა	თარიღი
დირექტორი	ნ.ახვლედიანი		
არქიტექტორი	გ.არწივიძე		
კონსტრუქტორი	გ. ლომიძე		
მაშტაბი	1:10	წერტილოვანი საძირკველი „წ-1"; ჭრილი 1-1; ჭრილი 2-2.	
თარიღი			
სტადია		ფურცელი	ფურცლები
მუშა ნახაზი		კ-3.	

ლითონის სვეტების (ს-1) განლაგების სქემა (±0.00 ნიშნულზე).

მაშტაბი 1:50

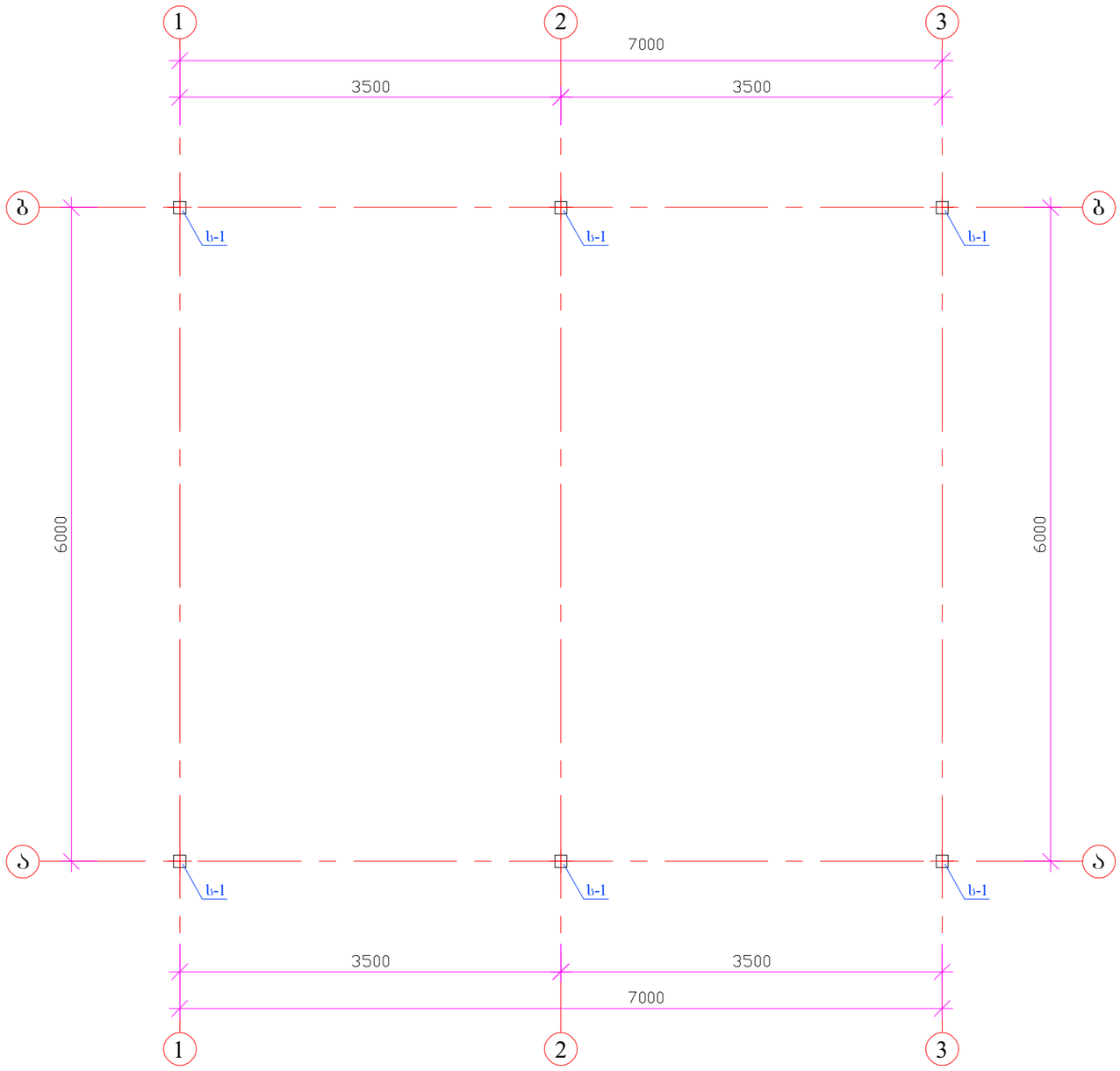

სპეციფიკაცია:

1. ს-1 - ლითონის სვეტი, კვეთით კვადრატული მილი 110*6 მმ;

	თბილისი 2018 წ.	ფორმატი A-3
	დაკვეთა NN	

ექსპლიკაცია

პირობითი ნიშნები

შენიშვნა

პროექტის სახელწოდება

თანამდებობა	გვარი	ხელმოწერა	თარიღი
დირექტორი	ნ.ახვლედიანი		
არქიტექტორი	გ.არწივიძე		
დაამუშავა	გ. ლომიძე		
მაშტაბი	1:50	ლითონის სვეტების (ს-1) განლაგების სქემა (±0.00 ნიშნულზე).	
თარიღი			
სტადია		ფურცელი	ფურცლები
მუშა ნახაზი		კ - 4	

ლითონის სვეტი (ს-1)

მაშტაბი 1:10

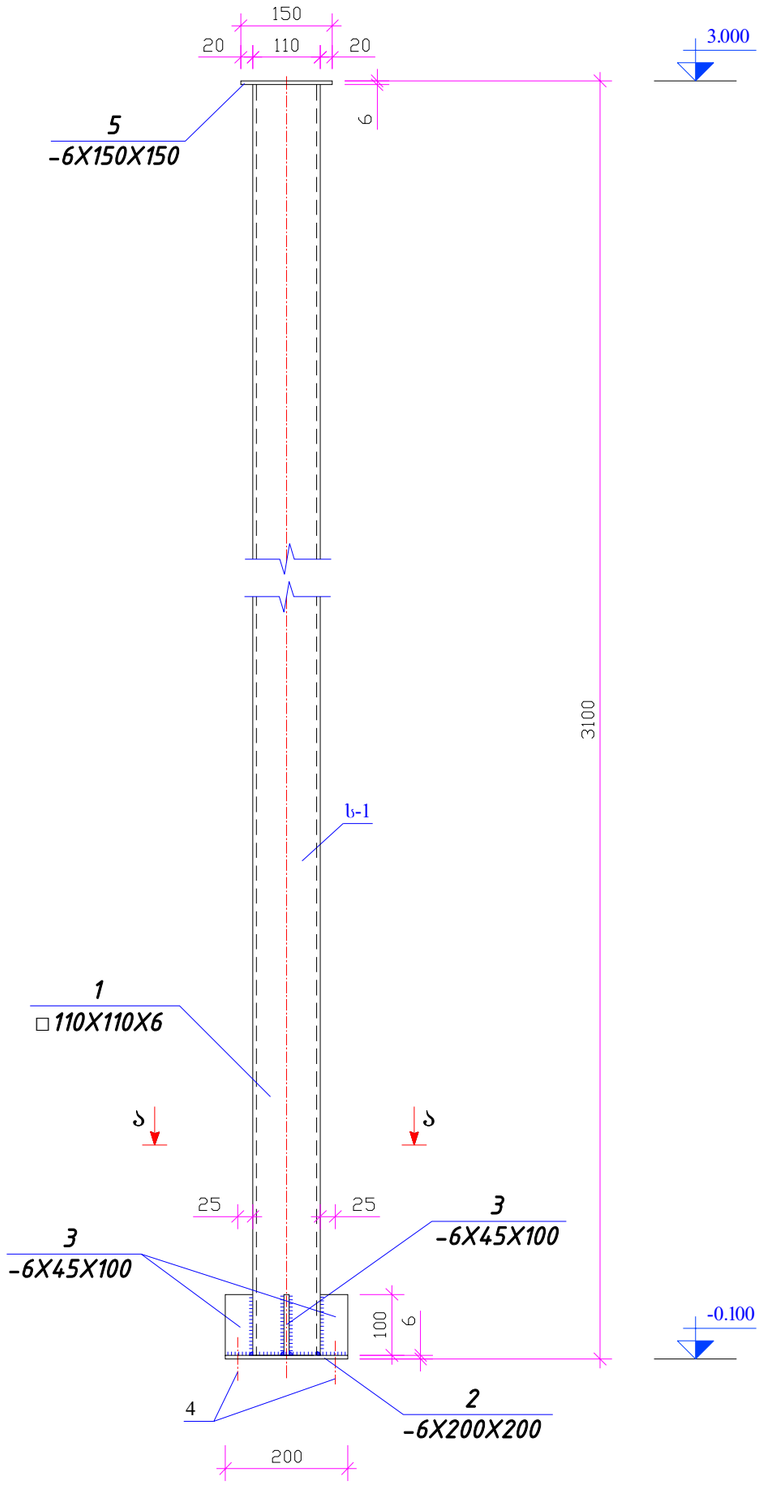

კვეთი ა-ა

მაშტაბი 1:10

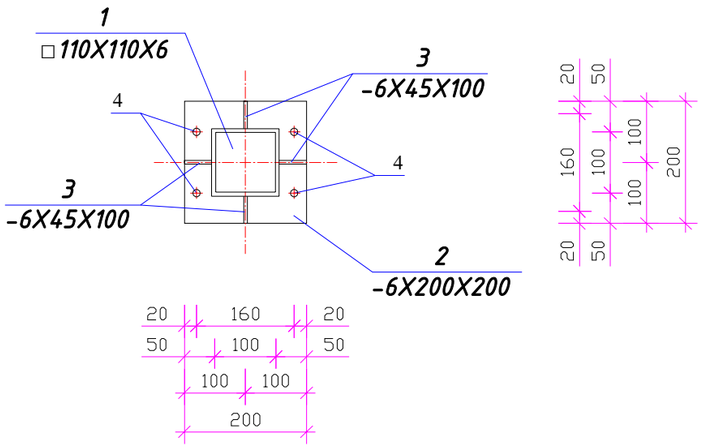

ლითონის ანკერი (ა-1)

მაშტაბი 1:5

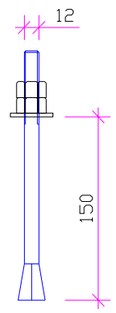

სპეციფიკაცია:

1. ლითონის კვადრატული მილი: 110*110*6 მმ.
2. ლითონის ფურცელი: 200*200*6 მმ.
3. ლითონის ფურცელი: 45*100*6 მმ.
4. გაფართოებადთავიანი ლითონის ანკერი (ა-1), დიამეტრით 12 მმ, სიგრძით 150 მმ.
5. ლითონის ფურცელი: 150*150*6 მმ.

	თბილისი 2018 წ.	ფორმატი A-3
	დაკვეთა NN	

სპეციფიკაცია:

პირობითი ნიშნები

შენიშვნა

პროექტის სახელწოდება

თანამდებობა	გვარი	ხელმოწერა	თარიღი
დირექტორი	ნ.ახვლედიანი		
არქიტექტორი	გ.არწივიძე		
კონსტრუქტორი	გ. ლომიძე		
მაშტაბი	1:10	ლითონის სვეტი (ს-1); კვეთი ა-ა; ლითონის ანკერი (ა-1).	
თარიღი			
სტადია		ფურცელი	ფურცლები
მუშა ნახაზი		კ-5.	

ლითონის ფერმების განლაგების სქემა (3.000 ნიშნულზე).

მაშტაბი 1:50

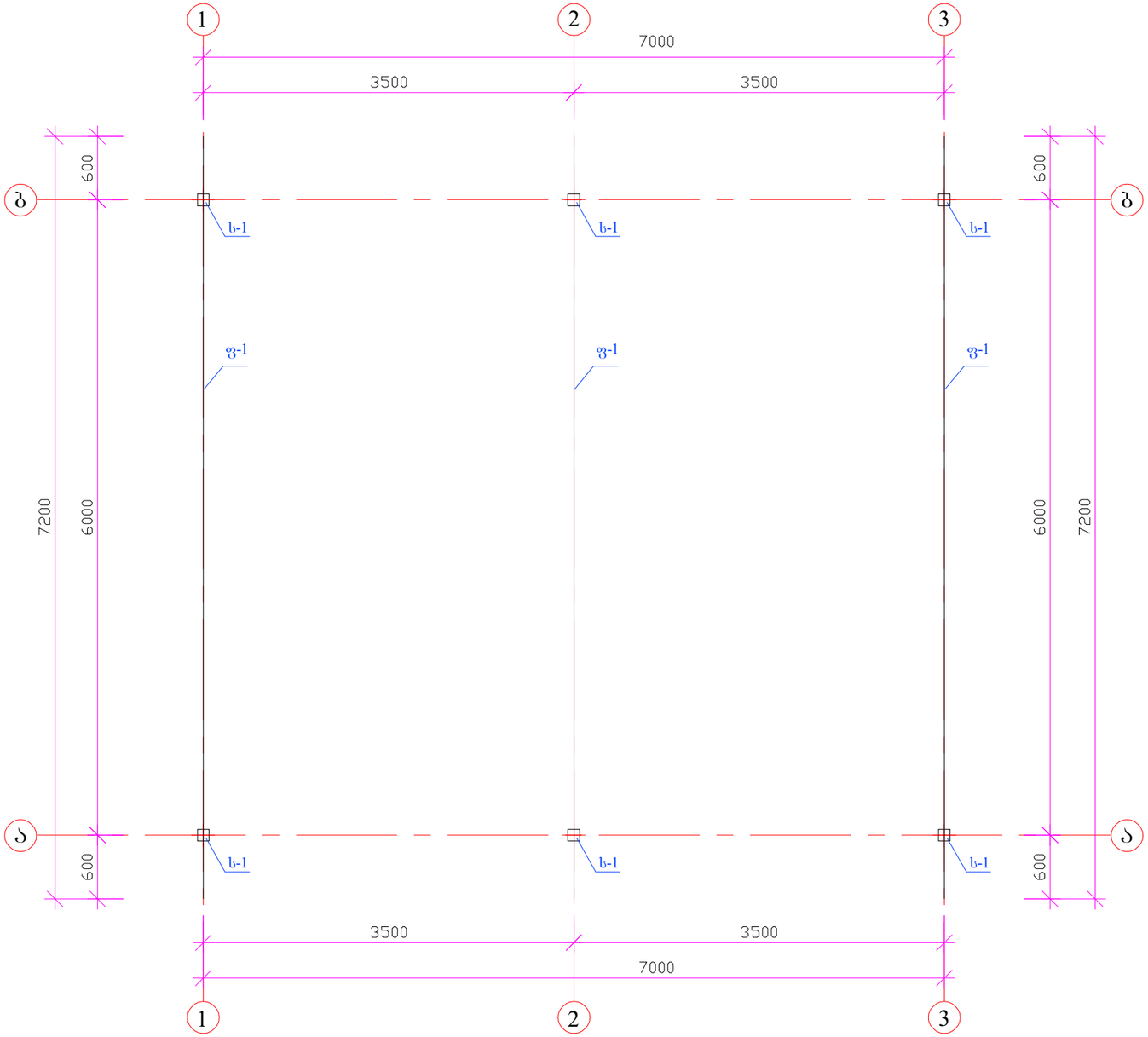

სპეციფიკაცია:

1. ს-1 - ლითონის სვეტი, კვეთით კვადრატული მილი 110*6 მმ;
2. ფ-1 - ლითონის ფერმა.

	თბილისი 2018 წ.		ფორმატი A-3
	დაკვეთა NN		

ექსპლიკაცია

პირობითი ნიშნები

შენიშვნა

პროექტის სახელწოდება

თანამდებობა	გვარი	ხელმოწერა	თარიღი
დირექტორი	ნ.ახვლედიანი		
არქიტექტორი	გ.არწივიძე		
დაამუშავა	გ. ლომიძე		
მაშტაბი	1:50	ლითონის ფერმების განლაგების სქემა (3.000 ნიშნულზე).	
თარიღი			
სტადია		ფურცელი	ფურცლები
მუშა ნახაზი		კ - 6	

ლითონის ფერმის (ფ-1) გეომეტრიული სქემა.

მაშტაბი 1:30

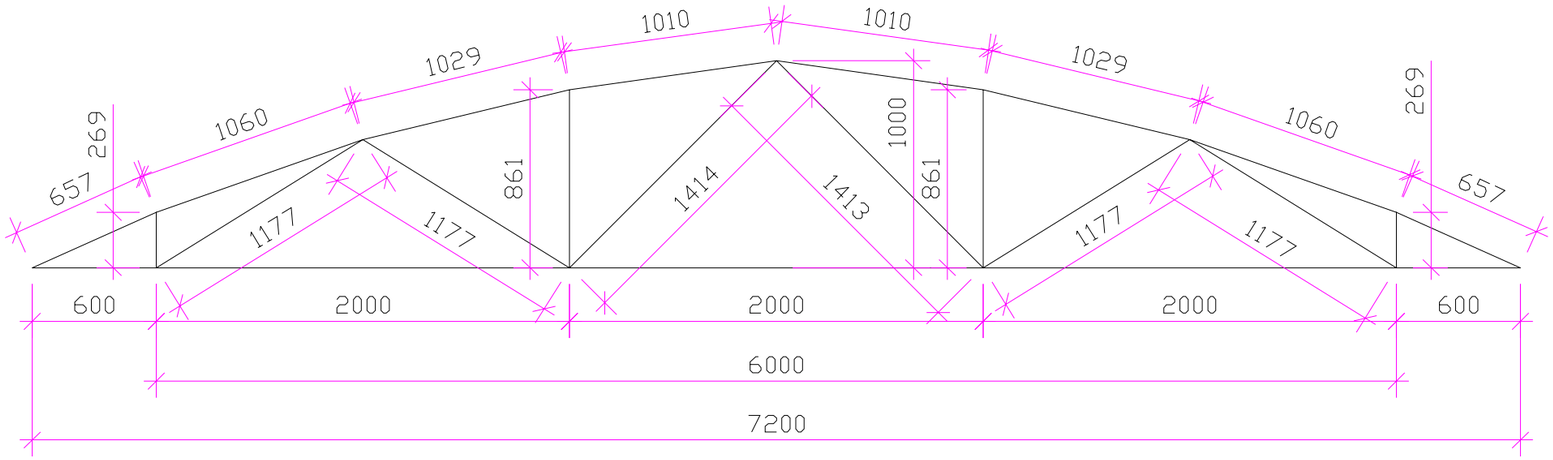

ლითონის ფერმის (ფ-1) კონსტრუქციული სქემა.

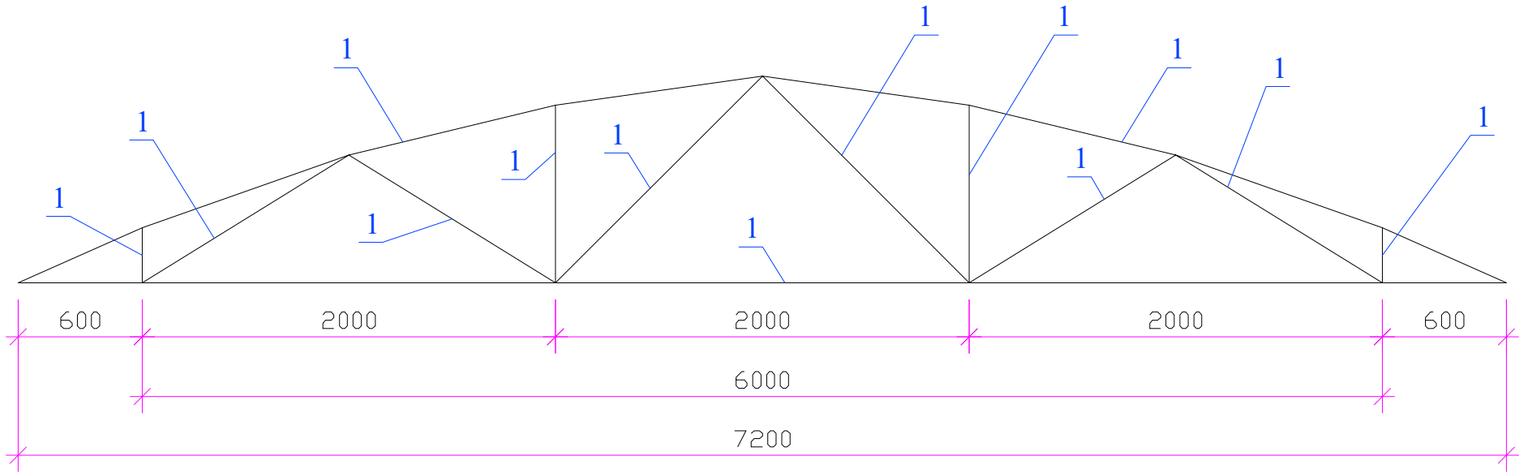

სპეციფიკაცია:

1 - ლითონის კვადრატული მილი, კვეთით 40*3 მმ.

შენიშვნა:

1. ლითონის ელემენტების შედუღება წარმოებს ხელით. ელექტროდის ტიპი Э46. ნაკერის ხარისხი მოწმდება ვიზუალურად. კონსტრუქციული მოსაზრებით, ლითონის მილოვანი ელემენტების კოროზიისაგან დაცვის მიზნით, მათი შედუღება ხორციელდება 3.6 მმ სიმაღლის უწყვეტი შედუღების ნაკერით, კვეთის მთელ პერიმეტრზე.

თბილისი 2018 წ.		ფორმატი A-3
დაკვეთა NN		

ექსპლიკაცია

პირობითი ნიშნები

შენიშვნა

პროექტის სახელწოდება

ინდ. მეწარმე „ნანა ახვლედიანი"

თანამდებობა	გვარი	ხელმოწერა	თარიღი
დირექტორი	ნ.ახვლედიანი		
არქიტექტორი	გ.არწივიძე		
დაამუშავა	გ. ლომიძე		
მაშტაბი	1:30	ლითონის ფერმის (ფ-1) გეომეტრიული სქემა; ლითონის ფერმის (ფ-1) კონსტრუქციული სქემა	
თარიღი			
სტადია		ფურცელი	ფურცლები
მუშა ნახაზი		კ - 7	

ლითონის ფერმებზე ლითონის გრძივების განლაგების სქემა.

მაშტაბი 1:50

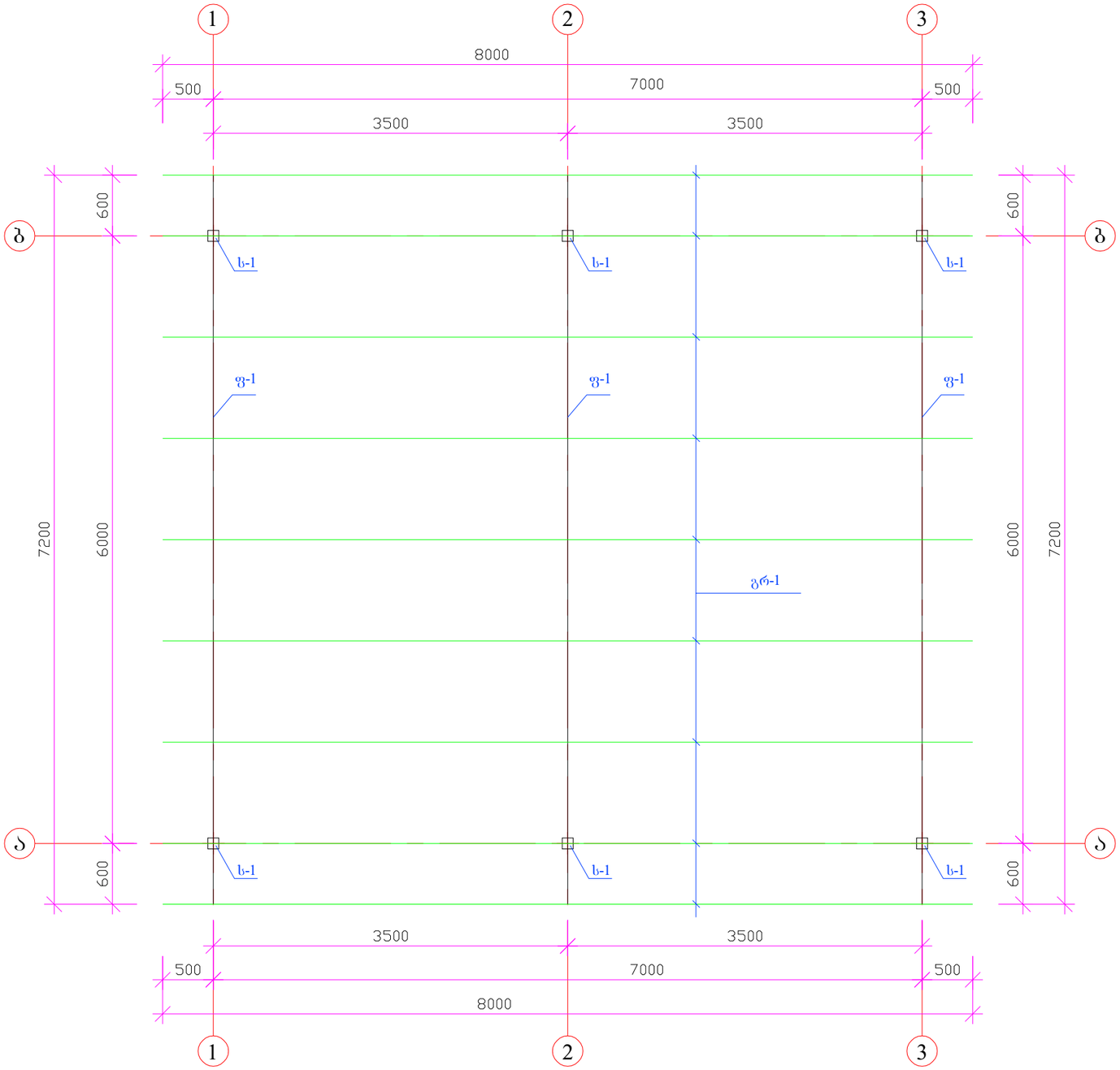

სპეციფიკაცია:

1. ს-1 - ლითონის სვეტი, კვეთით კვადრატული მილი 110*6 მმ;
2. ფ-1 - ლითონის ფერმა.
3. გრ-1 - ლითონის გრძივა, კვეთით მართკუთხა მილი 80*60*3 მმ, სიგრძით 8000 მმ.

შენიშვნა:

1. ლითონის ელემენტების შედუღება წარმოებს ხელით. ელექტროდის ტიპი Э46. ნაკერის ხარისხი მოწმდება ვიზუალურად. კონტრუქციული მოსაზრებით, ლითონის მილოვანი ელემენტების კოროზიისაგან დაცვის მიზნით, მათი შედუღება ხორციელდება 36 მმ სიმაღლის უწყვეტი შედუღების ნაკერით, კვეთის მთელ პერიმეტრზე.
2. ლითონის მილოვანი ელემენტების შიგა ზედაპირის კოროზიისაგან დაცვის მიზნით, მათ ღია ბოლოებზე ქერქტუნლად დადუღდეს 3 მმ სისქის ლითონის ფურცლები.

თბილისი 2018 წ.		ფორმატი A-3
დაკვეთა NN		

ექსპლიკაცია

პირობითი ნიშნები

შენიშვნა

პროექტის სახელწოდება

თანამდებობა	გვარი	ხელმოწერა	თარიღი
დირექტორი	ნ.ახვლედიანი		
არქიტექტორი	გ.არწივიძე		
დაამუშავა	გ. ლომიძე		
მაშტაბი	1:50	ლითონის ფერმებზე ლითონის გრძივების განლაგების სქემა.	
თარიღი			
სტადია		ფურცელი	ფურცლები
მუშა ნახაზი		კ - 8	

მასალის ხარჯი:

ა. წერტილოვანი საძირკველი (წ-1), 6 ცალი ---

1. ლითონის არმატურა, Ø14 A-III კლასის --- 19 მ (23 კგ).
2. ლითონის არმატურა, Ø8 A-III კლასის --- 80 მ (31 კგ).
3. ლითონის არმატურა, Ø8 A-I კლასის --- 45 მ (18 კგ).
4. ბეტონი B25 კლასის --- 0.87 $მ^3$.
5. ქვიშა --- 0.35 $მ^3$.

ბ. ლითონის სვეტი (ს-1), 6 ცალი ---

1. ლითონის კვადრატული მილი კვეთით 110*6 მმ --- 20 მ (383 კგ).
2. ლითონის ფურცელი სისქით 6 მმ --- 0.53 $მ^2$ (25 კგ).
3. გაფართოებადთავიანი ანკერი, დიამეტრით 12 მმ, სიგრძით 150 მმ --- 24 ცალი.
4. ელექტროდი --- 8 კგ.

გ. ლითონის ფერმა (ფ-1), 3 ცალი ---

1. ლითონის კვადრატული მილი კვეთით 40*3 მმ --- 80 მ (269 კგ).
2. ელექტროდი --- 7 კგ.

დ. ლითონის გრძივა (გრ-1), 9 ცალი ---

1. ლითონის მართკუთხა მილი კვეთით 80*60*3 მმ --- 72 მ (441 კგ).
2. ლითონის ფურცელი სისქით 3 მმ --- 0.10 $მ^2$ (3 კგ).
3. ელექტროდი --- 10 კგ.

ე. სახურავის ფართობი --- 61 $მ^2$.

	2018 წ.	ფორმატი A-3
	დაკვეთა NN	

სპეციფიკაცია:

პირობითი ნიშნები

შენიშვნა

პროექტის სახელწოდება

ინდ. მეწარმე „ნანა ახვლედიანი"

თანამდებობა	გვარი	ხელმოწერა	თარიღი
დირექტორი	ნ.ახვლედიანი		
არქიტექტორი	გ.არწივიძე		
დაამუშავა	გ. ლომიძე		
მაშტაბი	1:10	მასალის ხარჯი.	
თარიღი			
სტადია		ფურცელი	ფურცლები
მუშა ნახაზი		კ-9	

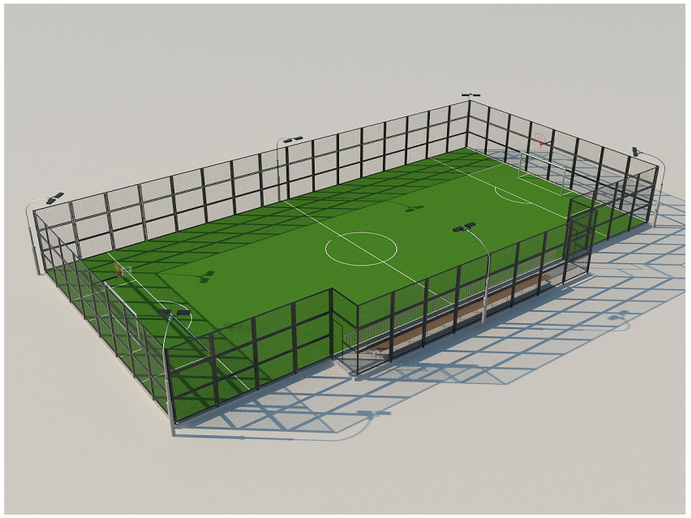

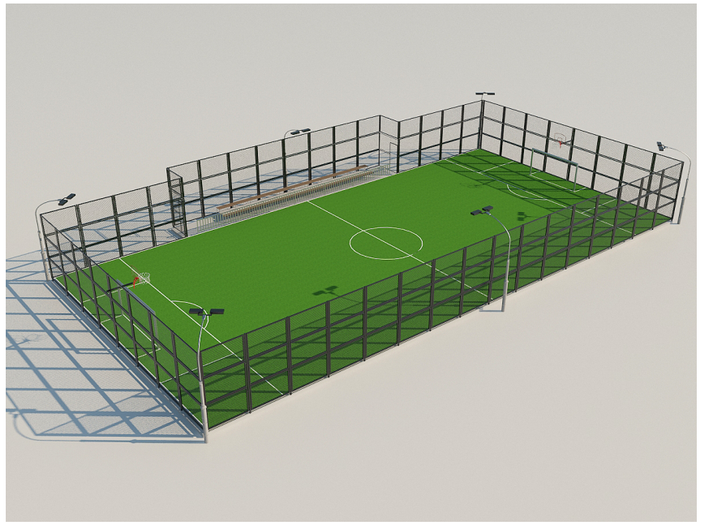

დმანისის მუნიციპალიტეტი სოფ. ჯავახი

მინი სტადიონის მოწყობა

სპორტული მოედნის
გეგმა

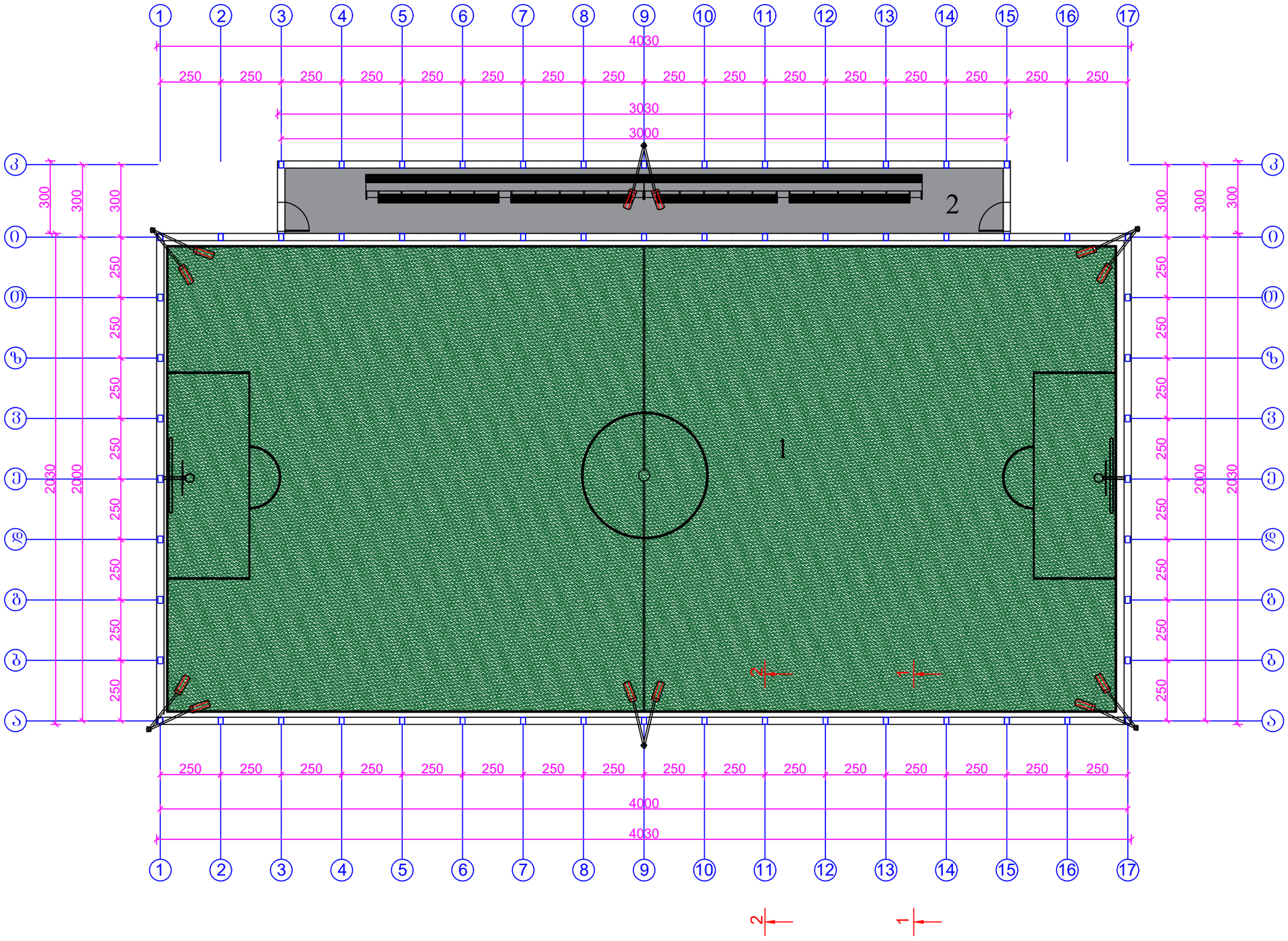

თბილისი 2018 წ.		ფორმატი A-3
დაკვეთა NN		

ექსპლიკაცია

1.ფეხბურთის მოედანი
კაუჩუკის
საფარი(მასიური)
სისქით 30მმ

2.ბეტონის საფარი

პიროვნული ნიშნები

შენიშვნა

პროექტის სახელწოდება

სპორტული მოედნის
გეგმა

ინდ. მეწარმე" ნანა ახვლედიანი "

თანამდებობა	გვარი	ხელმოწერა	თარიღი
დირექტორი	ნახვლედიანი		
არქიტექტორი	გაკამკაშიძე		
დაამუშავა	გაკამკაშიძე		
მაშტაბი			
თარიღი			
სტადია		ფურცელი	ფურცლები
მუშა ნახაზი			

სპორტული მოედნის ლითონის შემოღობვის მოწყობის ესკიზი
ფასადი 1-17

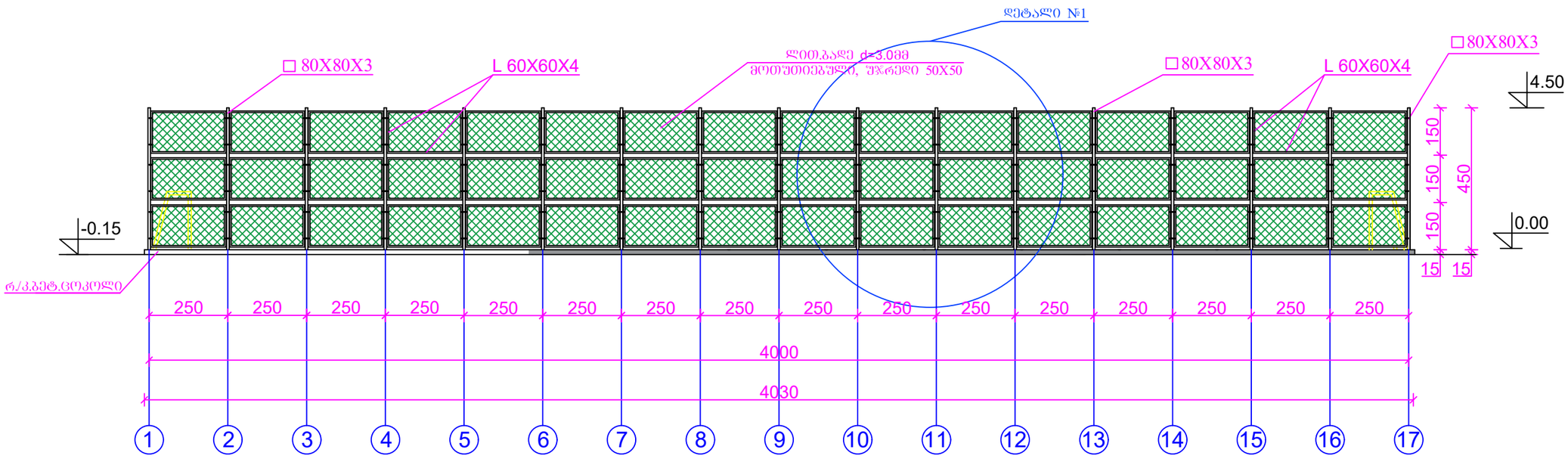

თბილისი 2019 წ.		ფორმატი A-3
დაკვეთა NN		

ექსპლიკაცია

პირობითი ნიშნები

შენიშვნა

პროექტის სახელწოდება

სპ. მოედნის ლითონის შემოღობვის მოწყობის ესკიზი

ინდ. მეწარმე " ნანა ახვლედიანი "

თანამდებობა	სახელი	ხელმოწერა	თარიღი
დირექტორი	ნ.ახვლედიანი		
არქიტექტორი	გ.კაკაბაძე		
დაამუშავა	გ.კაკაბაძე		
მაშტაბი			
თარიღი			
სტადია		ფურცელი	ფურცლები
მუშა ნახაზი			

სპორტული მოედნის ლითონის შემოღობვის მოწყობის ესკიზი
ფასადი 17-1

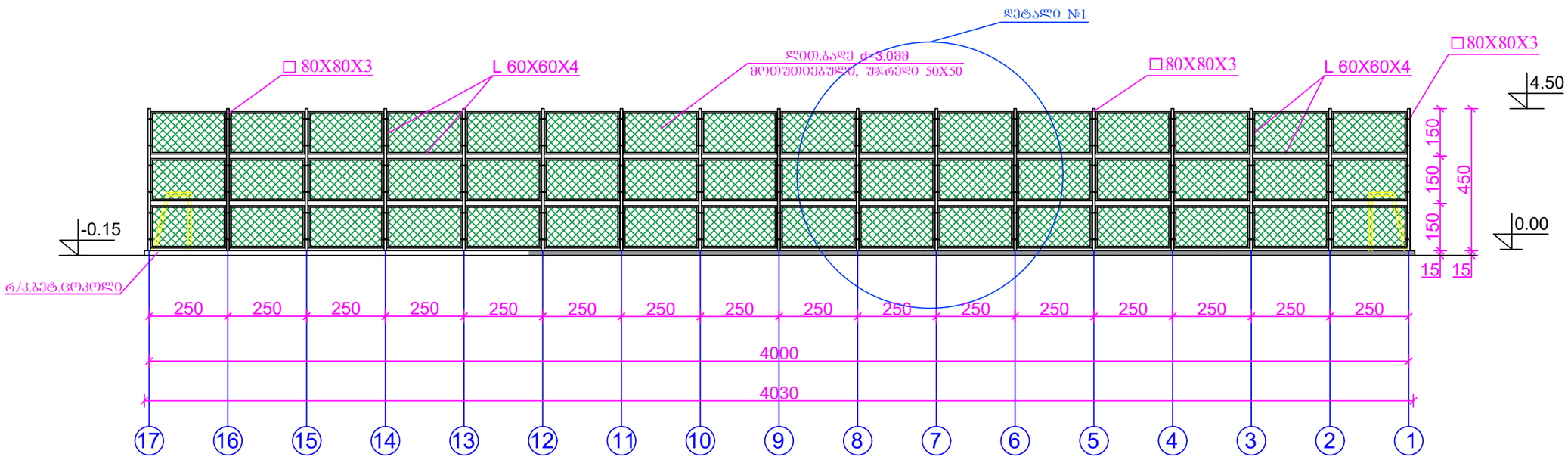

თბილისი 2019 წ.		ფორმატი A-3
დაკვეთა NN		

ექსპლიკაცია

პირობითი ნიშნები

შენიშვნა

პროექტის სახელწოდება

სპ. მოედნის ლითონის შემოღობვის მოწყობის ესკიზი

ინდ. მეწარმე " ნანა ახვლედიანი "

თანამდებობა	ფვარი	ხელმოწერა	თარიღი
დირექტორი	ნ.ახვლედიანი		
არქიტექტორი	გ.კაბაკამიძე		
დაამუშავა	გ.კაბაკამიძე		
მაშტაბი			
თარიღი			
სტადია		ფურცელი	ფურცლები
მუშა ნახაზი			

სპორტული მოედნის ლითონის შემოღობვის მოწყობის ესკიზი
ფასადი ა-კ

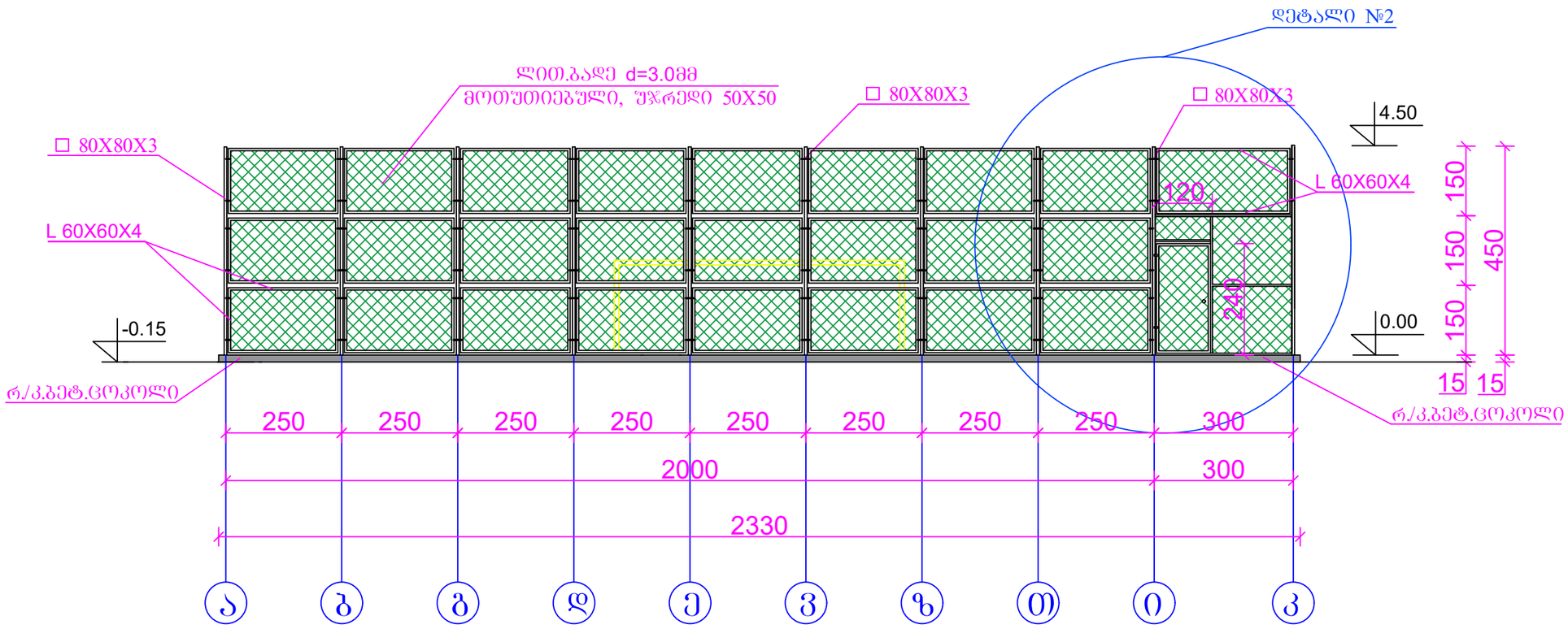

თბილისი 2019 წ.	ფურცელი A-3
ფაკულტეტი NN	

ექსპლიკაცია

პირობითი ნიშნები

შენიშვნა

პროექტის სახელწოდება

სპ. მოედნის ლითონის შემოღობვის მოწყობის ესკიზი

ინდ. მეწარმე " ნანა ახვლედიანი "

თანამდებობა	სახელი	ხელმოწერა	თარიღი
დირექტორი	ნ.ახვლედიანი		
არქიტექტორი	გ.კალმკამიძე		
დაამუშავა	გ.კალმკამიძე		
მაშტაბი			
თარიღი			
სტადია		ფურცელი	ფურცლები
მუშა ნახაზი			

სპორტული მოედნის ლითონის შემოღობვის მოწყობის ესკიზი
ფასადი კ-ა

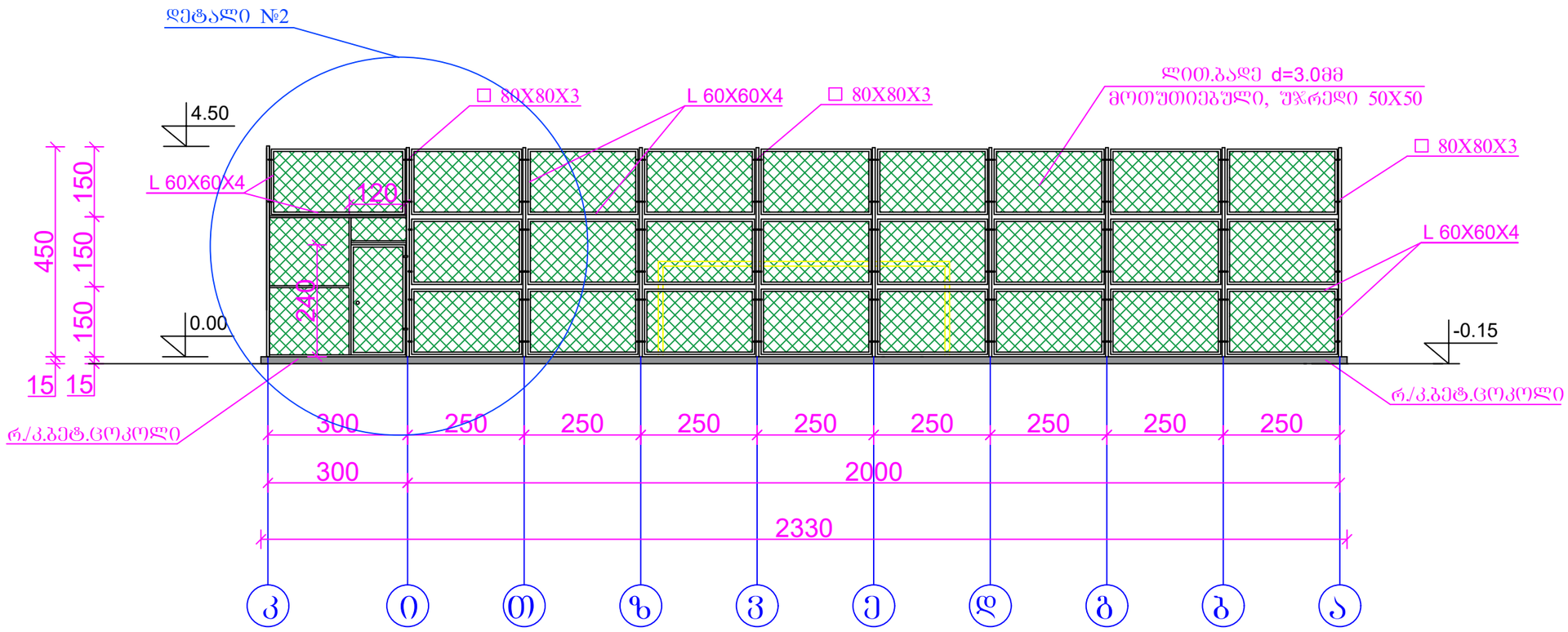

თბილისი 2019 წ.	ფურცელი A-3	
ფაკულტეტი NN		

ექსპლიკაცია

პროგრამული ნიშნები

შენიშვნა

პროექტის სახელწოდება

სპ. მოედნის ლითონის შემოღობვის მოწყობის ესკიზი

ინჟ. მეწარმე " ნანა ახვლედიანი "

თანამდებობა	სახელი	ხელმოწერა	თარიღი
დირექტორი	ნ.ახვლედიანი		
არქიტექტორი	გ.კალაკამიძე		
დაამუშავა	გ.კალაკამიძე		
მაშტაბი			
თარიღი			
სტადია		ფურცელი	ფურცლები
მუშა ნახაზი			

სპორტული მოედანის ლითონის შემოღობვის მოწყობის ესკიზი
დეტალი №1

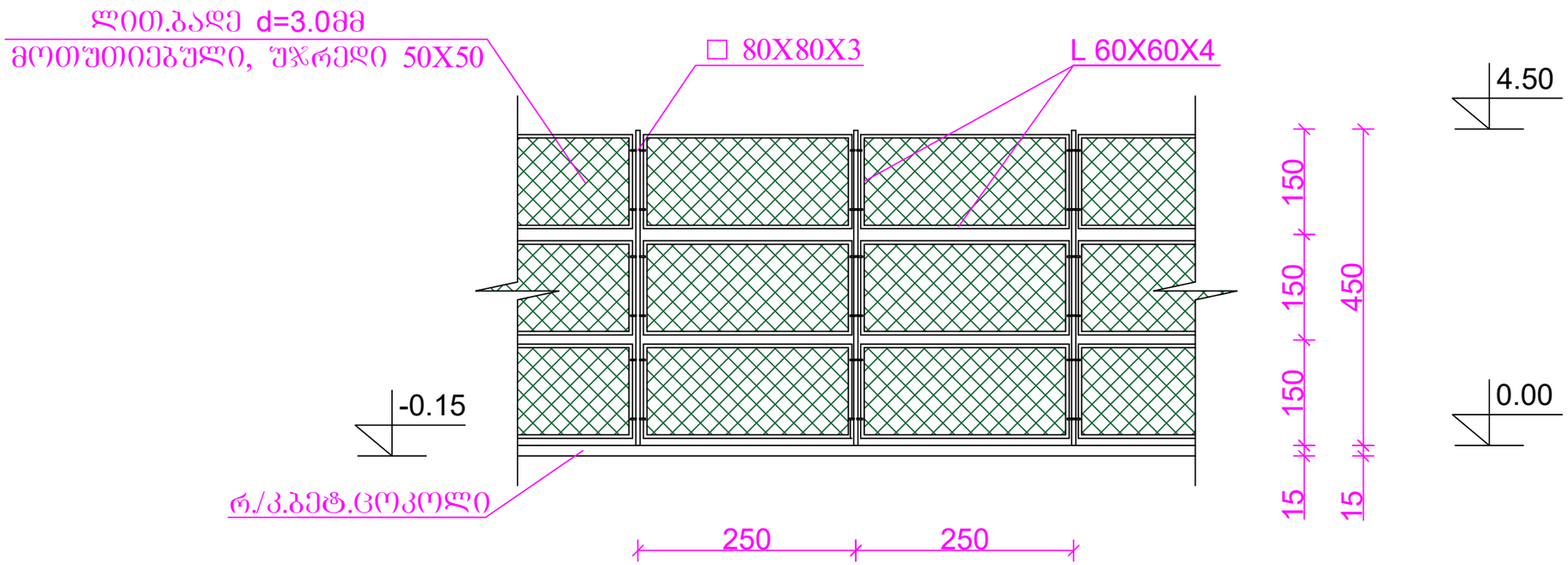

თბილისი 2019 წ.		ფორმატი A-3
დაკვეთა NN		

ექსპლიკაცია

პირობითი ნიშნები

შენიშვნა

პროექტის სახელწოდება

სპ. მოედნის ლითონის შემოღობვის მოწყობის ესკიზი

ინდ. მეწარმე " ნანა ახვლედიანი "

თანამდებობა	გვარი	ხელმოწერა	თარიღი
დირექტორი	ნ.ახვლედიანი		
არქიტექტორი	გ.კამკამიძე		
დაამშვა	გ.კამკამიძე		
მაშტაბი			
თარიღი			
სტადია		ფურცელი	ფურცლები
მშშ ნახაზი			

სპორტული მოედანის ლითონის შემოღობვის მოწყობის ესკიზი
დეტალი №2

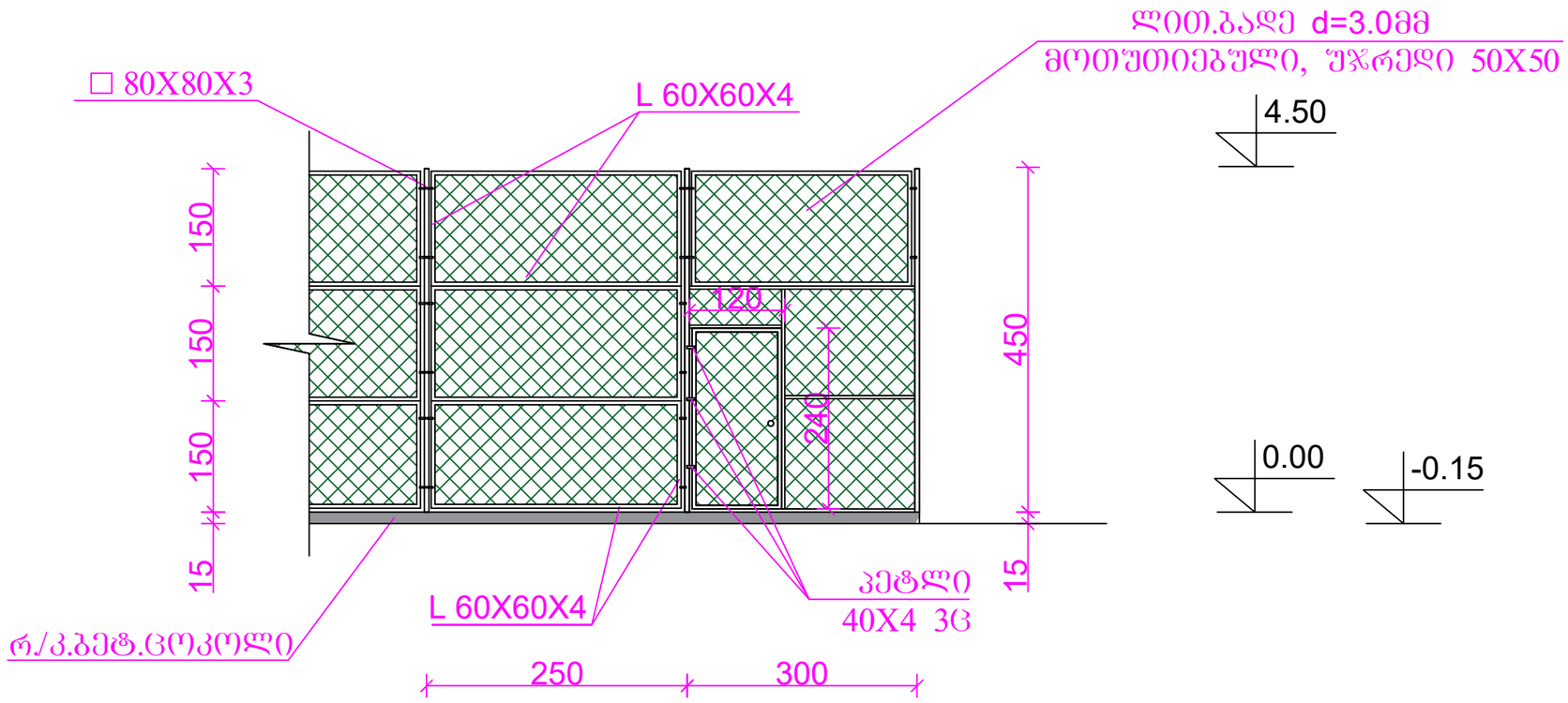

თბილისი 2019 წ.		ფორმატი A-3
დაკვეთა NN		

ექსპლიკაცია

პირობითი ნიშნები

შენიშვნა

პროექტის სახელწოდება

სპ. მოედნის ლითონის შემოღობვის მოწყობის ესკიზი

ინდ. მეწარმე " ნანა ახვლედიანი "

თანამდებობა	გვარი	ხელმოწერა	თარიღი
დირექტორი	ნ.ახვლედიანი		
არქიტექტორი	გ.კამკამიძე		
დაამუშავა	გ.კამკამიძე		
მაშტაბი			
თარიღი			
სტადია		ფურცელი	ფურცლები
მუშა ნახაზი			

2-2

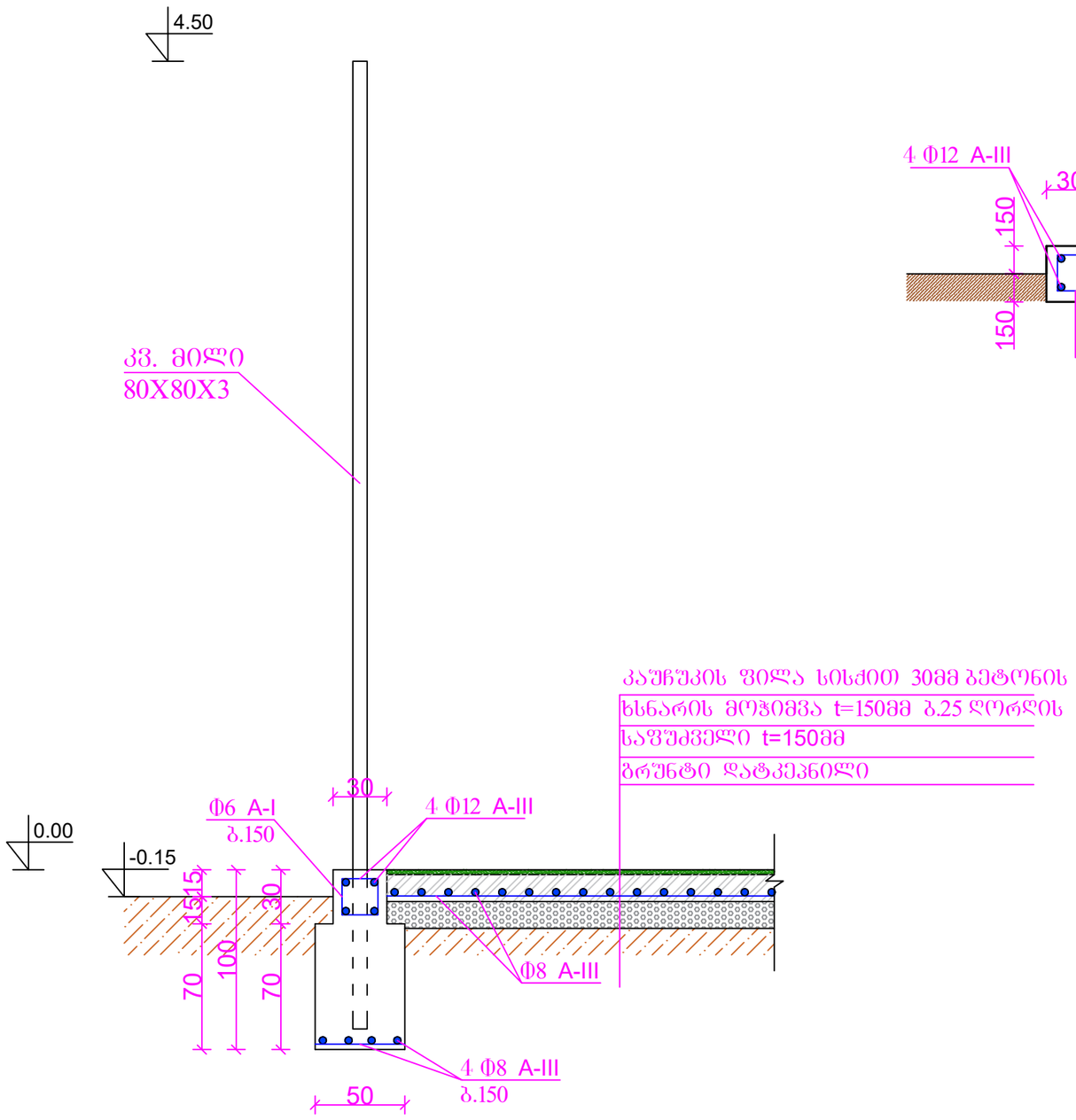

1-1

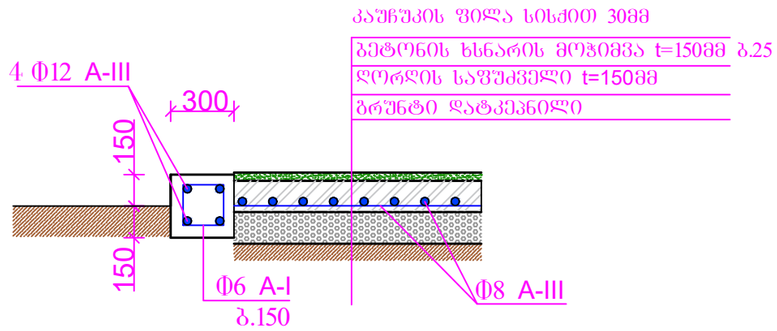

თბილისი 2019 წ.		ფორმატი A-3
დაკვეთა NN		

ექსპლიკაცია

პირობითი ნიშნები

შენიშვნა

პროექტის სახელწოდება

ლითონის შემოღობვის დგარების
განლაგების გეგმა
1-1 და 2-2 ჭრილი

ინდ. მეწარმე " ნანა ახვლედიანი "

თანამდებობა	გვარი	ხელმოწერა	თარიღი
დირექტორი	ნ.ახვლედიანი		
არქიტექტორი	გ.კამკამიძე		
დაამუშავა	გ.კამკამიძე		
მაშტაბი			
თარიღი			
სტადია		ფურცელი	ფურცლები
მუშა ნახაზი			

ლითბადის ჩამაბრეების
სქემა

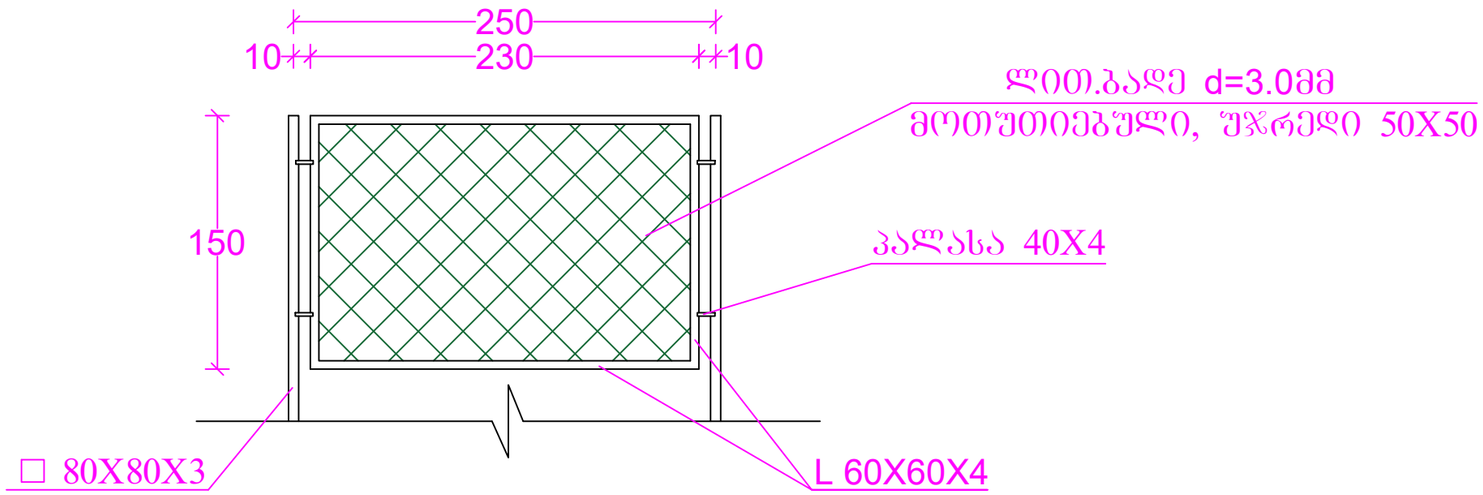

ლითბადის ჩამაბრეების
სქემა

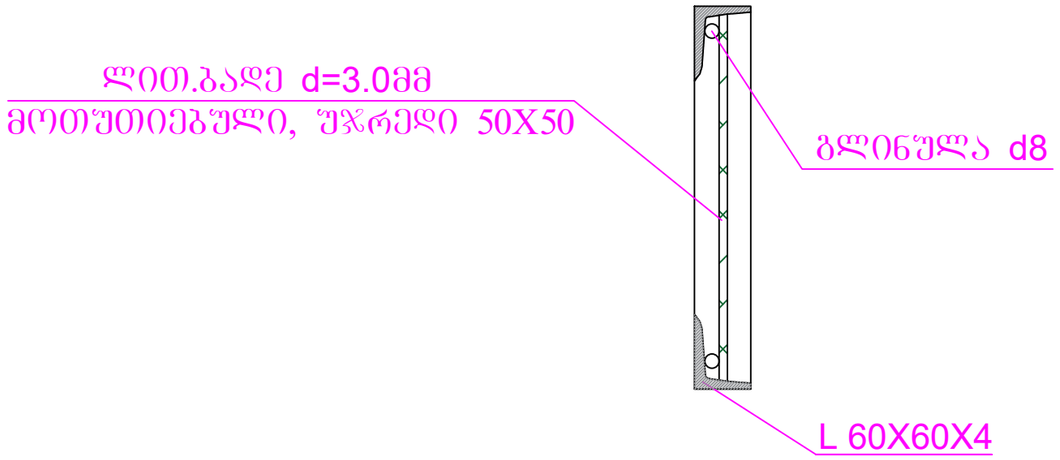

თბილისი 2019 წ.		ფორმატი A-3
დაკვეთა NN		

ექსპლიკაცია

პირობითი ნიშნები

შენიშვნა

პროექტის სახელწოდება

ინდ. მეწარმე " ნანა ახვლედიანი "

თანამდებობა	გვარი	ხელმოწერა	თარიღი
დირექტორი	ნ.ახვლედიანი		
არქიტექტორი	გ.კამკამიძე		
დაამშვავა	გ.კამკამიძე		
მაშტაბი			
თარიღი			
სტადია		ფურცელი	ფურცლები
მუშა ნახაზი			

ლითონის მოაჯირის მოწყობის ესკიზი

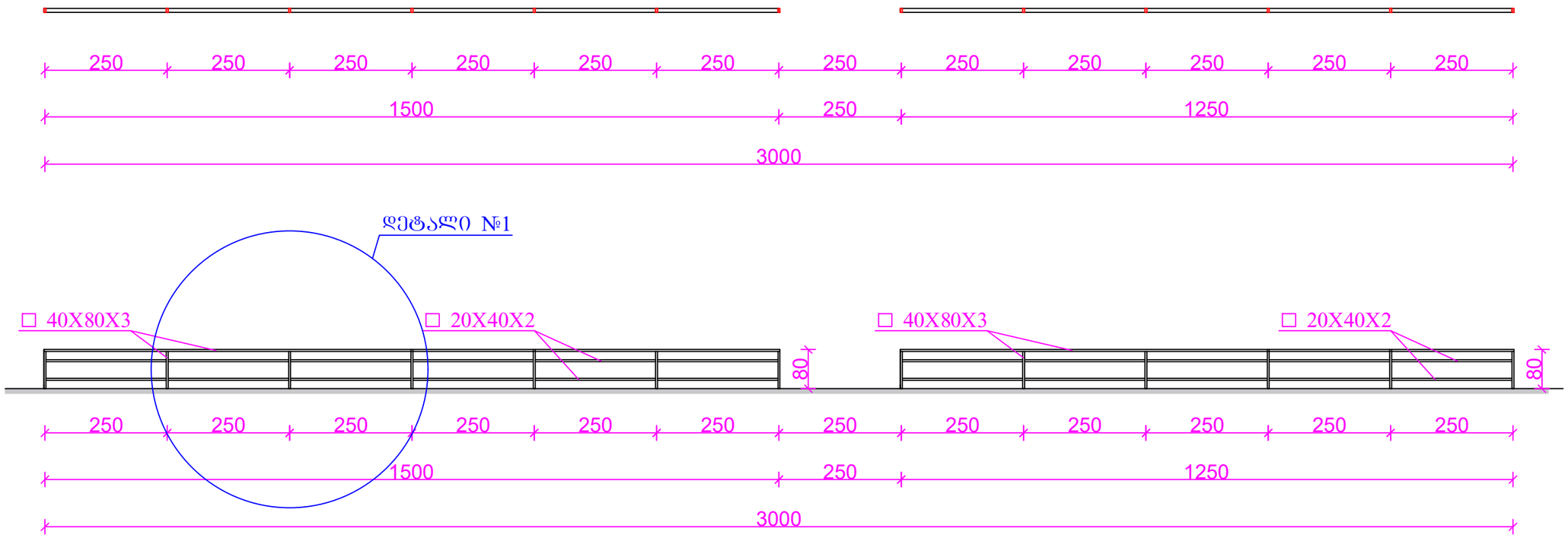

დეტალი №1

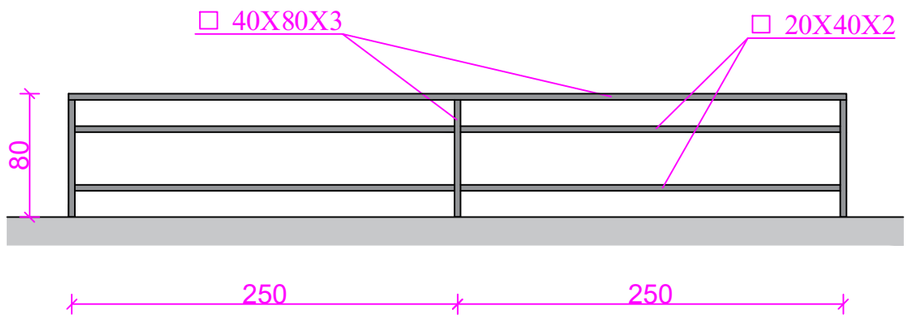

თბილისი 2019 წ.	ფორმატი A-3
დაკვეთა NN	

ექსპლიკაცია

პიროგბითი ნიშნები

შენიშვნა

პროექტის სახელწოდება

სპ. მოედნის ლითონის მოაჯირის მოწყობის ესკიზი

ინდ. მეწარმე "ნანა ახვლედიანი"

თანამდებობა	გვარი	ხელმოწერა	თარიღი
დირექტორი	ნახვლედიანი		
არქიტექტორი	გაკაცამიძე		
დაამუშავა	გაკაცამიძე		
მაშტაბი			
თარიღი			
სტადია		შუალედი	შუალედები
მუშა ნახაზი			

ტრიბუნის მოწყობის ესკიზი

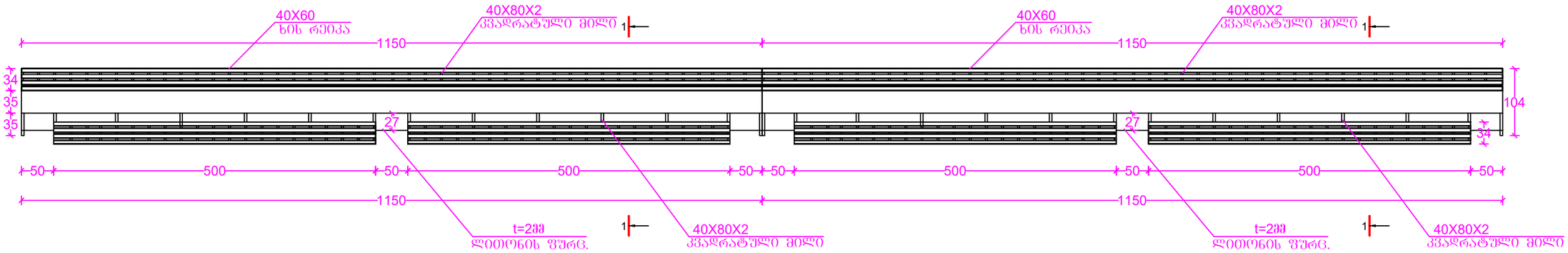

1-1

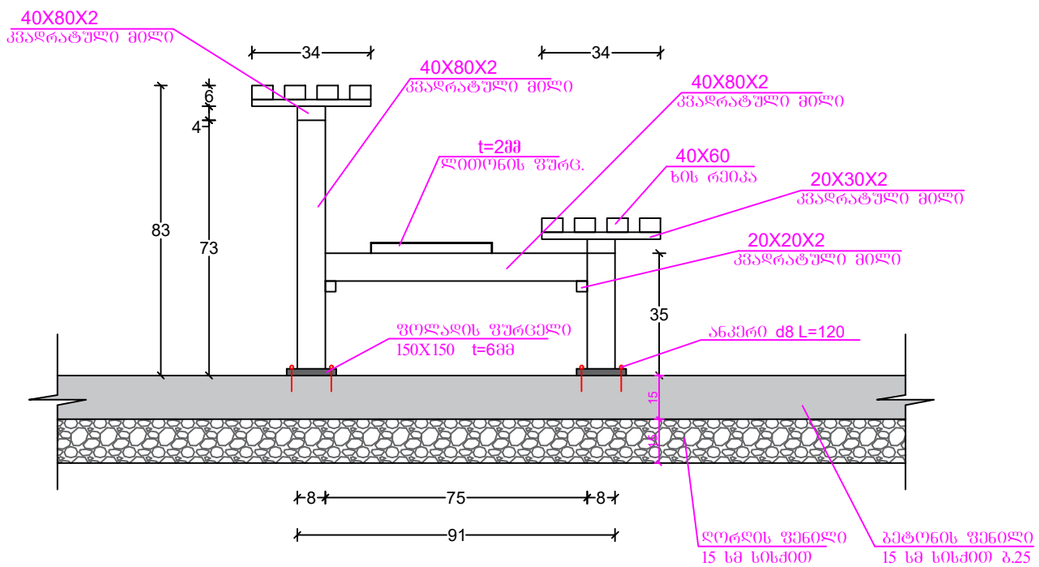

თბილისი 2019წ.	ფორმატი A-3	პირობითი ნიშნები	შენიშვნა	პროექტის სახელწოდება	ინდ. მეწარმე "ნანა ახვლედიანი "
დაკვეთა NN					
ექსპლიკაცია				სპ.მოედნის ტრიბუნის მოწყობის ესკიზი	

თანამდებობა	გვარი	ხელმოწერა	თარიღი
დირექტორი	ნახვლედიანი		
არქიტექტორი	გკამკამიძე		
დაამუშავა	გკამკამიძე		
მაშტაბი			
თარიღი			
სტადია		ფურცელი	ფურცლები
მუშა ნახაზი			

გარე განათების პროჟექტორის მოწყობის სქემა

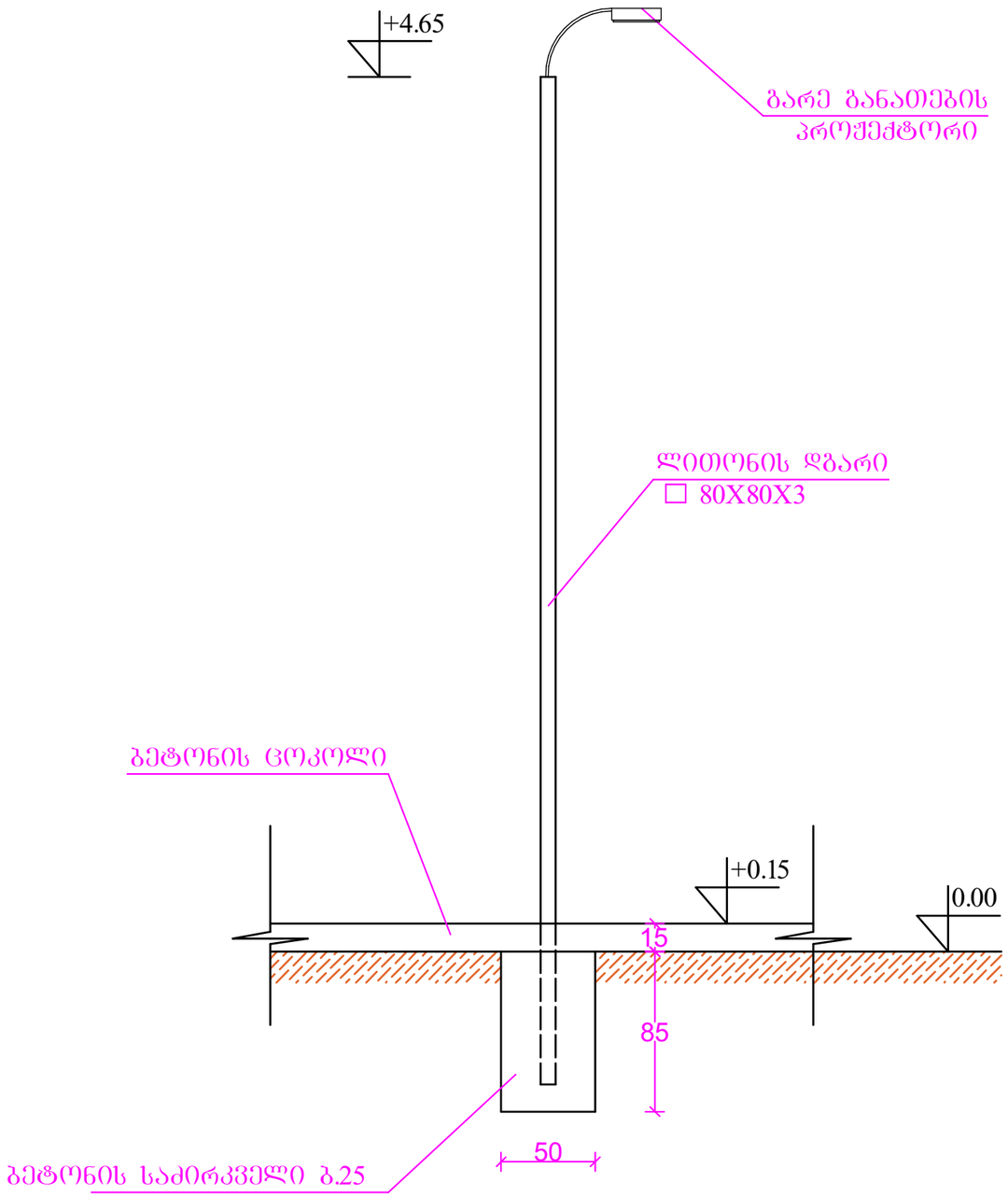

თბილისი 2018 წ.		ფორმატი A-3
დაკვეთა NN		

ექსპლიკაცია

პირობითი ნიშნები

შენიშვნა

პროექტის სახელწოდება

ინდ. მეწარმე" ნანა ახვლედიანი "

თანამდებობა	გვარი	ხელმოწერა	თარიღი
დირექტორი	ნახვლედიანი		
არქიტექტორი	გკოგალაძე		
დაამუშავა	გკამკამიძე		
მაშტაბი			
თარიღი			
სტადია		ფურცელი	ფურცლები
მუშა ნახაზი			

სოფელი ჯავახი

სკვერის, სპ მოედანისა და ტუალეტის

პროექტის ელეტრო ნაწილი

ს ა რ ჩ ე ვ ი:

1. განმარტებითი ბარათი
2. გარე განათების გეგმა
3. მასალათა რაოდენობა

განმარტებითი ბარათი

ობიექტის აღწერილობა

დასახელება**:**

სკვერი

1 ელ**.** ტექნიკური ნაწილი

1.1 ელ**.** მომარაგების სქემა

1.1.1 სიმძლავრე

დადგმული სიმძლავრე: 3,050 kw

მოთხოვნილი სიმძლავრე: 3,050 kw

1.1.2 ქსელი

ქსელი: TN-S (L1, L2, L3, N, PE).

შემომავალი ძაბვა: 220 ვ;

სამუშაო ძაბვა: 220 ვ;

ძაბვის მაქსიმალური დასაშვები ვარდნა: 5%;

სიხშირე: 50 ჰერცი;

1.1.3 ძირითადი მომხმარებლები
ლამპიონები
1.1.4 გამანაწილებელი კარადა.
ობიექტის ელ.მომარაგება ხორციელდება მთავარი GF01 გამ.ფარიდან, რომელიც მონტაჟდება სკვერში არსებულ სანკვანძის კედელზე.ელ.ფარი უნდა იკეტებოდეს გასაღებით და მასზე გარეშე პირთა შეხწევადობა დაუშვებელი უნდა იყოს. გამანაწილებელი ელექტრო ფარი უნდა იყოს:

☐ მეტალის ქარხნული შესრულების.

☐ შეღებვა ქარხნული.

☐ მინიმუმ IP67 შესრულებით.

☐ IK 08.

☐ შემავალ გამავალი კაბელები ქვემოდან

☐ ნომინალური ძაბვა 1000ვ-მდე.

☐ სიხშირე 50 ჰერცი.

1.2 კაბელები
1.2.1 კაბელის მონტაჟის მოთხოვნები**.**
ელ. გაყვანილობა უნდა მოხდეს სპილენძის ფერად ძარღვიანი ორმაგი, არაალებადი და
ანტიჰალოგენური PVC იზოლაციის მქონე კაბელით. კაბელის ბოლოები საბოლოო დაერთებამდე უნდა მარკირებულ იქნას მუქი ფერის ძნელად შლადი მარკერით. კაბელი ჩაიდება გოფრირებულ მილში 32მმ და მონტაჟდება ნიადაგში.
იხ.პროექტში მოცემული დეტალი-01.
1.3 სანათები
ლამპიონის ტიპი შეთანხმდეს არქიტექტორთან.

1.4 დამიწება.
გამანაწილებელ კარადასთან უნდა მოეწყოს დამიწების სამკუთხედი. იხილეთ ნახაზზე
არსებული დეტალი -04. წინაღობა დამიწებისა უნდა იყოს არაუმეტეს 4 ომისა.
ლამპიონის მეტალის ბოძების დამიწებისათვის თითოეულ ბოძთან უნდა დამონტაჟდეს
ნიადაგში დამიჭების ღერო და დაუკავშირდეს ბოძს მოთუთიებული გამტარით. იხილეთ
ნახაზზე არსებული დეტალი -03. წინაღობა დამიწებისა უნდა იყოს არაუმეტეს 20 ომისა.

მასალათა რაოდენობა , ელ.დენები. სკვერი

1 ლამპიონი,LED 50w ცალი 13
2 მეტალის გამ.კოლოფი, IP67. ცალი 13
3 ავტ.გამთიშველი კლასი C, 1P, 6A, 6kA ცალი 13
4 PVC გოფრირებული მილი Ø32მმ (ნიადაგში სამონტაჟო) მეტრი 150
5 კაბელი NYY 3x1.5mm² მეტრი 60
6 კაბელი NYY 3x2.5mm² მეტრი 230
7 კაბელი NYY 3x6mm² მეტრი 50
8 დამხმარე მასალები კომპ. 1
9
ძალოვანი გამ**.**ფარი **GF01,** კედელზე ჩამოსაკიდი **,** მეტალის**,** ქარხნული შესრულებით**,** ზომები **400x400x100,** დაცვის კლასი **IP67, IK08,** ნეიტრალის **N** სალტით და დამიწების **PE** სალტით**.**
ცალი 1
9.1 ავტ.გამთიშველი კლასი C, 1P, 32A, 6kA ცალი 1
9.2 ავტ.გამთიშველი კლასი C, 1P, 16A, 6kA ცალი 3
9.3 კონტაქტორი , 3P, 32 A ცალი 1
9.4 რელე 230v/5A ცალი 1
9.5 ჩამრთველი 0-1-2, 1x20A ცალი 1
9.6 მრიცხველი, 2P, 25A ცალი 1
9.7 ფოტორელე ცალი 1
10 დამიწების მოთუთიებული სალტე 40x4მმ მეტრი 16
11 დამიწების ჭა ცალი 1
12 დამიწების მოთუთიებული ღერო, 50x50x5mm, 1500mm ცალი 16
13 მოთუთიებული გამტარი, Ø8mm. ცალი 16

მასალათა რაოდენობა , ელ.დენები. სტადიონი

1 ლამპიონი,LED 50w ცალი 12
2 მეტალის გამ.კოლოფი, IP67. ცალი 6
3 ავტ.გამთიშველი კლასი C, 1P, 6A, 6kA ცალი 6
4 PVC გოფრირებული მილი Ø20მმ (ნიადაგში სამონტაჟო) მეტრი 150
5 კაბელი NYY 3x1.5mm² მეტრი 40
6 კაბელი NYY 3x2.5mm² მეტრი 150
6 განათების ელექტრო ბოძი 6 ც
7 დამიწების მოთუთიებული სალტე 40x4მმ მეტრი 10
8 დამიწების მოთუთიებული ღერო, 50x50x5mm, 1500mm ცალი 6
9 მოთუთიებული გამტარი, Ø8mm. ცალი 6

მასალათა რაოდენობა , ელ.დენები. სან-კვანძი

1 სანათი ბრა Ø 30 სმ წრიული,LED 25w ცალი 7
2 გამ.კოლოფი, . ცალი 3
3 ორკლავიშიანი ჩამრთველი 3 ც
4 როზეტი დამიწებით 3 ც
5 კაბელი NYY 3x1.5mm² მეტრი 30
6 კაბელი NYY 3x2.5mm² მეტრი 50
6 ჰაერის გამწოვი 3 ც

ХЭЭЛТЭЙ ГАЛАГ ГЭРЭЛТҮҮЛЭГ ГАЛЫН ХЭМЖЭЭНИЙ ЖАГСААЛТ

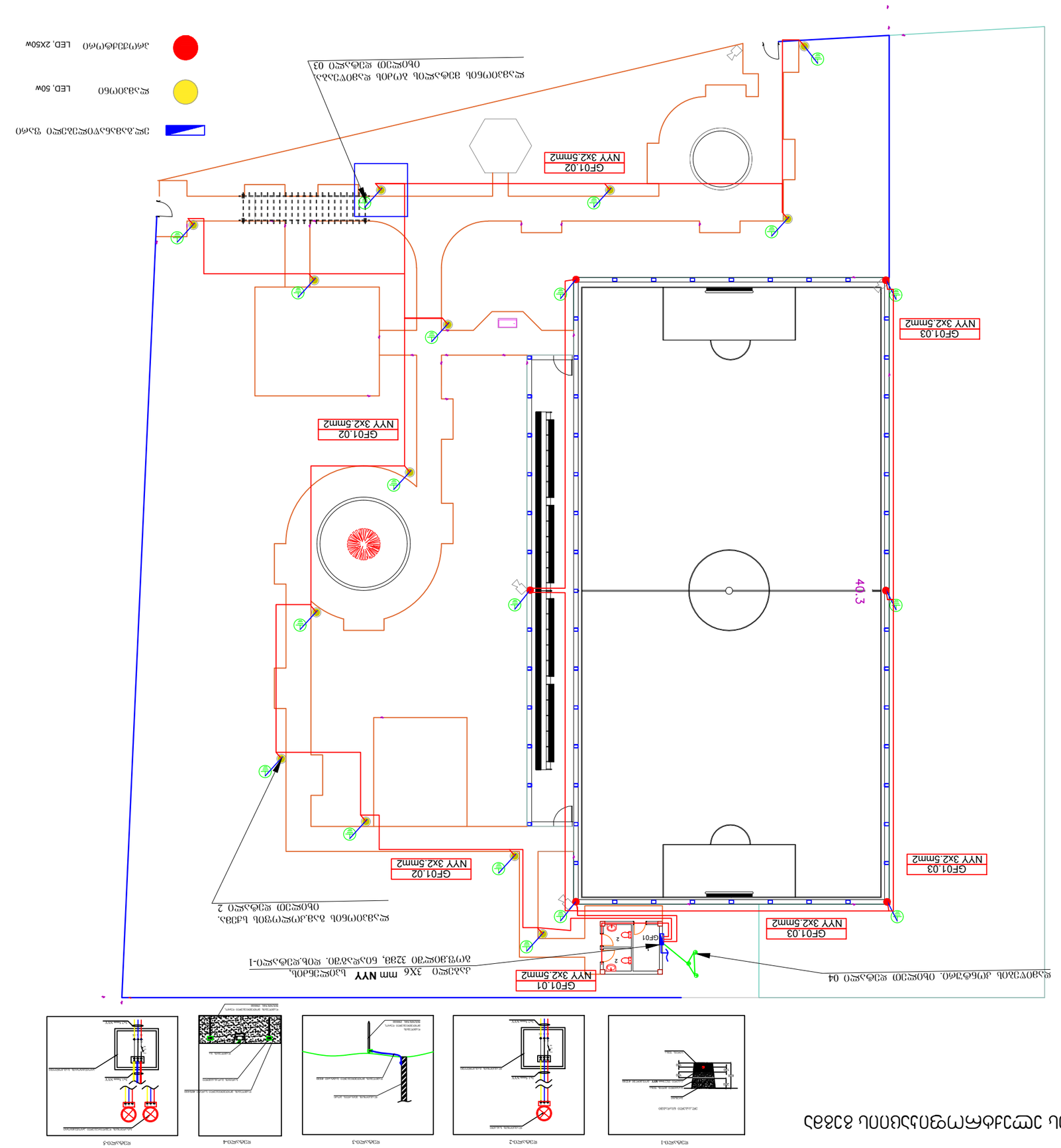

ЭРЧИМ ХҮЧНИЙ ГАЗАРДУУЛАЛТ			
ГЭРЭЛТҮҮЛЭГ ГАЛЫН ХЭМЖЭЭ			

ჯავახის სპერის და სან-ჯვანძის ელექტროფიკაციის გეგმა

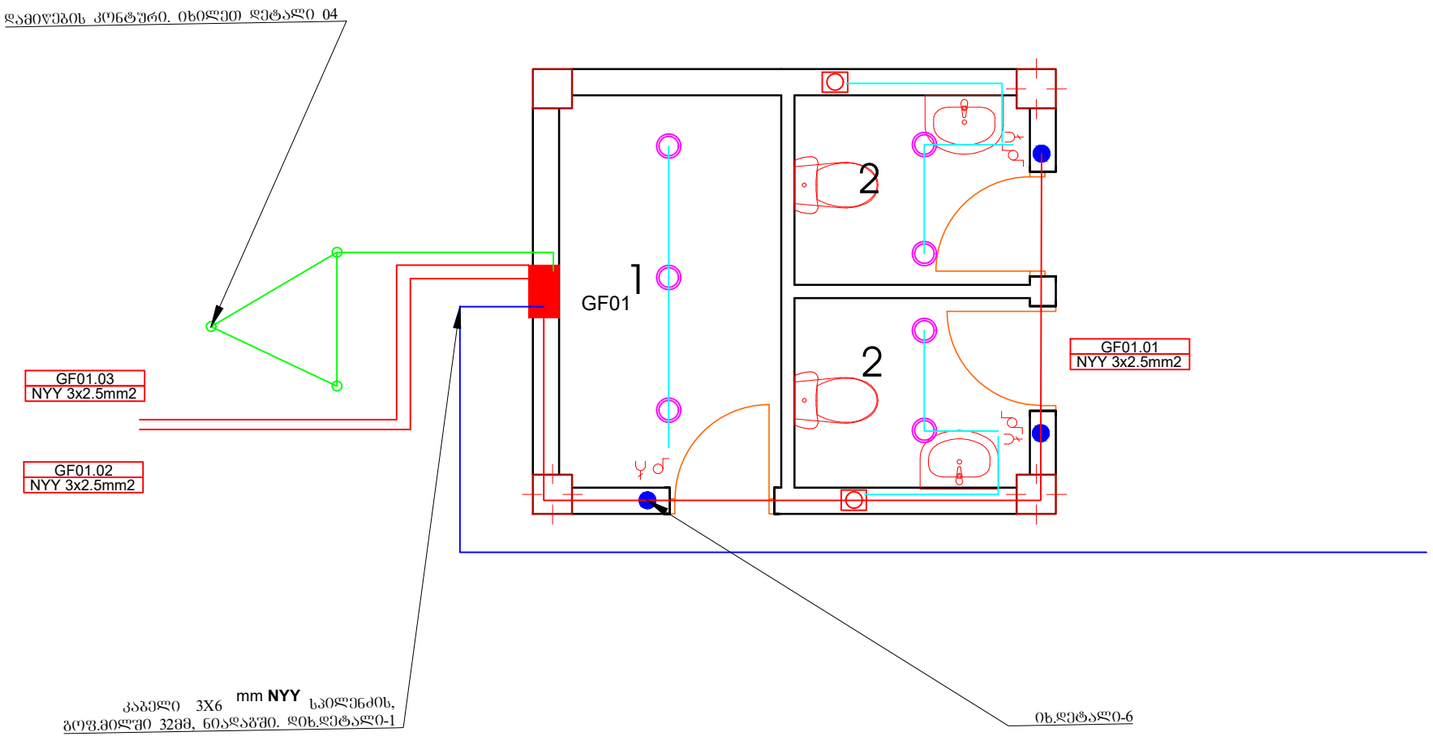

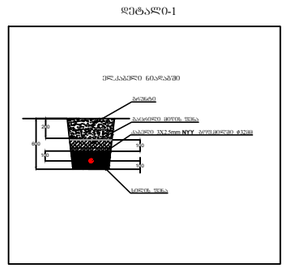

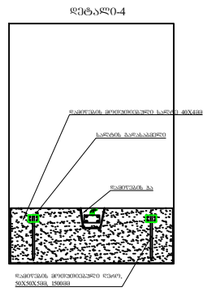

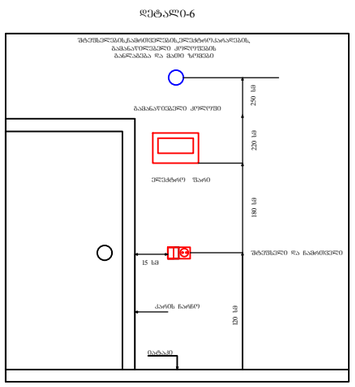

სპეციფიკაცია

- გამანაწილებელი ფარი .
- საშტეფსელო როზეტი (დამიწებით) .
- 1 კლავიშიანი ჩამრთველი .
- 2 კლავიშიანი ჩამრთველი.
- F1.1.1 კვების წყაროს ნომერი
- გამანაწილებელი კოლოფი .
- ჭერზე ასაკრავი წრიული დიოდური ⌀30 სმ სანათი 2203; 25 ვატ;
- კაპერის გამწოვი. 250მკუბ/სთ 2203; 40 ვატ;

თბილისი 2018წ.		ფორმატი A-3
დაკვეთა NN		

ექსპლიკაცია

1. საწყობი
2. WC

პირობითი ნიშნები

შენიშვნა

პროექტის სახელწოდება

ინდ.მეწარმე " ნანა ახვლედიანი "

თანამდებობა	გვარი	ხელმოწერა	თარიღი
დირექტორი	ნ.ახვლედიანი		
არქიტექტორი	გ.არნიკიძე		
დაამუშავა	გ.არნიკიძე		
მაშტაბი	1:100		
თარიღი			
სტადია		ფურცელი	ფურცლები
მუშანახაზი			

ჯავახის სკვერის ელექტროფიკაციის გეგმა

სპორტული მოედანი

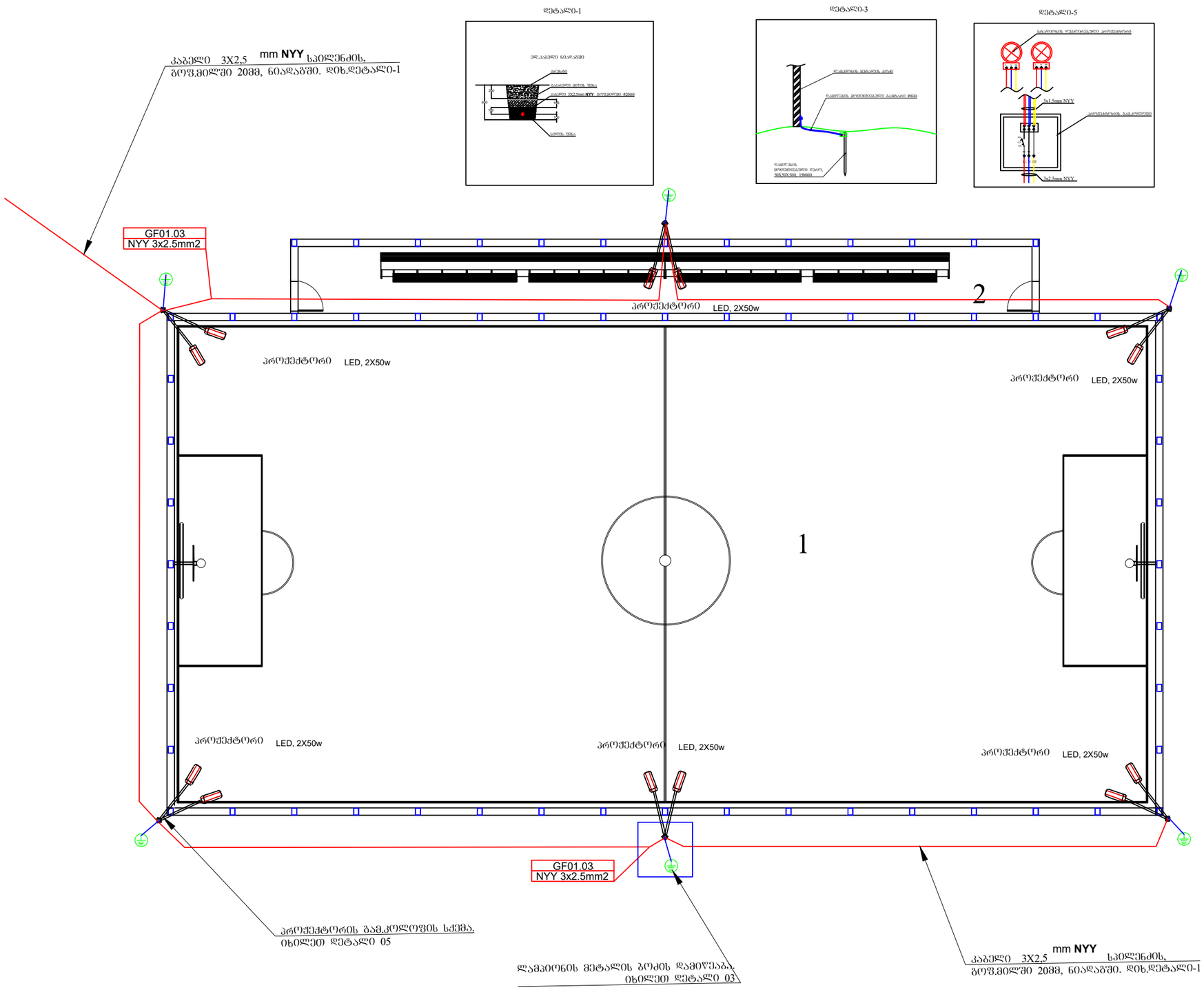

თბილისი 2018 წ.			
დაკვეთა NN			
ფორმატი A-3			

ექსპლიკაცია

პირობითი ნიშნები

შენიშვნა

პროექტის სახელწოდება

სპორტული მოედნის
გეგმა

"ინდ. მეწარმე" ნანა ახვლედიანი "

თანამდებობა	გვარი	ხელმოწერა	თარიღი
დირექტორი	ნ.ახვლედიანი		
არქიტექტორი	გ.კამკამიძე		
დაამუშავა	გ.კამკამიძე		
მაშტაბი			
თარიღი			
სტადია		ფურცელი	ფურცლები
მუშა ნახაზი			

ჯავახის სკვერის და სან-ჯვანძის ელექტროფიკაციის ცალხაზოვანი სქემა

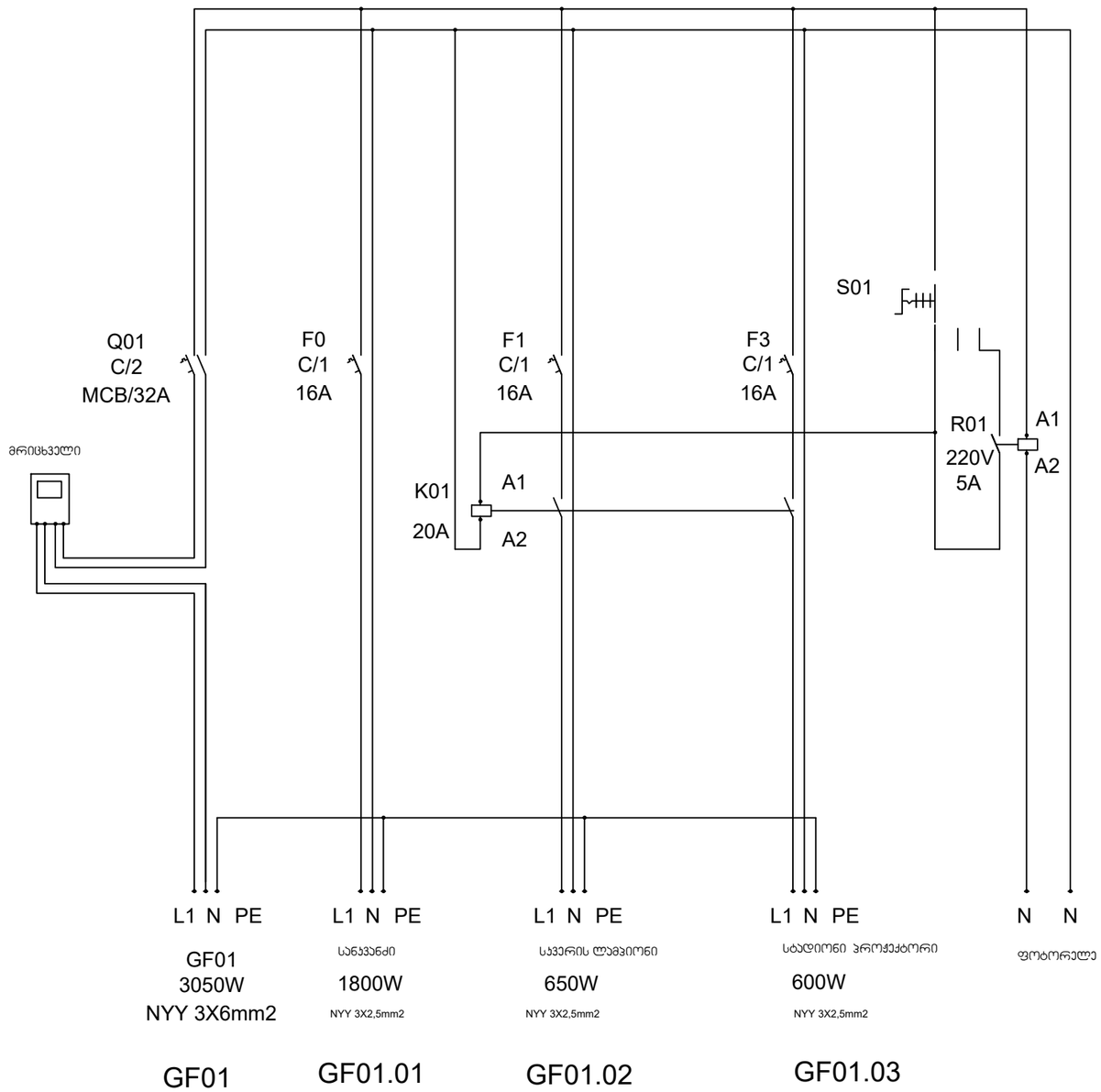

თბილისი 2019 წ.			
დაკვეთა NN	ფორმატი	A-3	

ექსპლიკაცია

პირობითი ნიშნები

შენიშვნა

პროექტის სახელწოდება

სკვერი

ინდ.მეწარმე " ნანა ახვლედიანი "

თანამდებობა	გვარი	ხელმოწერა	თარიღი
დირექტორი	ნ.ახვლედიანი		
არქიტექტორი	ზ.არწივიძე		
დაამუშავა	ზ.არწივიძე		
მაშტაბი			
თარიღი			
სტადია		ფურცელი	ფურცლები
მუშა ნახაზი			

წყალსადენი, კანალიზაციისა და სარწყავი სისტემის მოწყობის სქემა
ჯავახი

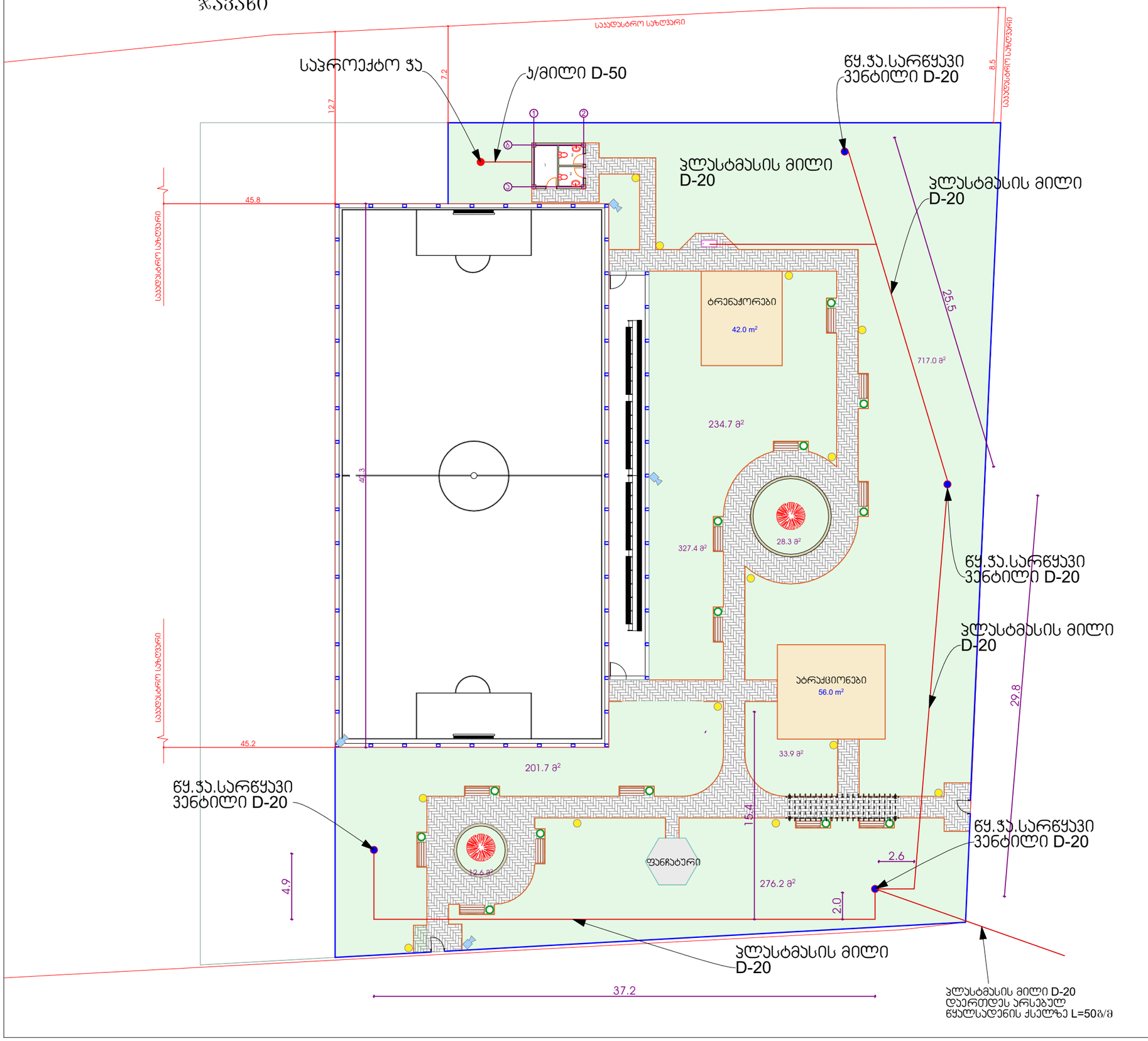

თბილისი 2019 წ.		ფორმატი A-3
	დაკვეთა NN	

ექსპლიკაცია

პირობითი ნიშნები

შენიშვნა

პროექტის სახელწოდება

სკვერი

ინდ.მეწარმე " ნანა ახვლედიანი "

თანამდებობა	გვარი	ხელმოწერა	თარიღი
დირექტორი	ნ.ახვლედიანი		
არქიტექტორი	გ.არწივიძე		
დაამუშავა	გ.არწივიძე		
მაშტაბი			
თარიღი			
სტადია		ფურცელი	ფურცლები
მუშა ნახაზი			

სან-კვანძის კანალიზაციის და წყალგაყვანილობის გეგმა

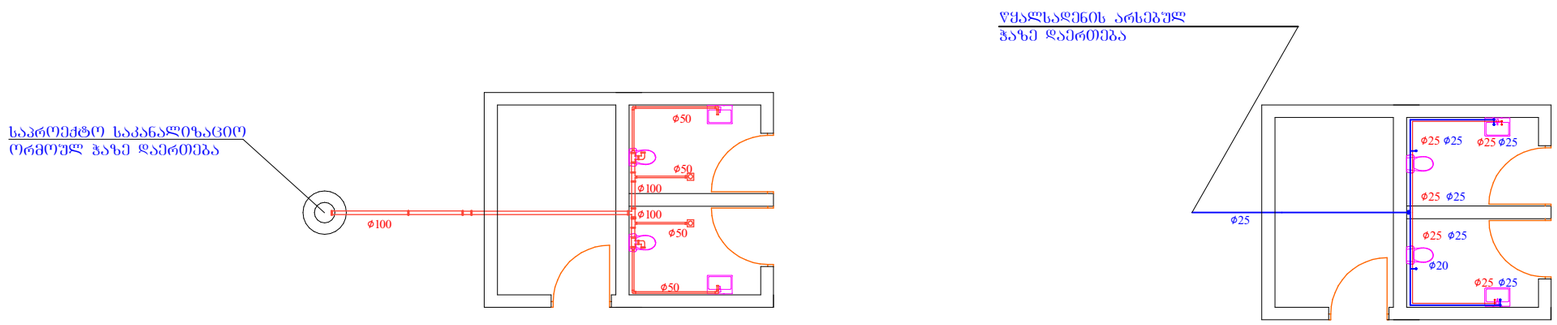

წყალმომარაგების და კანალიზაციის სპეციფიკაცია

№	დასახელება	ტიპი ან მარკა	განზომილება ერთეული	რაოდენობა
1	ϕ50 მმ. საკანალიზაციო მილი	ϕ50X1000მმ	ცალი	2
2	ϕ50 მმ. საკანალიზაციო მილი	ϕ50X2000მმ	ცალი	2
3	ϕ50 მმ. საკანალიზაციო მილი	ϕ50X3000მმ	ცალი	2
4	ϕ50 მმ. მუხლი		ცალი	4
5	ϕ50 მმ. სამკაპი		ცალი	2
6	ϕ50 მმ. ტრაპი		ცალი	2
7	ϕ100 მმ. საკანალიზაციო მილი	ϕ100X1000მმ	ცალი	2
8	ϕ100 მმ. საკანალიზაციო მილი	ϕ100X2000მმ	ცალი	4
9	ϕ100 მმ. საკანალიზაციო მილი	ϕ100X4000მმ	ცალი	4
10	ϕ100 მმ. მუხლი		ცალი	4
11	ϕ100 მმ. სამკაპი		ცალი	4
12	ϕ100Xϕ50 მმ. სამკაპი		ცალი	2
13	ϕ100Xϕ50 მმ. გადამყვანი		ცალი	2
14	ϕ50X50 მმ. გადამყვანი		ცალი	2
15	ხელსაბანი ნიჟარა		ცალი	2
16	თურქული ჯაჯი		ცალი	2
17	ცივი-ცხელი წყლის ონკანი კომბინირებული		ცალი	2
18	ϕ6 მმ. შურუპი პლასმასის გუდით		ცალი	50 ც
19	ϕ20 შიდა ხრახნიანი გადამყვანი მილი.		ცალი	8 ც

№	დასახელება	ტიპი ან მარკა	განზომილება ერთეული	რაოდენობა
1	ϕ25 მმ. პლასმასის წყლის მილი	ϕ20 მმX4მ	ცალი	12
2	ϕ25 მმ. გადამყვანი		ცალი	12
3	ϕ25 მმ. სამკაპი		ცალი	7
4	ϕ25 მმ. მუხლი		ცალი	12
5	ϕ20 მმ. შტუცერი გარე ხრახნით		ცალი	6
6	ϕ25 მმ. შტუცერი შიდა ხრახნით		ცალი	2
7	ϕ25 მმ. წყლის მრიცხველი		ცალი	1
8	ϕ25 მმ. ვენტილი		ცალი	1

თბილისი 2018 წ.		ფორმატი A-3
დაკვეთა NN		

ექსპლიკაცია

პირობითი ნიშნები

შენიშვნა

პროექტის სახელწოდება

ინდ.მეწარმე "ნანა ახვლედიანი"

თანამდებობა	გვარი	ხელმოწერა	თარიღი
დირექტორი	ნ.ახვლედიანი		
არქიტექტორი	გ.არწივიძე		
დაამუშავა	გ.არწივიძე		
ინჟინერი	ც.ცაკალათია		
შაშტაბი			
თარიღი			
სტადია		ფურცელი	ფურცლები
მუშა ნახაზი			