საკანცელარიო კარადის წინა ფასადი

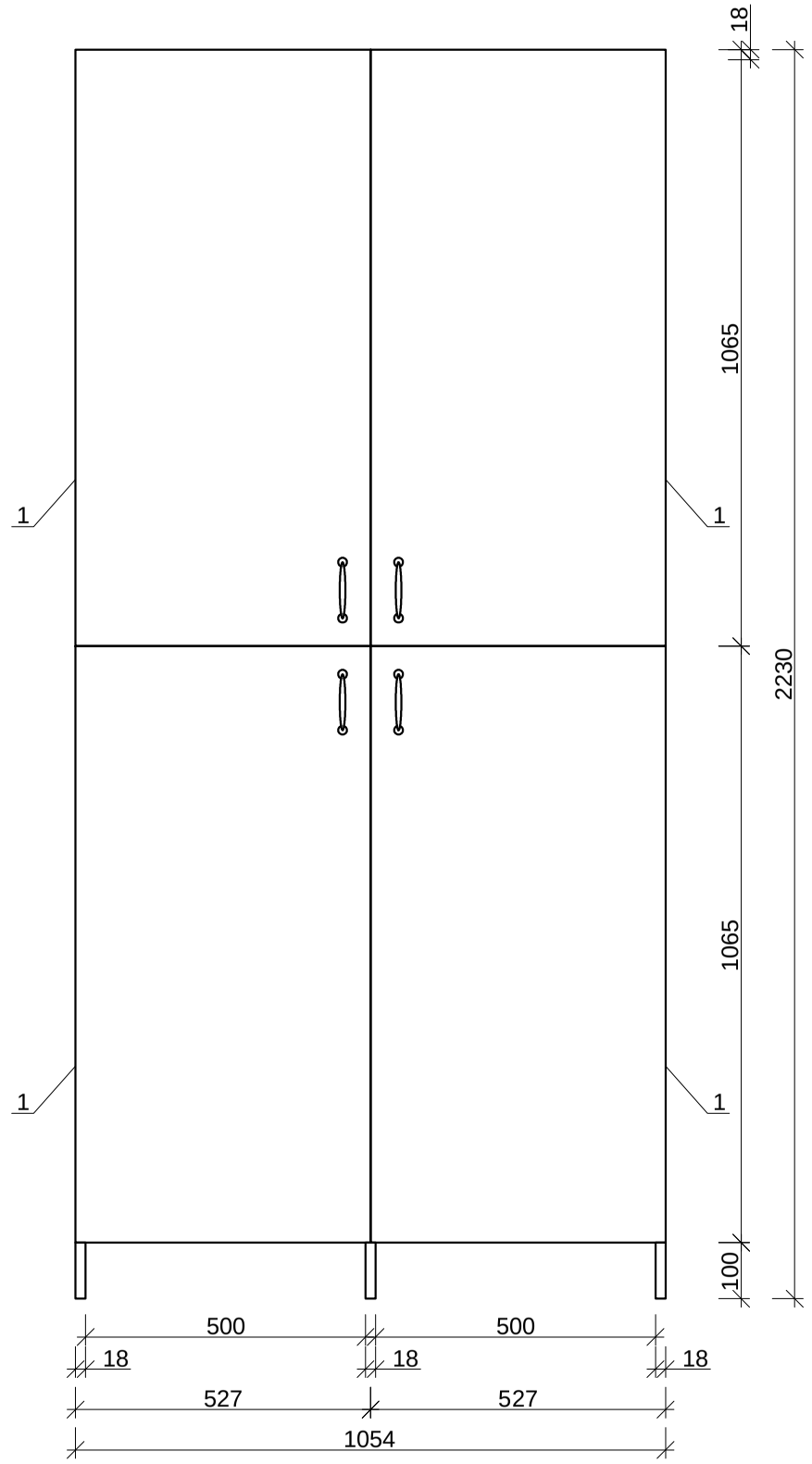

კარადის თაროების განაწილება

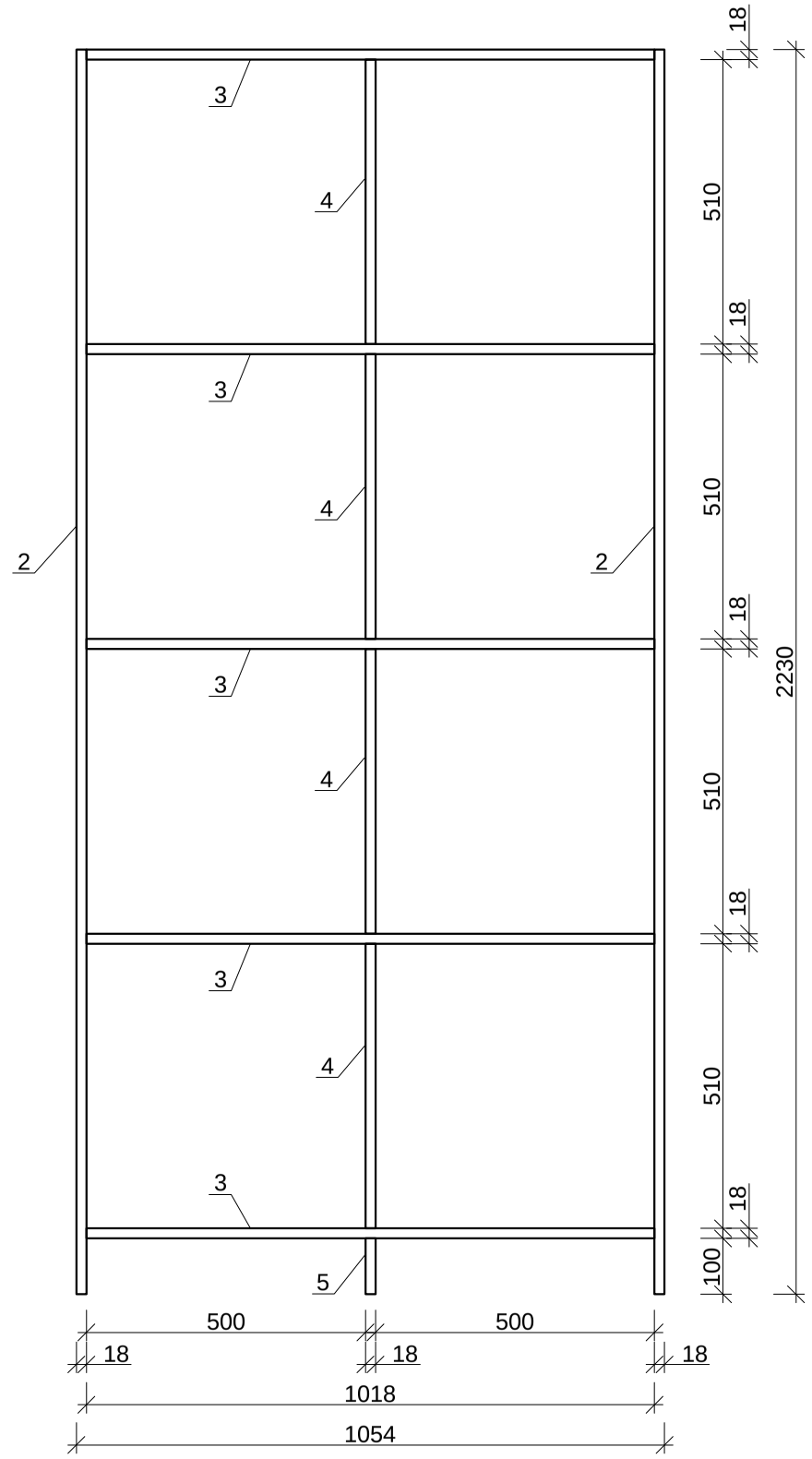

კარადის გვერდითა ფასადი

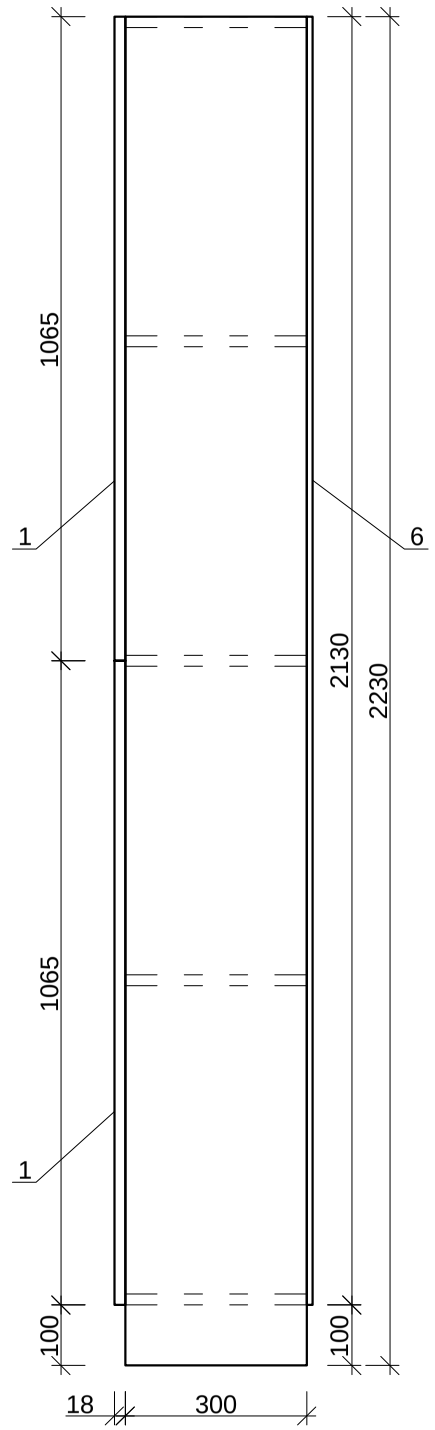

მასალათა ჩამონათვალი 1 კარადისთვის

1. ლამინირებული ფილა (ДСП) სისქით 18 მმ - 527x1065 - 4 ცალი - 2.28 მ²
2. ლამინირებული ფილა (ДСП) სისქით 18 მმ - 250x2230 - 2 ცალი - 1.12 მ²
3. ლამინირებული ფილა (ДСП) სისქით 18 მმ - 1018x300 - 5 ცალი - 1.55 მ²
4. ლამინირებული ფილა (ДСП) სისქით 18 მმ - 510x300 - 4 ცალი - 0.62 მ²
5. ლამინირებული ფილა (ДСП) სისქით 18 მმ - 300x100 - 1 ცალი - 0.03 მ²
6. ლამინირებული ფილა (ДСП) სისქით 3 მმ - 1054x2230 - 1 ცალი - 2.35 მ²

სულ დასამზადებელია 3 ცალი კარადა

						საკანცელარიო კარადა		
თანამდებ.		გვარი		ხელმოწ.	რიცხ.			
სამსახურის უფროსი		ი. წულუქიძე				საკანცელარიო კარადა	სტადია	ფურც. №	ფურც-ები
შეასრულა		ი. პაპასკირი					დეტ. პრ.	1	1
							საქართველოს მელიორაცია GEORGIAN AMELIORATION		