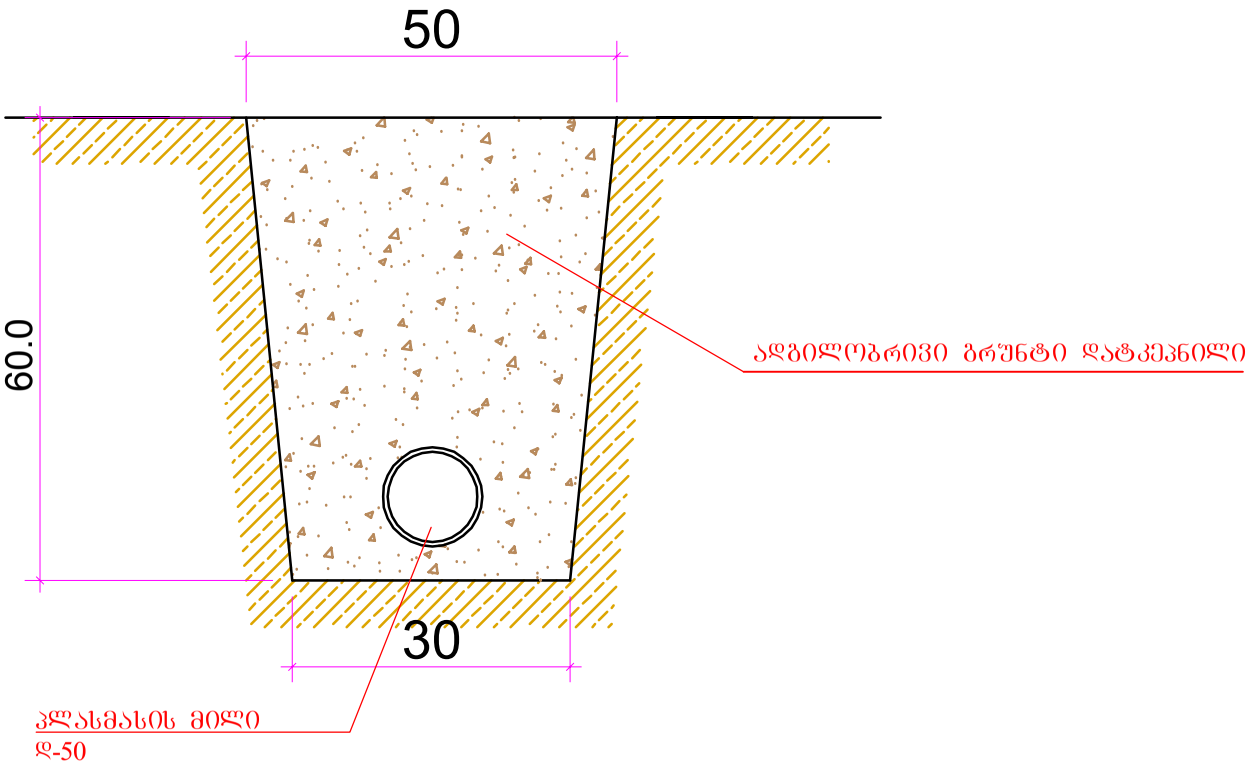


სს „მაგი და გახტანგ ლონდარიძე"

| | |
|---|---|
| ფორმატი ა 4 | თბილისი 2019 წ |

ლენტეხის მუნიციპალიტეტის სოფ: მელურაში წყალსადენის სათავე ნაგებობისა და მაგისტრალის მოწყობა

პირობითი ნიშნები

| | | |
|---|---|---|
| თანამდებობა | გვარი | ხელმოწერა |
| დირექტორი | ბ.ჟურასბეღიანი | |
| მთ. სპეციალისტი | მ.მეკოკიშვილი | |

დალმავალი ტიპის საკაპტაჟე ნაგებობა
ჭრილი 1-1

| | | |
|---|---|---|
| მაშტაბი | თარიღი | გვერდი |
| № 1:100 | 2019 წ | № |