კიბისა და პანდუსის მოწყობის გეგმა მ. 1:100

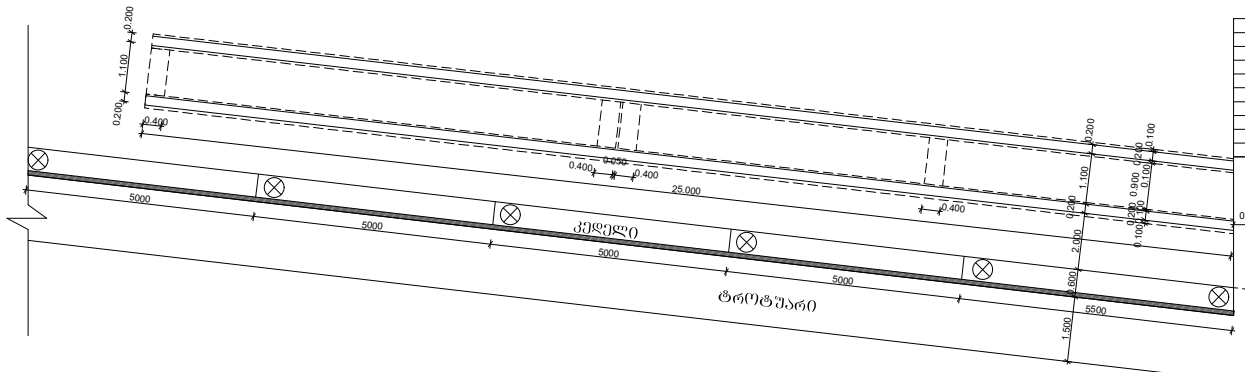

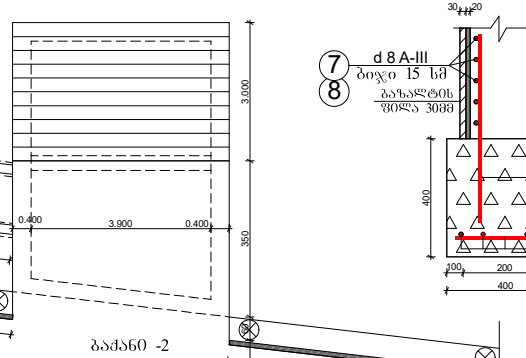

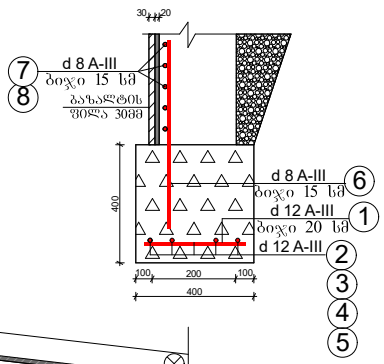

კვეთი 1-1 მ 1:50

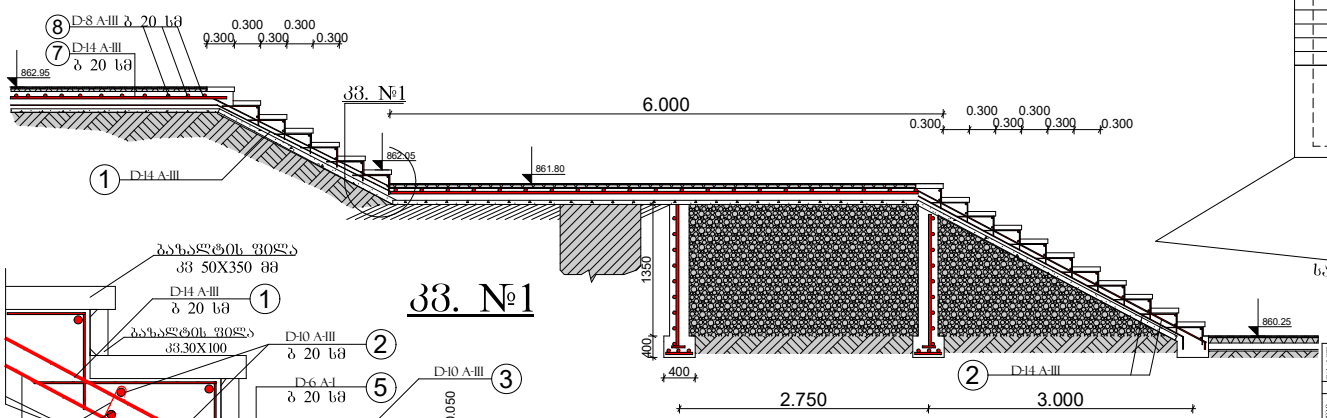

კვ. №1

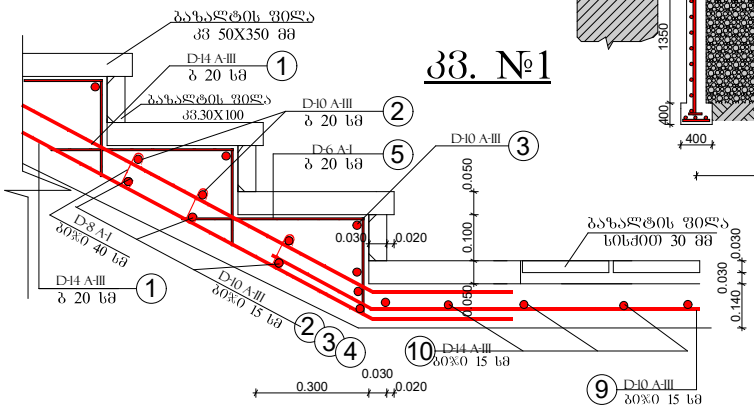

მასალების სპეციფიკაცია კიბის მარშების და ბაქნების მოწყობაზე

ადგილი	ეტაპი	ნახატი	d მმ და კლასი	1 ფრაგმენტზე: წონა ერთ მ2-ზე	რაოდ.	ჯამურ წონა ერთ მ2-ზე	ბეტონის მარკა და ფასი	სულ ბეტონი: ტანი (მ3)	ფუძე (მ3)	ჯამ (მ3)	სულ ბაჯი: ერთ ერთეულ მ2-ზე	ერთ. ფასი -ს	ბეტონის მარკა და ფასი
ბაქნის ფილა			d 14 A-III	3200	24	76.8	B 22.5	2	153.6	1.21	360.4	436	B 22.5
კიბის ფეხვები			d 14 A-III	4300	24	103.4		2	206.8	1.21	—	—	
			d 10 A-III	4600	11	50.6		2	101.2	0.62	349.2	216.5	
			d 10 A-III	4600	27	124.2		2	248	0.62	—	—	
			d 6 A-I	900	27	24.3		18	437.4	0.222	437.4	97.1	
			d 8 A-I	270	6	1.6		35	56	0.4	56	22.4	
ბაქნის ბალუსტრები			d 14 A-III	2400	24	57.6		1	57.6	1.21	204	—	
			d 8 A-III	4600	13	59.8		1	59.8	0.4	248.4	99.4	
			d 14 A-III	6100	24	146.4		1	146.4	1.21	—	—	
			d 8 A-III	4600	41	188.6		1	188.6	0.4	—	—	

მასალების სპეციფიკაცია საძირკვლების და ზემძირკველის მოწყ.

	ეტაპი	ნახატი	d და კლასი	სიგრძე	რაოდ	სულ სიგრძე	ბეტონის ტანი (მ3)	სულ სიგრძე	1 მ.მ ფურცელ -ზე	ფურცელ -ზე	ბეტონის მარკა
საძირკველზე	1	400	d 12 A-III	400	5	78	1	78	0.888	298	265	6.72 B-15
	2	6500	d 12 A-III	6500	5	32.5	1	32.5	"	—	—	
	3	6200	d 12 A-III	6200	5	31	1	31	"	—	—	
	4	4600	d 12 A-III	4600	5	23	5	115	"	—	—	
	5	4200	d 12 A-III	4200	5	21	2	42	"	—	—	
ზემძირკველზე	6	700-700	d 8 A-III	საშ 1200	141	169	1	169	0.4	374.6	150	6.5 B-22.5
	7	6000-3500	d 8 A-III	საშ 4750	11	52.2	2	104.4	0.4	—	—	
	8	4600	d 8 A-III	4600	11	50.6	2	101.2	0.4	—	—	

დამკვეთი CLIENT	დმანისის მუნიციპალიტეტი	სოფ. ვარდისუბანში არსებული სკვერის რეაბილიტაცია	ინდ. მეწარმე "სამირან ქოჩიაშვილი" — სლ61875
ხელშეკრულება AGREEMENT	NAT -190002416 N44		კიბისა და პანდუსის მოწყობის გეგმა — ფ. კ-10
			დირექტორი — ს. ქოჩიაშვილი — მ- 1:50
			დამამშვა — ს. ქოჩიაშვილი — 2019წ