გარდაბნის მუნიციპალიტეტი

ქ. გარდაბანი, აღმაშენებლის ქ. (ს\კ: 81.15.13.428) მიწის ნაკვეთზე არსებული პარკის რეაბილიტაცია

ქ. გარდაბნის ცენტრალური პარკის რეაბილიტაცია

შ.პ.ს. "ლ.დ. იუნიონ"-ს
დირექტორი: / ლ. დიდიძე /

თბილისი 2019წ.

გარდაბნის მუნიციპალიტეტი

ქ. გარდაბანი, აღმაშენებლის ქ. (ს\კ: 81.15.13.428) მიწის ნაკვეთზე არსებული პარკის
რეაბილიტაცია

ქ. გარდაბნის ცენტრალური პარკი

ტერიტორიის დაგეგმარება

შ.პ.ს. "ლ.დ. იუნიონ"-ს
დირექტორი: / ლ. დიდიძე /

ვიზუალიზაცია

ცენტრალური პარკი	ფურცელი
ნახაზების ჩამონათვალი	0
ტოპოგრაფიული გეგმა	1
დემონტაჟის გეგმა	2
გენერალური გეგმა	3
დაკვალვითი გეგმა	4
საფარების ტიპების მარკირება	5
საფარების ტიპების მარკირება	5-1
ღობე	6
პანდუსი და კიბე	7
ჭრილები	8
პანდუსის კონსტრუქცია	9
პანდუსი და კედლის კონსტრუქცია, ახალი გაზონი, ჭრილები	10
ბადის სკამი	11
სანაგვე ურნა	12

დამკვეთი:		გარდაბნის რაიონის მუნიციპალიტეტი	ქ. გარდაბანი, აღმაშენებლის ქ. (ს/კ: 81.15.13.428) მიწის ნაკვეთზე არსებული პარკის რეაბილიტაცია
შემსრულებელი:		შპს "ლ.დ. იუნიონ"	ცენტრალური პარკი
საპრ. ზებუს ხელმძღვანელი		ა.ანატროშვილი	ტერიტორიის დაგეგმარება
შესრულა:		დ. გიორგაძე	
			ნახაზების ჩამონათვალი
№		თარიღი	ფურცლები: 0

D:\kirki\LOGO_K_K.jpg

შ.პ.ს "კირკიტაძე და კომპანია" (ს/ნ 4162940067)

L.T.D "KIRKITADZE & COMPANY"

პეკინის ქ. №27 ტ: 2 37 23 00 მობ: 5 99 56 22 76, ფაქსი: 2 37 23 00

Pekini str. N 27 tel: 2 37 23 00 mob: 5 99 56 22 76, fax: 2 37 23 00

ქალაქი გარდაბანი, აღმაშენებლის ქ. (ს/კ: 81.15.13.428)
სსიპ. გარდაბნის მუნიციპალიტეტი (ბ/ნ: 226573204) საკუთრებაში არსებული 11109 კვმ. არასახოფლო-სამეურნეო
დანიშნულების მიწის ნაკვეთის და მისი მიმდებარე ტერიტორიის ტოპოგრაფიული

გეგმა

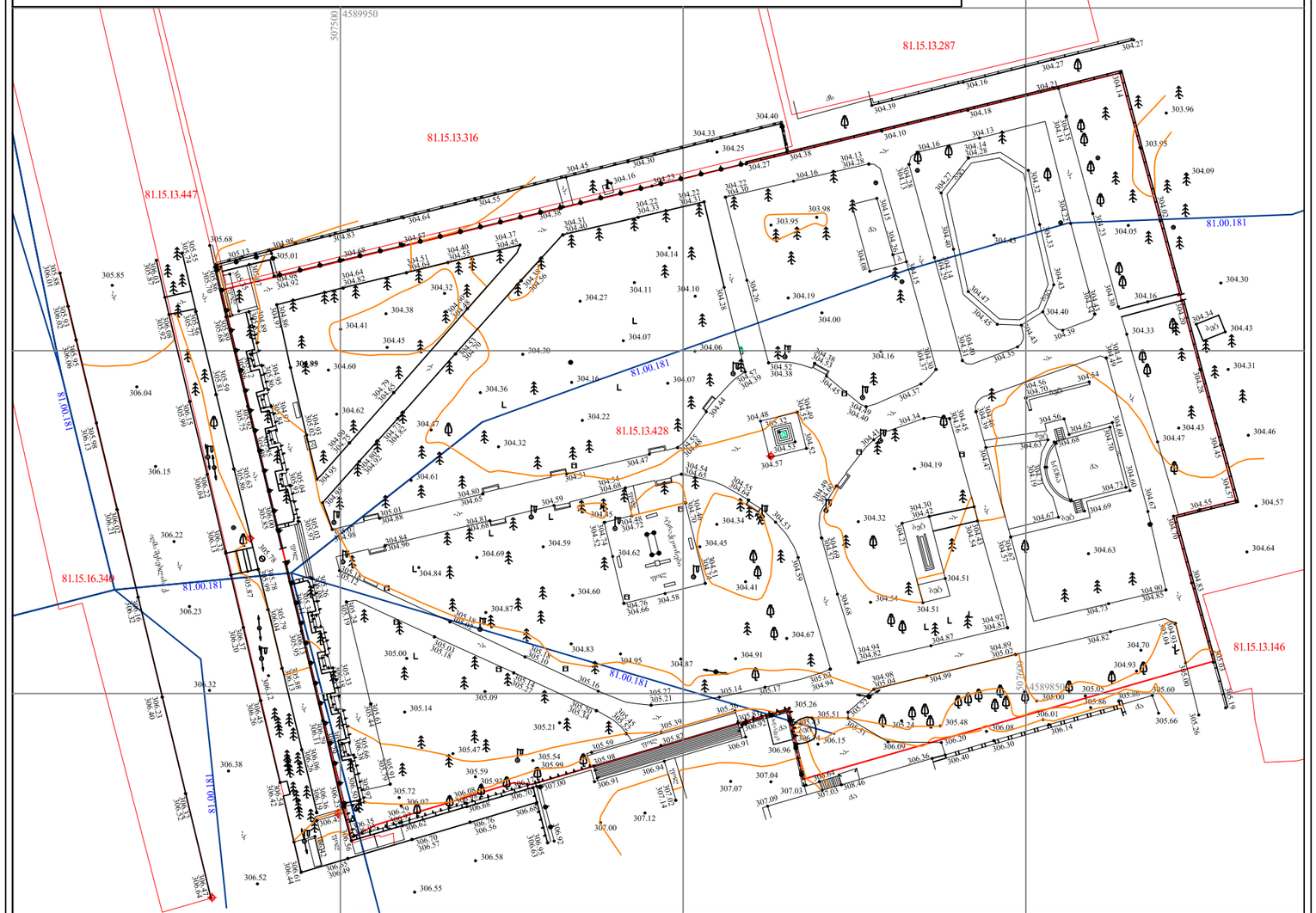

პირობითი აღნიშვნები

WGS 1984-ის კოორდინატთა სისტემის UTM პროექცია

საც. შენობა	ხის ღობე	წ	წყალგადასასვლელი
არასაც. შენობა	ლობე	ბ	გაზი
ფარული მშენებარე შენობა	ქვის კედელი	კ	კანალიზაცია
წაწყვეტილი ხე	კედელი	სან	სანიაღვრე
ფოთლოვანი ხე	ფლიტე	კბ	კავშირგაბმულობა
სხალეწაროვანი მცენარე	რკინიგზა		ელ. ქსელები
გარე განათება	საშფოთავალეარი ჭები		ეთბობა
	ელ. გადამცემი ხაზი		

შენიშვნა: 1) გეგმაზე დატანილია საჯარო რეესტრში რეგისტრირებული ნაკვეთის საზღვრები
2) ვინაიდან გეგმაზე დატანილია მხოლოდ რეგისტრირებული მიწისქვეშა კომუნიკაციები მათი მდებარეობების დაზუსტება მოხდეს ყველა კომუნიკაციის წარმომადგენლებთან

შ.პ.ს. "კირკიტაძე და კომპანია" (ს/ნ 4162940067)
პეკინის ქ. №27/10 ტ: 2 37 23 00 მობ: 5 99 56 22 76, ფაქსი: 2 37 23 00
L.T.D "KIRKITADZE & COMPANY"
Pekini str. N 27/10 tel: 2 37 23 00 mob: 5 99 56 22 76, fax: 2 37 23 00
www. kirkitadze.ge kirkitadze@mail.ru

დირექტორი:			რ. კირკიტაძე
ახომა:			გ. ძანიტაძე გ. წიკლაური
დახაზა:			ბ. ჯამბაზიშვილი
დამკვეთი			შ.პ.ს. ლ.დ. იუნიონი
მასშტაბი: 1:500		08.03.2019წ.	

დამკვეთი:	გარდაბნის რაიონის მუნიციპალიტეტი		ქ. გარდაბანი, აღმაშენებლის ქ. (ს/კ: 81.15.13.428) მიწის ნაკვეთზე არსებული პარკის რეაბილიტაცია
შემსრულებელი:	შპს "ლ.დ. იუნიონ"		ცენტრალური პარკი
სპარ. ჯგუფ. ხელმძღვანელი		ა.ნატროშვილი	ტერიტორიის დაგეგმარება
შესასრულა:		დ. გიორგაძე	
			ტოპოგრაფიული გეგმა
№		თარიღი	
			ფურცლები: 1

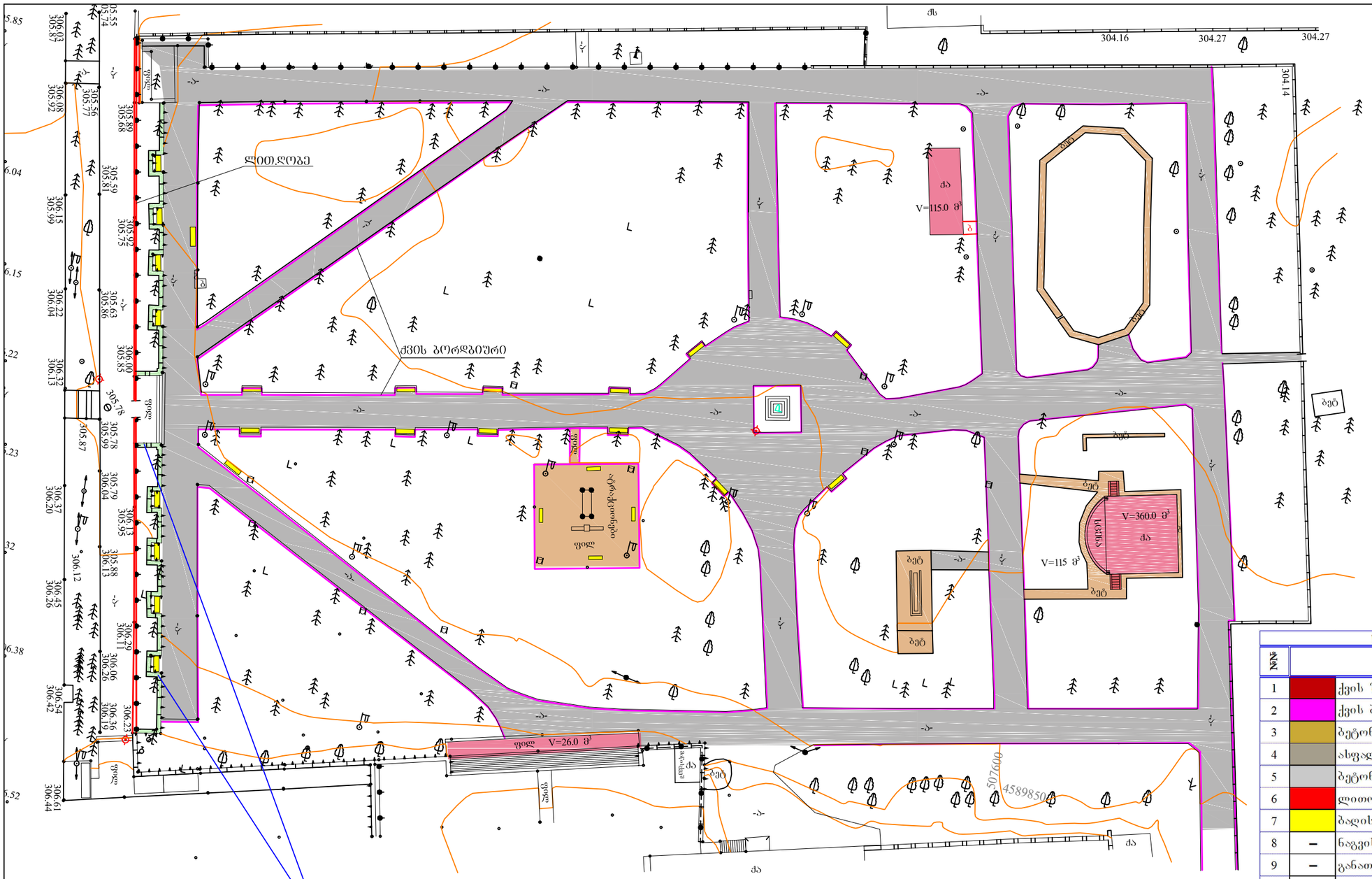

ᲐᲠᲡᲔᲑᲣᲚᲘ ᲠᲙᲘᲜᲐᲑᲔᲢᲝᲜᲘᲡ ᲙᲘᲓᲔᲚᲘᲡ ᲛᲝᲜᲒᲠᲔᲕᲘᲡ ᲡᲥᲔᲛᲐ

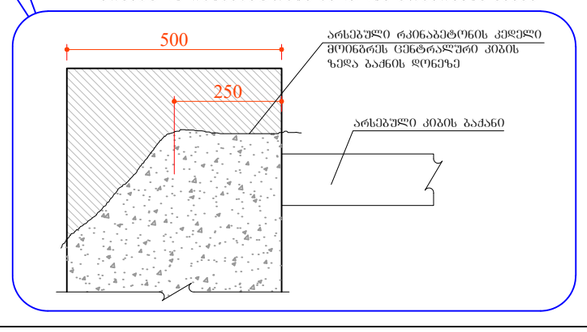

ᲡᲐᲓᲔᲛᲝᲜᲢᲐᲟᲝ ᲡᲐᲛᲣᲨᲐᲝᲔᲑᲘᲡ ᲩᲐᲛᲝᲜᲐᲗᲕᲐᲚᲘ

№		დასახელება	რაოდ.	განზ.
1		ქვის შენობა-ნაგებობების დემონტაჟი	501.0	მ³
2		ქვის ბორდიურების დემონტაჟი	1200.0	გრძ.მ
3		ბეტონის ფილის დემონტაჟი δ=10 სმ	313.0	მ²
4		ასფალტის საფარის დემონტაჟი δ=5 სმ	3055.0	მ²
5		ბეტონის კედლის თავის დემონტაჟი	7.7	მ³
6		ლითონის დობის დემონტაჟი h=120 სმ	81.0	გრძ.მ
7		ბადის სკამების დემონტაჟი	27.0	ცალი
8	–	ნაგვის ურნების დემონტაჟი	10.0	ცალი
9	–	განათების ბოძების დემონტაჟი	13.0	ცალი
10	–	ელ. გადამცემი ბოძების დემონტაჟი	11.0	ცალი

ᲓᲐᲛᲙᲕᲔᲗᲘ:	ᲑᲐᲠᲓᲐᲜᲘᲡ ᲠᲐᲘᲝᲜᲘᲡ ᲛᲣᲜᲘᲪᲘᲞᲐᲚᲘᲢᲔᲢᲘ	ქ. ᲑᲐᲠᲓᲐᲜᲘ, ᲐᲚᲓᲐᲨᲘᲜᲘᲫᲘᲡ ქ. (ს/კ: 81.15.13.428) ᲛᲘᲬᲘᲡ ᲜᲐᲙᲕᲔᲗᲖᲔ ᲐᲠᲡᲔᲑᲣᲚᲘ ᲞᲐᲠᲙᲘᲡ ᲠᲔᲰᲐᲑᲘᲚᲘᲢᲐᲪᲘᲐ	
ᲨᲔᲛᲡᲠᲣᲚᲔᲑᲔᲚᲘ:	ᲨᲞᲡ "Ლ.Დ. ᲘᲣᲜᲘᲝᲜ"	ᲪᲔᲜᲢᲠᲐᲚᲣᲠᲘ ᲞᲐᲠᲙᲘ	
ᲡᲐᲐᲠ. ᲖᲝᲜᲣᲚᲘ ᲮᲔᲚᲛᲫᲦᲕᲐᲜᲔᲚᲘ		ᲐᲜᲐᲢᲠᲝᲨᲕᲘᲚᲘ	ᲢᲔᲠᲘᲢᲝᲠᲘᲘᲡ ᲓᲐᲑᲔᲛᲓᲐᲠᲔᲑᲐ
ᲨᲔᲡᲠᲣᲚᲐ:		Დ. ᲑᲘᲝᲠᲑᲐᲫᲔ	
			ᲓᲔᲛᲝᲜᲢᲐᲟᲘᲡ ᲒᲔᲒᲛᲐ
№		ᲗᲐᲠᲘᲦᲘ	ᲨᲣᲠᲪᲚᲔᲑᲘ: 2

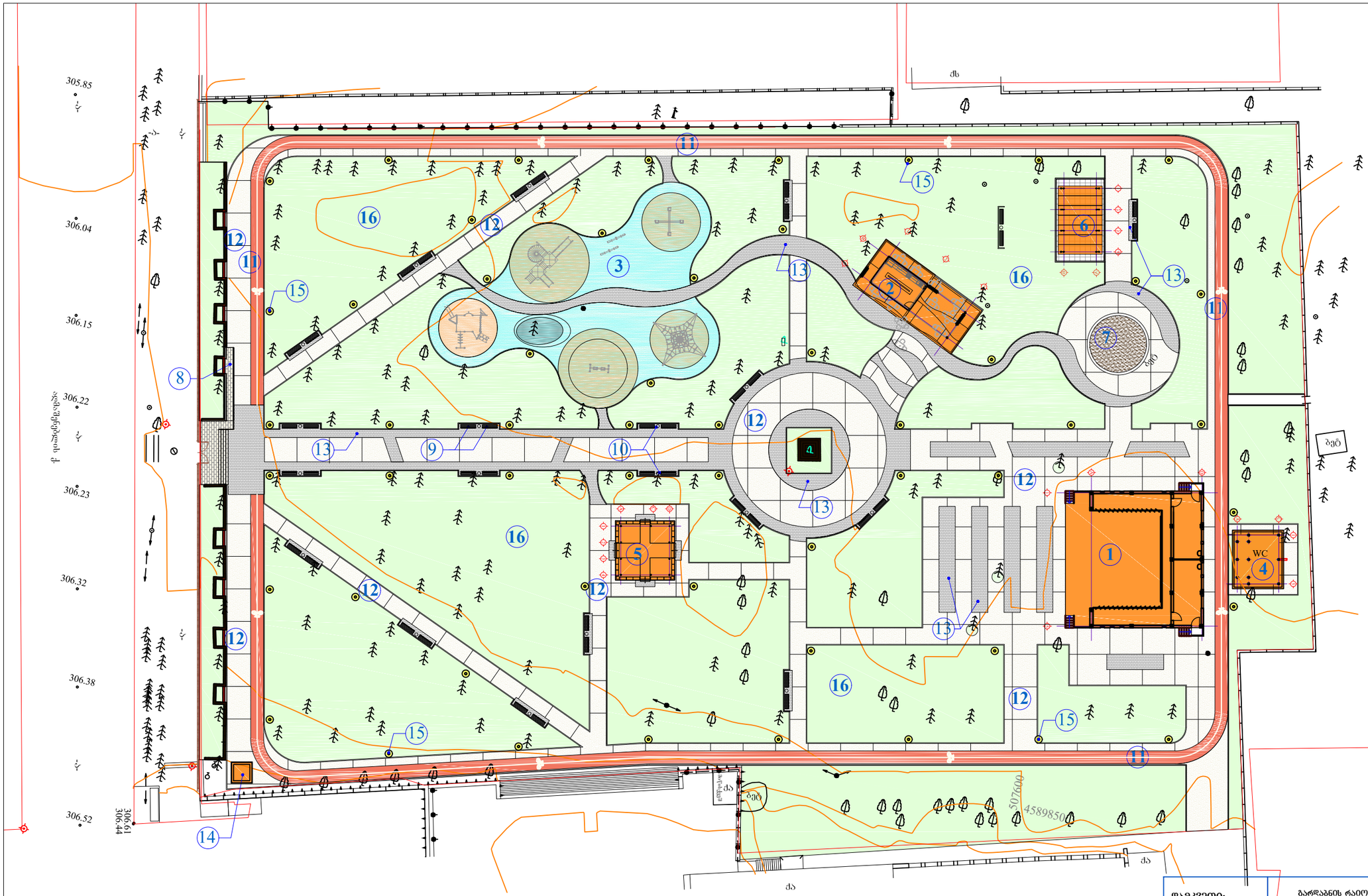

ბენერალური გეგმა
მ 1:500

ექსპლიკაცია

1. დიდ სცენა
2. კაფეტერია
3. საბავშვო მოედანი
4. სახოგადოებრივი ტუალეტი
5. ფანჩატური
6. ტრენაჟორების ფარდული
7. საჭიდაო მოედანი
8. პანდუსი
9. ბადის სკამი
10. სანაგვე ურნა
11. ველობილიკი
12. ბეტონის ბილიკი
13. ბეტონის ფილების ქვაფენილი
14. დაცვის ჯიხური
15. ბადის სანათი
16. გაზონი

დამკვეთი:		ბარდიანის რაიონის მუნიციპალიტეტი	ქ. ბარდიანი, აღმაშენებლის ქ. (ს/კ: 81.15.13.428) მიწის ნაკვეთზე არსებული პარკის რეაბილიტაცია
შემსრულებელი:		შპს "ლ.დ. იუნიონ"	ცენტრალური პარკი
საპრ. ზშშმ. ხელმძღვანელი		ანატოლიშვილი	ტერიტორიის დაგეგმარება
შესასრულა:		დ. გიორგაძე	
			ბენერალური გეგმა
№		თარიღი	შურცლები: 3

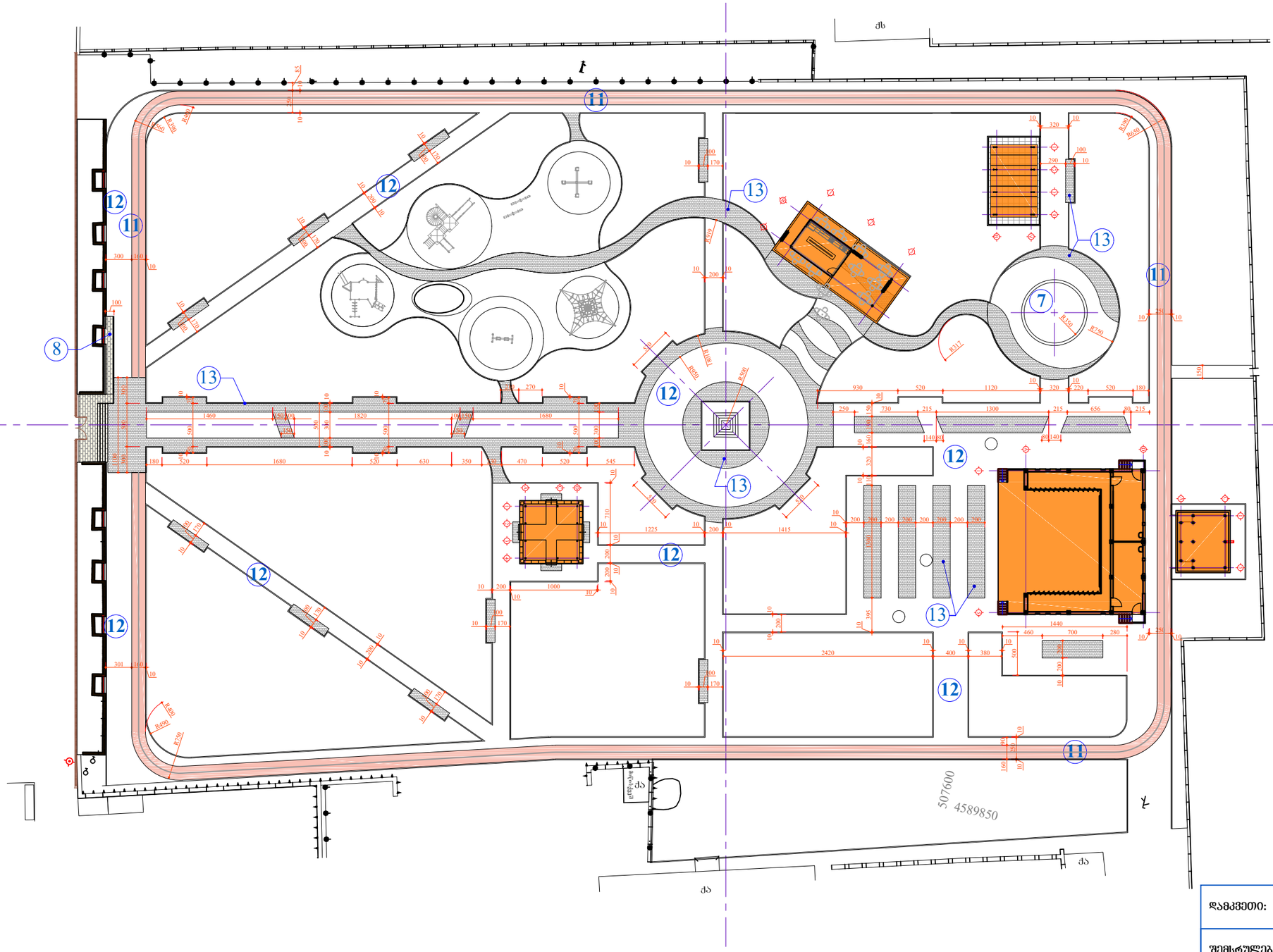

დაკვალვითი გეგმა
მ 1:500

ექსპლიკაცია

1. დია სცენა
2. კაფეტერია
3. საბავშვო მოედანი
4. საზოგადოებრივი ტუალეტი
5. ფანჩატური
6. ტრენაჟორების ფარდული
7. საჯიდაო მოედანი
8. პანდუსი
9. ბაღის სკამი
10. სანაგვე ურნა
11. ველობილიკი
12. ბეტონის ბილიკი
13. ბეტონის ფილების ქვაფენილი
14. დაცვის ჯიხური
15. ბაღის სანათი
16. გაზონი

დამკვეთი:		ბარდაბანის რაიონის მუნიციპალიტეტი	ქ. ბარდაბანი, აღმაშენებლის ქ. (ს\კ: 81.15.13.428) მიწის ნაკვეთზე არსებული პარკის რეაბილიტაცია
შემსრულებელი:		შპს "ლ.დ. იუნიონ"	ცენტრალური პარკი
სპარ. ზუშუ. ხელმძღვანელი		ა.ნატროშვილი	ტერიტორიის დაგეგმარება
შესრულა:		დ. გიორგაძე	
			გენერალური გეგმა
№		თარიღი	
			ფურცლები: 4

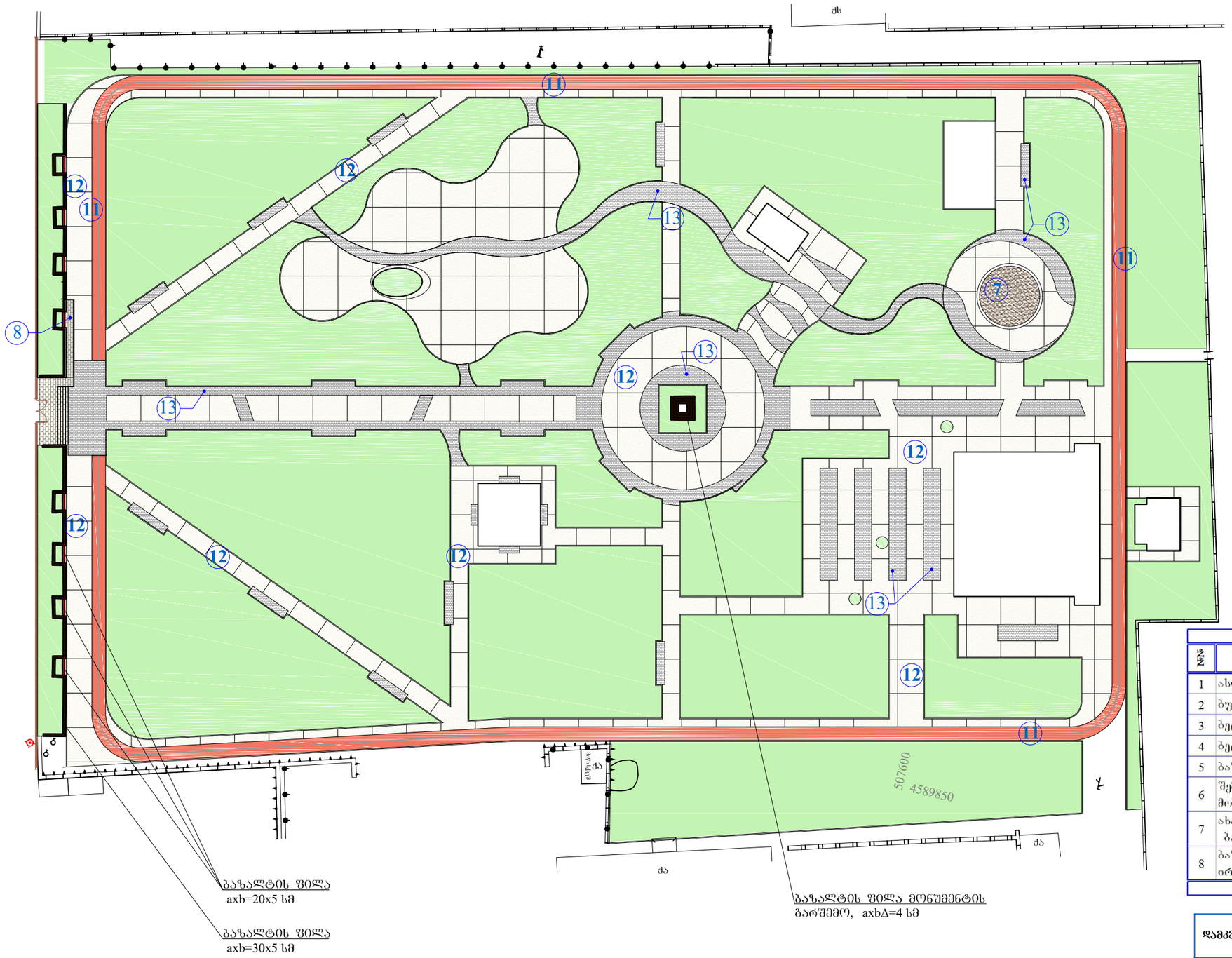

საფარების ტიპები
მ 1:500

ექსპლიკაცია

1. დია სცენა
2. კაფეტერია
3. საბავშვო მოედანი
4. საზოგადოებრივი ტუალეტი
5. ფანჩატური
6. ტრენაჟორების ფარდული
7. საჯიდაო მოედანი
8. პანდუსი
9. ბაღის სკამი
10. სანაგვე ურნა
11. ველობილიკი
12. ბეტონის ბილიკი
13. ბეტონის ფილების ქვაფენილი
14. დაცვის ჯიხური
15. ბაღის სანათი
16. გაზონი

მოსაპირკეთებელი სამუშაოების ჩამონათვალი

№№		რაოდ.	გაზ.
1	ასფალტის საფარის მოწყობა ∂=4 სმ (ფერადი პიგმენტით)	594.0	მ²
2	ბუნებრივი გრანიტის ქვაფენილის მოწყობა	801.0	მ²
3	ბეტონის საფეხმავლო ბილიკის მოწყობა ∂=10 სმ	2641.0	მ²
4	ბეტონის ანაკრები ბორდბიურის მოწყობა	1770.0	გრძ.მ
5	ბაზალტის ბორდბიურის მოწყობა	22.0	გრძ.მ
6	შემოსასვლელში არსებული რკბ. კედლის სახურავის მოწყობა ბაზალტის ფილით axb=30x5 სმ	94.0	გრძ.მ
7	ახალი გაზონის რკბ. კედლის სახურავის მოწყობა ბაზალტის ფილით axb=20x5 სმ	16.0	გრძ.მ
8	ბაზალტის ფილის სახურავის აღდგენა მონუმენტის ირგვლივ, სისქით ∂=4 სმ	7.0	მ²

დამკვეთი:	გარდაბნის რაიონის მუნიციპალიტეტი	ქ. გარდაბანი, აღმაშენებლის ქ. (ს/კ: 81.15.13.428) მიწის ნაკვეთზე არსებული პარკის რეაბილიტაცია
შემსრულებელი:	შპს "ლ.დ. იუნიონ"	ცენტრალური პარკი
საპრ. ზუშუ. ხელმძღვანელი	ა.ანატრაშვილი	ტერიტორიის დაგეგმარება
შესასრულა:	დ. გიორგაძე	
		საფარების ტიპების მარკირება
№	თარიღი	ფურცლები: 5

ბეტონის საფარის მოწყობა ბრუნტზე
მ 1:5

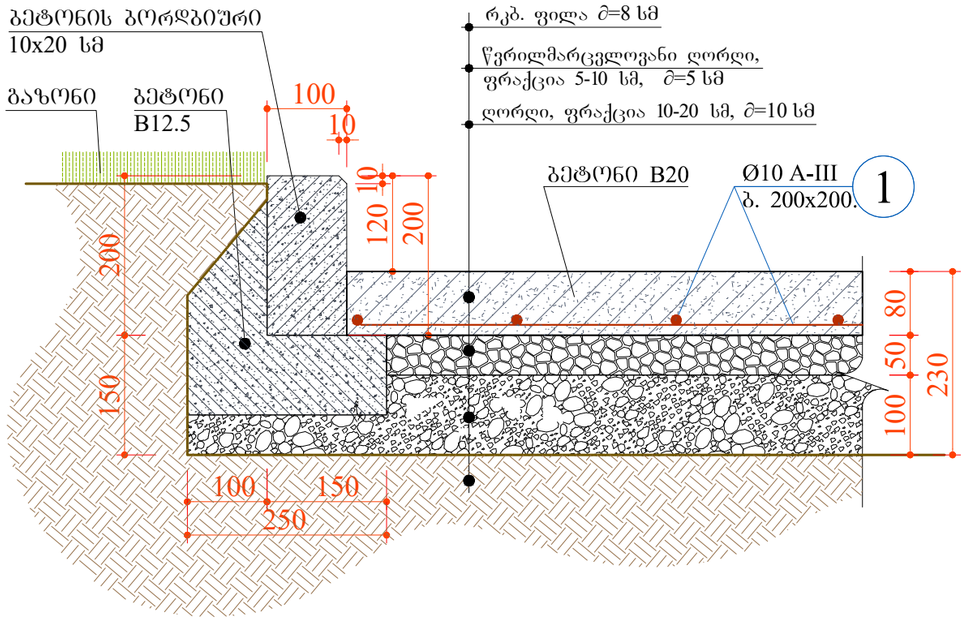

ველობილიკის მოწყობა ბრუნტზე
მ 1:5

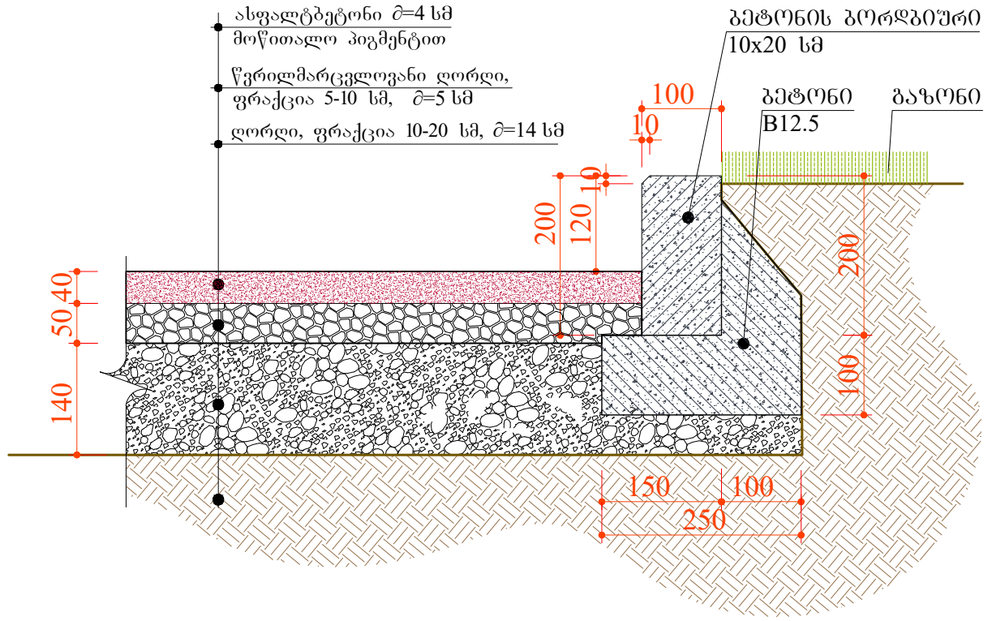

ბრანიტის ქვაფენილის მოწყობა ბრუნტზე
მ 1:5

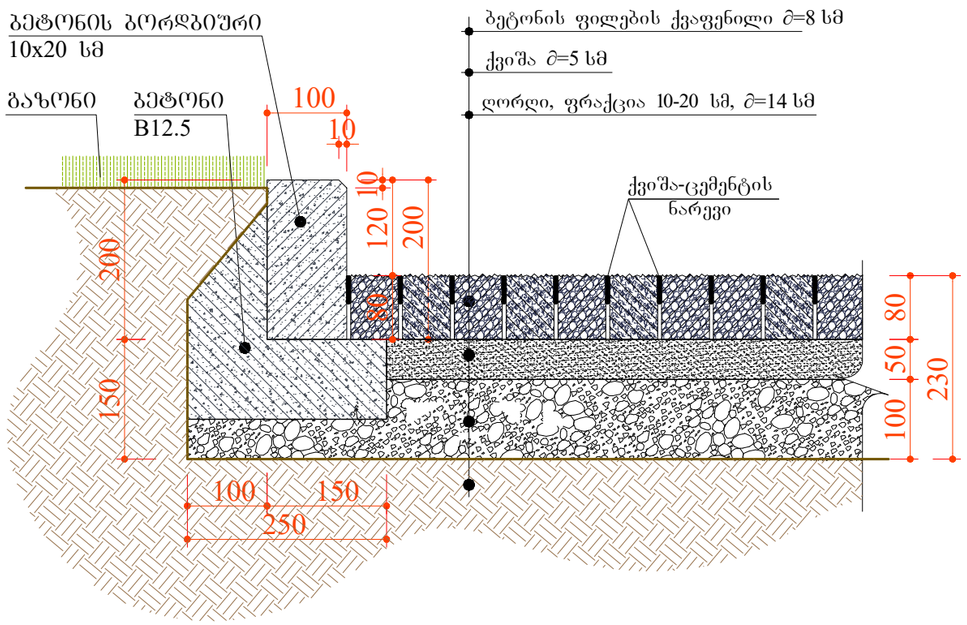

ბეტონის ჭრის კვანძი

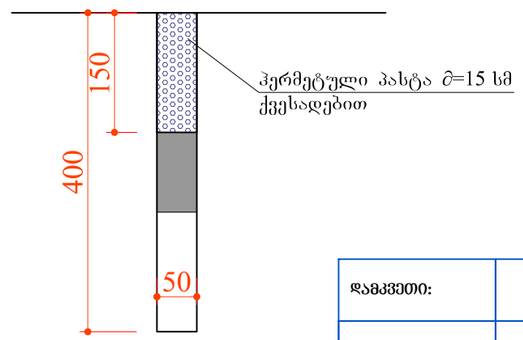

დამკვეთი:	ბარდაანის რაიონის მუნიციპალიტეტი		ქ. ბარდაანი, აღმაშენებლის ქ. (ს\კ: 81.15.13.428) მიწის ნაკვეთზე არსებული პარკის რეაბილიტაცია
შემსრულებელი:	შპს "ლ.დ. იუნიონ"		ცენტრალური პარკი
საპრ. ზუშუ. ხელმძღვანელი		ა.ნატროშვილი	ტერიტორიის დაგეგმარება
შესრულა:		დ. ბიორბაძე	
			საფარების ტიპები
№		თარიღი	
			ფურცლები: 5-1

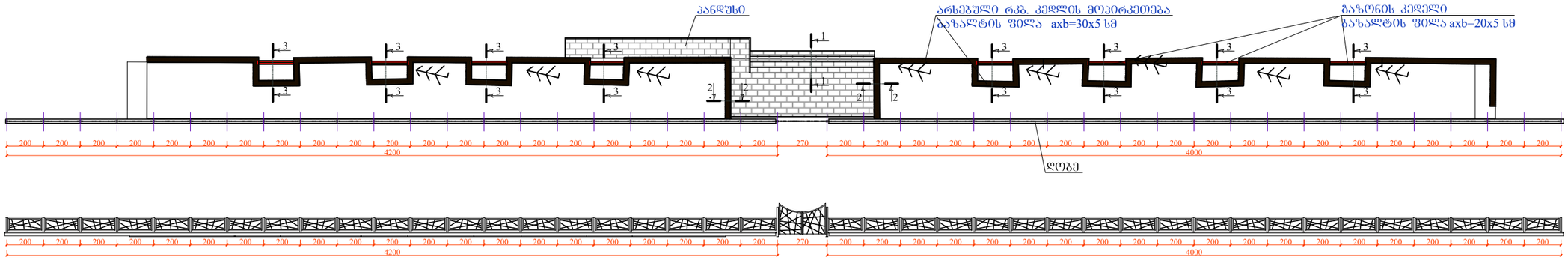

ჭიშკარი

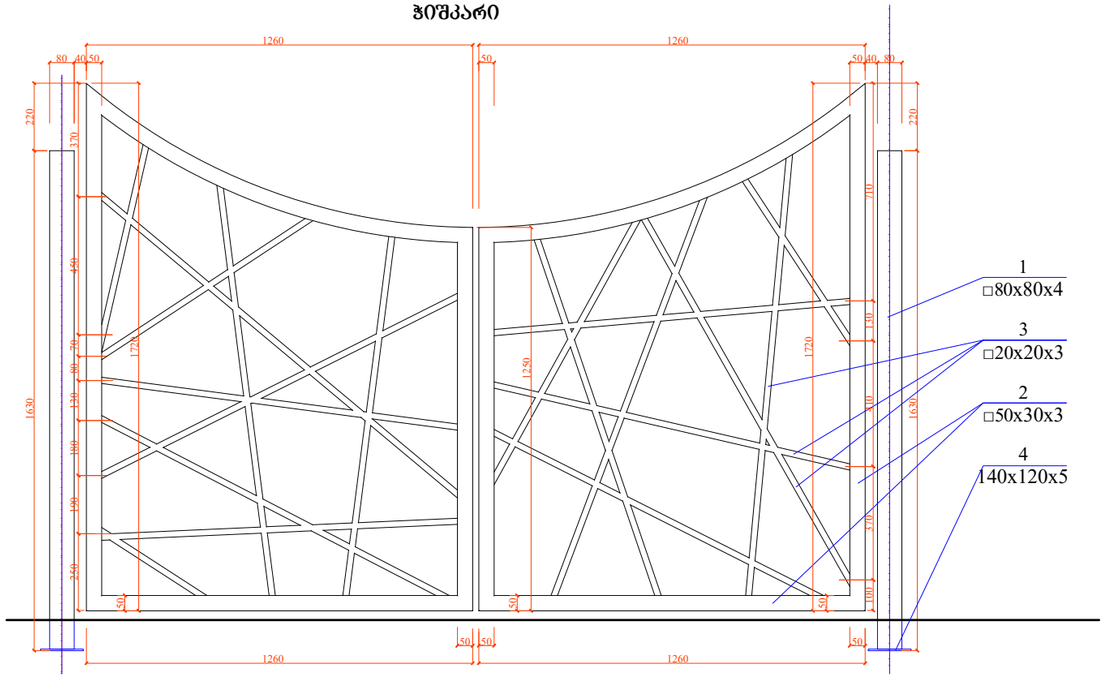

ღობის ტიპიური სექცია
(n=41 ცალი)

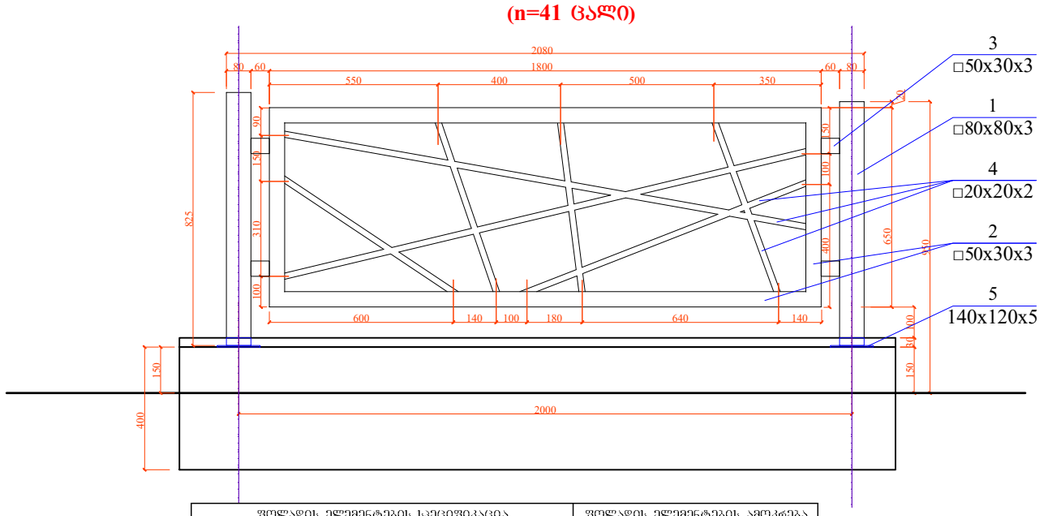

ფოლადის ელემენტების სპეციფიკაცია							ფოლადის ელემენტების ამოკრება			
ელ.	პოზ.№		განიკვეთი	სიგრძე L	რაოდ. n	სიგრძე nxL	ამოკრება			
								განიკვეთი	სიგრძე nxL	წონა kg.
ღობის სექცია	1	□	80x80x3	825	1	0.825	□	80x80x3	0.825	5.77
	2	□	50x30x3	4900	1	4.900	□	50x30x3	5.140	17.27
	3	□	50x30x3	60	4	0.240	□	20x20x3	6.900	7.42
	4	□	20x20x2	6900	1	6.900	-	140x5	0.120	0.66
	5	-	140x5	120	1	0.120				
									სულ:	31.11
									შ.ნ. 2%:	0.62
									ს. წონა:	31.74
									სულ, წონა n=41 ცალისათვის:	**1301.19**

სხვა მასალები:

ანკერი M10 L=150 მმ ---------- 4x41=164 ცალი

ფოლადის ელემენტების სპეციფიკაცია							ფოლადის ელემენტების ამოკრება			
ელ.	პოზ.№		განიკვეთი	სიგრძე L	რაოდ. n	სიგრძე nxL	ამოკრება			
								განიკვეთი	სიგრძე nxL	წონა kg.
ჭიშკარი	1	□	80x80x3	1630	2	3.260	□	80x80x3	3.260	22.79
	2	□	50x30x3	5600	2	11.200	□	50x30x3	11.200	37.63
	3	□	20x20x2	21000	1	21.000	□	20x20x3	21.000	22.58
	4	-	140x5	120	2	0.240	-	140x5	0.240	1.32
									სულ:	84.31
									შ.ნ. 2%:	1.69
									ს. წონა:	**86.00**

სხვა მასალები:

ანკერი M10 L=150 მმ ---------- 8 ცალი

ცოკოლი
ჭრილი

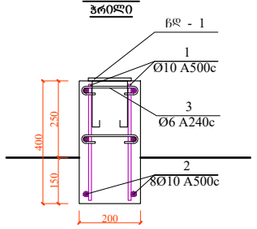

დამკვეთი:	**ბარდაბანის რაიონის მუნიციპალიტეტი**		ქ. ბარდაბანი, აღმაშენებლის ქ. (ს/კ: 81.15.13.428) მიწის ნაკვეთზე არსებული პარკის რეაბილიტაცია
შემსრულებელი:	**შპს "ლ.დ. იუნიონ"**		**ცენტრალური პარკი**
საპრ. ზშშმ. ხელმძღვანელი		ა.ანატოლიშვილი	**ტერიტორიის დაგეგმარება**
შმასრულა:		დ. ბიორბაძე	
			ღობე
№		თარიღი	შურცლები: 6

პანდუსი და კიბე
გეგმა

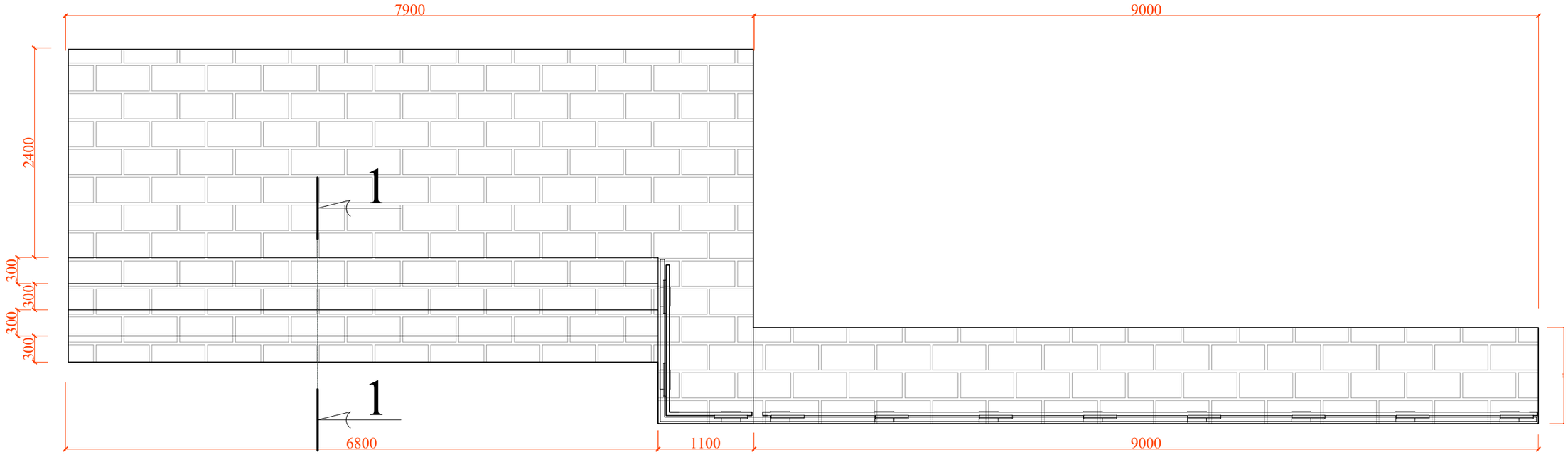

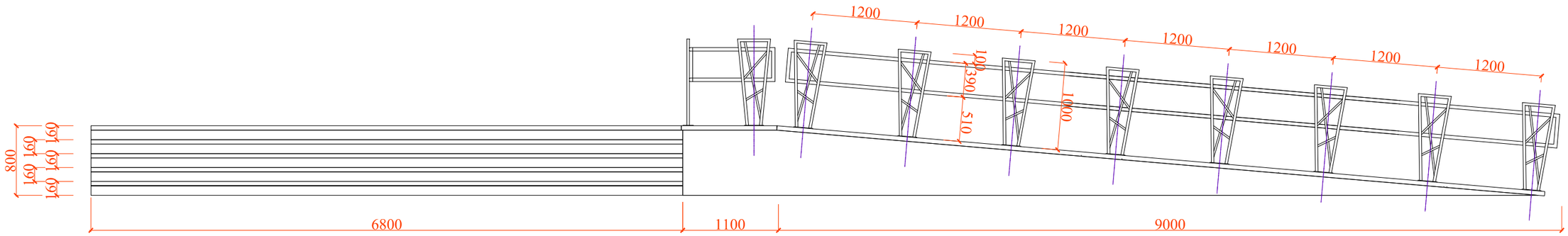

დამკვეთი:		ბარდაბანის რაიონის მუნიციპალიტეტი	ქ. ბარდაბანი, ადმაშენებლის ქ. (ს\კ: 81.15.13.428) მიწის ნაკვეთზე არსებული პარკის რეაბილიტაცია
შემსრულებელი:		შპს "ლ.დ. იუნიონ"	ცენტრალური პარკი
საპრ. ზბუმ. ხელმძღვანელი		ა.ნატროშვილი	ტერიტორიის დაგეგმარება
შესრულა:		დ. გიორგაძე	
			პანდუსი და კიბე
№		თარიღი	შეცვლები: 7

ჭრილი 1-1

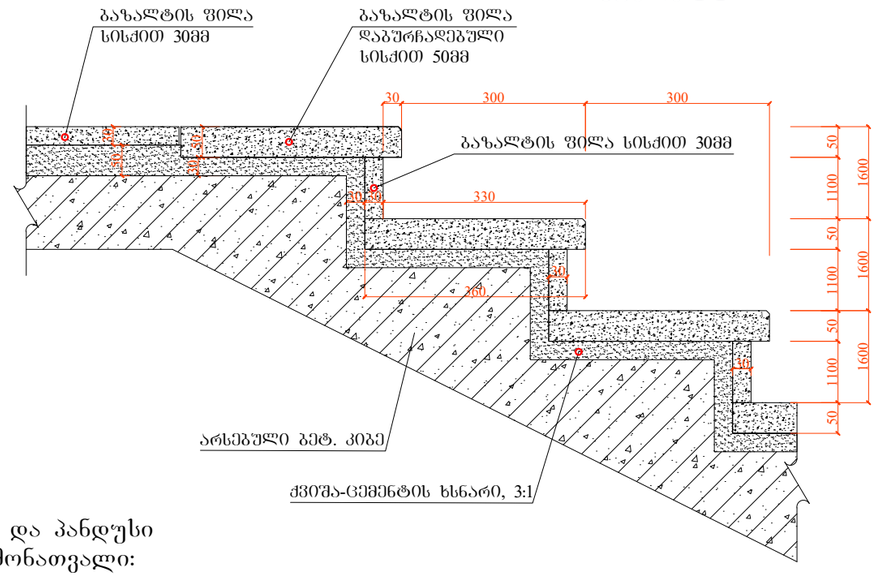

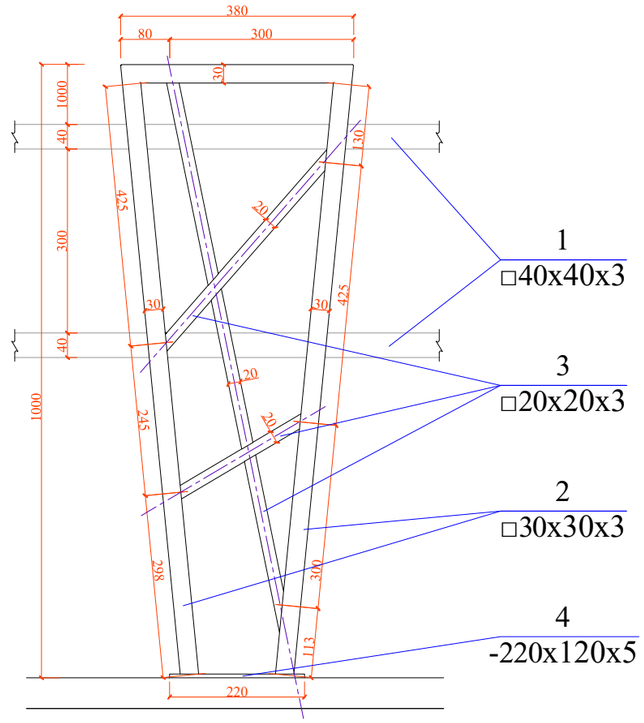

ბაზალტის კიბე და პანდუსი მასალების ჩამონათვალი:

საფეხური δ=50მმ ---------- 10.20 მ^2

შუბლი δ=30მმ ---------- 5.44 მ^2

იატაკის ფილა δ=30მმ ---------- 31.00 მ^2

ჭრილი 2-2

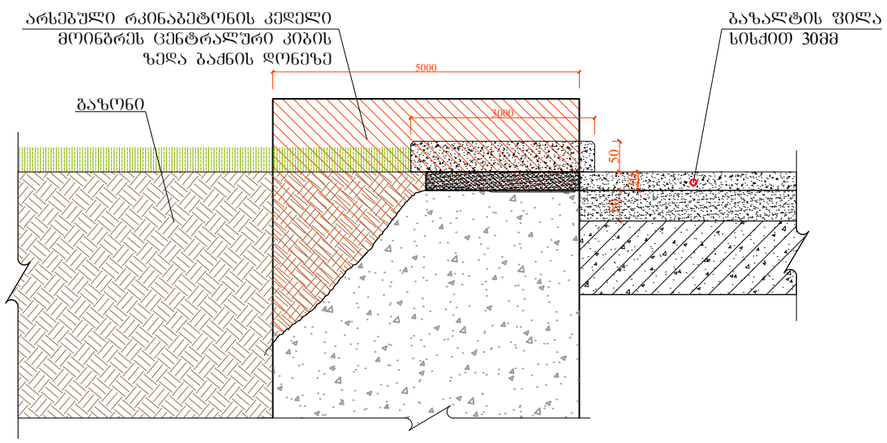

დამკვეთი:		ბარდანის რაიონის მუნიციპალიტეტი	ქ. ბარდანი, აღმაშენებლის ქ. (ს\კ: 81.15.13.428) მიწის ნაკვეთზე არსებული პარკის რეაბილიტაცია
შემსრულებელი:		შპს "ლ.დ. იუნიონ"	ცენტრალური პარკი
საპრ. ზუშუ. ხელმძღვანელი		ა.ანატრუშვილი	ტერიტორიის დაგეგმარება
შესრულა:		დ. ბიორგაძე	
			ჭრილები
№		თარიღი	
			ფურცლები: 8

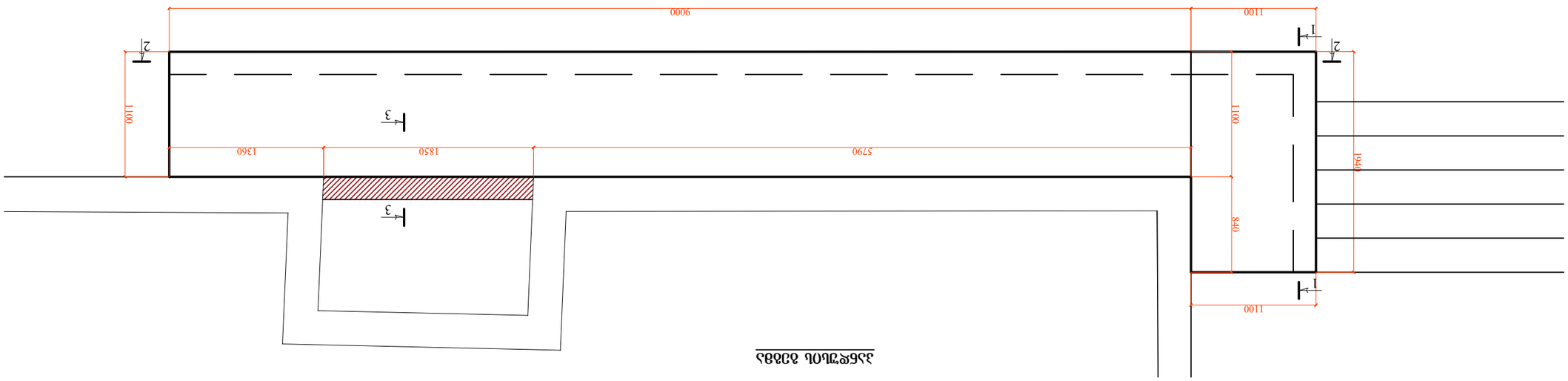

Зүүн талын зураг

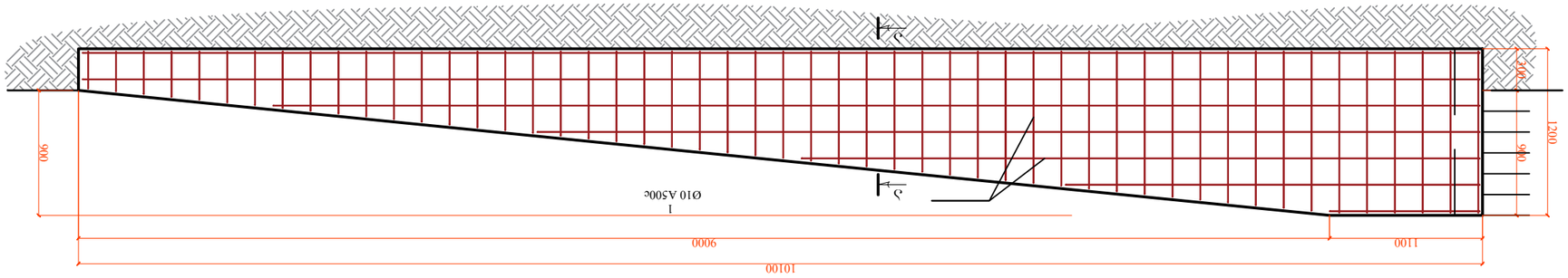

Зүүн талаас харах

Хүчин чадлын шинжилгээний дүгнэлт:	Зүүн "Ард.Ө. Өгөөмөө"	Үйлдвэрлэлийн зориулалтын зам	
Гүйцэтгэгч:	Ө.Баяндөлгөөрөө		Фэлдэнмөнхөө ө.зоригмаадай
Хянагч инженер:			Зөвшөөрөгдсөн:
Нэр	Огноо		Гүйцэтгэлийн: 9

ჭრილი 1-1

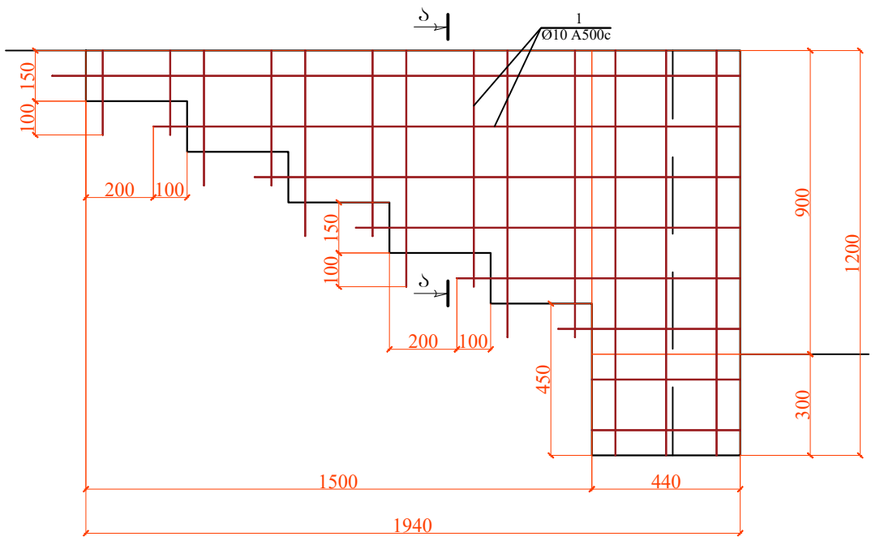

ჭრილი ა-ა

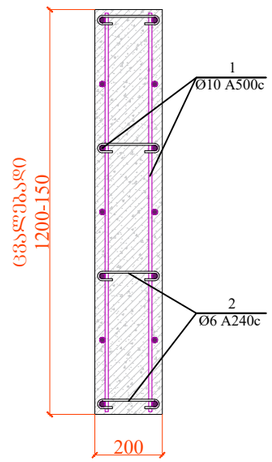

ჭრილი 3-3

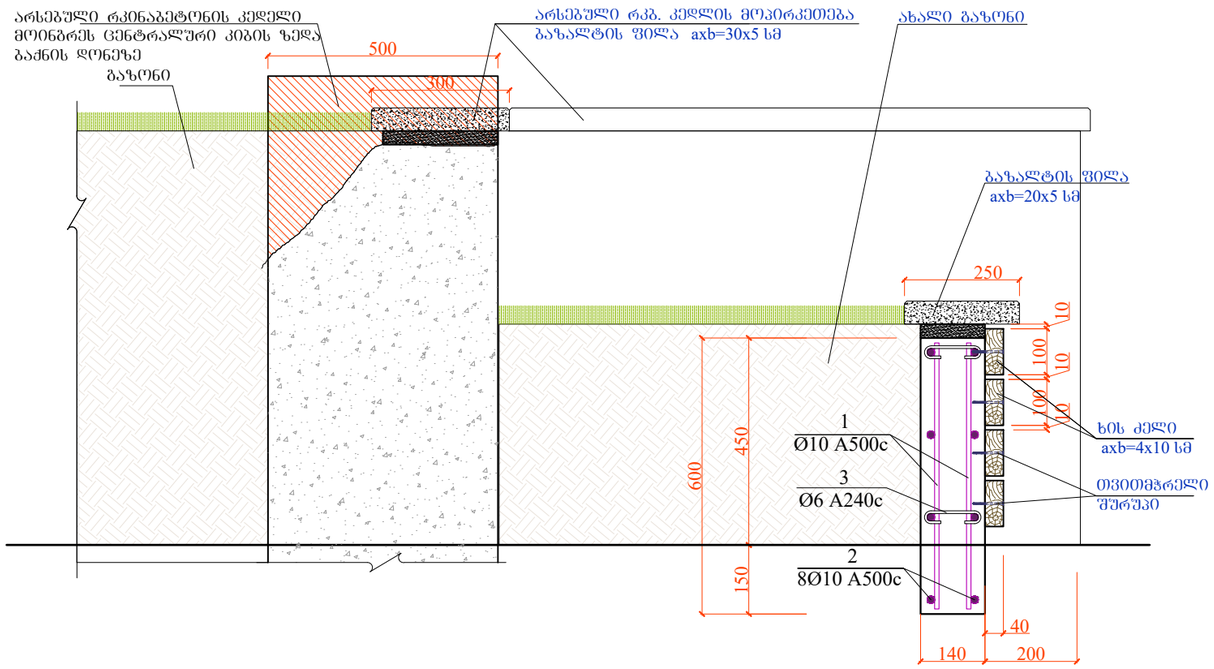

შენიშვნა:
პოზ. 2-ის არმატურის ღეროები ჩამაგრდეს არსებული რკბ. ელემენტზე, არანაკლებ 10 სმ.

შენიშვნა:
არმატურის ღეროები ჩამაგრდეს არსებული კიბის რკბ. ელემენტზე, არანაკლებ 10 სმ.

| არმატურის სპეციფიკაცია | | |

ბაღის სკამი
(n=42 ცალი)

წინხედი

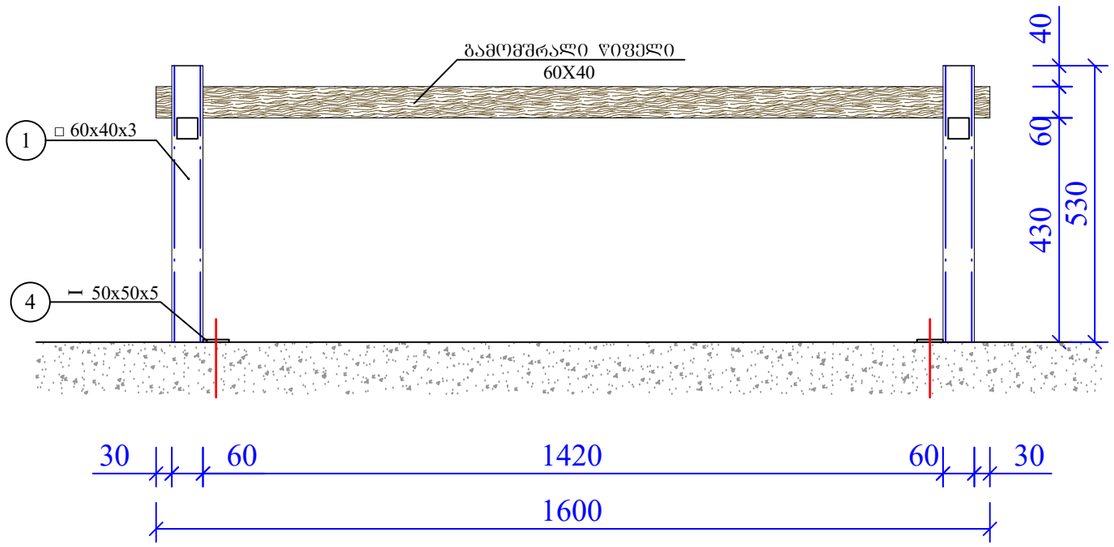

გვერდხედი

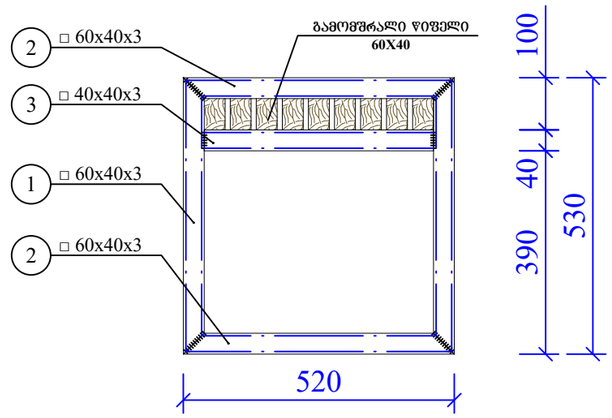

ჭრილი ა-ა

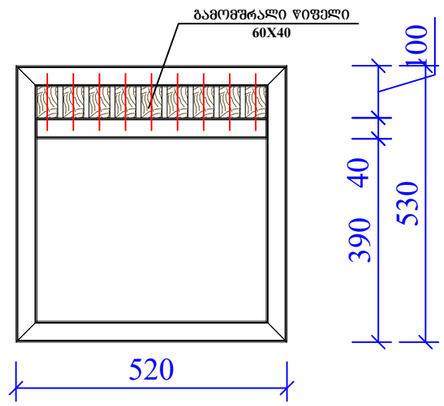

გეგმა

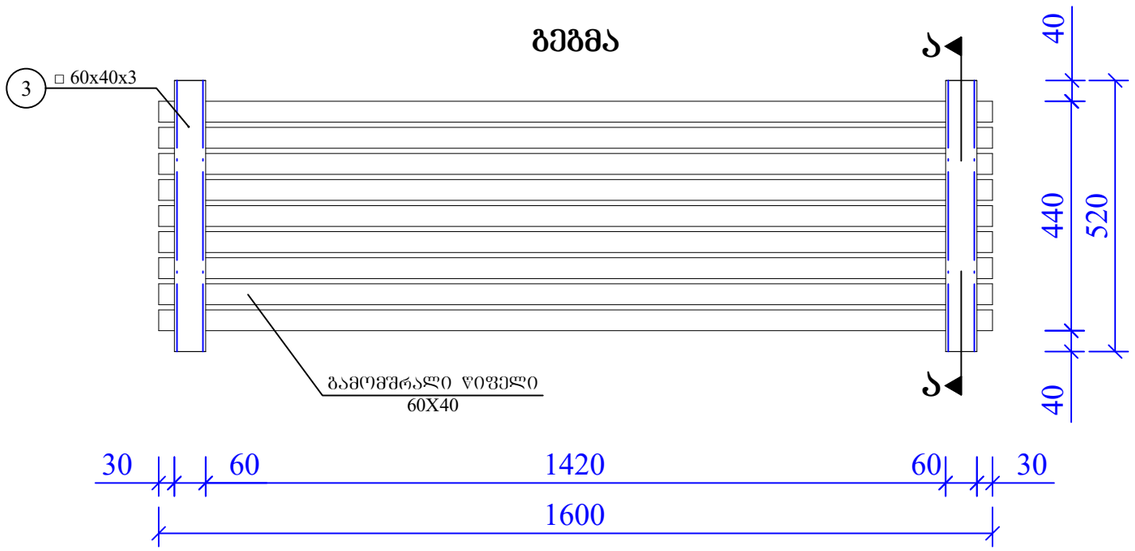

ფოლადის ელემენტების სპეციფიკაცია							ფოლადის ელემენტების ამოკრება			
ელ.	კოდ.№		განიკვეთი	სიგრძე L	რაოდ. n	სიგრძე nxL	ამოკრება			
								განიკვეთი	სიგრძე nxL	წონა kg.
სკამი	1	□	60x40x3	530	4	2.1	□	60x40x3	4.2	23.0
	2	□	60x40x3	520	4	2.1	□	40x40x3	0.9	4.8
	3	□	40x40x3	440	2	0.9	⊢	50x50x5	0.2	0.3
	4	⊢	50x50x5	40	4	0.2				
									სულ:	28.2
									შედუღების ნაკერი 2%:	0.6
									საერთო წონა:	28.7

სხვა მასალები:

ხის კოჯი 60x40 მმ. სიგრძით 1600 მმ. --------- 9 ცალი (0.04 მ³)

ანკერი M10 L=150 მმ ---------- 4 ცალი

დამკვეთი:	გარდაბნის რაიონის მუნიციპალიტეტი	ქ. გარდაბანი, ალმაშენებლის ქ. (ს\კ: 81.15.13.428) მიწის ნაკვეთზე არსებული პარკის რეაბილიტაცია
შემსრულებელი:	შპს "ლ.დ. იუნიონ"	ცენტრალური პარკი
საპრ. ჯგუფ. ხელმძღვანელი	ა.ანატროშვილი	ტერიტორიის დაგეგმარება
შესრულა:	დ. გიორგაძე	
		ბაღის სკამი
№	თარიღი	ფურცლები: 11

სანაგვე ურნა
(n=21 ცალი)

წინხედი

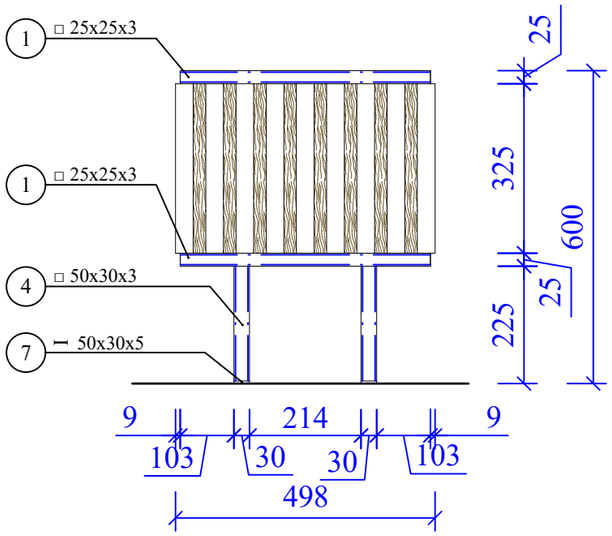

გვერდხედი

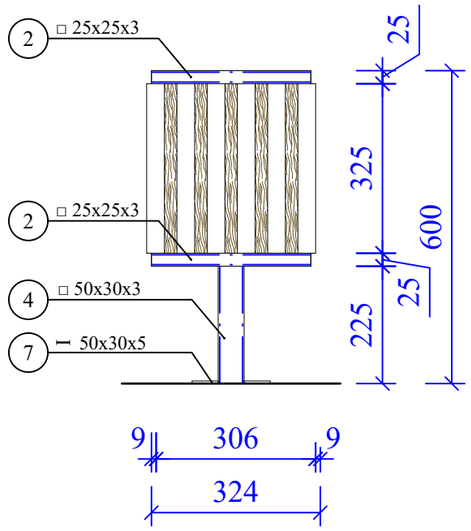

ჭრილი ა-ა

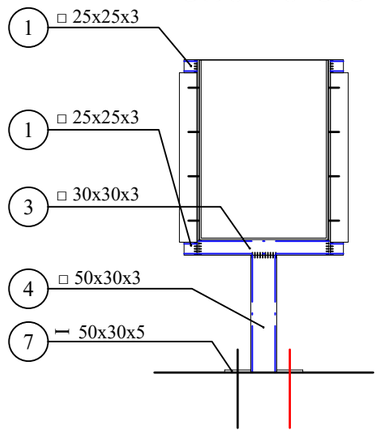

ზედხედი

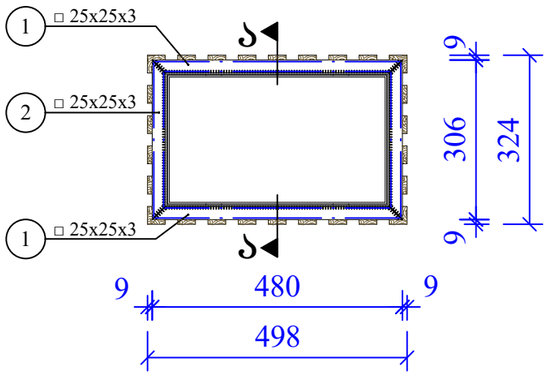

ფოლადის ელემენტების სპეციფიკაცია							ფოლადის ელემენტების ამოკრება			
							ამოკრება			
ელ.	პოზ.№		განიკვეთი	სიგრძე L	რაოდ. n	სიგრძე nxL		განიკვეთი	სიგრძე nxL	წონა kg.
ურნა	1	□	25x25x3	480	4	1.9	□	30x30x3	0.5	1.5
	2	□	25x25x3	306	4	1.2	□	25x25x3	3.1	7.8
	3	□	30x30x3	250	2	0.5	□	50x30x3	0.5	1.9
	4	□	50x30x3	225	2	0.5	-	375x3	1.36	12.01
	5	-	375x3	256	2	0.51	-	50x5	0.12	0.24
	6	-	375x3	424	2	0.85				
	7	-	50x5	30	4	0.12				
									სულ:	23.5
შ.ნ. 2%:										0.5

სხვა მასალები:

ხის კოჭი 34x34 მმ. სიგრძით 334 მმ. -------- 26 ცალი (0.01 მ³)

ანკერი M10 L=150 მმ ---------- 4 ცალი

დამკვეთი:		გარდაბნის რაიონის მუნიციპალიტეტი	ქ. გარდაბანი, აღმაშენებლის ქ. (ს\კ: 81.15.13.428) მიწის ნაკვეთზე არსებული პარკის რეაბილიტაცია
შემსრულებელი:		შპს "ლ.დ. იუნიონ"	ცენტრალური პარკი
საპრ. ჯგუფ. ხელმძღვანელი		ა.ანატროშვილი	ტერიტორიის დაგეგმარება
შესრულა:		დ. გიორგაძე	
			სანაგვე ურნა
№		თარიღი	ფურცლები: 12