ფასადი
მ 1:100

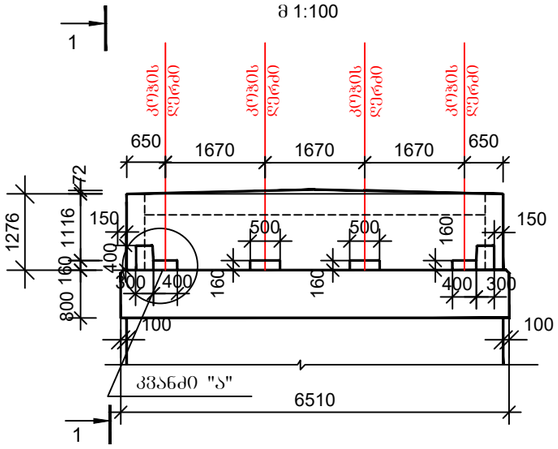

1-1
მ 1:100

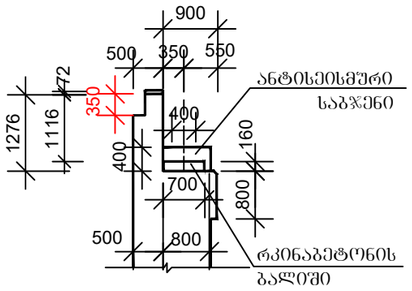

კვანძი "ა"
ანტისეისმური საბჯენის და კოჯის დეტალი
მ 1:10

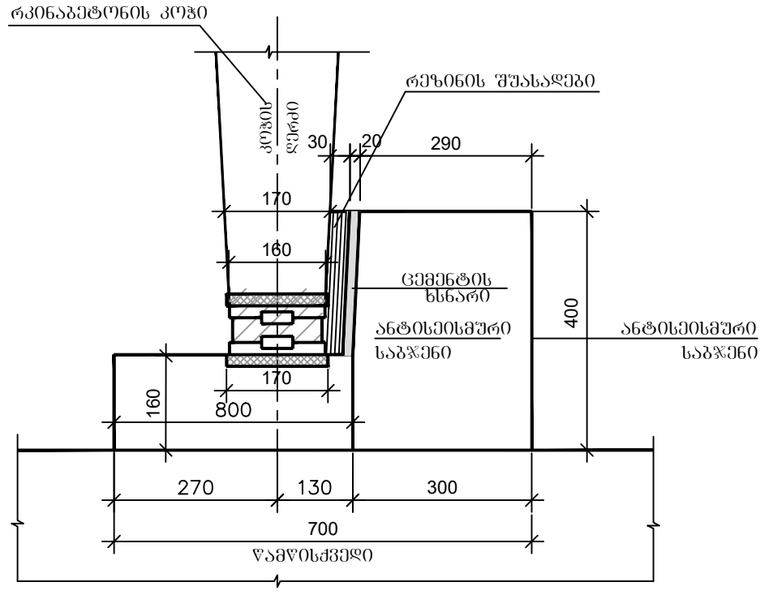

კვანძი "ა"
მ 1:20

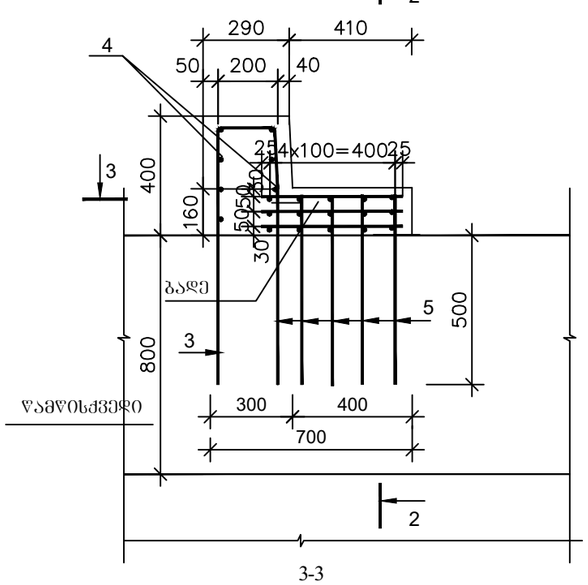

3-3
მ 1:20

2-2
მ 1:20

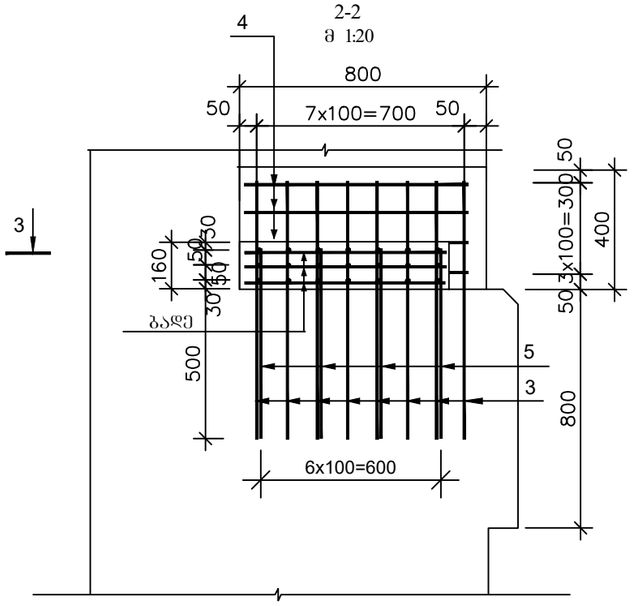

ბადე
მ 1:20

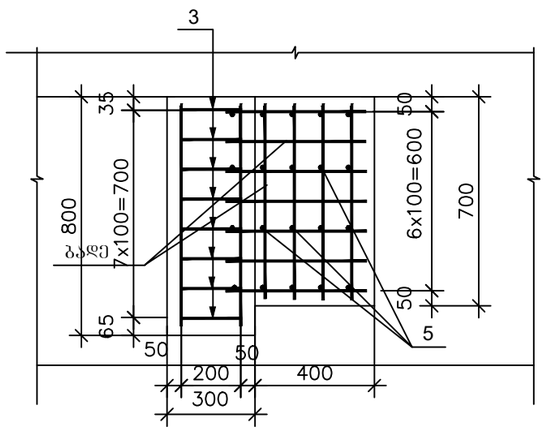

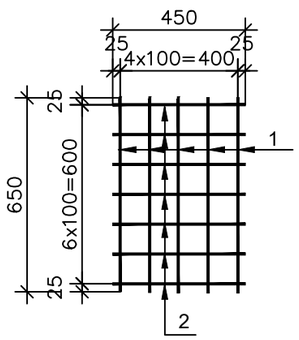

ლითონის სპეციფიკაცია და ამოკრებაერთ ერთ ბურჯზე

	პოზ.	ესკიზი მმ	დიამ. ან კვეთი მმ	სიგრძე მმ	რაოდ ენობა ცალი	საერთო სიგრძე მ	მასა 1 გრძ.მ კგ	საერთო მასა კგ
1	2	3	4	5	6	7	8	9
ბადე (12 ც)	1	650	10A-III	650	60	39.0	0.617	24.1
	2	450	10A-III	450	84	37.8	0.617	23.3
საბჯენი	3	600 212 810 200	12A-III	1822	16	29.1	0.888	25.8
	4	750	10A-III	750	14	10.5	0.617	6.4
ცალ. ღერძები	5	630	12A-III	630	80	50.4	0.888	44.7

ბეტონის მოცულობა ერთ ბურჯზე B30 F200 W6	
საყრდენი ბალიშები	ანტისეისმური საბჯენები
V=0.20 მ³	V=0.19 მ³
არმატურა A-III 47.4 კგ	არმატურა A-III 32.2 კგ
ცალკეული დეტალები 44.7 კგ	

შენიშვნა:

1. ზომები მოცემულია მმ-ში.

შ.პ.ს. "პროექტი"				2018 წ
ქედის მუნიციპალიტეტი. საავტომობილო ხიდი სოფ. დოლოგანთან - დუმბაძეების უბანში მდინარე აჯარიწყალზე				
საყრდენი ბალიშებისა და ანტისეისმური საბჯენების კონსტრუქცია (სანაპირო ბურჯი)		დირექტორი		გ. ნადირაძე
	ფურც.№12			

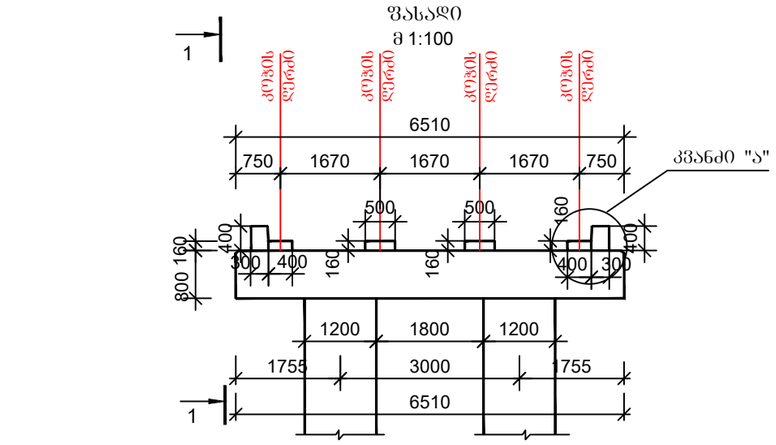

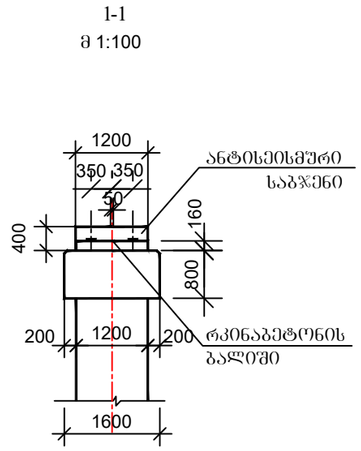

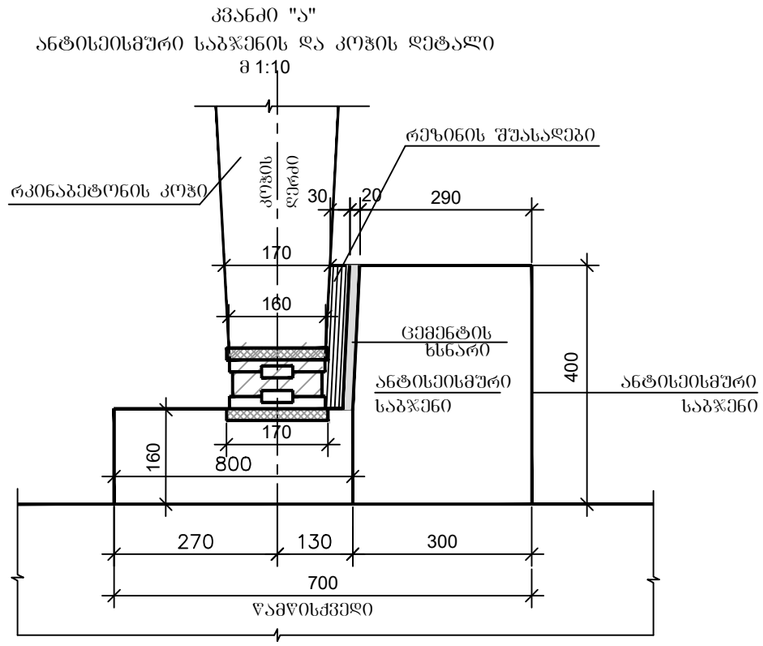

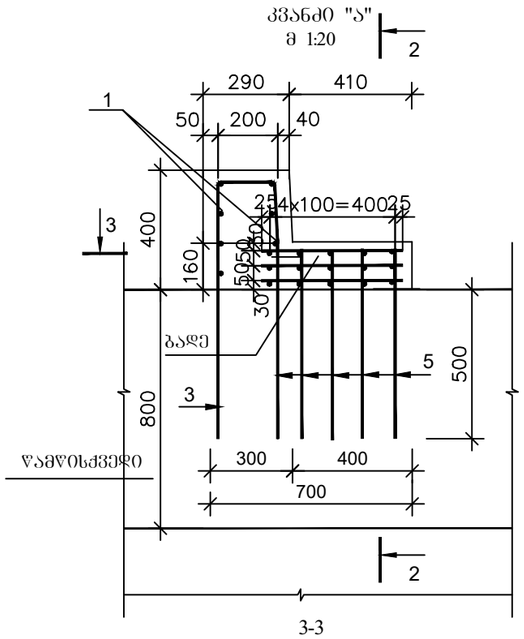

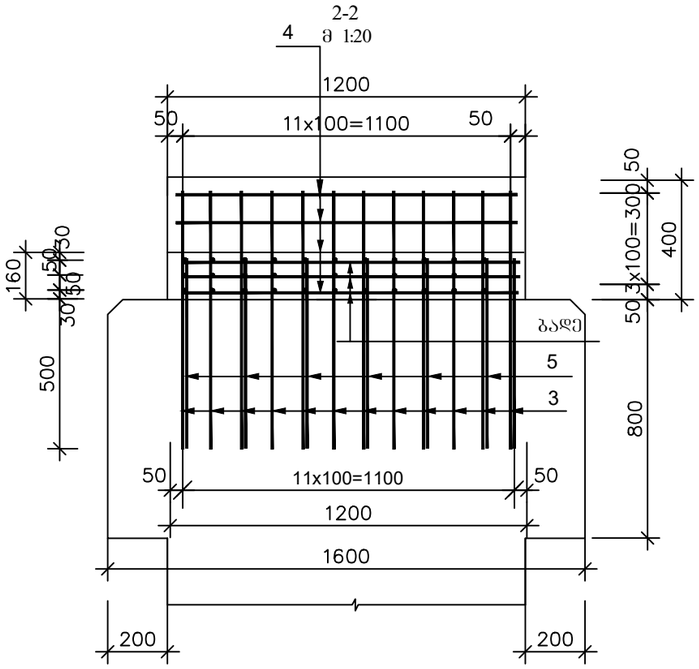

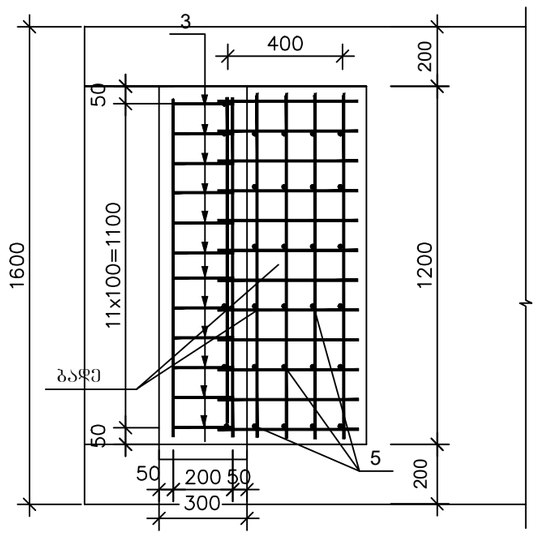

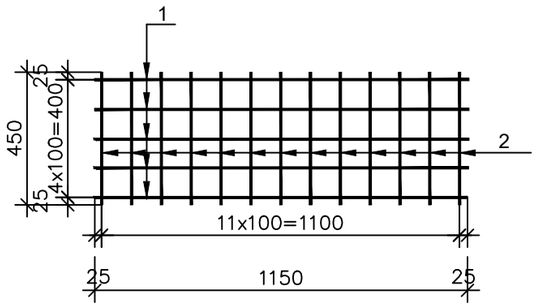

ბადე
მ 1:20

ლითონის სპეციფიკაცია და ამოკრებაერთ ერთ ბურჯზე

	პოზ.	ესკიზი მმ	დიამ. ან კვეთი მმ	სიგრძე მმ	რაოდ ენობა ცალი	საერთო სიგრძე მ	მასა 1 გრძ.მ კგ	საერთო მასა კგ
1	2	3	4	5	6	7	8	9
ბადე (12 ც)	1	1150	10A-III	1150	60	69.0	0.617	42.6
	2	450	10A-III	450	144	64.8	0.617	40.0
საბჯენი	3	600 212 810 200	12A-III	1822	24	43.7	0.888	38.8
	1	1150	10A-III	1150	14	16.1	0.617	9.9
ცალ. ლერწამი	5	630	12A-III	630	120	75.6	0.888	67.1

ბეტონის მოცულობა ერთ ბურჯზე B30 F200 W6	
საყრდენი ბალიშები	ანტისეისმური საბჯენები
V=0.34 მ³	V=0.29 მ³
არმატურა A-III 82.6 კგ	არმატურა A-III 48.7 კგ
ცალკეული დეოები 67.1 კგ	

შენიშვნა:

1. ზომები მოცემულია მმ-ში.

შ.პ.ს. "პროექტი"				2018 წ
ქედის მუნიციპალიტეტი. სავტომობილო ხიდი სოფ. დოლოგანთან - დუმბაძეების შუბანში მდინარე აჯარისწყალზე				
საყრდენი ბალიშებისა და ანტისეისმური საბჯენების კონსტრუქცია (შუალედური ბურჯი)		დირექტორი		გ. ნადირაძე
	შურც.№13			

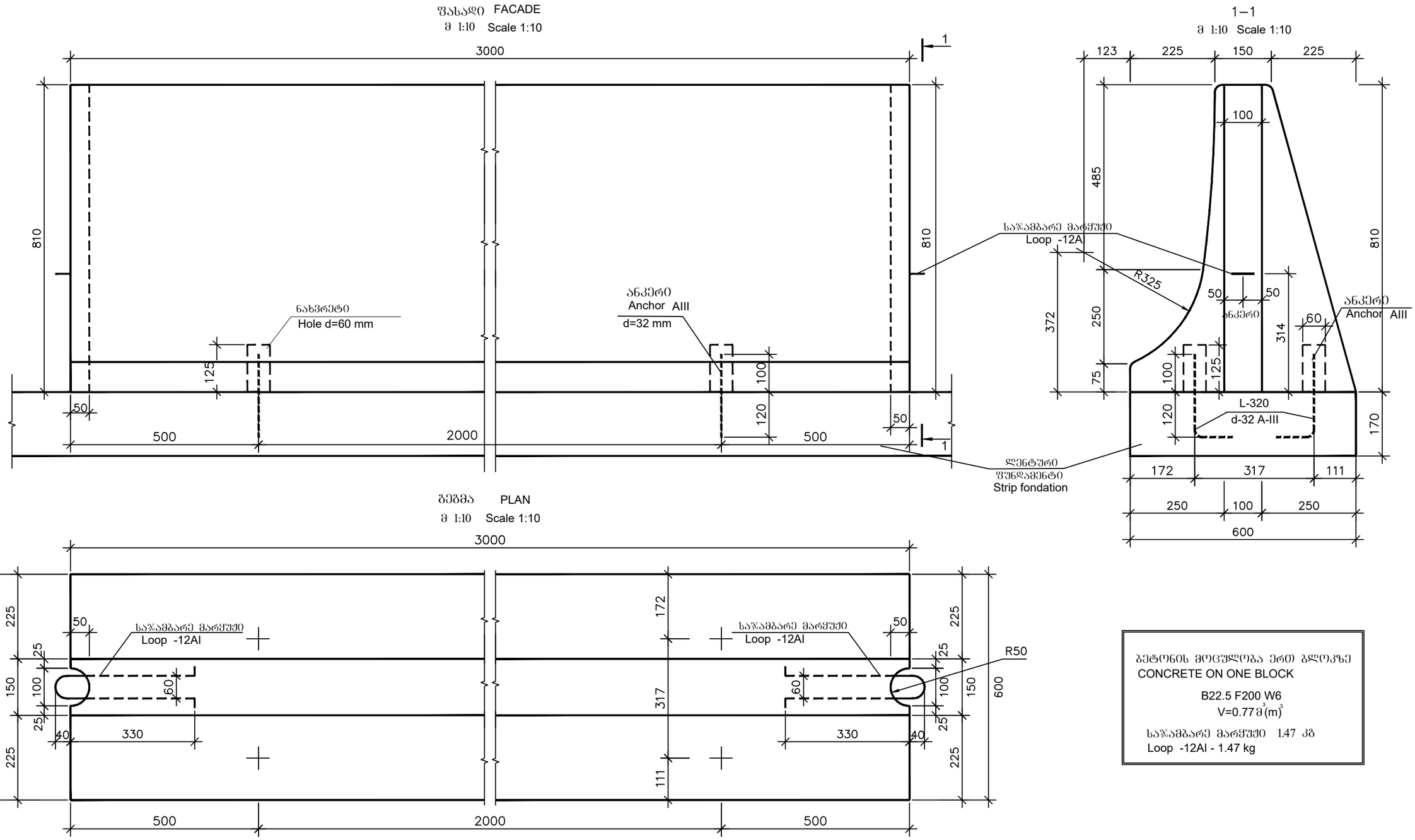

ბეტონის მოცულობა ერთ ბლოკზე
CONCRETE ON ONE BLOCK

B22.5 F200 W6
V=0.77 მ³ (m³)

ს.ჯამბარე მარყუჟი 1.47 კგ
Loop -12AI - 1.47 kg

შ ე ნ ი შ ვ ნ ა

1.ბეტონის ზღუდარით შემოფარგვლა ეწყობა GOST 23457-86 და EN 1317 -(1-5) სტანდარტების მოთხოვნების ესაბამისად.

2.ყველა ზომები მოცემულია მილიმეტრებში.

შ.პ.ს. "პროექტი"			2018 წ.	
ქ.ლის მუნიციპალიტეტი. სავტომობილო ხიდი სოფ. დოლოგანთან - დუმბაძეების შენაში მდინარე აჯარიწყალზე				
სპეცპროფილის ბეტონის პარაპეტი		დირექტორი		გ. ნადირაძე
	შურც.№23			

2-2
N2(3) ბურჯი
მ 1:10

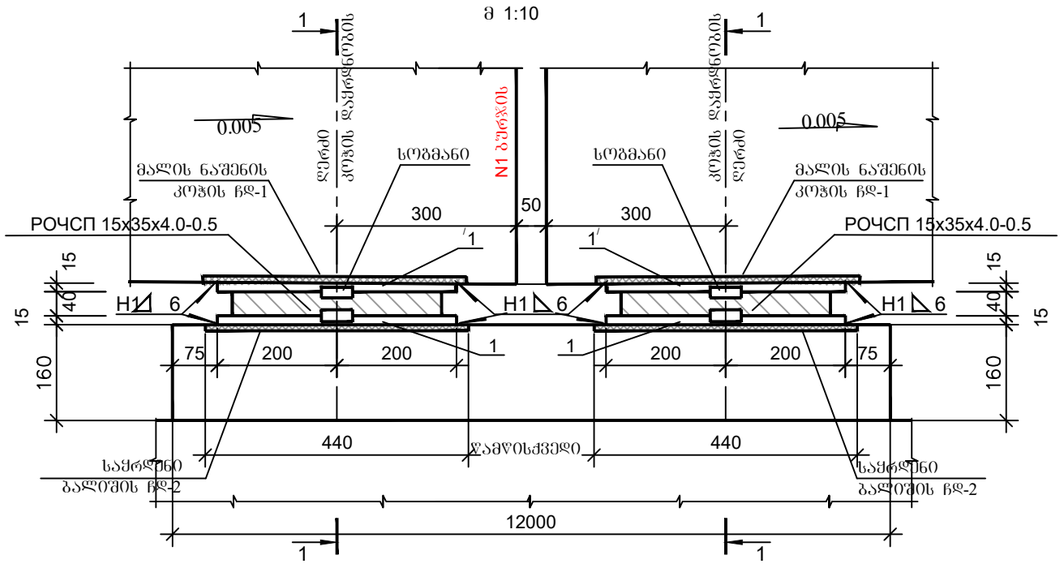

1-1
მ 1:10

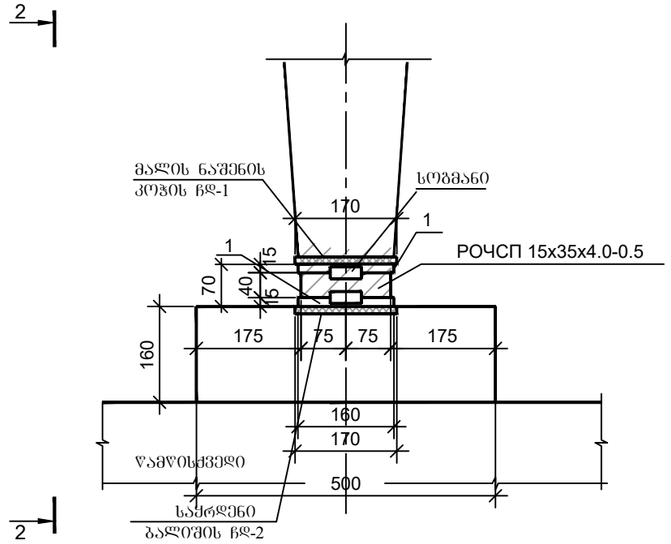

4-4
მ 1:10

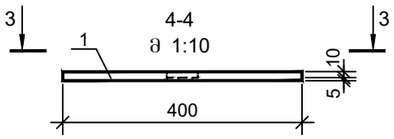

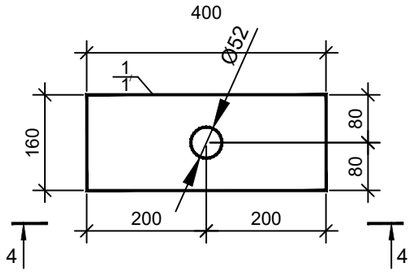

სოგმანი
მ 1:10

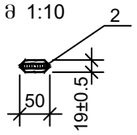

ჩასატანებელი დეტალი ჩდ-2
მ 1:10

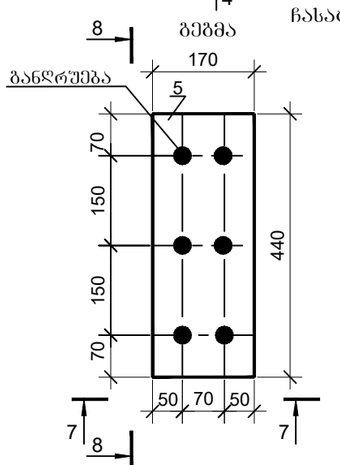

ჩასატანებელი დეტალი ჩდ-1
მ 1:10

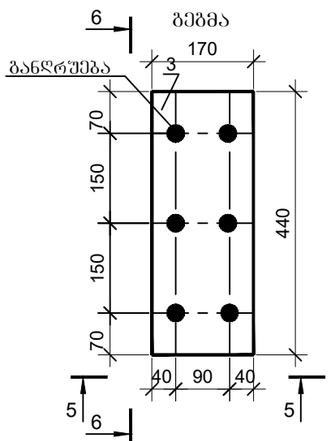

6-6

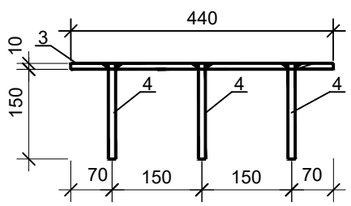

8-8

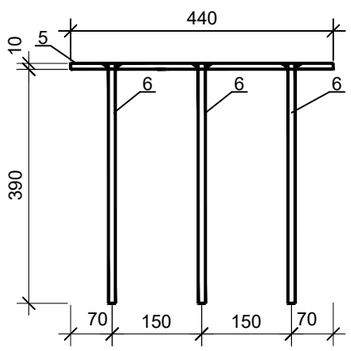

7-7

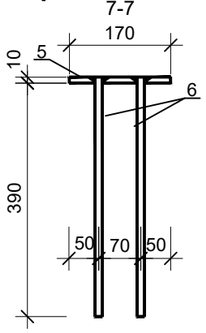

5-5

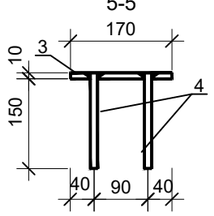

ლითონის სპეციფიკაცია და ამოკრება ერთ კოჭზე

	პოზ.	ესკიზი მმ	დიამ. ან კვეთი მმ	სიბრძე მმ	რაოდენობა ცალი	საერთო სიბრძე მ	მასა 1 ბრძ.მ კგ	საერთო მასა კგ
1	2	3	4	5	6	7	8	9
ჩდ-1	1	400 / 160	-400x15	160	4	-	78.5	30.2
	2	50 / 20	-20x50	50	4	-	78.5	1.8
	3	440 / 170	-10x440	170	2	-	78.5	11.7
	4	162	12A-III	162	12	1.94	0.888	1.7
ჩდ-2	5	440 / 170	-10x440	170	2	-	78.5	11.7
	6	402	12A-III	402	12	4.8	0.888	4.3
სულ		ფურცლოვანი ფოლადი 16Д AIII						55.4 6.0

განდრეკების დეტალი
მ 1:2

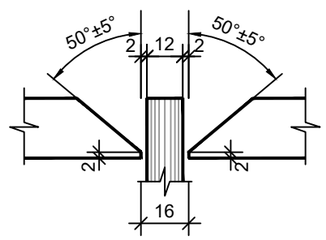

შენიშვნა:
1. ნახაზზე ყველა ზომა მოცემულია მილიმეტრებში.

შ.პ.ს. "პროექტი"			2018 წ.
ძველის მუნიციპალიტეტი. საავტომობილო ხიდი სოფ. დოლოგანთან - დუმბაძეების უბანში მდინარე აჯარიწყალზე			
საყრდენი ნაწილების კონსტრუქცია (შუალედური ბურჯი)		დირექტორი	გ. ნადირაძე
	შურც.№18		

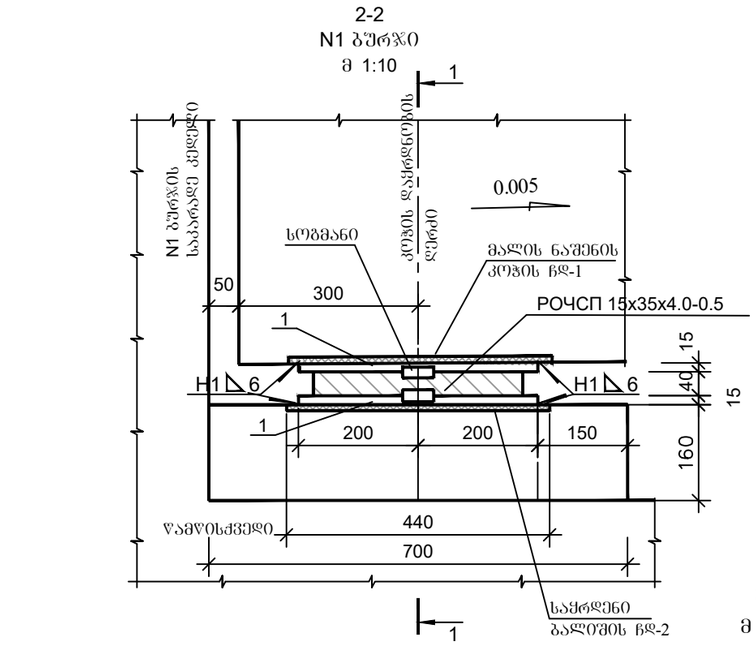

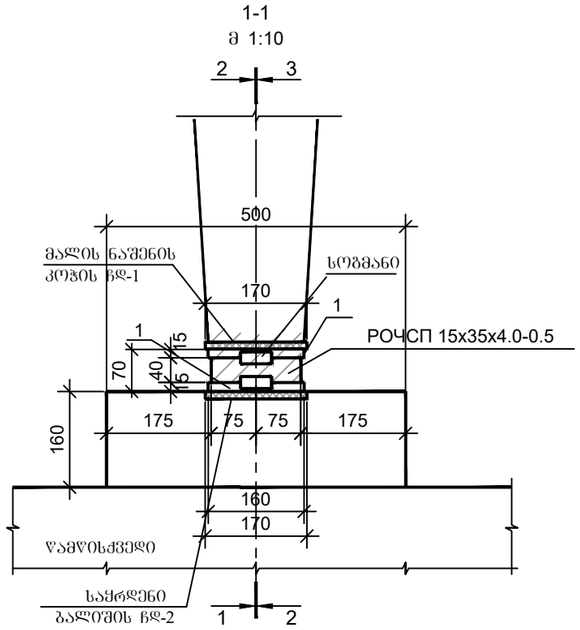

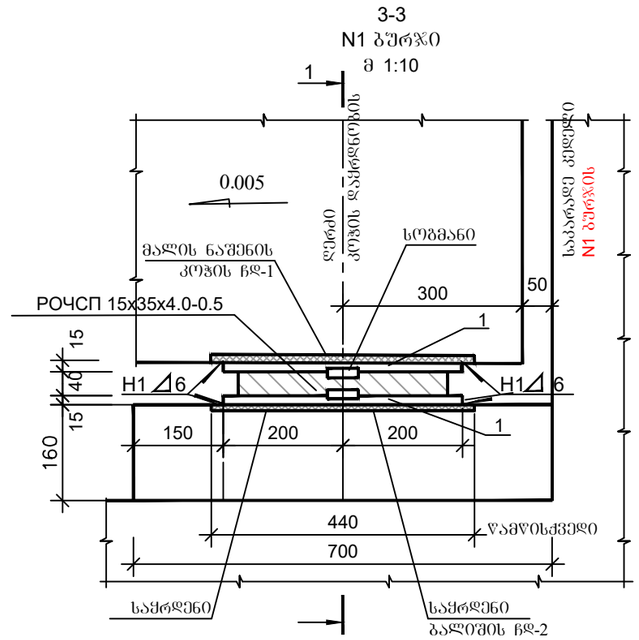

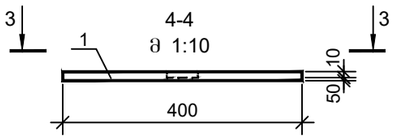

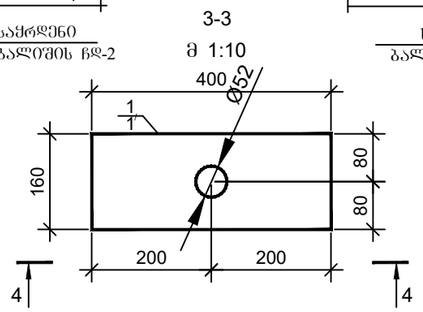

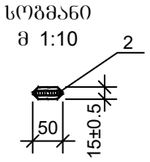

ჩასატანებელი დეტალი ჩდ-2
მ 1:10

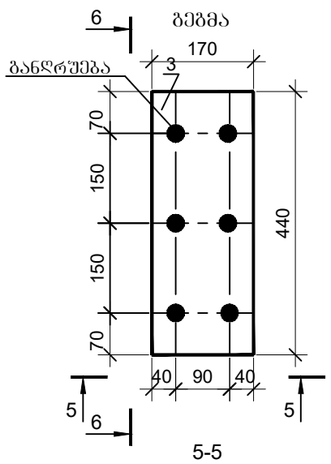

ჩასატანებელი დეტალი ჩდ-1
მ 1:10

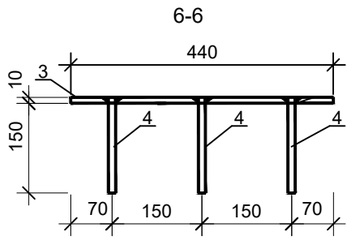

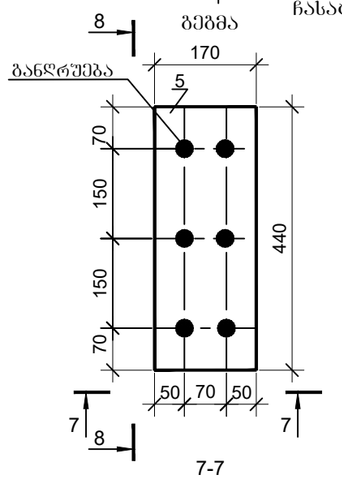

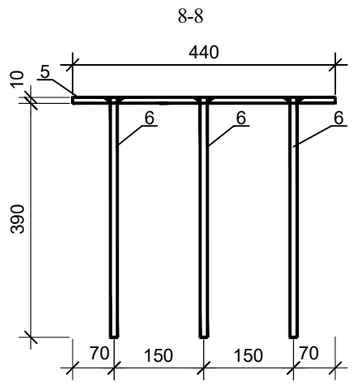

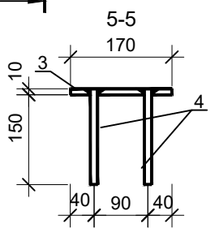

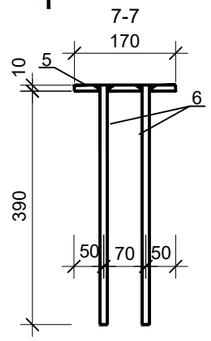

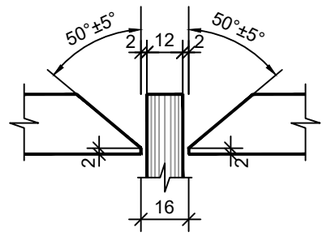

განდრეკების დეტალი
მ 1:2

ლითონის სპეციფიკაცია და ამოკრება ერთ კოჭზე

	პოზ.	ესკიზი მმ	დიამ. ან კვეთი მმ	სიგრძე მმ	რაოდ ენობა ცალი	საერთო სიგრძე მ	მასა 1 გრძ.მ კგ	საერთო მასა კგ
1	2	3	4	5	6	7	8	9
	1	160 400	-400x20	160	4	-	78.5	30.2
	2	20 50	-15x50	50	4	-	78.5	1.8
ჩდ-1	3	170 440	-10x440	170	2	-	78.5	11.7
	4	162	12A-III	162	12	1.94	0.888	1.7
ჩდ-2	5	170 440	-10x440	170	2	-	78.5	11.7
	6	402	12A-III	402	12	4.8	0.888	4.3
სულ		ფურცლოვანი ფოლადი 16Д AIII						55.4 6.0

შენიშვნა:
1. ნახაზზე ყველა ზომა მოცემულია მილიმეტრებში.

შ.პ.ს. "პროექტი"			2018 წ.
ძველის მუნიციპალიტეტი. საავტომობილო ხიდი სოფ. დოლოგანთან - დუმბაძეების უბანში მდინარე აჯარისწყალზე			
საყრდენი ნაწილების კონსტრუქცია (სანაპირო ბურჯი)		დირექტორი	გ. ნადირაძე
	ფურც.№17		

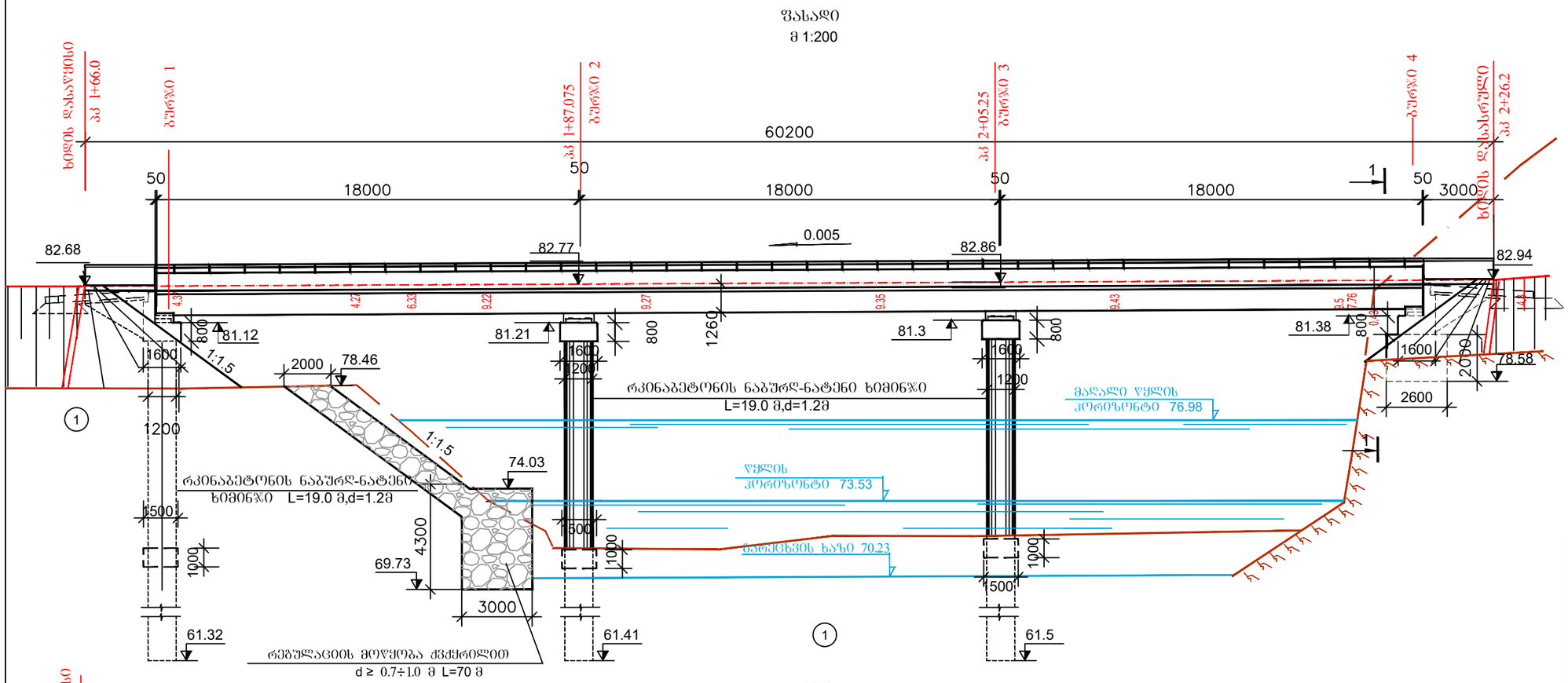

რკ. ბეტონის კოჯი მარკა
ტიპ.პროექტი სერია 3.503.1-73

"Сборные ж/бетонные пролетные строения без диафрагм для автодорожных мостов выпуск 0-1"

რკ/ბეტონის დარი
B22.5 F200 W6
1 ბტრძ.მ
V=0.083 მ³
არმატურა
6A-I 2.64 კგ

(1) **ბრუნტის დასახელება**

6 მ 1:0.75 ρ=2.0 ტ/მ³ φ=40° C=0.005 მპა,
R_0=0.4 მპა, E_0=50 მპა.

შენიშვნა:

1.საყრდენების ზოლის სიგანეა 0.655 მ, განივ კვეთზე მოცემულია ფიტელი ფერით.
2. ნიშნულები პიროგითია მოცემულია მეტრებში, ზომები მოცემულია მმ-ში.

შ.პ.ს. "პროექტი"				2018 წ
ქ.ლის მუნიციპალიტეტი. საავტომობილო ხიდი სოფ. დოლობანთან - დუმბაძეების უბანში მდინარე აჯარიწყალზე				
ხიდის საერთო ხედი		დირექტორი		ბ. ნადირაძე
	ფურც.№4			

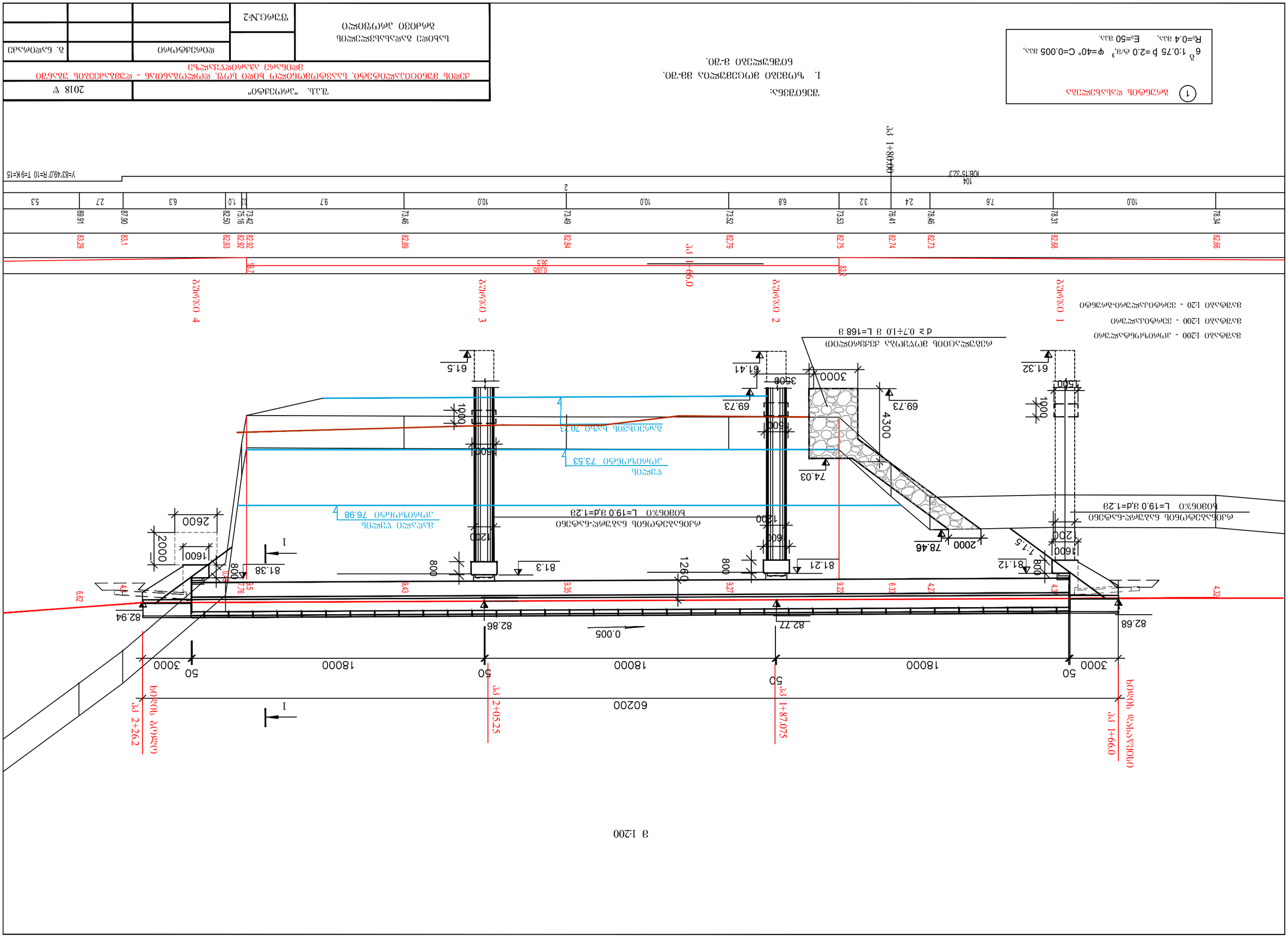
1 ბეტონის ფილა
ბაქანი 1200 - ვერტიკალური
ბაქანი 1200 - ვერტიკალური-ბოძები
2 ბეტონი
3 ბეტონი
4 ბეტონი
0.005
36.5
83.2
18.7
ეს 1+66.0
ეს 1+87.075
ეს 2+05.25
ეს 2+26.2
ეს 1+66.0
ეს 1+87.075
ეს 2+05.25
ეს 2+26.2
ეს 1+80.0
ეს 1+66.0
ეს 1+87.075
ეს 2+05.25
ეს 2+26.2
0.005
82.77
82.86
82.94
82.68
74.03
69.73
61.41
61.5
61.32
81.21
81.3
81.38
81.12
78.46
6020
18000
18000
18000
3000
3000
50
50
50
50
4300
3000
3500
1500
1600
1200
1200
1260
800
800
800
800
2000
2600
1600
2000
1:1.5
ბაქანის ფილა
ბაქანის ფილა
ბეტონის ფილა
ბეტონის ფილა
ბეტონ

სადეფორაციო ნაკერი მალის ნაშენისა და განაპირა ბურჯს შორის

მ 1:10

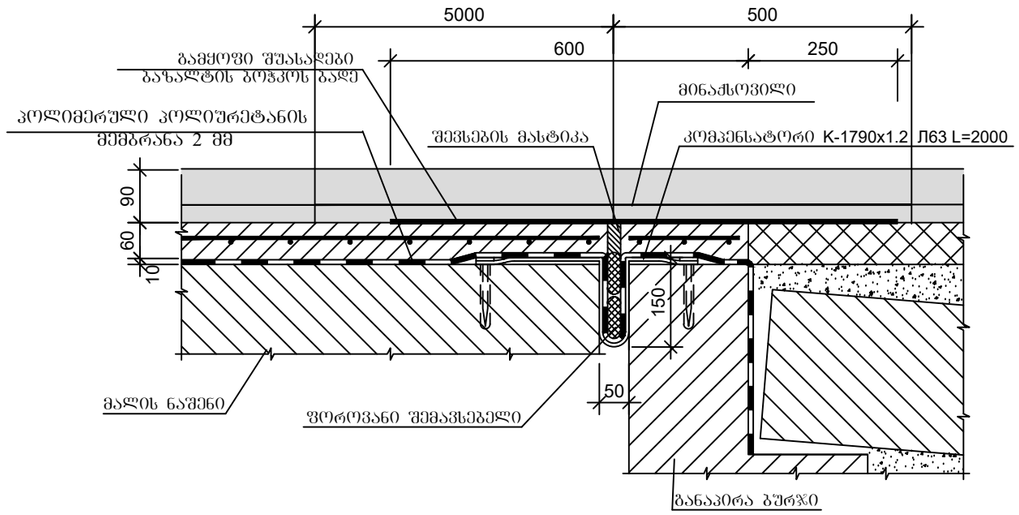

კომპენსატორის დამაგრების დეტალი

მ 1:5

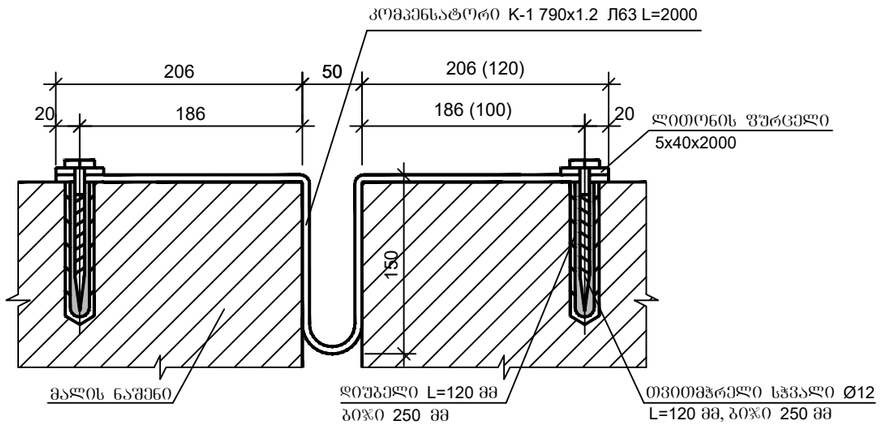

სადეფორაციო ნაკერი მალის ნაშენების შორის

მ 1:10

Fixing detail of compensator

Scale 1:10

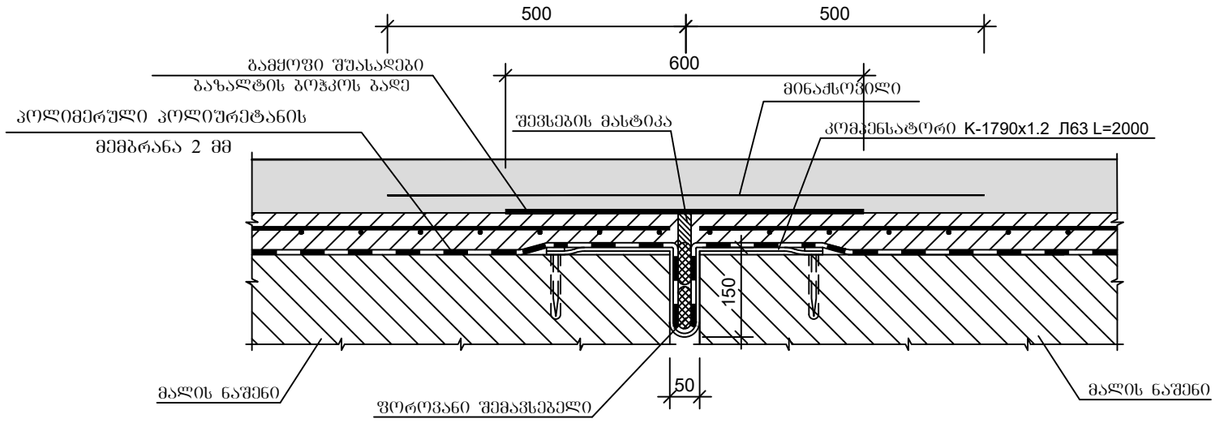

1.სადეფორმაციო ნაკრის კონსტრუქცია მიღებულია 3.503.1-101 სერიის, N25047 ტიპობრივი პროექტის გამოყენებით.

2.ფრჩხილებში მოცემულია განაპირა ბურჯების ზომები.

შ.პ.ს. "პროექტი"			2018 წ	
ქ.ლის მუნიციპალიტეტი. სოფ.ლ ლოგანთან - დუშბაძეების უბანში მდინარე აჯარიწყალზე				
სადეფორმაციო ნაკერების კონსტრუქცია		დირექტორი		გ. ნადირაძე
	ფურც.№19			

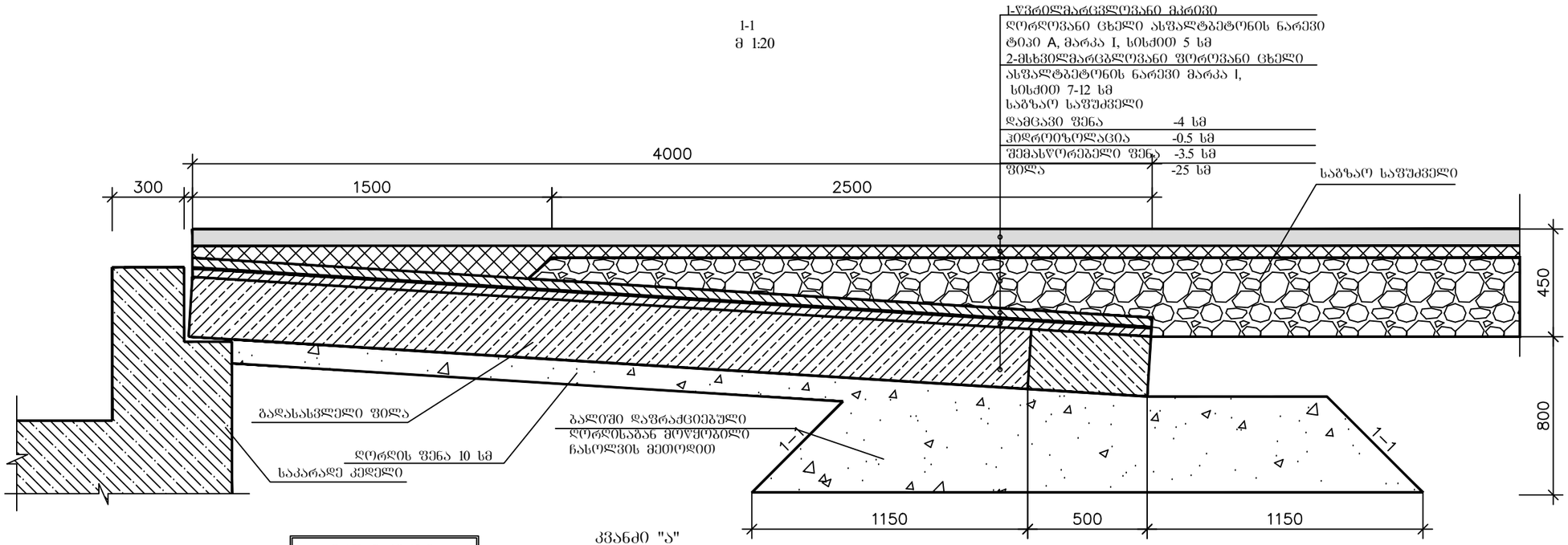

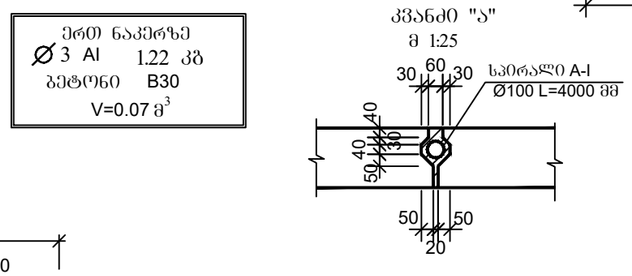

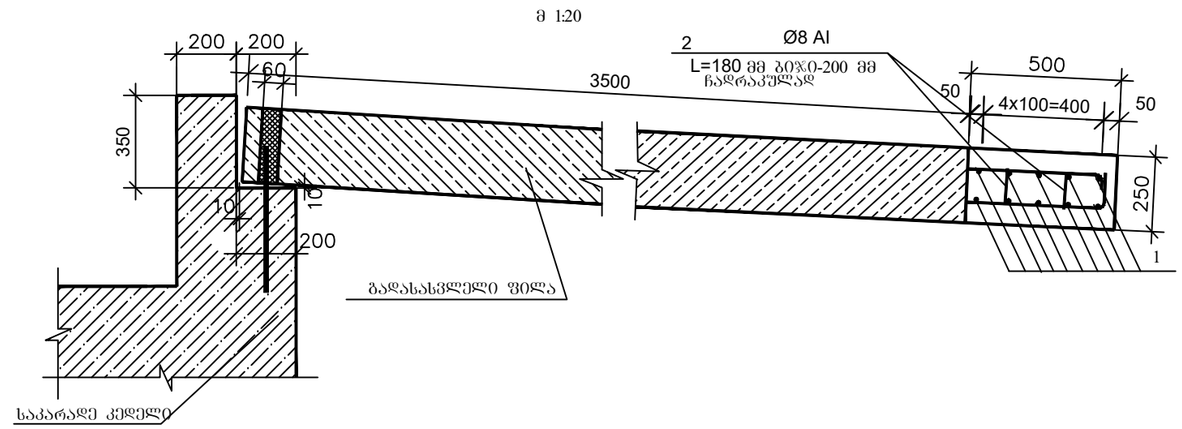

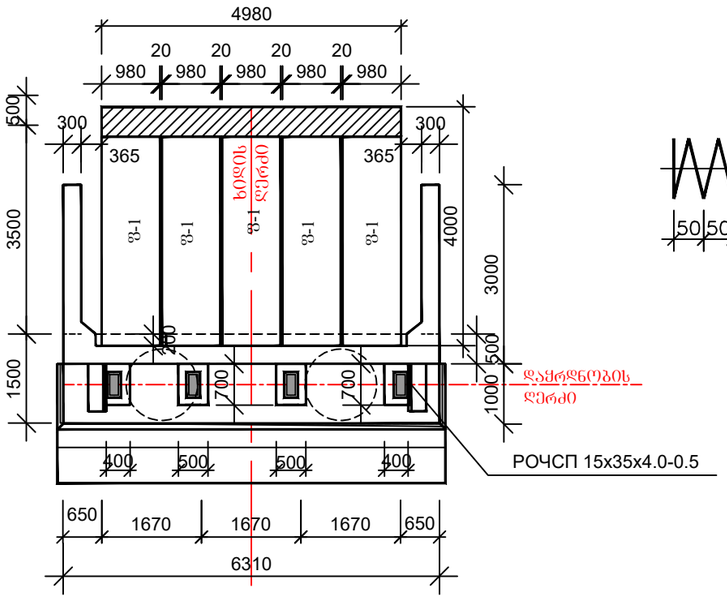

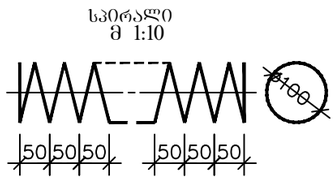

ასაწყობი ბლოკების მახასიათებლები

ელემენტი	ზომები მმ	ბეტონი	ბლოკის მოც-ბა მ³	ბლოკის მასა	რაოდენობა , ც	
					ბურჯზე	ხიდზე
1	2	3	4	5	6	7
Ფ-1	4000x980 x25	B 30 F200 W6	0.86	2.15	5	10

ლითონის სპეციფიკაცია და ამოკრება ერთ ბურჯზე

პოზ.	ესკიზი მმ	დიამ. ან კვეთი მმ	სიბრძე მმ	რაოდ ენობა ცალი	საერთო სიბრძე მ	მასა 1 გრძ.მ კგ	საერთო მასა კგ
1	2	3	4	5	6	7	8
1	4950	12A-III	4950	10	49.5	0.888	43.9
2	250	8A-I	250	90	22.5	0.395	8.9
რკ/ბეტონის გამონოლითება B30F200 W6 V=0.62 მ³							

შენიშვნა

1.გადასასვლელი ფილების კონსტრუქცია
დამუშავებულია ინდივიდუალურად, ტიპიური პროექტის
3.503-41 иив №4899 შესაბამისად.
2.გადასასვლელი ფილის კონსტრუქცია მოცემულია ნახ. №2/14,
ფილების დასამაბრებელი ანკერების განაწილება №20
3.ზომები მოცემულია მმ-ში.

შ.პ.ს. "პროექტი"				2018 წ.
ქ.ლის მუნიციპალიტეტი. სააკოომონილი ხიდი სოფ. ღოლოგანთან - ლუმბაქების უბანში მდინარე აჯარიდწყალზე				
ხიდის მიწაყრილთან შეუღლების კონსტრუქცია		დირექტორი		გ. ნადირაძე

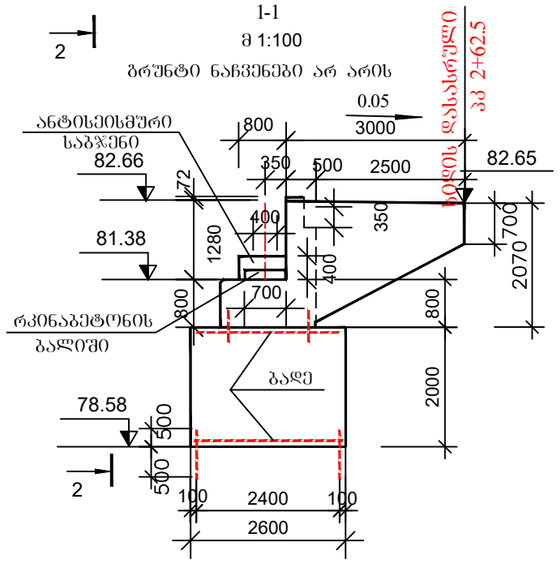

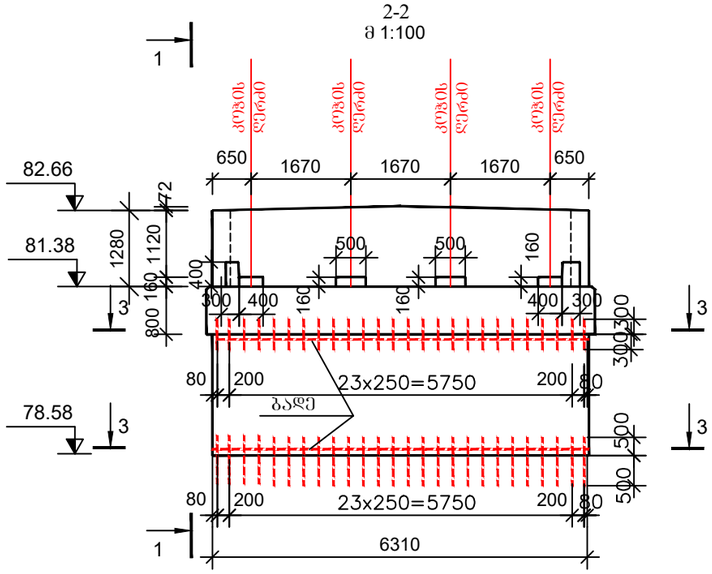

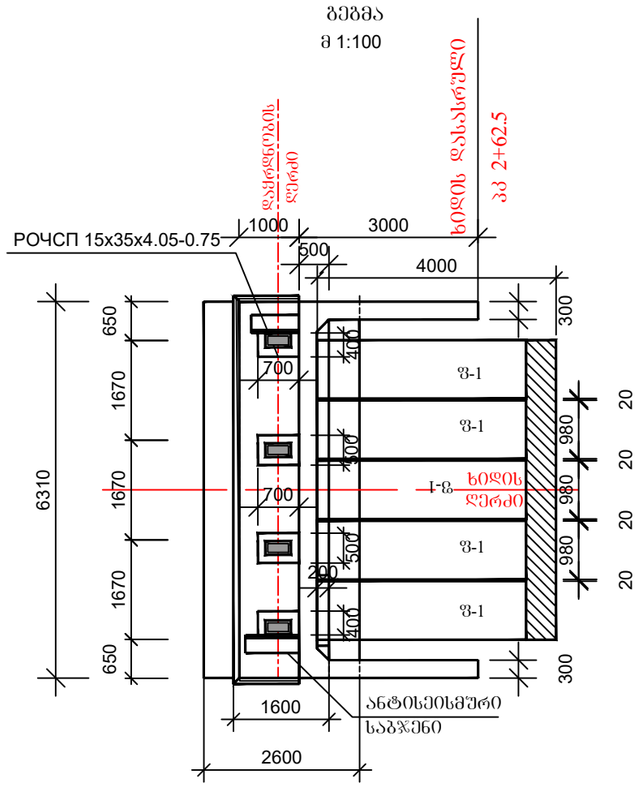

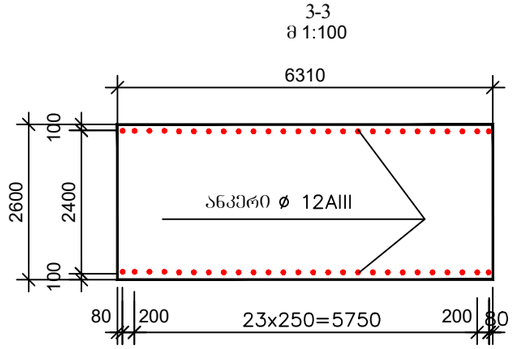

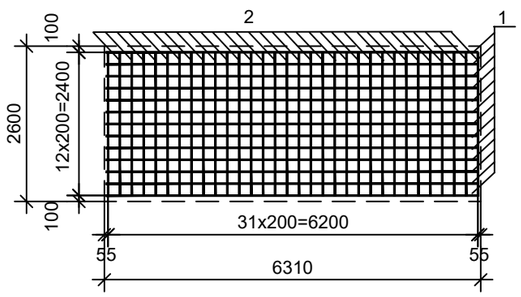

რკინაბეტონის სანაპირო ბურჯი	
B30 F200 W6	
წამწისძველა	V=8.3 მ³
არმატურა	
A-III	488.6 კგ
A-I	116.6 კგ
ჯამი	605.2 კგ
საძირძველი	V=32.8 მ³
არმატურა	
A-III	64.6 კგ
A-I	197.1 კგ
ჯამი	261.7 კგ
საკარადე კედელი	V=3.9 მ³
არმატურა	
A-I	20.0 კგ
A-III	188.4 კგ
ფრთები	V=2.1 მ³
არმატურა	
A-I	53.2 კგ
A-III	199.2 კგ
ბალიშები	V=0.2 მ³
არმატურა	
A-III	47.4 კგ
ცალკეული ღეროები	A-III 44.7 კგ
საბჯენი	V=0.19 მ³
არმატურა	
A-III	32.2 კგ

ლითონის სპეციფიკაცია და ამოკრებაერთ ერთ ბურჯზე

	პოზ.	ესკიზი მმ	დიამ. ან კვეთი მმ	სიგრძე მმ	რაოდ ენობა ცალი	საერთო სიგრძე მ	მასა 1 გრძ.მ კგ	საერთო მასა კგ
1	2	3	4	5	6	7	8	9
ბადე (2 ც)	1	6260	10A-III	6260	26	162.8	0.617	100.4
	2	2450	10A-III	2450	64	156.8	0.617	96.7
ანკერი	3	600	12A-III	600	52	31.2	0.888	27.7
	4	800	12A-III	800	52	41.6	0.888	36.9
ჯამ						12A-III 10A-III		64.6 197.1

(1) ბრუნტის დასახელება

6^{ბ} 1:0.75 γ=2.0 ტ/მ³ φ=40° C=0.005 მპა,
R_0=0.4 მპა, E_0=50 მპა.

შენიშვნა:

1. ზომები მოცემულია მმ-ში. ნიშნულები მ-ში.

შ.პ.ს. "პროექტი"			2018 წ	
ქ.ხიდის მუნიციპალიტეტი. სააკტომონილი ხიდი სოფ. დოლოგანთან - ლუმბაქეების უბანში მდინარე აჯარიწყალზე				
სანაპირო ბურჯის კონსტრუქცია		დირექტორი		ბ. ნადირაძე
ბურჯი №4	ფურც.№6			

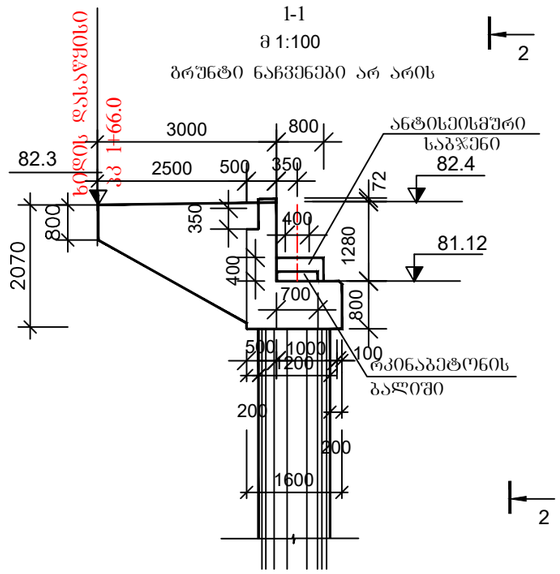

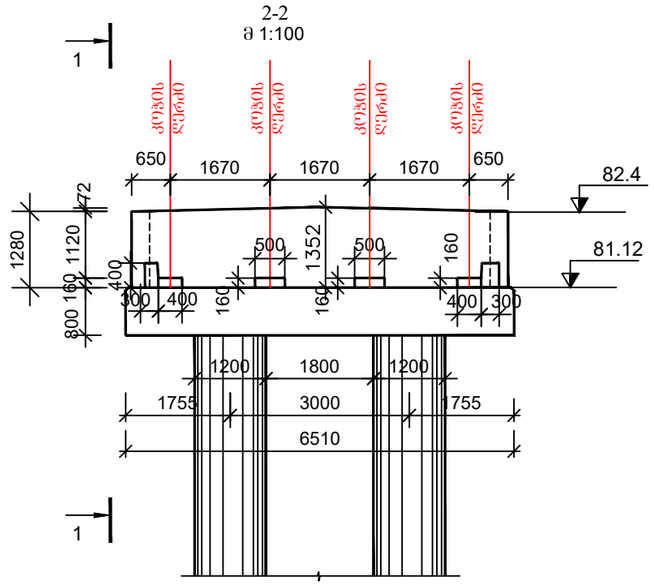

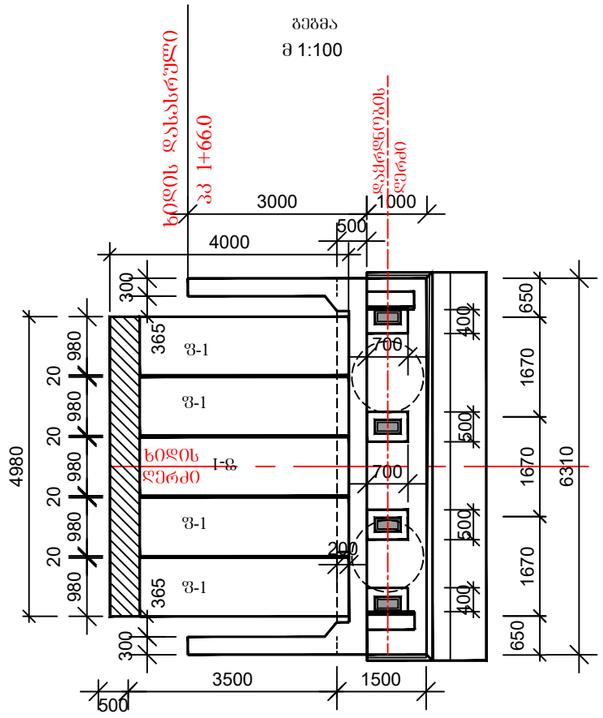

რკინაბეტონის სანაპირო ბურჯი

B30 F200 W6

წამწისძვედა V=8.3 მ³

არმატურა	A-III	488.6 კბ
	A-I	116.6 კბ

რკინაბეტონის ნაბურჯ-ნატენი ხიმინჯი

L=19.0 მ,d=1.2მ

ბეტონი	B30 F200 W6	V=43.0 მ³
არმატურა	A-III	6681.4 კბ
	A-I	1005.2 კბ
ფოლადი		165.8 კბ

რკინაბეტონის როსტვერკი

B30 F200 W6 V=7.65 მ³

არმატურა	A-III	802.4 კბ

საკარადე კედელი V=3.9 მ³

არმატურა		
	A-I	20.0 კბ
	A-III	188.4 კბ

ფრთები V=2.1 მ³

არმატურა		
	A-I	53.2 კბ
	A-III	199.2 კბ

ბალიშები V=0.2 მ³

არმატურა		
	A-III	47.4 კბ
ცალკეული ღეროები	A-III	44.7 კბ

საბჯენი V=0.19 მ³

არმატურა		
	A-III	32.2 კბ

(1) ბრუნტის დახასიათება

6 $^{\partial}$ 1:0.75 γ=2.0 ტ/მ,³ φ=40° C=0.005 მპა,
R_0=0.4 მპა, E_0=50 მპა.

შენიშვნა:

1. ზომები მოცემულია მმ-ში. ნიშნულები მ-ში.

შ.პ.ს. "პროექტი"			2018 წ	
ქ.ხიდის მუნიციპალიტეტი. საავტომობილო ხიდი სოფ. დოლოგანთან - დუმბაძეების შუაწყალი მდინარე აჭარიწყალზე				
სანაპირო ბურჯის კონსტრუქცია		დირექტორი		ბ. ნადირაძე
ბურჯი №1	ფურც.№5			

განივი პროფილები

პკ 0+00 - პკ 2+85

შ.პ.ს. "პროექტი"			2018 წ.	
ძველის მუნიციპალიტეტი. სოფ. ლოლოგანთან - დუმბაძეების უბანში მდინარე აჯარიწყალზე				
ხიდის მისასვლელების განივი პროფილი პკ. 0+00 - 2+85		დირექტორი		გ. ნადირაძე
	შურც.№25			

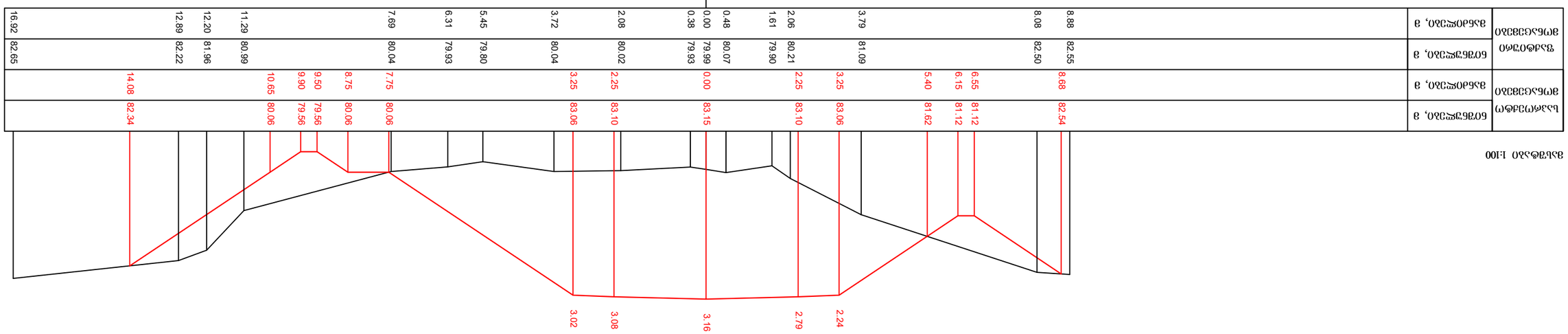

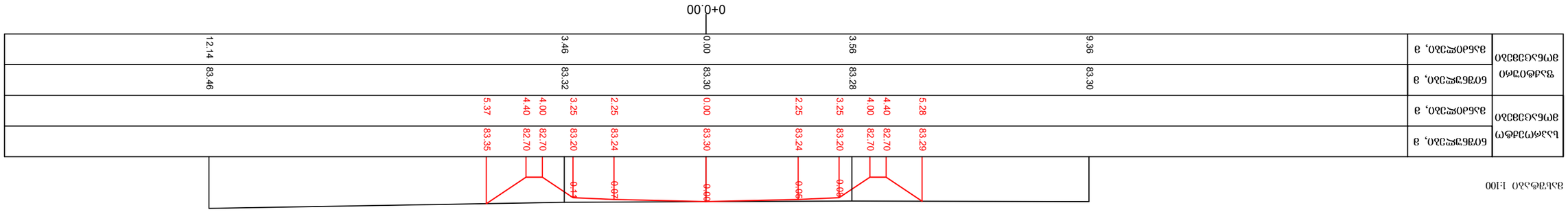

1		
2018		ბაგირის აღმოსავლეთი

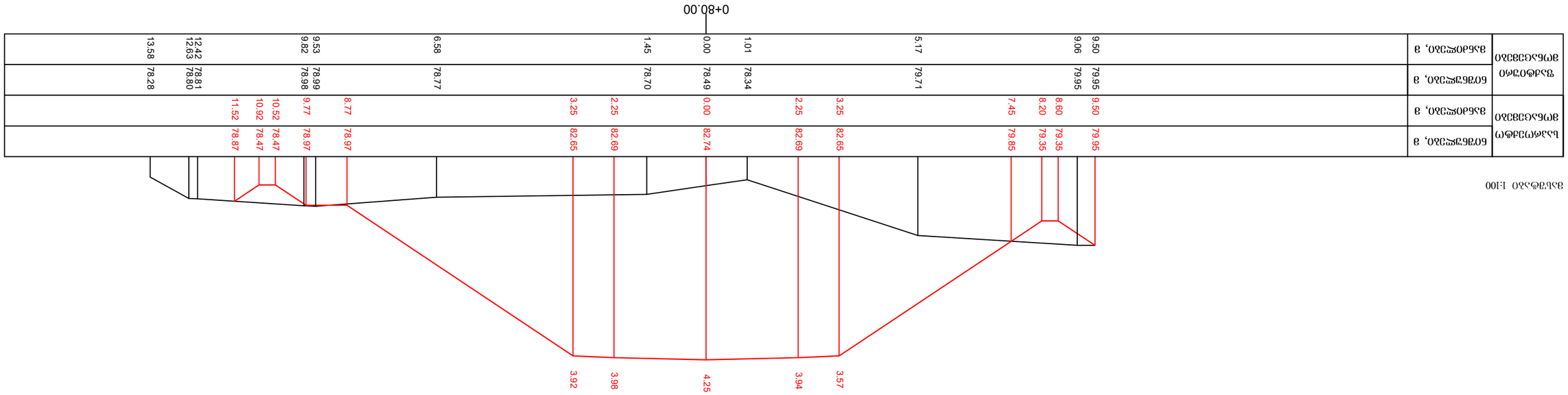

ᲐᲚᲬᲔᲠᲘᲚᲘ 1:100

ᲚᲘᲜᲔᲠᲣᲚᲘ ᲒᲐᲜᲐᲬᲘᲠᲔᲑᲐ	ᲒᲠᲐᲓᲘᲔᲜᲢᲘ, %	ᲛᲐᲦᲐᲚᲘᲗᲘ ᲜᲘᲨᲜᲘᲜᲒᲘ
	79.95	9.50
	79.95	9.06
	79.71	5.17
	79.85	7.45
	79.35	8.20
	79.35	8.60
	82.65	3.25
	82.69	2.25
	82.69	2.25
	82.65	3.25
	78.97	8.77
	78.97	9.77
	78.47	10.52
	78.47	10.92
	78.87	11.52
	78.81	12.42
	78.80	12.63
	78.28	13.58

0+00.00

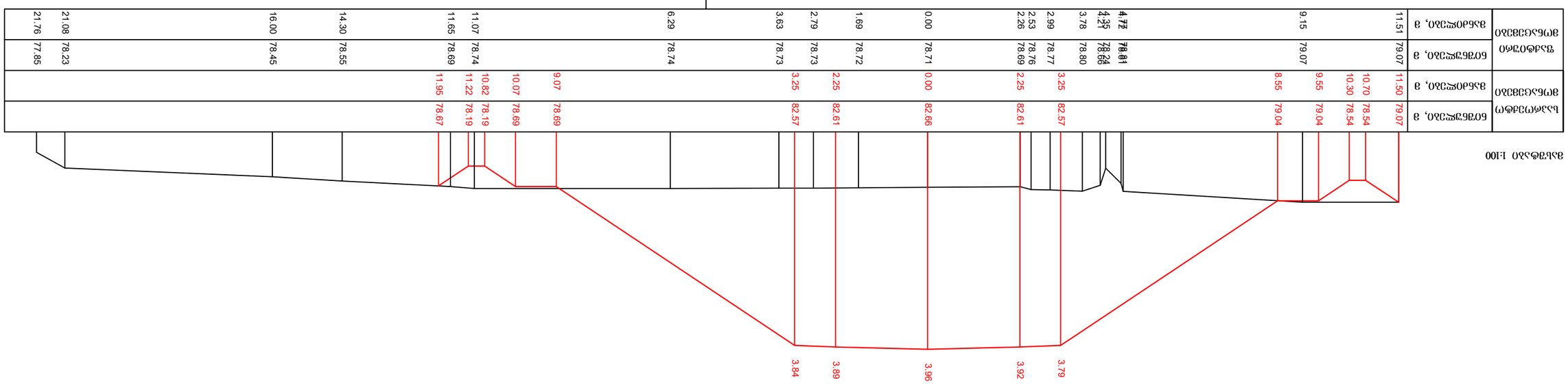

ᲐᲚᲬᲔᲠᲘᲚᲘ 1:100

ᲚᲘᲜᲔᲠᲣᲚᲘ ᲒᲐᲜᲐᲬᲘᲠᲔᲑᲐ	ᲒᲠᲐᲓᲘᲔᲜᲢᲘ, %	ᲛᲐᲦᲐᲚᲘᲗᲘ ᲜᲘᲨᲜᲘᲜᲒᲘ
	79.07	11.50
	79.07	9.15
	78.80	3.78
	78.66	4.35
	78.24	4.25
	78.81	4.72
	78.69	4.72
	78.76	2.53
	78.77	2.99
	78.71	0.00
	78.72	1.69
	78.73	2.79
	78.73	3.63
	78.74	6.29
	78.69	11.65
	78.74	11.07
	78.55	14.30
	78.45	16.00
	78.23	21.08
	77.85	21.76

ᲐᲜᲐᲠᲘᲗᲘ ᲐᲦᲜᲘᲨᲕᲜᲐ

3	
2018	

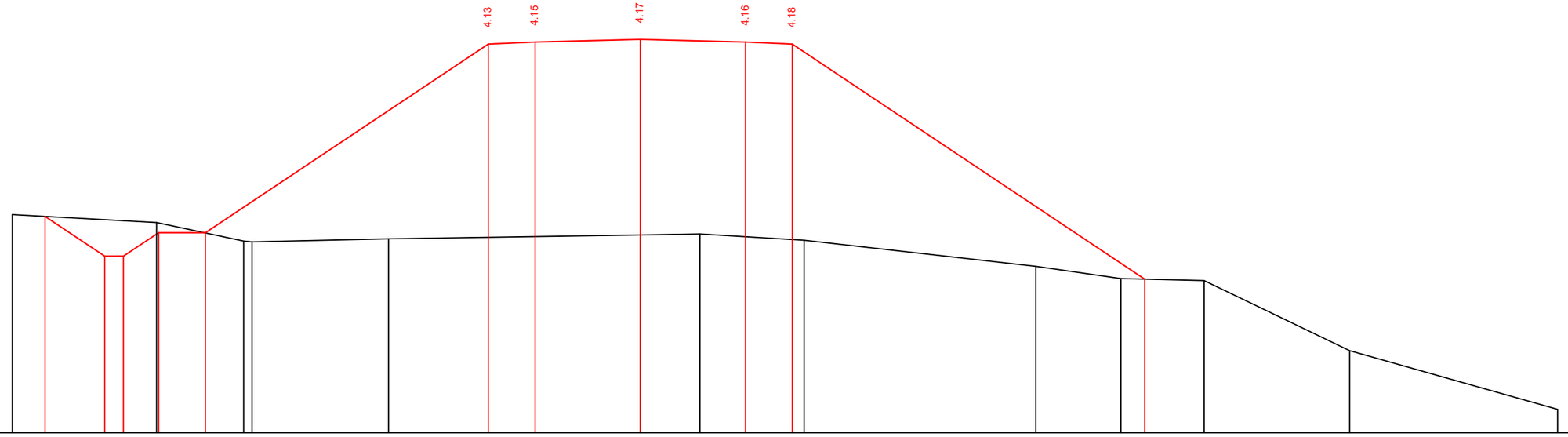

მასშტაბი 1:100

| | | |

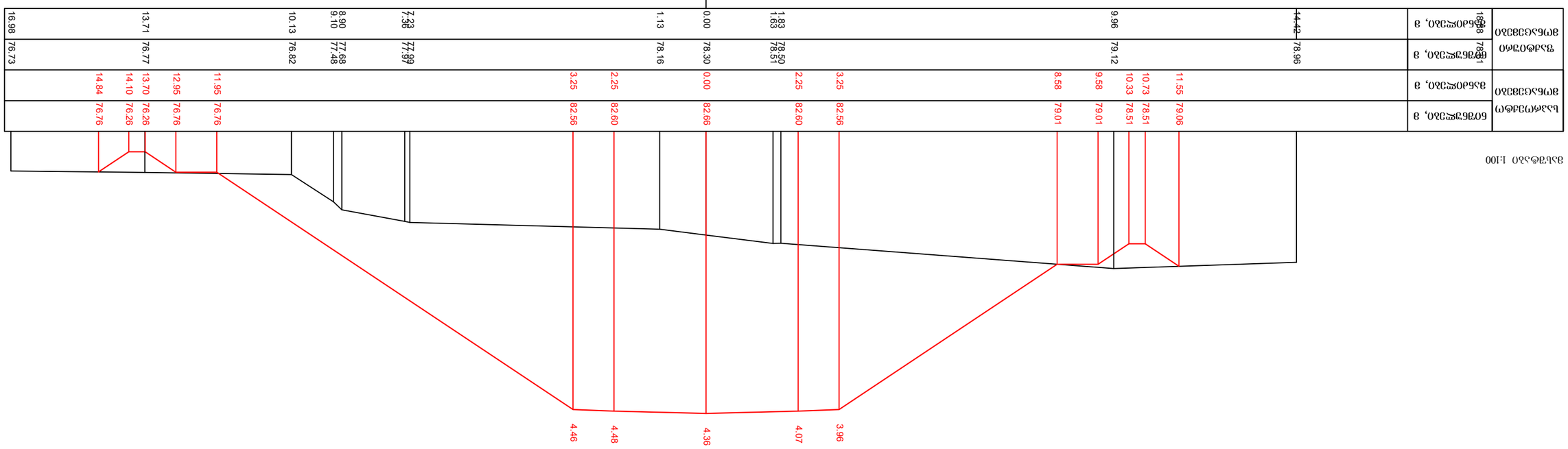

5	
2018	

ᲐᲮᲚᲝᲕᲔ ᲯᲐᲜᲡᲐᲦᲘ

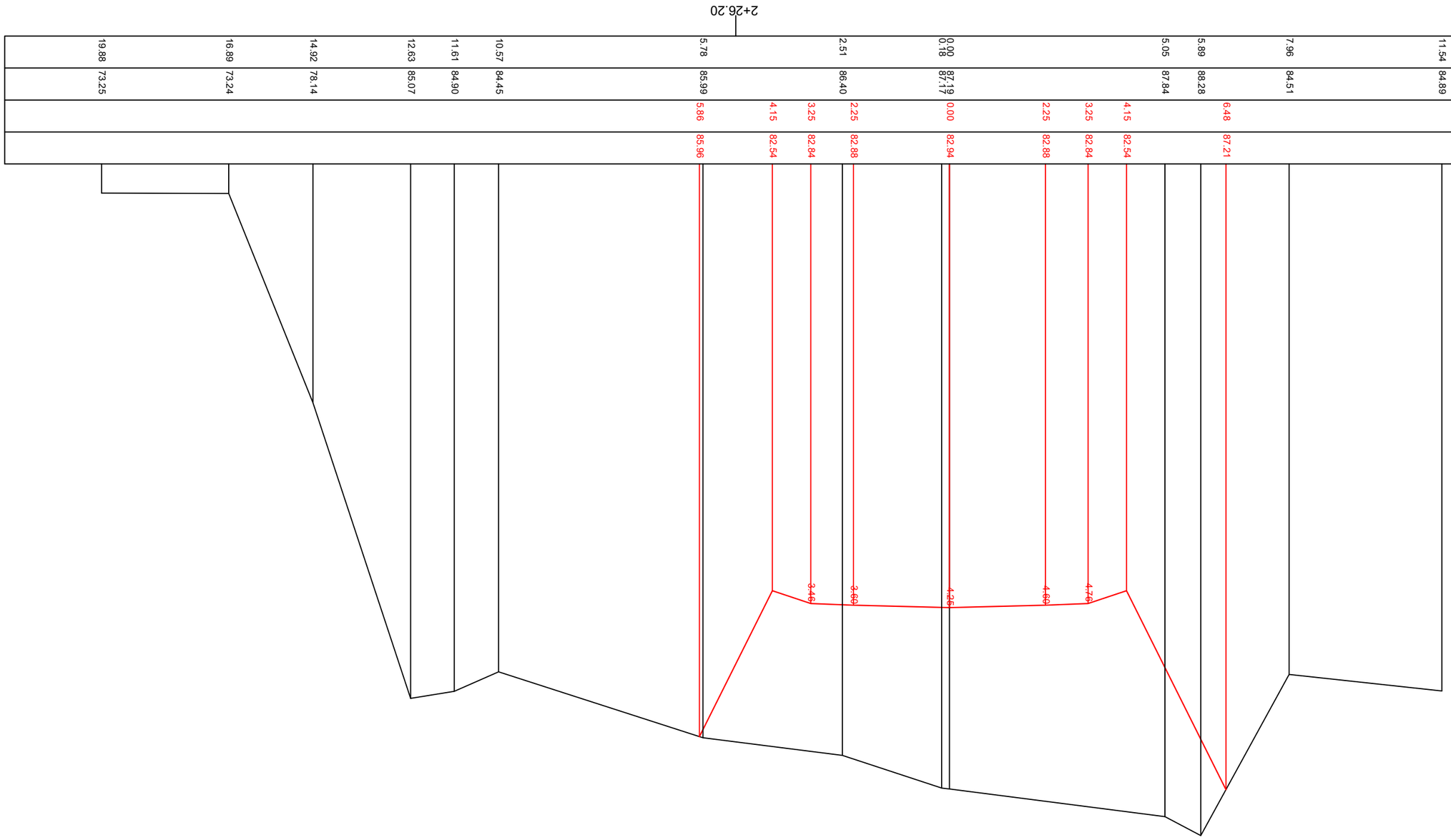
2+26.20
11.54
7.96
5.89
5.05
0.00
0.18
2.51
5.78
10.57
11.61
12.63
14.92
16.89
19.88
84.89
84.51
88.28
87.84
87.19
87.17
86.40
85.99
84.45
84.90
85.07
78.14
73.24
73.25
4.15
3.25
2.25
0.00
6.48
3.46
3.60
1.26
4.60
4.76

| | | |

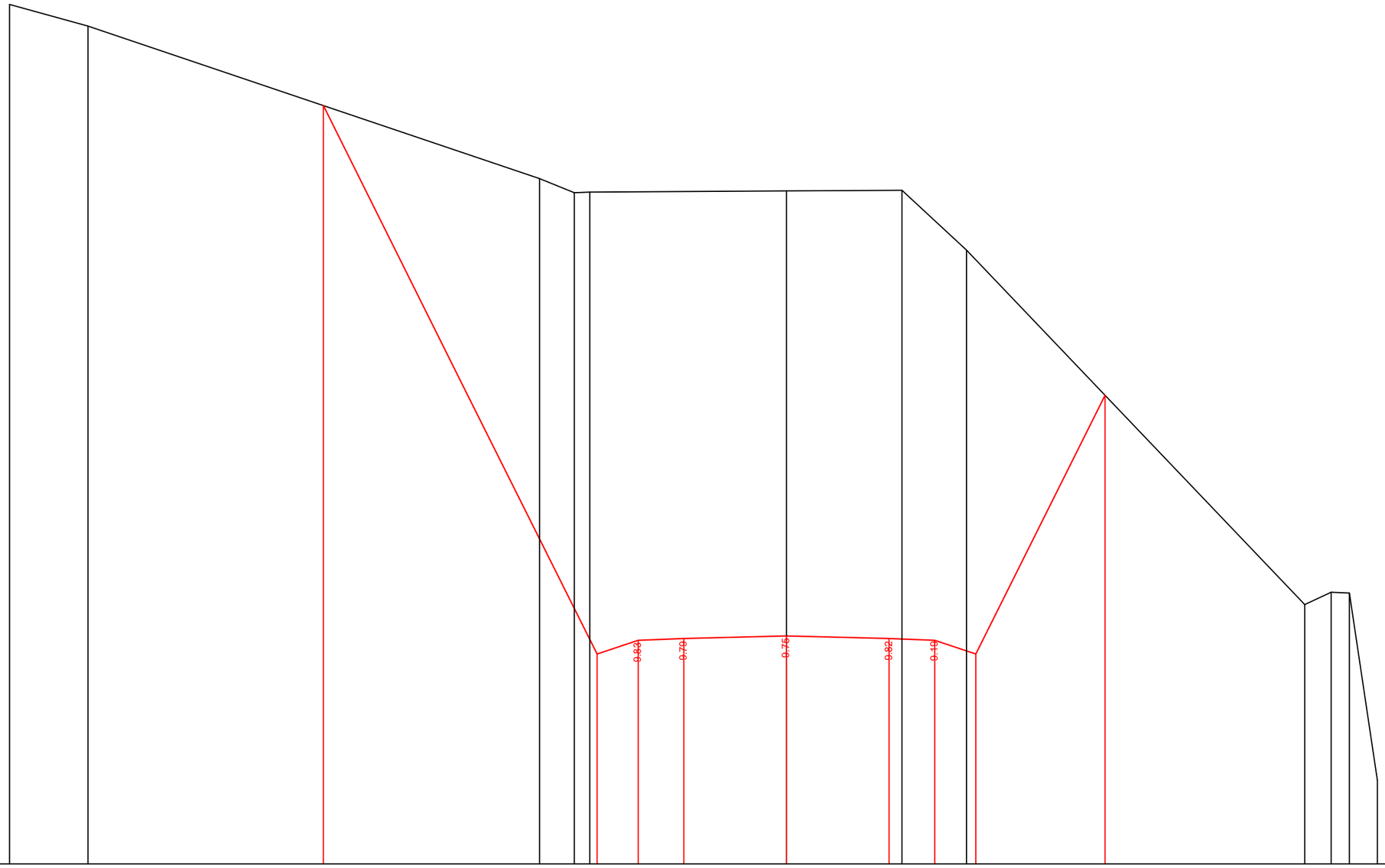

მასშტაბი 1:100

| | | |

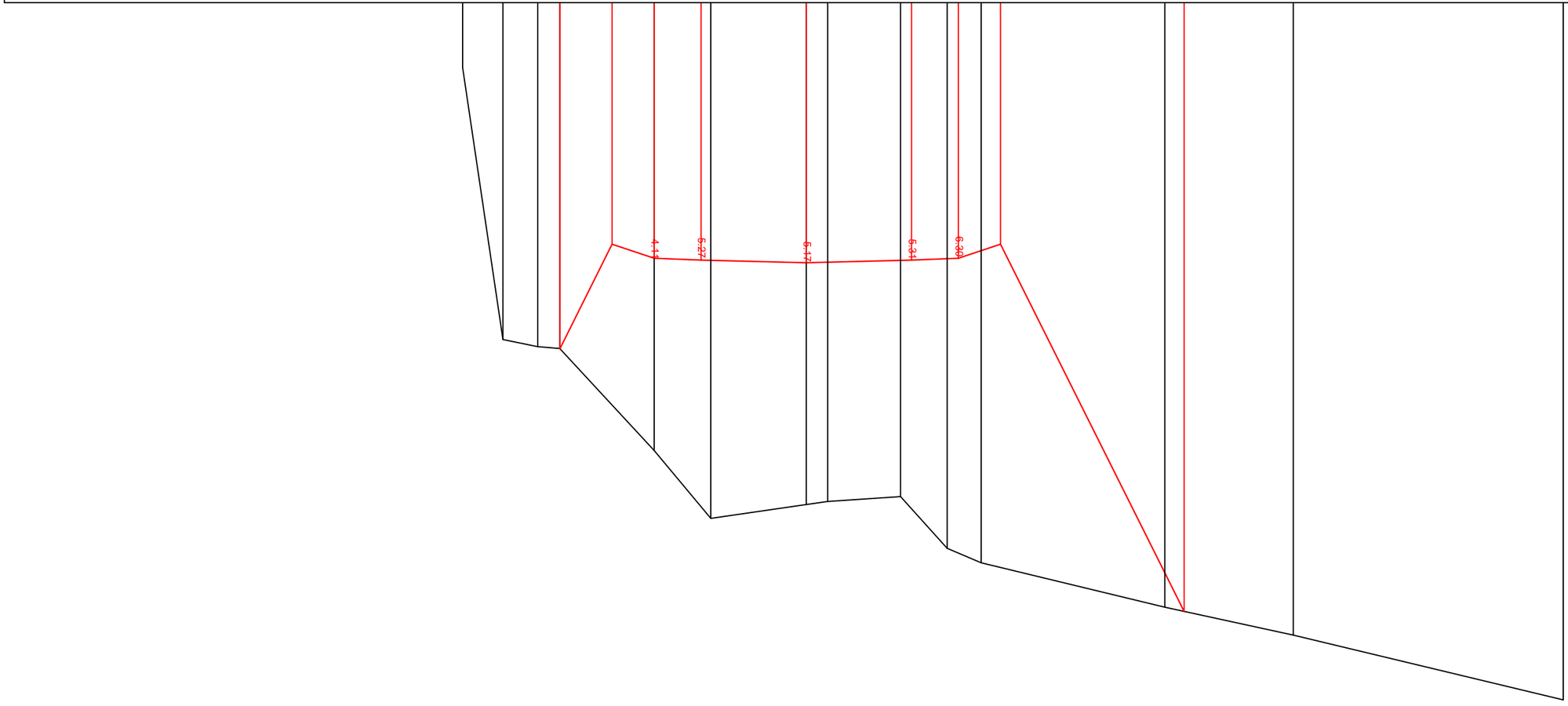

ᲐᲚᲔᲥᲡᲘᲡ 1:100

ᲚᲐᲒᲔᲛᲘᲡᲘ ᲬᲚᲔᲑᲘ	ᲛᲐᲦᲐᲚᲘ ᲬᲔᲠᲢᲘᲚᲘ	86.27
		86.61
		86.57
		86.67
		86.61
		86.57
		86.27
		94.12
ᲛᲝᲠᲬᲘᲚᲘ ᲬᲚᲔᲑᲘ	ᲛᲐᲦᲐᲚᲘ ᲬᲔᲠᲢᲘᲚᲘ	88.50
		90.68
		92.13
		91.83
		91.66
		92.77
		93.08
		94.03
ᲛᲝᲠᲬᲘᲚᲘ ᲬᲚᲔᲑᲘ	ᲓᲐᲑᲚᲘᲡᲘ ᲬᲔᲠᲢᲘᲚᲘ	4.15
		3.25
		2.25
		0.00
		2.25
		3.25
		4.15
		8.07
ᲛᲐᲦᲐᲚᲘ ᲬᲚᲔᲑᲘ	ᲛᲝᲠᲬᲘᲚᲘ ᲬᲔᲠᲢᲘᲚᲘ	5.27
		4.15
		5.27
		6.17
		5.34
		6.39
		10.40
		16.17
ᲛᲐᲦᲐᲚᲘ ᲬᲚᲔᲑᲘ	ᲓᲐᲑᲚᲘᲡᲘ ᲬᲔᲠᲢᲘᲚᲘ	5.27
		3.25
		2.04
		0.00
		0.46
		2.02
		3.01
		3.74
		7.66
		16.17
		5.74
		6.48
		7.34

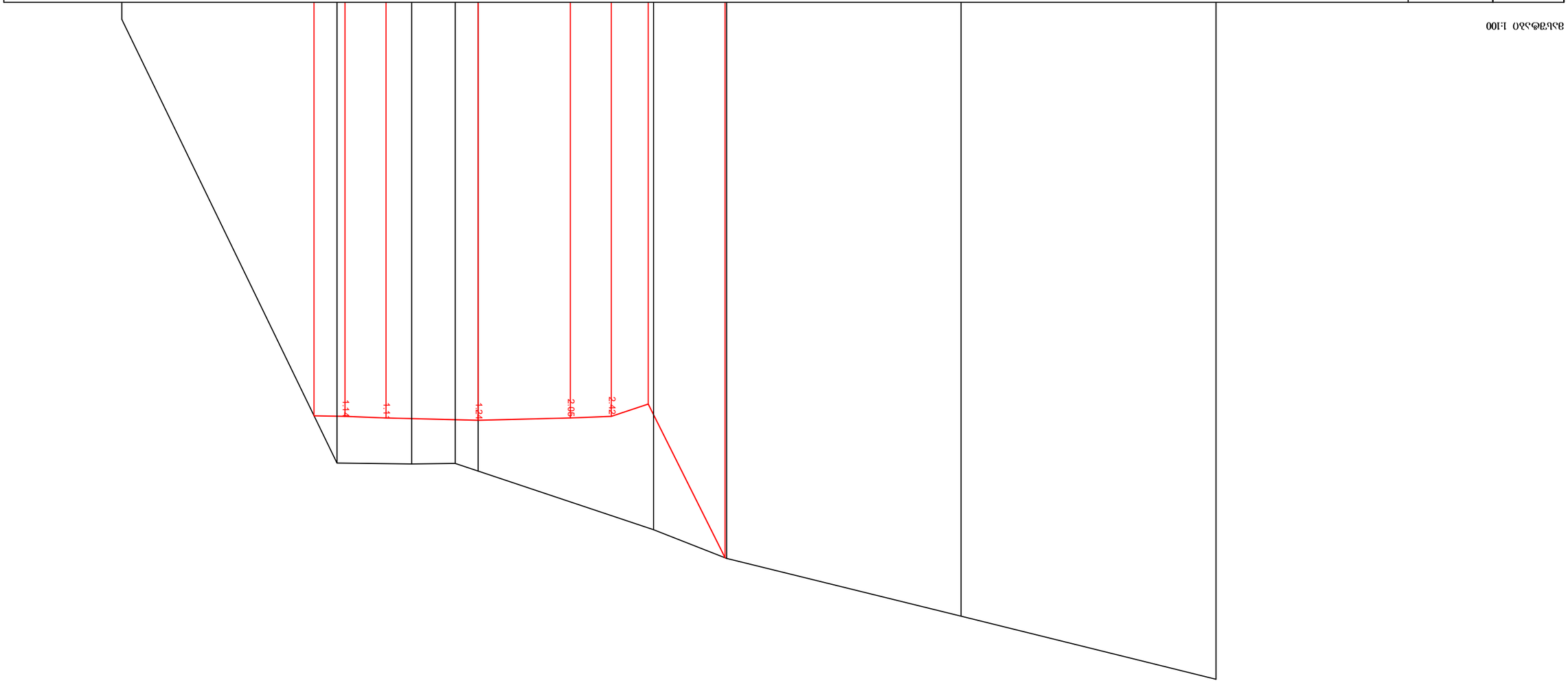

ᏗᏥᏍᏕᏩᏗ 1:100

ᏓᏥᏅᏙᏩᏗᏍᏕᏩᏗ	ᏩᏂᏍᏗᏍᏕᏩᏗ, ᏥᏩᏍᏕᏩᏗ	89.74	89.76	89.80	89.85	89.80	89.76	89.46	93.21								
	ᏩᏂᏍᏗᏍᏕᏩᏗ, ᏥᏩᏍᏕᏩᏗ	4.01	3.25	2.25	0.00	2.25	3.25	4.15	6.03								
ᏥᏂᏍᏗᏍᏕᏩᏗ	ᏩᏂᏍᏗᏍᏕᏩᏗ, ᏥᏩᏍᏕᏩᏗ	80.07	90.90	90.92	90.91	91.09	92.52	93.22	94.63	96.17							
	ᏩᏂᏍᏗᏍᏕᏩᏗ, ᏥᏩᏍᏕᏩᏗ	8.70	3.45	1.63	0.56	0.00	4.28	6.06	11.79	18.01							

2+80.00

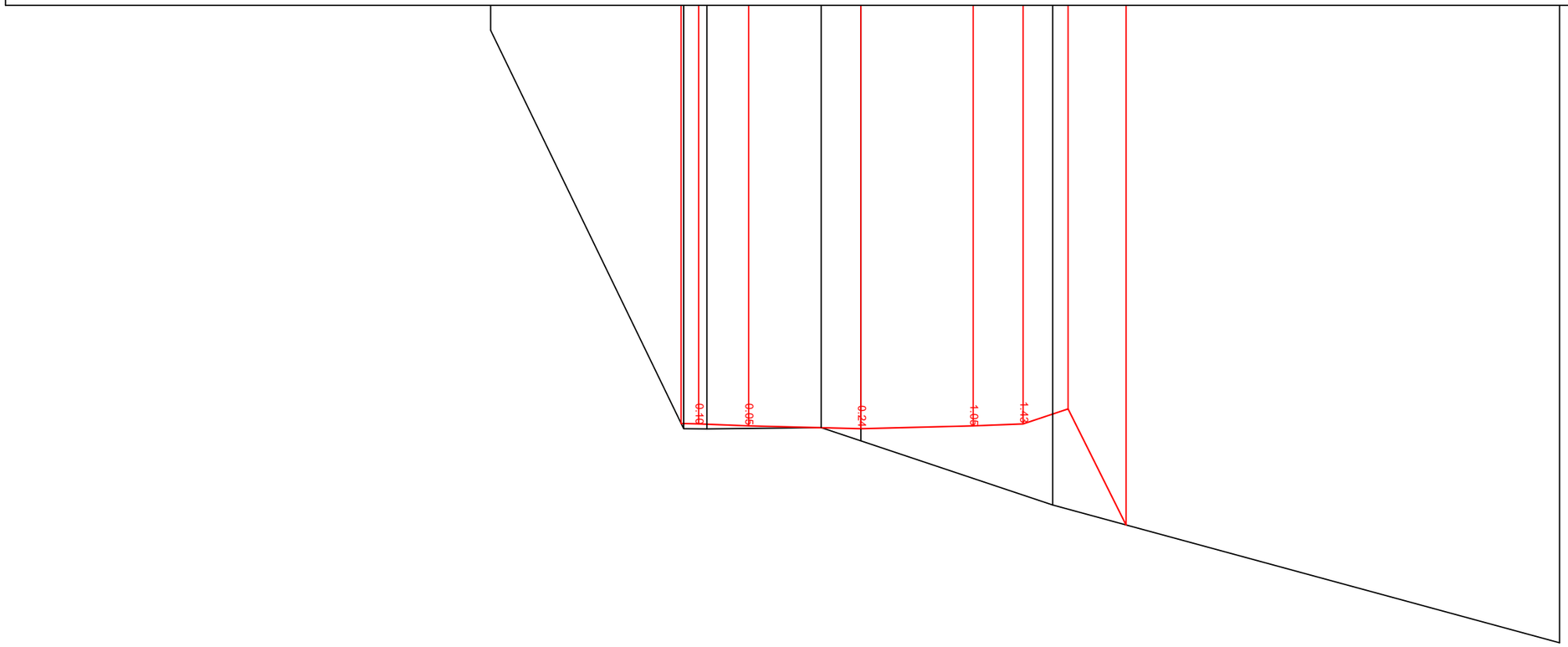

ᲐᲚᲘᲜᲔᲛᲘᲡᲘ L=100

ᲚᲐᲠᲔᲛᲘᲜᲘᲡ ᲛᲐᲦᲐᲚᲘ	ᲛᲝᲜᲐᲪᲔᲗᲘᲡ ᲓᲝᲜᲔ, მ	92.58	90.25	90.55	90.59	90.65	90.59	90.55	90.25	90.59	90.55	90.55	90.65	90.66	90.63	90.89	92.18
	ᲐᲮᲚᲝᲛᲯᲔᲠᲘᲡ ᲜᲘᲨᲜᲘᲨᲕᲜᲔᲚᲝᲑᲐ, მ	5.31	4.15	3.25	2.25	0.00	2.25	3.25	3.60								
ᲛᲝᲜᲐᲪᲔᲗᲘᲡ ᲞᲘᲠᲘᲡ ᲜᲘᲨᲜᲘᲨᲕᲜᲔᲚᲝᲑᲐ	ᲛᲝᲜᲐᲪᲔᲗᲘᲡ ᲓᲝᲜᲔ, მ	94.94	92.18														
	ᲐᲮᲚᲝᲛᲯᲔᲠᲘᲡ ᲜᲘᲨᲜᲘᲨᲕᲜᲔᲚᲝᲑᲐ, მ	13.99	3.84			0.00				3.08	3.55	7.42				0.80	

2+85.00

	ᲐᲮᲚᲝᲕᲔ ᲛᲝᲜᲐᲪᲔᲗᲐ
10	
2018	

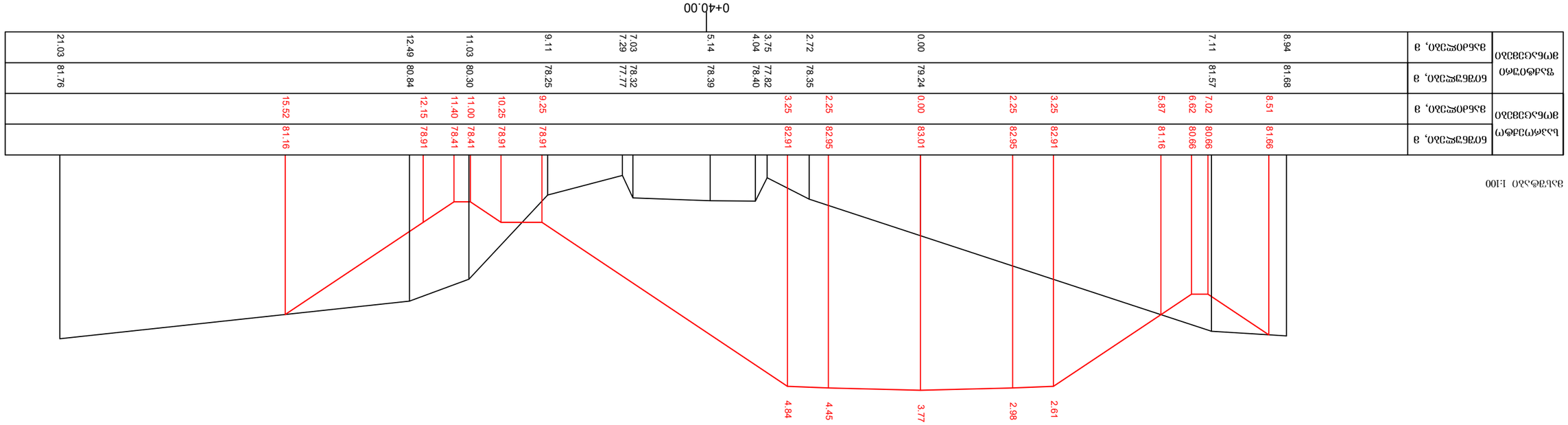
0+40.00
ᲬᲘᲜᲐᲦᲒᲝᲛᲘᲡᲘ ᲞᲠᲝᲤᲘᲚᲘ
ᲬᲘᲜᲐᲦᲒᲝᲛᲘᲡᲘ ᲞᲠᲝᲤᲘᲚᲘ
ᲛᲐᲦᲐᲚᲘᲡ ᲜᲘᲨᲜᲘᲜᲘ
ᲛᲐᲦᲐᲚᲘᲡ

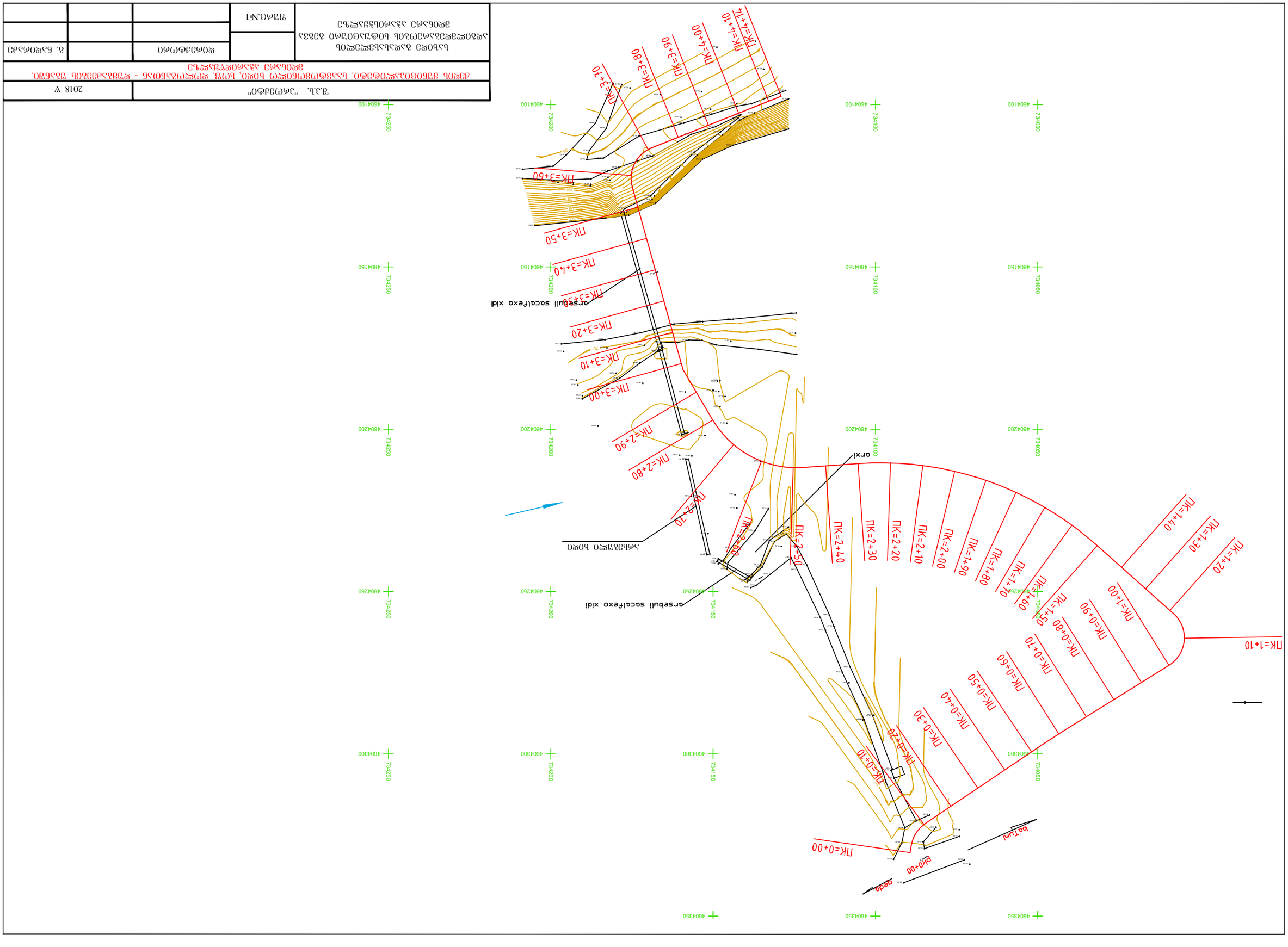
ПК=0+00
ПК=0+10
ПК=0+20
ПК=0+30
ПК=0+40
ПК=0+50
ПК=0+60
ПК=0+70
ПК=0+80
ПК=0+90
ПК=1+00
ПК=1+10
ПК=1+20
ПК=1+30
ПК=1+40
ПК=1+50
ПК=1+60
ПК=1+70
ПК=1+80
ПК=1+90
ПК=2+00
ПК=2+10
ПК=2+20
ПК=2+30
ПК=2+40
ПК=2+50
ПК=2+60
ПК=2+70
ПК=2+80
ПК=2+90
ПК=3+00
ПК=3+10
ПК=3+20
ПК=3+30
ПК=3+40
ПК=3+50
ПК=3+60
ПК=3+70
ПК=3+80
ПК=3+90
ПК=4+00
ПК=4+10
ПК=4+14
ра0+00
ра0+00
ра0+00

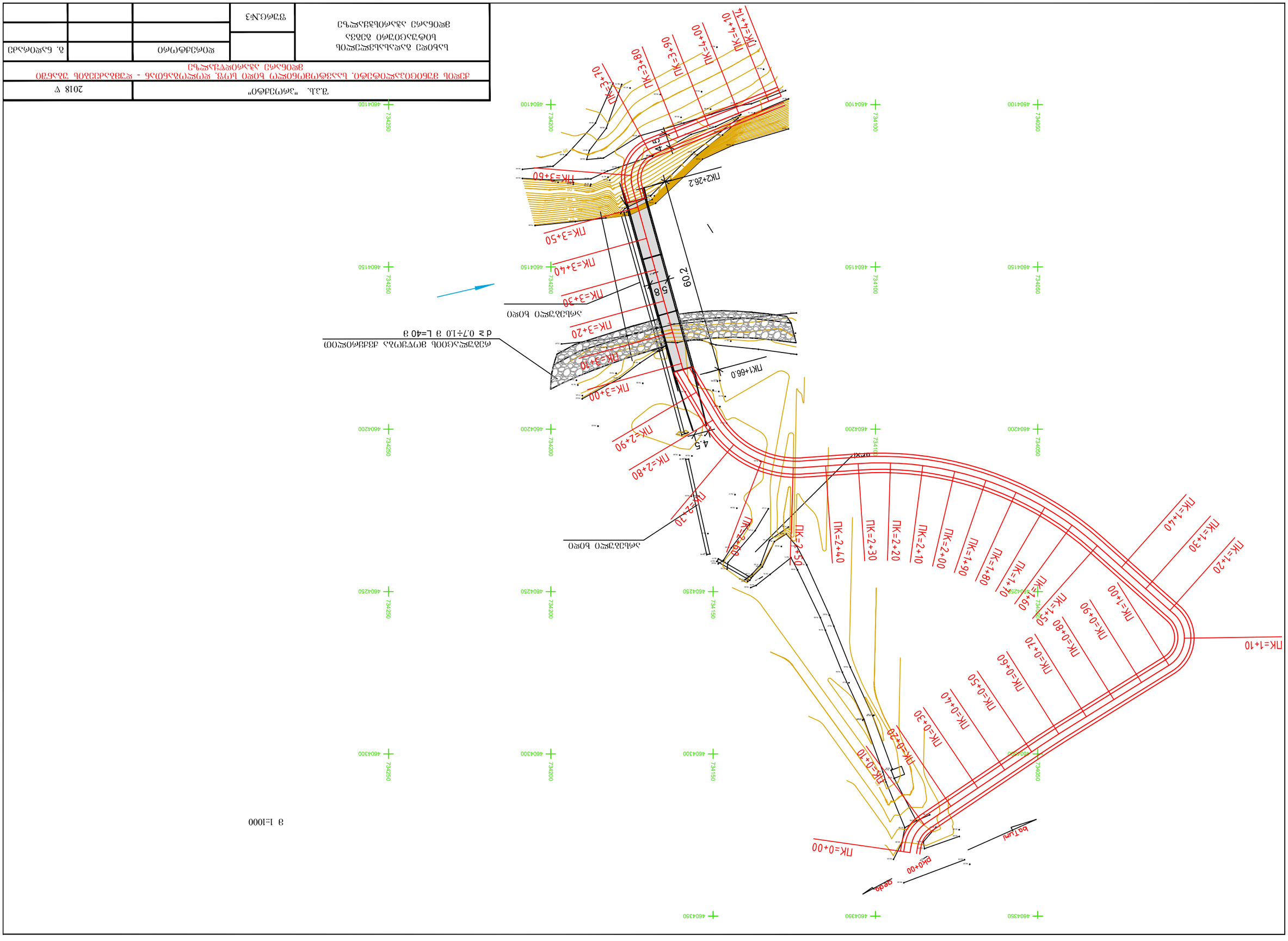
ПК=0+00
ПК=0+20
ПК=0+30
ПК=0+40
ПК=0+50
ПК=0+60
ПК=0+70
ПК=0+80
ПК=0+90
ПК=1+00
ПК=1+10
ПК=1+20
ПК=1+30
ПК=1+40
ПК=1+50
ПК=1+60
ПК=1+70
ПК=1+80
ПК=1+90
ПК=2+00
ПК=2+10
ПК=2+20
ПК=2+30
ПК=2+40
ПК=2+50
ПК=2+60
ПК=2+70
ПК=2+80
ПК=2+90
ПК=3+00
ПК=3+10
ПК=3+20
ПК=3+30
ПК=3+40
ПК=3+50
ПК=3+60
ПК=3+70
ПК=3+80
ПК=3+90
ПК=4+00
ПК=4+10
ПК=4+14
ПК1+66.0
ПК2+26.2
4.5
5.8
20.0
4.8
ПК0+00
ПК0+00
ПК0+00

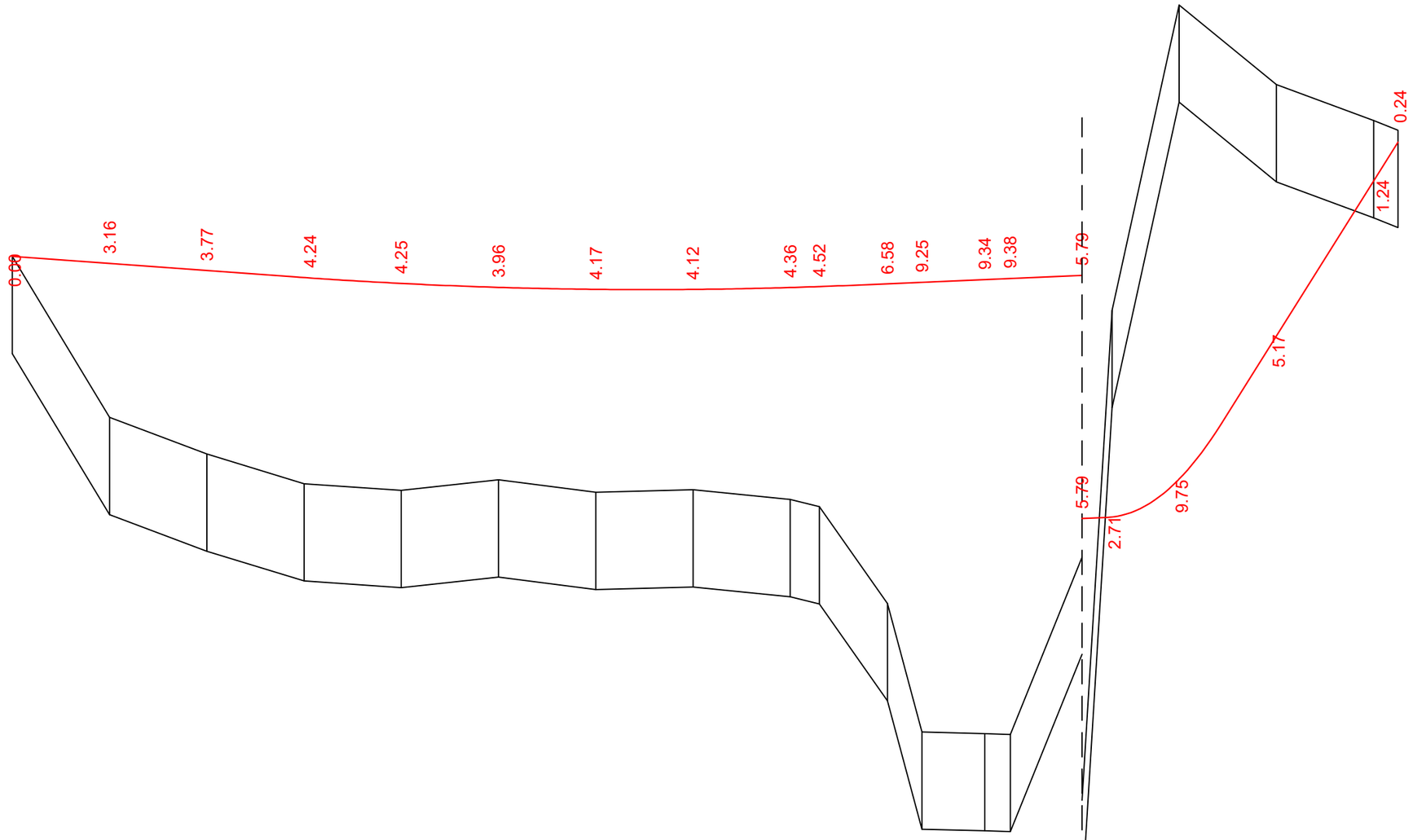

ჰორიზონტალური მ 1:2000
ვერტიკალური მ 1:200

საპროექტო მონაცემები	ქანობები და ვერტიკალური მრუდები	58.14	7.24	R=10000	K=115.71	4.33	51.39	R=150 K=23.25	159.29	36.50													
	სავალი ნაწილის ღერძის ნიშნულები	83.30	83.15	83.01	82.87	82.74	82.66	82.62	82.62	82.62	82.66	82.68	82.74	82.77	82.82	82.85	82.91	82.94	83.72	86.67	89.85	90.65	
ფაქტიური მონაცემები	მიწის ნიშნულები	83.30	79.99	79.24	78.63	78.49	78.71	78.45	(78.48)	78.50	78.30	78.16	76.16	73.52	73.49	73.47	77.12	87.19	93.47	91.83	91.09	90.89	
	მანძილები	20.00	20.00	20.00	20.00	20.00	20.00	20.00	20.00	6	14.00	7.07	12.93	5.25	14.75	6.2	13.80	20.00	20.00	5			
	პიკეტები	0	97	1	α=14°58.0' R=200 T=26 K=52	79	2	α=81°40.1' R=10T=9K=14	43														
	კილომეტრები	0																					

შ.პ.ს. "პროექტი"			2018 წ.
ქ.ლის მუნიციპალიტეტი. სავტომობილო ხიდი სოფ. დოლოგანთან - დუმბაძეების უბანში მდინარე აჯარიწყალზე			
ხიდის მისასვლელების ბრძივი პროფილი პკ. 0+00 - პკ. 2+85		დირექტორი	გ. ნადირაძე
	ფურც.№24		

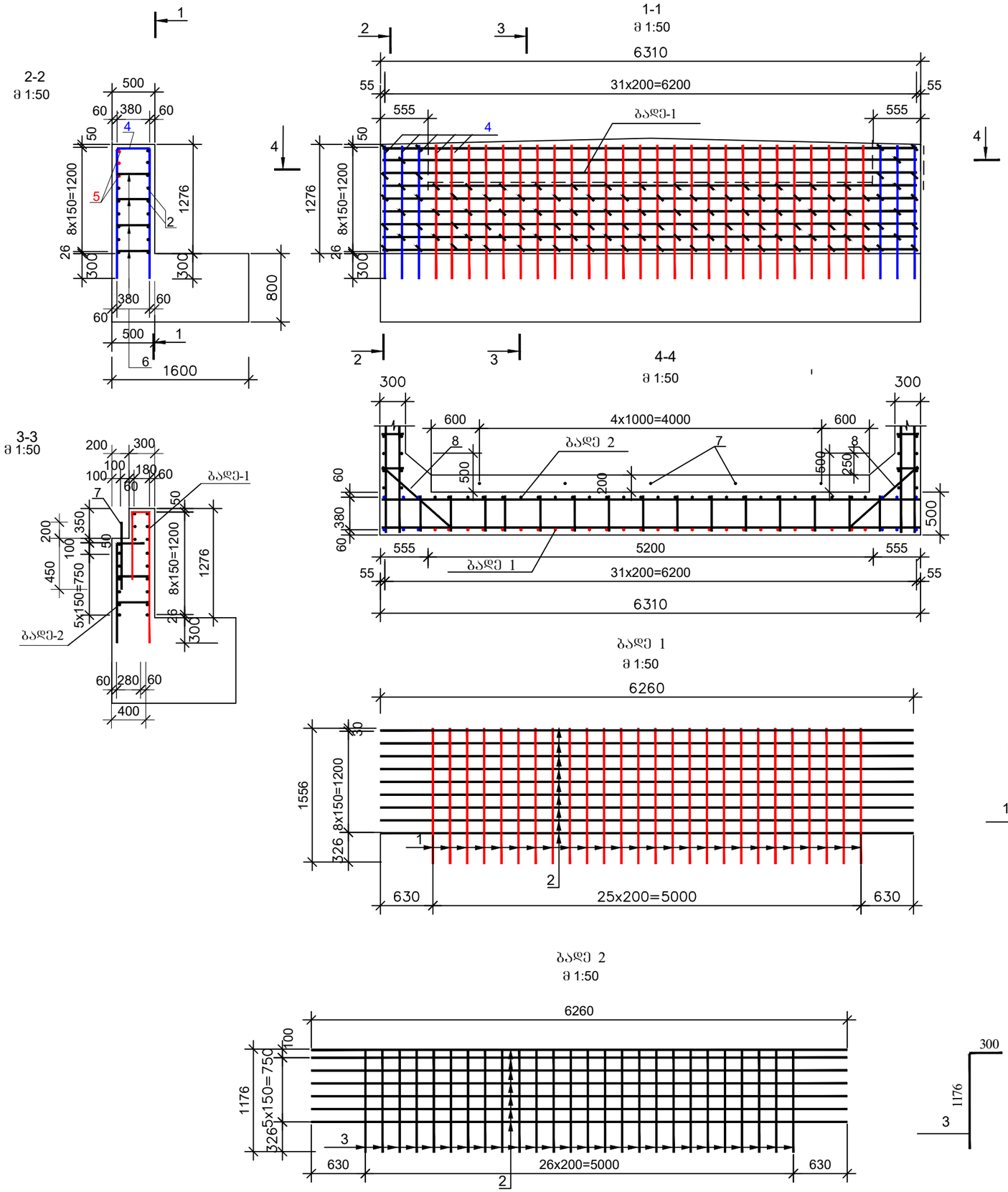

ლითონის სპეციფიკაცია და ამოკრება

	პოზ.	ესკიზი მმ	დიამ. ან კვეთი მმ	სიგრძე მმ	რაოდ ენობა ცალი	საერთო სიგრძე მ	მასა 1 გრძ.მ კგ	საერთო მასა კგ
1	2	3	4	5	6	7	8	9
ბადე 1 (1 ცალი)	1	180 1556 520	12A-III	2256	26	58.6	0.888	52.0
	2	6260	10A-III	6260	9	56.3	0.617	34.8
ბადე 2 (1 ცალი)	3	1176 300	12A-III	1476	26	38.4	0.888	34.0
	2	6260	10A-III	6260	7	43.8	0.617	27.0
ცალკეული ღეროები	4	380 1226 1226	12A-III	2832	6	17.0	0.888	15.1
	5	500	10A-III	500	6	3.0	0.617	1.8
	6	480	8A-I	480	106	50.9	0.395	20.0
	7	650	22A-III	650	5	3.2	2.98	9.7
	8	300 1020 300	10A-III	1620	14	22.7	0.617	14.0
		სულ	A-I A-III					20.0 188.4

ბეტონის მოცულობა ერთ ბურჯზე
B30 F200 W6
საკარადე კედელი V=3.9 მ³
არმატურა
A-I 20.0 კგ
A-III 188.4 კგ

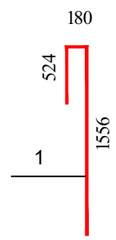

შენიშვნა:
1. ნახაზზე მოცემულია მონოლითური
რკინაბეტონის საკარადე კედლის დაარმატურება.
2. ბეტონის მარკა სამტკიცეზე მიღებულია B30
წყალგაუმტარობაზე W6
3. მუშა არმატურად მიღებულია ГОСТ 5781-82
სტანდარტის AIII კლასის არმატურა
4.სამომტაჟო არმატურად მიღებულია ГОСТ 380-88*
სტანდარტის AI კლასის არმატურა,
ფოლადის მარკა Ст3Сп3
5.არმატურის კარკასი ეწყობა ადგილზე, არმატურის გადაბმა
ხდება საქსოვი მავთულით d-1მმ
6.ზომები მოცემულია მმ-ში.

შ.პ.ს. "პროექტი"			2018 წ
ქ.ლის მუნიციპალიტეტი. სოფ.ტომონილო ხიდი სოფ. დოლოგანთან - დუმბაძეების შანში მდინარე აჯარიწყალზე			
საკარადე კედლის არმირება		დირექტორი	გ. ნადირაძე
	ფურც.№11		

წყამომცილებელი სისტემის ჩამაბრეგების კონსტრუქცია
მ 1:50

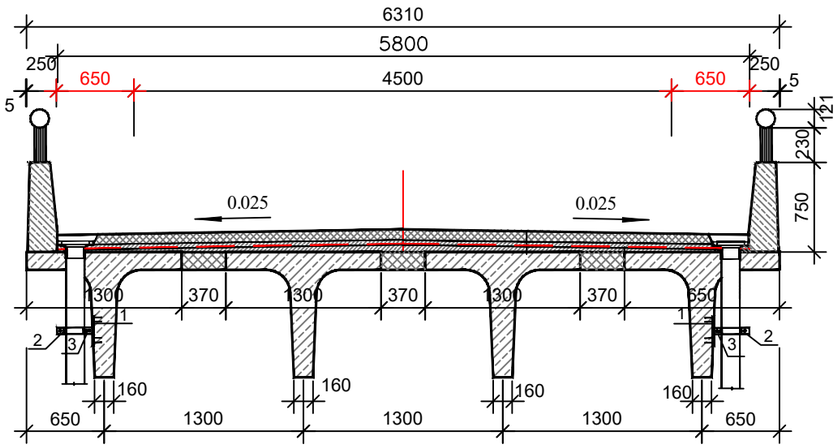

ელემენტი N1
მ 1:5
ფოლად. ფურცელი
250x50x8

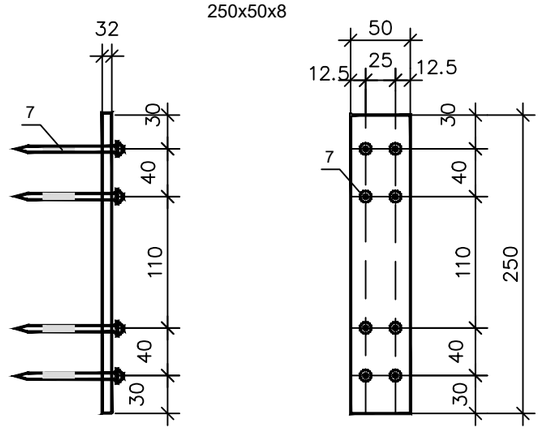

ელემენტი N2
მ 1:5
ფოლად. სალტე 385x60x6

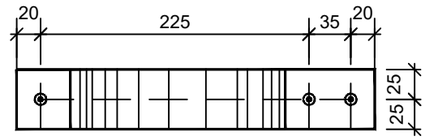

ელემენტი N3
მ 1:5
ფოლად. ფურცელი
80x50x6

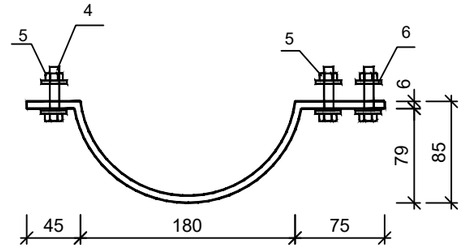

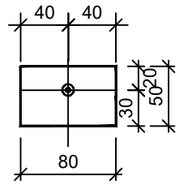

ელემენტი N7

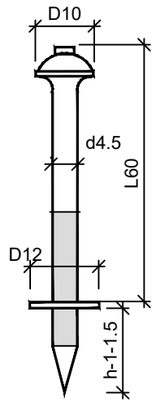

წყალმომცილებელი სისტემის ჩამაბრეგების კონსტრუქციის ცეცხლშეკავება ხიდზე

N	ელემენტი	ზომები		რაოდენობა მმ	ერთ ცალის წონა კგ	საერთო წონა კგ	შენიშვნა
		კვეთი მმ	სიგრძე მმ				
1	2	3	4	5	6	7	8
1	ფოლადის ფურცელი	50x6	250	18	0.59	10.6	
2	ფოლ. სალტე	50x6	385	36	1.1	39.6	
3	ფოლ. ფურც.		80	36	0.19	6.8	
4	ჭანჭიკი	M10	40	54	0.037	2.0	
5	ძანჭი		-	54	0.012	0.65	
6	სახელური			108	0.0041	0.44	
7	სარჭი	d 4.5	60	144	0.012	1.7	
8	ელასტომერი	80x8	500	18	-	-	
9	პოლიეთილენის მილი	150x5	1C-1500 სულ-2700	18	-	-	
სულ						61.8	
შედუღების ნაკერები და გადანაჭრები -5%						3.1	
ჯამი						64.9	

ფოლადმომწილებელი მილის ელემენტები

ელემენტი	მასა კგ
ტუჯის სარქველი	16.0
ტუჯის ძაბრი	12.5

ფოლადმომწილებელი მილის კონსტრუქცია
მ 1:20

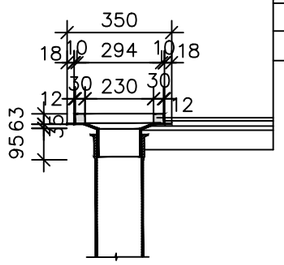

ტუჯის სარქველი
საბოზავი
ტუჯის ძაბრი
რეზინი -3
პლასტმასის მილი III 150

მ 1:20

თუჯის სარქველი
მ 1:20

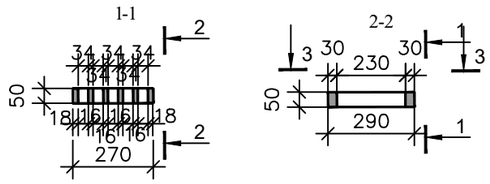

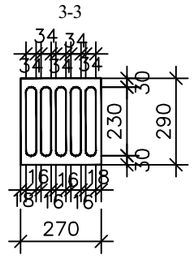

შენიშვნა;
1. ზომები მოცემულია მმ-ში.

შ.პ.ს. "პროექტი"				2018 წ
ქ.ლის მუნიციპალიტეტი. სააკტომონილო ხიდი სოფ. დოლოგანთან - დუმბაძეების უბანში მდინარე აჯარიდწყალზე				
წყლის მოცილებით სისტემის ჩამაბრეგების კონსტრუქცია		დირექტორი		გ. ნადირაძე
	სურც.№15			

წვრილმაცვლოვანი ასფალტბეტონი 90 (50+40) მმ	
ბეტონის დამცავი ფენა 40 მმ	
შენადუღი ბადე	ГОСТ 23279-85 4ср $\frac{Вр1-100}{Вр1-100}$ -230
კოლიმერული კოლიურეტანის მემბრანა	
ბეტონის ჩასადენი სამკუთხედი	10-80 მმ

მ 1:50

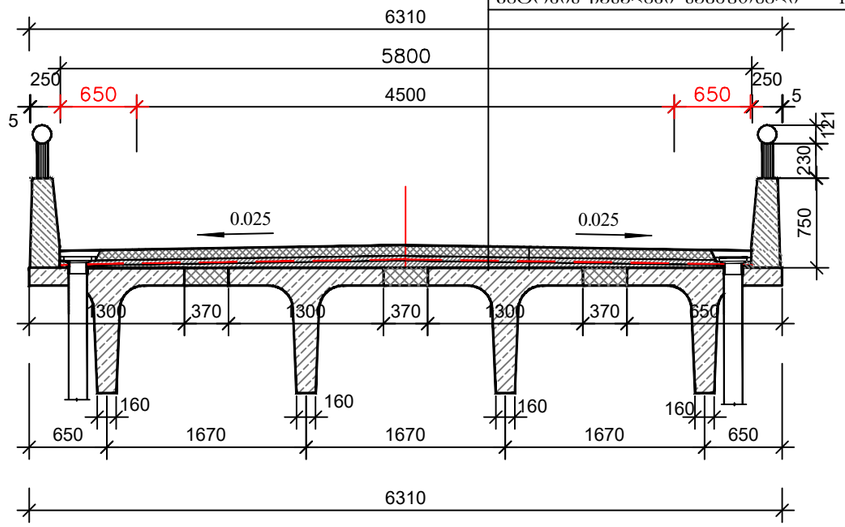

კვანძი"ა"

მ 1:20

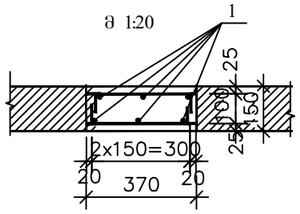

კოჭი Б2-18-4НА

მ 1:25

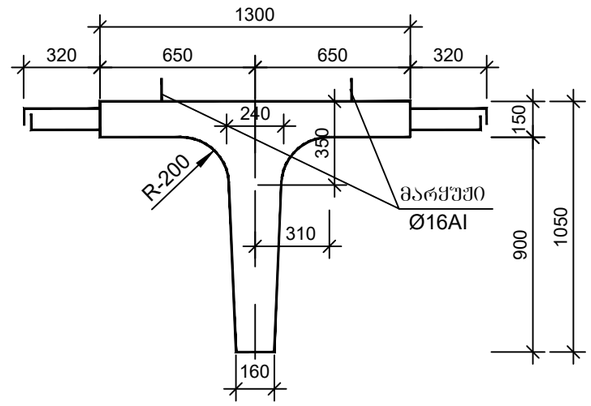

კოჭების მახასიათებლები

ელემენტი	ბეტონი	კოჭის მოცულობა $მ^3$	ბლოკის მასა ტ	რაოდენობა ხიდზე ცალი
1	3	4	5	6
Б2-18-4НА	B30 F200 W6	7.06	17.8	12

ტიპ.პროექტი სერია 3.503.1-73

"Сборные пролетные строения для автодорожных мостов" – выпуск–5 пролетные строения без диафрагм длиной 12м, 15м и 18м

ارმატურის სპეციფიკაცია და ამოკრება ხიდზე

პოზ.	ესკიზი მმ	დიამ. ან კვეთი მმ	სიგრძე მმ	რაოდენობა ცალი	საერთო სიგრძე მ	მასა 1 გრძ.მ კგ	საერთო მასა კგ
1	2	3	4	5	6	7	8
1	17960	Ø10AIII	17960	54	969.84	0.617	598.4
ბეტონის მოცულობა B30 F200 W6				V=9.0 $მ^3$			

შენიშვნა:

1. ზომები მოცემულია მმ-ში.

შენიშვნა:

1. ნახაზზე ყველა ზომა მოცემულია მილიმეტრებში. ნიშნულები მეტრებშია.

შ.პ.ს. "პროექტი"			2018 წ	
ქედის მუნიციპალიტეტი. საავტომობილო ხიდი სოფ. დოლოგანთან - დუმბაძეების უბანში მდინარე აჯარიდწყალზე				
სავალი ნაწილის კონსტრუქცია.		დირექტორი		გ. ნადირაძე
	ფურც.№14			

ფასადი
მ 1:25

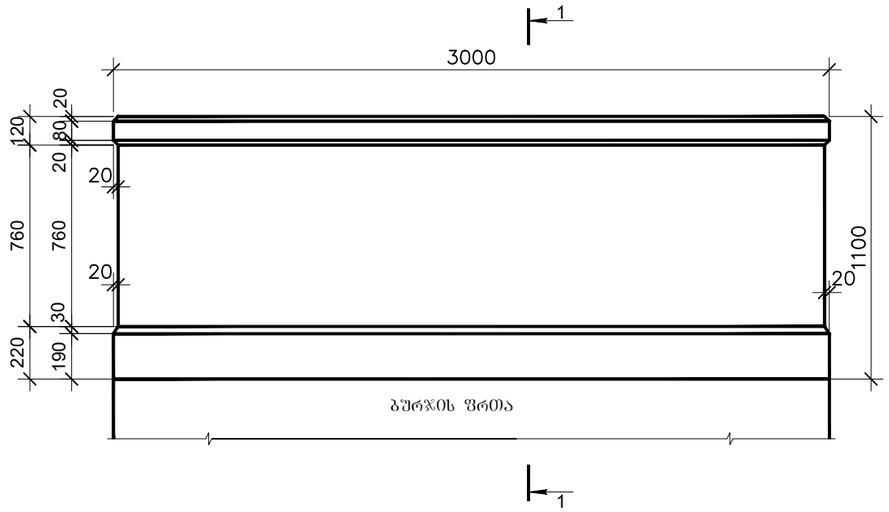

1-1
მ 1:25

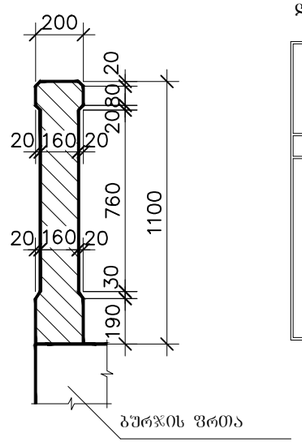

ლითონის სპეციფიკაცია 3 მ-ზე

	კოზიცია	ესკიზი მმ	დიამეტრი ან კვეთი მმ	სიგრძე მმ	რაოდენობა ცალი	საერთო სიგრძე მ
1	2	3	4	5	6	7
პარაპეტი	1	986 140 986	12A-III	2112	16	33.8
	2	2930	10A-II	2930	12	35.2
	3	230	10A-III	230	40	9.2

2-2
მ 1:25

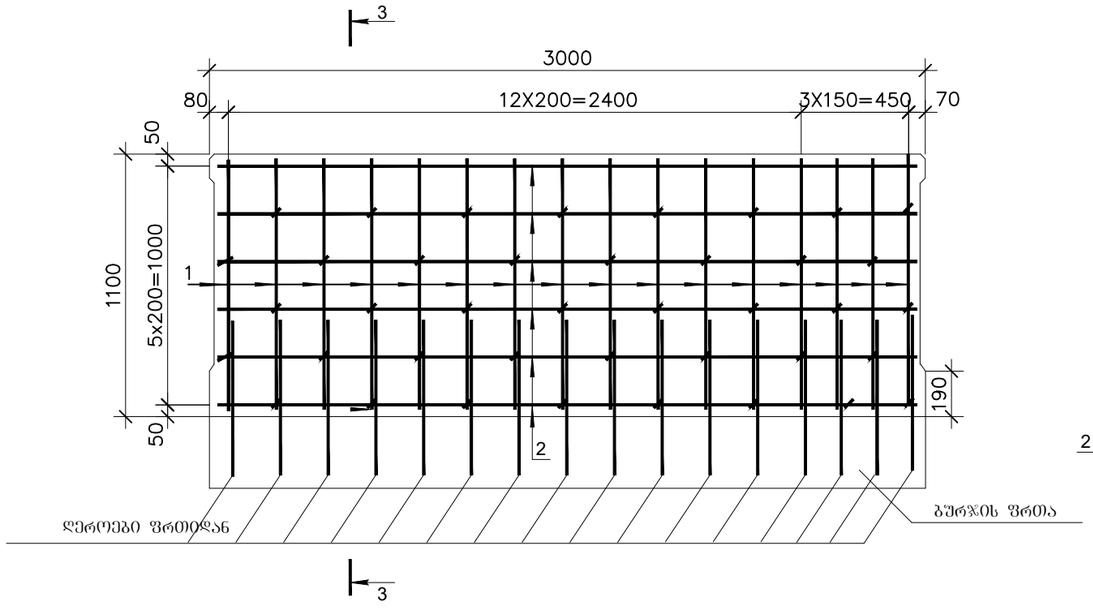

3-3
მ 1:25

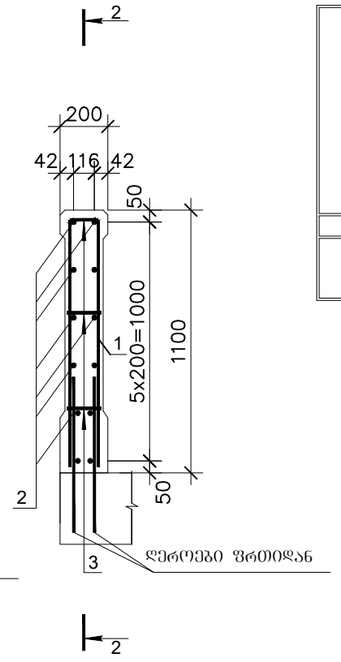

ლითონის ამოკრება პარაპეტზე, კგ

	არმატურის ნაკეთობა		
	არმატურის ფოლადი		
	A-III Ø,მმ		
	10	12	12
1	2	3	4
	27.4	30	57.4

ბეტონი
B30F200 W6
V=0.6 მ^3

შენიშვნა:

1. ზომები მოცემულია მმ-ში.

შ.პ.ს. "პროექტი"			2018 წ	
ქედის მუნიციპალიტეტი. ნაავტომობილო ხიდი სოფ. დოლოგანთან - დუმბაძეების შანშე მდინარე აჯარიწყალზე				
პარაპეტის კონსტრუქცია	მ 1:25	დირექტორი		გ. ნადირაძე
	ფურც.№20			

თვალამრიდის და მოაჯირის კონსტრუქცია

მ 1:20

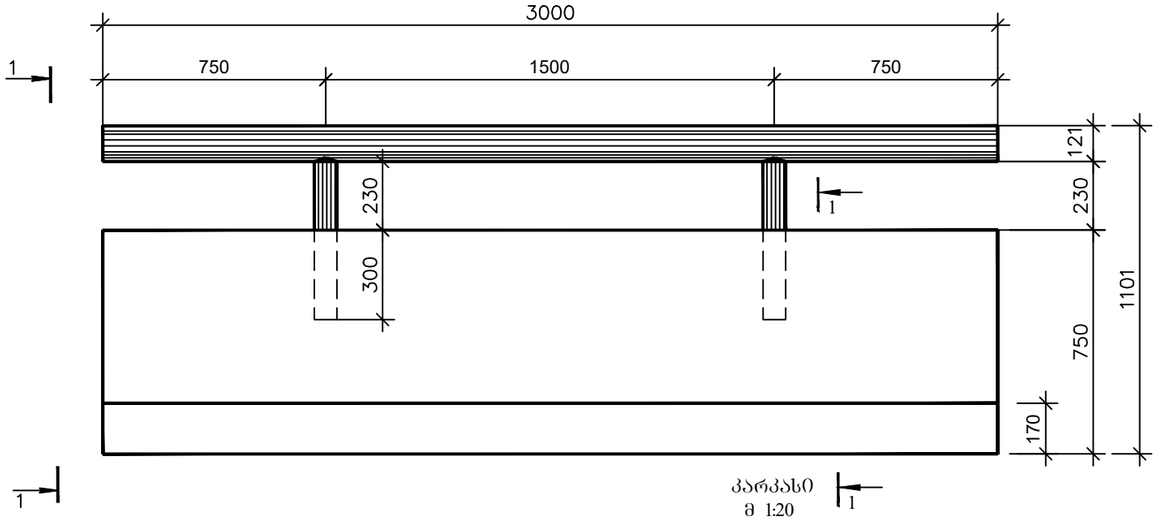

1-1

მ 1:20

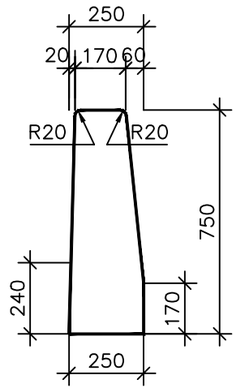

1-1

მ 1:20

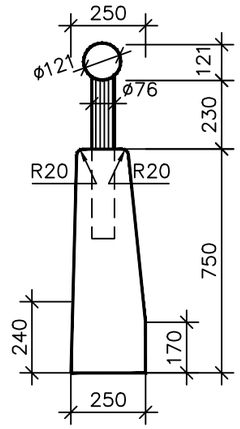

კარკასი

მ 1:20

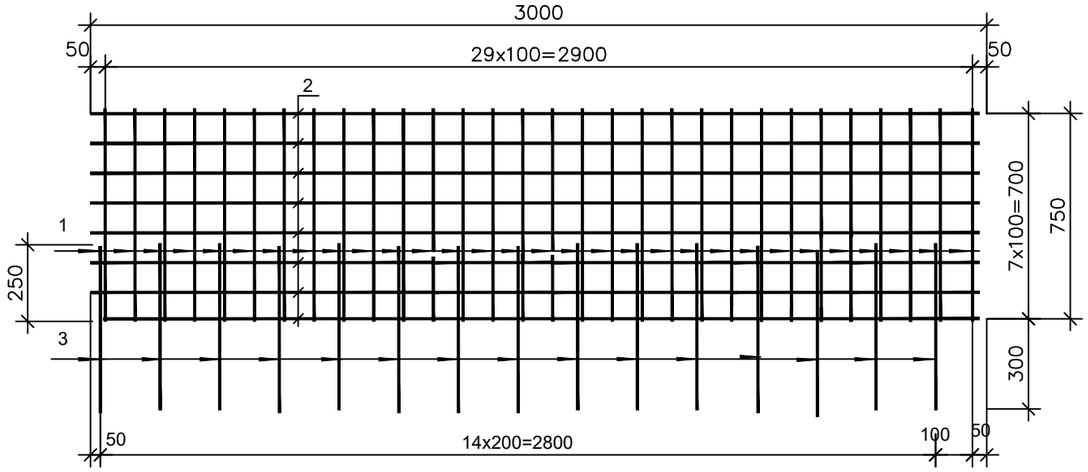

კარკასი

მ 1:20

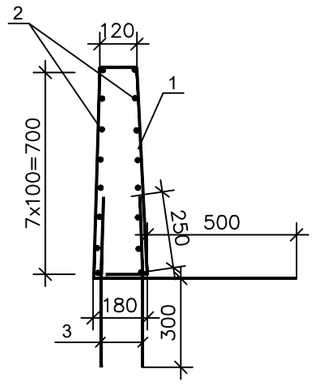

თვალამრიდის და მოაჯირის კონსტრუქცია (ბლოკი L=3.0 მ)	
რკინაბეტონი	B30 F200 W6
თვალამრიდი	V=0.48 მ³
A-III	73.2 კგ
A-I	29.3 კგ
მოაჯირი	
Ø121 δ=5მმ (გარე)	42.9 კგ
Ø76 δ=5მმ (გარე)	9.3 კგ

დეთონის სპეციფიკაცია და ამოკრეფა (ერთ მხარე)

	პოზ.	ესკიზი მმ	დიამ. ან კვეთი მმ	სიგრძე მმ	რაოდ ენობა ცალი	საერთო სიგრძე მ	მასა 1 გრძ.მ კგ	საერთო მასა კგ
1	2	3	4	5	6	7	8	9
თვალამრიდი	1	120 700 700 130 500	12A-III	2200	30	66.0	0.888	58.6
	2	4540	10A-I	2970	16	47.5	0.617	29.3
	3	250 300	12A-III	550	30	16.5	0.888	14.6
მოაჯირი	4	3000 121	Ø121 δ=5მმ (გარე)	3000	1	3.0	14.3	42.9
	5	530 76	Ø76 δ=5მმ (გარე)	530	2	1.06	8.75	9.3

შენიშვნა:

1. ზომები მოცემულია მმ-ში.

შ.პ.ს. "პროექტი"				2018 წ
ქ.ლის მუნიციპალიტეტი. სავტომობილო ხიდი სოფ. დოლობანთან - დუმბაძეების შებანში მდინარე აჯარიწყალზე				
თვალამრიდის და მოაჯირის კონსტრუქცია		დირექტორი		გ. ნადირაძე
	შურც.№16			

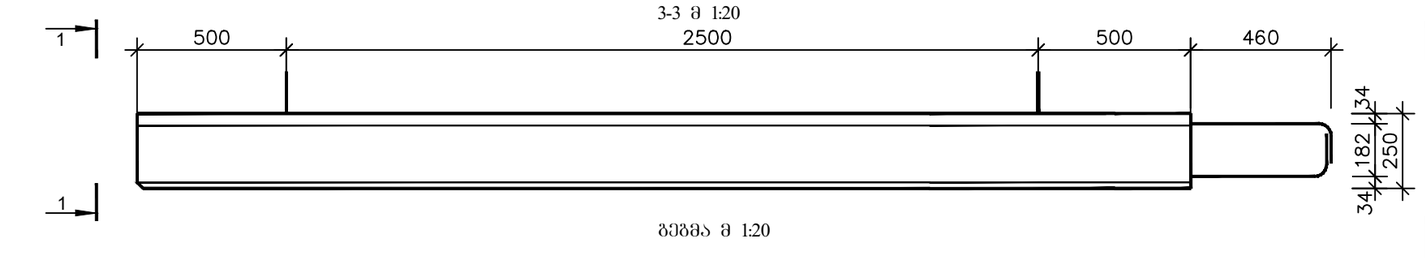

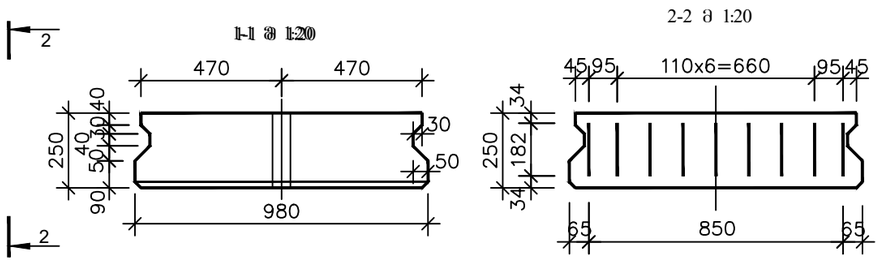

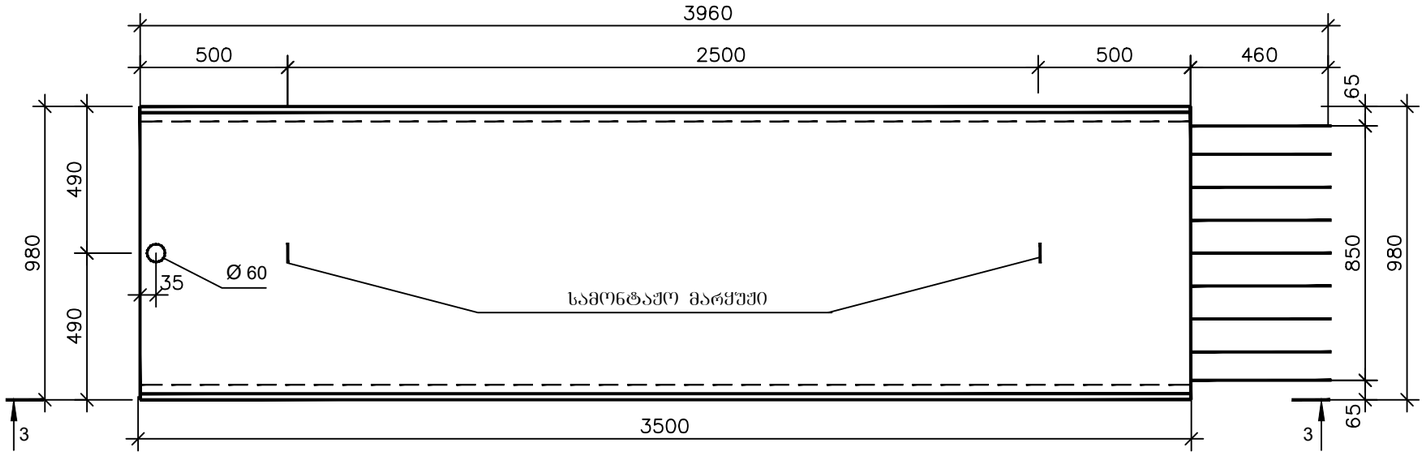

ფილის არმირება მ 1: 20

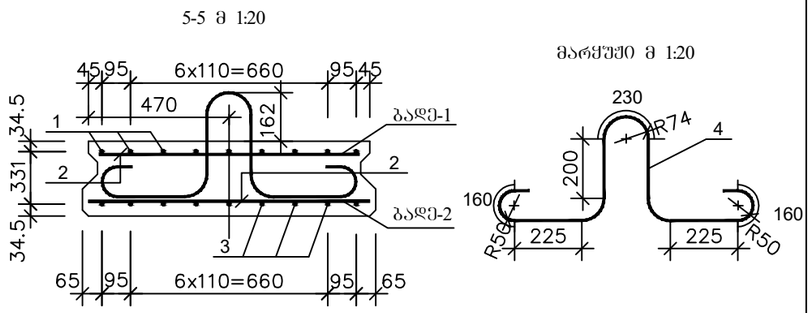

ბადე-1, ბადე-2

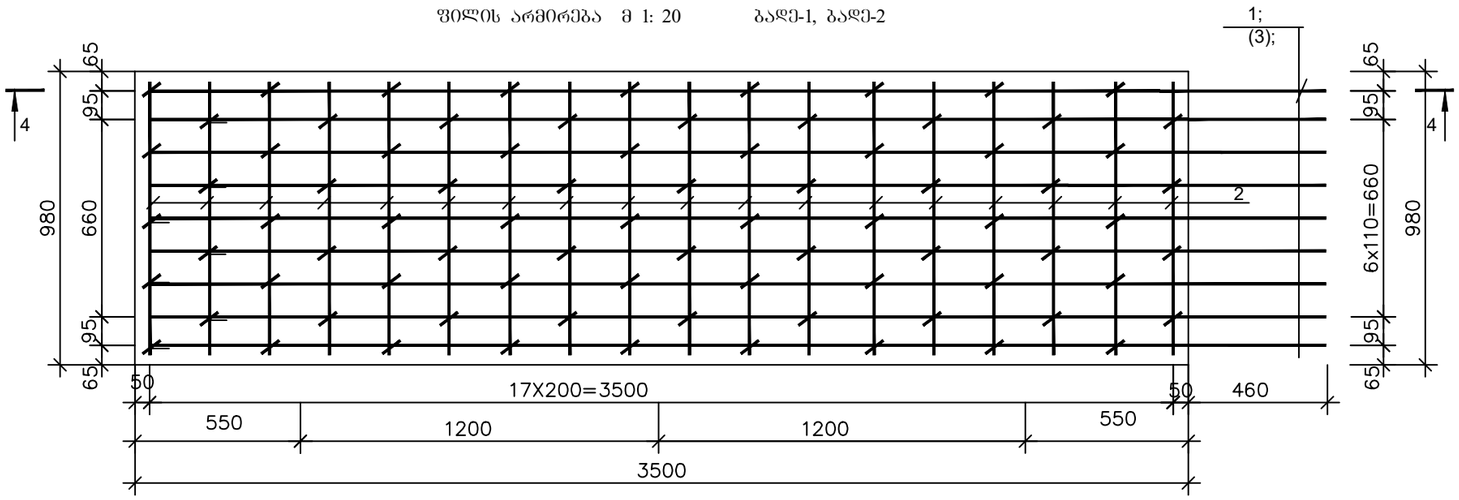

4-4 მ 1:20

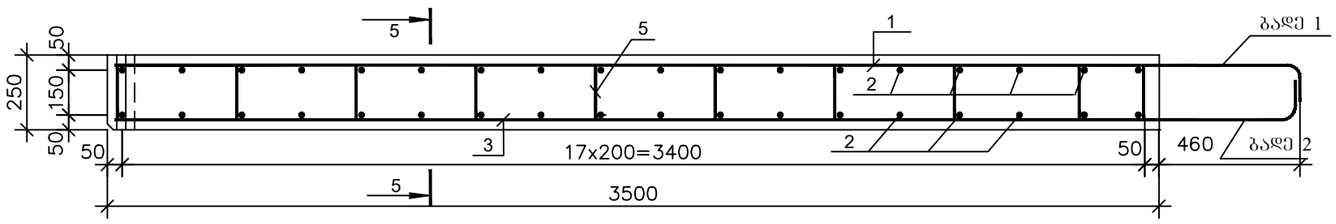

ლითონის სპეციფიკაცია და ამოკრება ერთ ფილაზე

	პოზ.	ესკიზი მმ	დიამ. ან კვეთი მმ	სიგრძე მმ	რაოდ ენობა ცალი	საერთო სიგრძე მ	მასა 1 გრძ.მ კგ	საერთო მასა კგ
1	2	3	4	5	6	7	8	9
ბადე 1 (1 ცალი)	1	3950 / 200	12A-III	4150	9	37.4	0.888	33.2
	2	950	8A-I	950	18	17.1	0.395	6.7
ბადე 2 (1 ცალი)	3	3934 / 200	20A-III	3934	9	37.3	2.47	92.1
	2	2640	8A-I	950	18	17.1	0.395	6.7
მარყუჟი	4		25A-I	2250	2	4.5	3.85	17.3
	5	350	8A-I	350	81	28.4	0.395	11.2
		ჯამ	8A-I 25A-I 12A-III 20A-III					24.6 17.3 33.2 92.1

ბეტონის მოცულობა

B 30 F200 W 6
V=0.86მ³

შენიშვნა:
1. ინდივიდუალური გადასასვლელი ფილის კონსტრუქციის დაპროექტებისას გამოყენებულია ტიპიური პროექტი "Сопряжения автодорожных мостов и путепроводов с насыпью".
2. ფილების დასამაგრებელი ანკერების განლაგება იხ. ნახაზებზე N2/10, 2/11
3. ზომები მოცემულია მმ-ში.

შ.პ.ს. "პროექტი"			2017 წ.
ძელის მუნიციპალიტეტი. სავტომობილო ხიდი სოფ. დოლოგანთან - დუშეთის ...			
ანაკრები და მონოლითური გადასასვლელი ფილების დაარმატურება		დირექტორი	გ. ნადირაძე
	შურც.№21		

რიბელის არმირება
მ 1:50

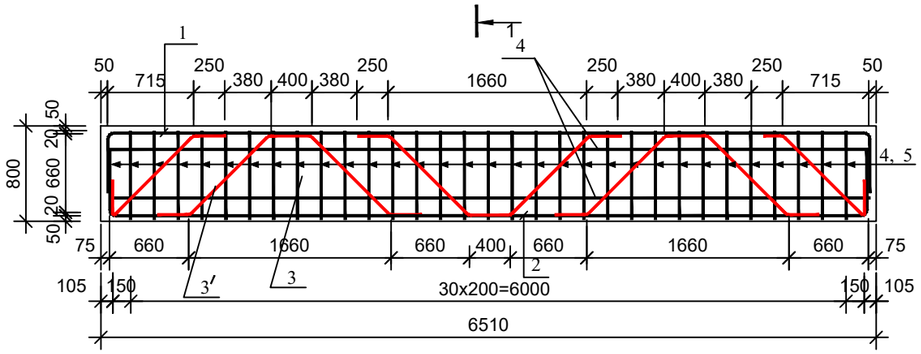

1-1
მ 1:50

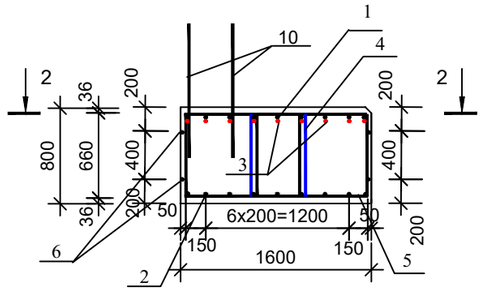

კარკასი

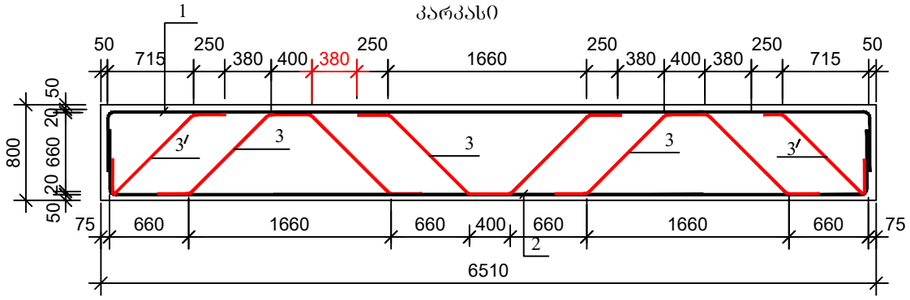

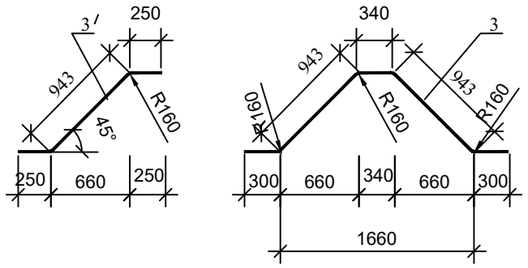

2-2
მ 1:50

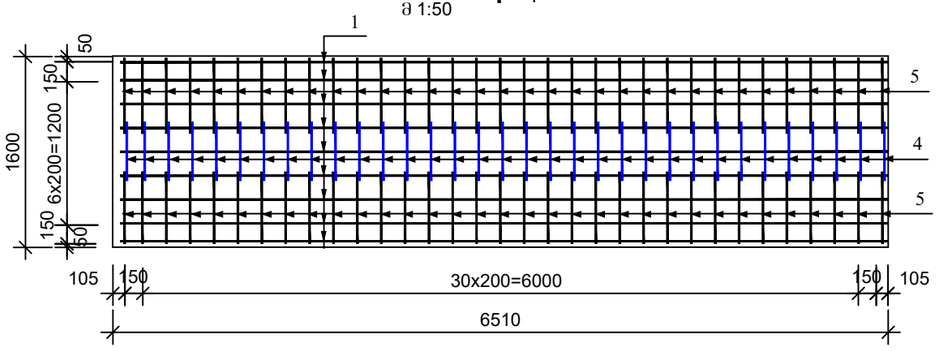

ბეტონის მოცულობა ერთ ბურჯზე

B30 F200 W6

რიბელი	V=8.3 მ³
არმატურა	
A-III	488.6 კგ
A-I	116.6 კგ
ჯამი	605.2 კგ
ფრთა	V=1.04 მ³
არმატურა	
8A-I	26.6 კგ
12A-III	99.6 კგ

ფრთების არმირება
მ 1:50

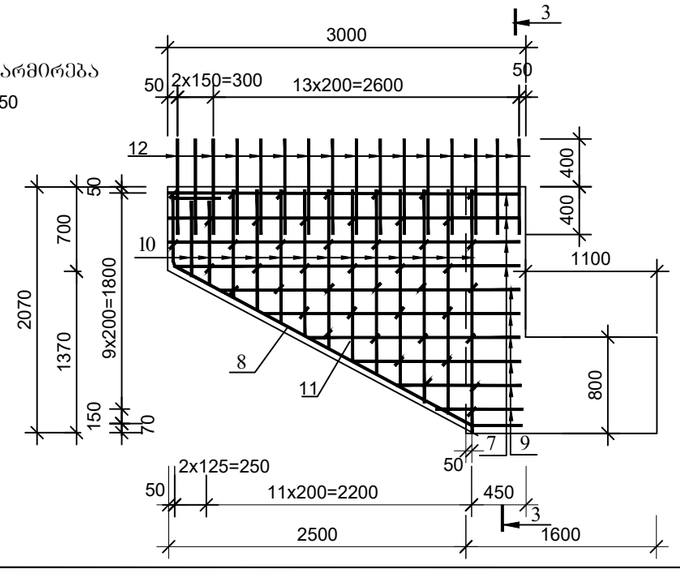

3-3
მ 1:50

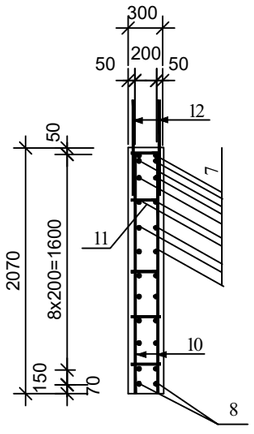

ლითონის სპეციფიკაცია და ამოკრება

	პოზ.	ესკიზი მმ	დიამ. ან კვეთი მმ	სიგრძე მმ	რაოდ ენობა ცალი	საერთო სიგრძე მ	მასა 1 მრძ.მ კგ	საერთო მასა კგ
1	2	3	4	5	6	7	8	9
წამყვანძველა	1	6410 (500, 500)	20A-III	7410	9	66.7	2.46	164.0
	2	6370 (500, 500)	20A-III	7370	9	66.3	2.46	163.1
	3	840 943	16A-III	2826	27	76.3	1.58	120.5
	3′	943	16A-III	1443	18	26.0	1.58	41.0
	4	500; 728 428 800	8A-I	2456	33	81.0	0.395	32.0
	5	700; 728 628 800	8A-I	2856	66	188.5	0.395	74.4
	6	6470	8A-I	6470	4	25.9	0.395	10.2
		სულ					A-III A-I	488.6 116.6
ფრთა	7	2950	12A-III	2950	8	23.6	0.888	20.9
	8	300; 650 2850 475	12A-III	4275	2	8.55	0.888	7.6
	9	700-2500	12A-III	საშ.1600	12	19.2	0.888	17.0
	10	720-2000	12A-III	საშ.1360	26	35.4	0.888	31.4
	11	300	8A-I	400	45	18.0	0.617	11.1
	12	800	12A-III	800	32	25.6	0.888	22.7
		სულ					A-III A-I	99.6 11.1

შენიშვნა:
1. ნახაზზე მოცემულია მონოლითური
   რკინაბეტონის წამწისქვედის და ფრთების დაარმატურება.
2. ბეტონის მარკა სამტკიცეზე მიღებულია B30
   წყალგაუმტარობაზე W6
3. მუშა არმატურად მიღებულია ГОСТ 5781-82
   სტანდარტის AIII კლასის არმატურა
4. სამომტაჟო არმატურად მიღებულია ГОСТ 380-88*
   სტანდარტის AI კლასის არმატურა,
   ფოლადის მარკა Ст3Сп3
5. არმატურის კარკასი ეწყობა ადგილზე, არმატურის გადაბმა
   ხდება საქსოვი მავთულით d-1მმ
6. ზომები მოცემულია მმ-ში.

შ.პ.ს. "პროექტი"			2018 წ
ქედის მუნიციპალიტეტი. საავტომობილო ხიდი სოფ. დოლოგანთან - დუმბაძეების უბანში მდინარე აჯარიწყალზე			
წამწისქვედის და ფრთების არმირება		დირექტორი	გ. ნადირაძე
	ფურც.№10		

ფასადი
მ 1:100

ბრუნტი ნაჩვენები არ არის

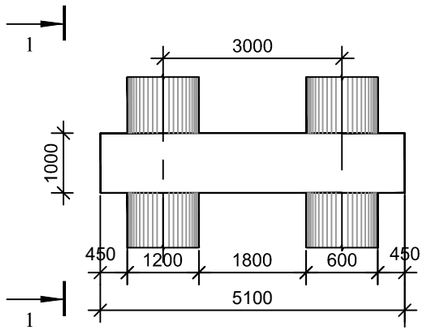

1-1
მ 1:100

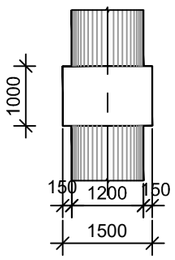

ბეჭმა
მ 1:100

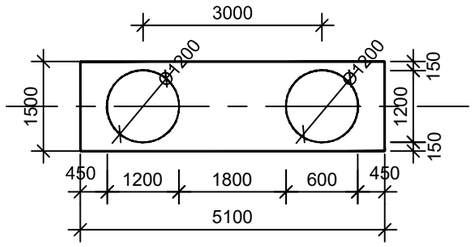

3-3
მ 1:50

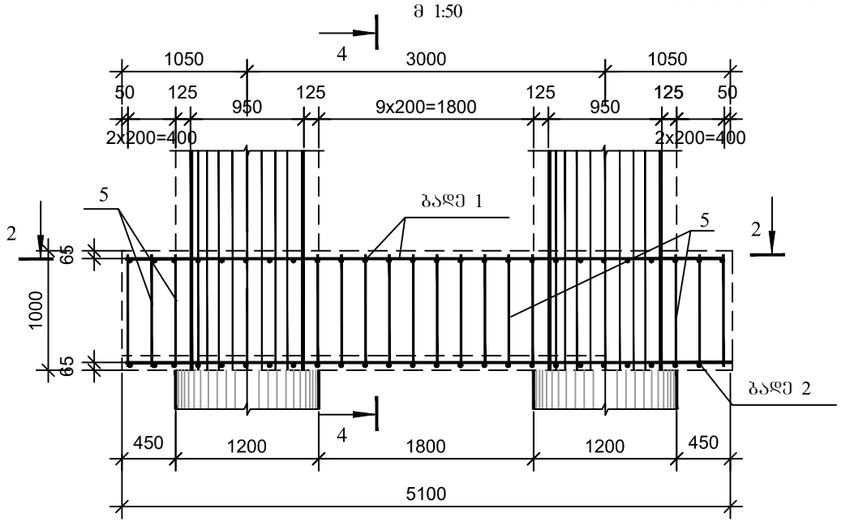

როსტვერკის არმირება

4-4 მ 1:100
Scale 1:100

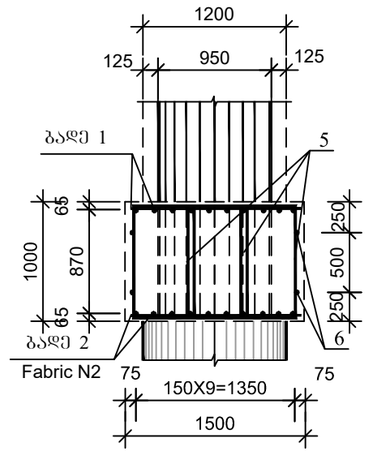

2-2
მ 1:50

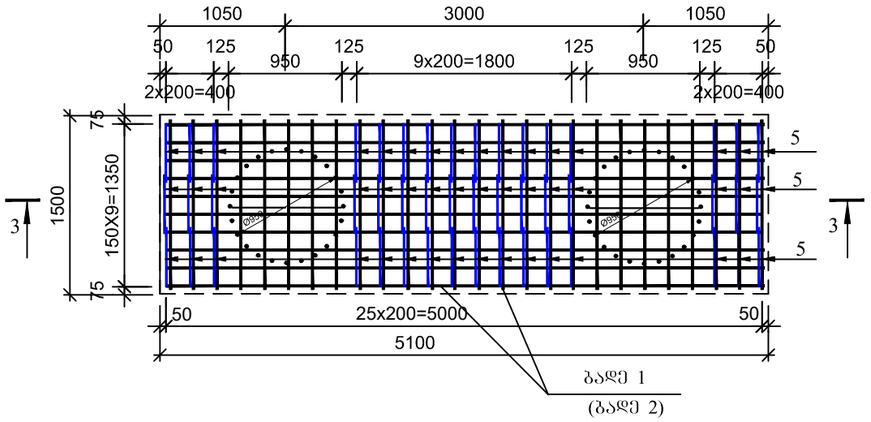

რკბეტონის როსტვერკი
B30F200W6
V=7.65 მ^3

ლითონის სპეციფიკაცია და ამოკრება როსტვერკზე

	პოზიცია	ესკიზი	დიამეტრი ან კვეთი	სიგრძე	რაოდენ.	საერთო სიგრძე	მასა 1 გრძ.მ	საერთო მასა
		მმ	მმ	მმ	ცალი	მ	კგ	კგ
1	2	3	4	5	6	7	8	9
ბაღე 1 (1Გ)	1	8060	28A-III	5060	10	50.6	4.83	244.4
	2	1450	20A-III	1450	26	37.7	2.47	93.1
ბაღე 2(1Გ)	3	8060	28A-III	5060	10	50.6	4.83	244.4
	4	1450	22A-III	1450	26	37.7	2.98	112.3
ცალკეული ღერ.	5	638 930 980 688	10A-III	3236	48	155.3	0.617	95.8
	6	8060	10A-III	5060	4	20.2	0.617	12.4
	სულ							802.4

ბაღე 1 (ბაღე 2)
მ 1:50

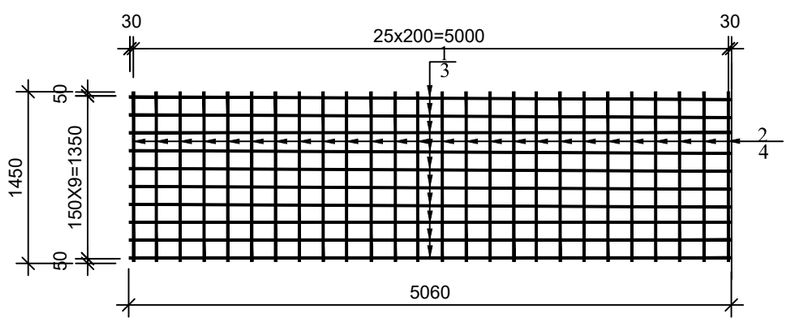

(1) ბრუნტის დასახელება

6^{ბ} 1:0.75 ρ=2.0 ტ/მ,^{3} φ=40° C=0.005 მპა,
R_0=0.4 მპა, E_0=50 მპა.

შენიშვნა:
1. ნახაზზე მოცემულია მონოლითური
  რკინაბეტონის როსტვერკის დაარმატურება.
2. ბეტონის მარკა სამტკიცეზე მიღებულია B30
წყალგაუმტარობაზე W6
3. მუშა არმატურად მიღებულია ГОСТ 5781-82
სტანდარტის AIII კლასის არმატურა
4.საამომტაქო არმატურად მიღებულია ГОСТ 380-88*
სტანდარტის AI კლასის არმატურა,
ფოლადის მარკა Ст3Сп3
5.არმატურის კარკასი ეწყობა ადგილზე,
  არმატურის გადაბმა ხდება საძსოვი მავთულით d-1მმ
6.ზომები მოცემულია მმ-ში.

შ.პ.ს. "პროექტი"			2018 წ
ქ.ლის მუნიციპალიტეტი. სავტომობილო ხიდი სოფ. დოლობანთან - დუმბაძეების უბანში მდინარე აჯარიდწყალზე			
როსტვერკის არმირება		დირექტორი		ბ. ნადირაძე
	ფურც.№9			

ფასადი

მ 1:100

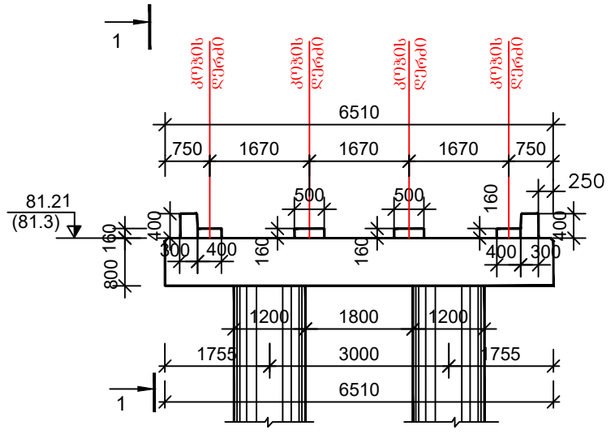

I-I

ბრუნტი ნაჩვენები არ არის მ 1:100

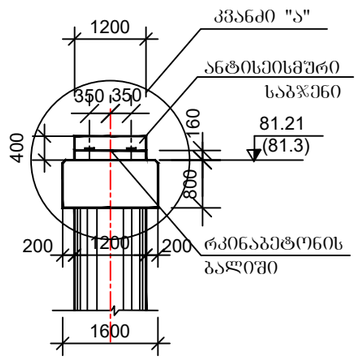

კვანძი "ა"

მ 1:50

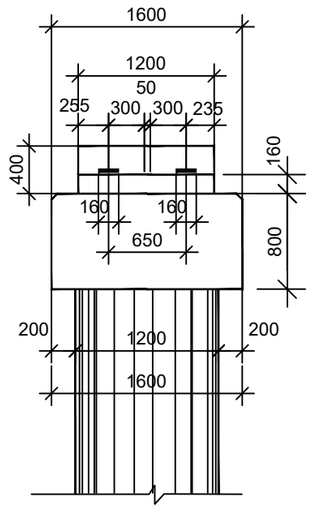

გეგმა

მ 1:100

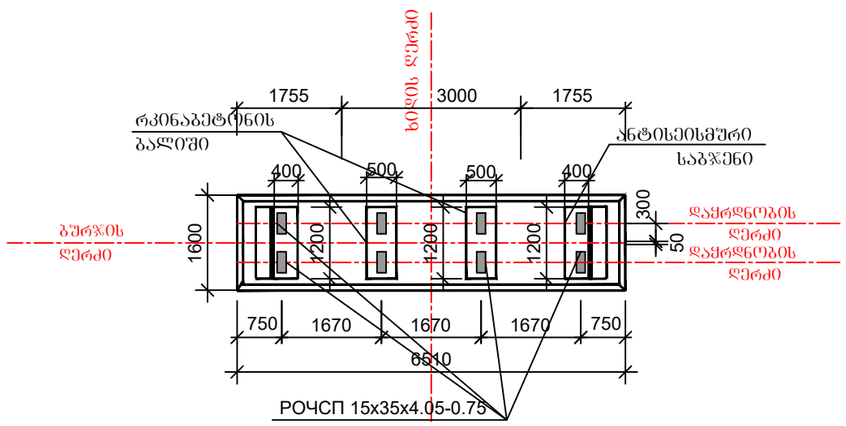

ბეტონის მოცულობა ერთ ბურჯზე	
B30 F200 W6	
წამწისქვედა V=8.3 მ³	
არმატურა	
A-III	488.6 კგ
A-I	116.6 კგ
ჯამი	605.2 კგ
საყრდენი ბალიშები	
V=0.34 მ³	
არმატურა A-III 82.6 კგ	
ცალკეული ღეროები 67.1 კგ	
ანტისეისმური საბჯენები	
V=0.29 მ³	
არმატურა A-III 48.7 კგ	

შენიშვნა:

1. ზომები მოცემულია მმ-ში. ნიშნულები მ-ში.

(1) ბრუნტის დახასიათება

6 ^{ბ} 1:0.75 γ=2.0 ტ/მ,³ φ=40° C=0.005 მპა, R_0=0.4 მპა, E_0=50 მპა.

შ.პ.ს. "პროექტი"			2018 წ	
ქ.ხიდის მუნიციპალიტეტი. საავტომობილო ხიდი სოფ. დოლოგანთან - დუმბაძეების უბანში მდინარე აჯარიწყალზე				
შუალედური ბურჯის კონსტრუქცია ბურჯები №2; №.3;		დირექტორი		გ. ნადირაძე
	ფურც.№7			

კარკასის დაყენების სქემა

მ 1:200

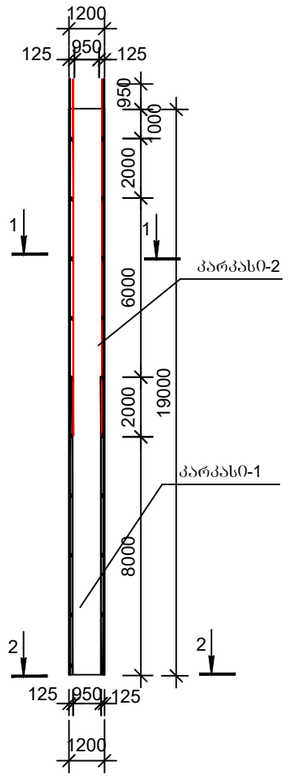

კარკასი-1

მ 1:100

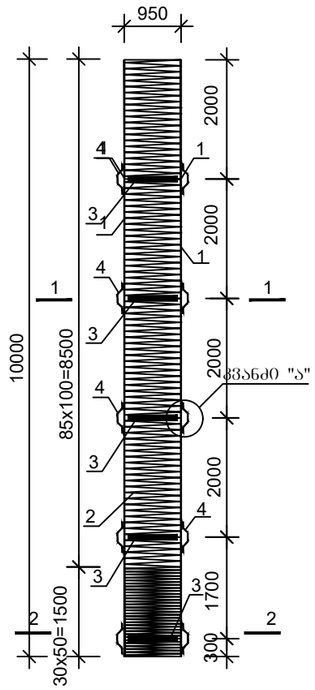

1-1

მ 1:25

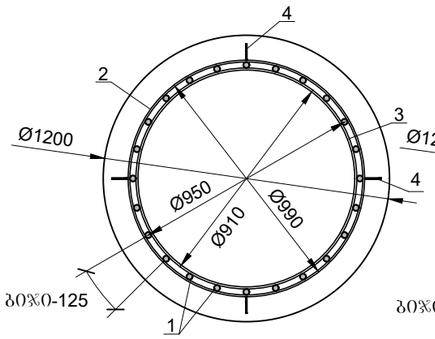

კარკასი-3

მ 1:100

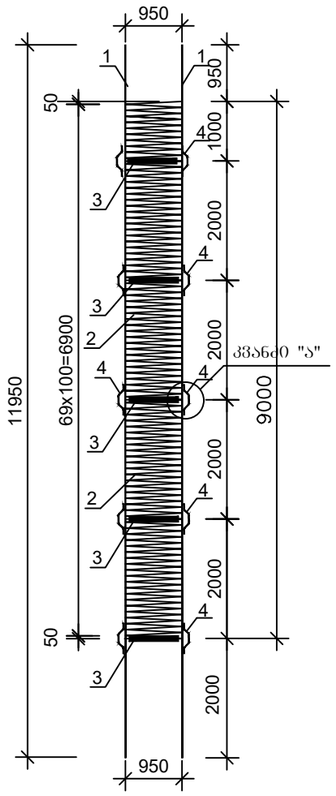

2-2

მ 1:25

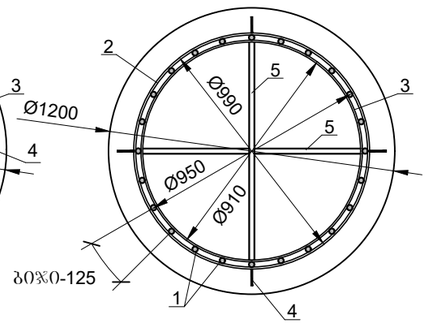

ლითონის სპეციფიკაცია ხიმინჯზე

	პოზ.	ესკიზი მმ	დიამეტრი ან კვეთი მმ	სიგრძე მმ	რაოდენობა ცალი	საერთო სიგრძე მ
1	2	3	4	5	6	7
კარკასი0-1 (1 ცალი)	1	8000	32A-III	10000	24	240.0
	2	Ø990	8A-I	713000	1	713.0
	3	Ø910	-8x60	2857	5	14.3
	4	100 100 150 100 100 71 40	-8x60	550	20	11.0
	5	910	32A-III	910	2	1.82
კარკასი0-2 (1 ცალი)	1	11950	32A-III	11950	24	286.8
	2	Ø990	8A-I	559548	1	559.5
	3	Ø910	-8x60	2857	5	14.3
	4	100 100 150 100 100 40 40	-8x60	550	20	11.0

ლითონის ამოკრება ხიმინჯზე, კგ

არმატურის ნაკეთობა		ფურცლოვანი ფოლადი
არმატურის ფოლადი სახ. სტანდარტი 5781-82, 380-88*		სახ. სტანდარტი 6713-91
A-I Ø,მმ	A-III Ø,მმ	16Д
8	32	–δ=8
1	2	3
502.6	3340.7	82.9

კვანძი "ა"

/N2 ელემენტები ნაჩვენები არ არის/

მ 1:25

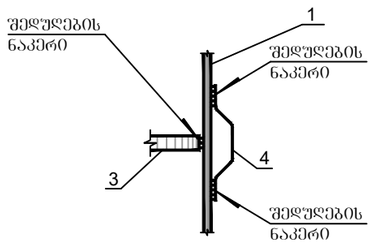

ბეტონი
B30 F200 W6
ერთ ხიმინჯზე V=21.47 მ³

შენიშვნა

1.ხიმინჯის არმატურის შვერილები უნდა შედუღდეს როსტვერკის არმატურასთან მათი გადაკვეთის ადგილებში.

შ.პ.ს. "პროექტი"				2018 წ
ქ.ლის მუნიციპალიტეტი. სოფ. ლოლოგანთან - დუმბაძეების უბანში მდინარე აჯარიწყალზე				
რკინაბეტონის ნაბურღ-ნატენი ხიმინჯი L=19.0 მ,d=1.2მ		დირექტორი		გ. ნადირაძე
	ფურც.№8			