პიროგითი ადნიშვნა

საპროექტო ტერიტორია
მარჯვენა სანაპიროდან თამარ მეფის გამზირზე ასასვლელი პანდუსი

ქ. თბილისში, თამარ მეფის სახელობის ხიდზე ასასვლელი პანდუსის
კვლევისა და სარეაბილიტაციო სამშაოების საპროექტო დოკუმენტაცია

ობიექტის ადგილმდებარეობის რუქა

შ.პ.ს.
ინტერპროექტი

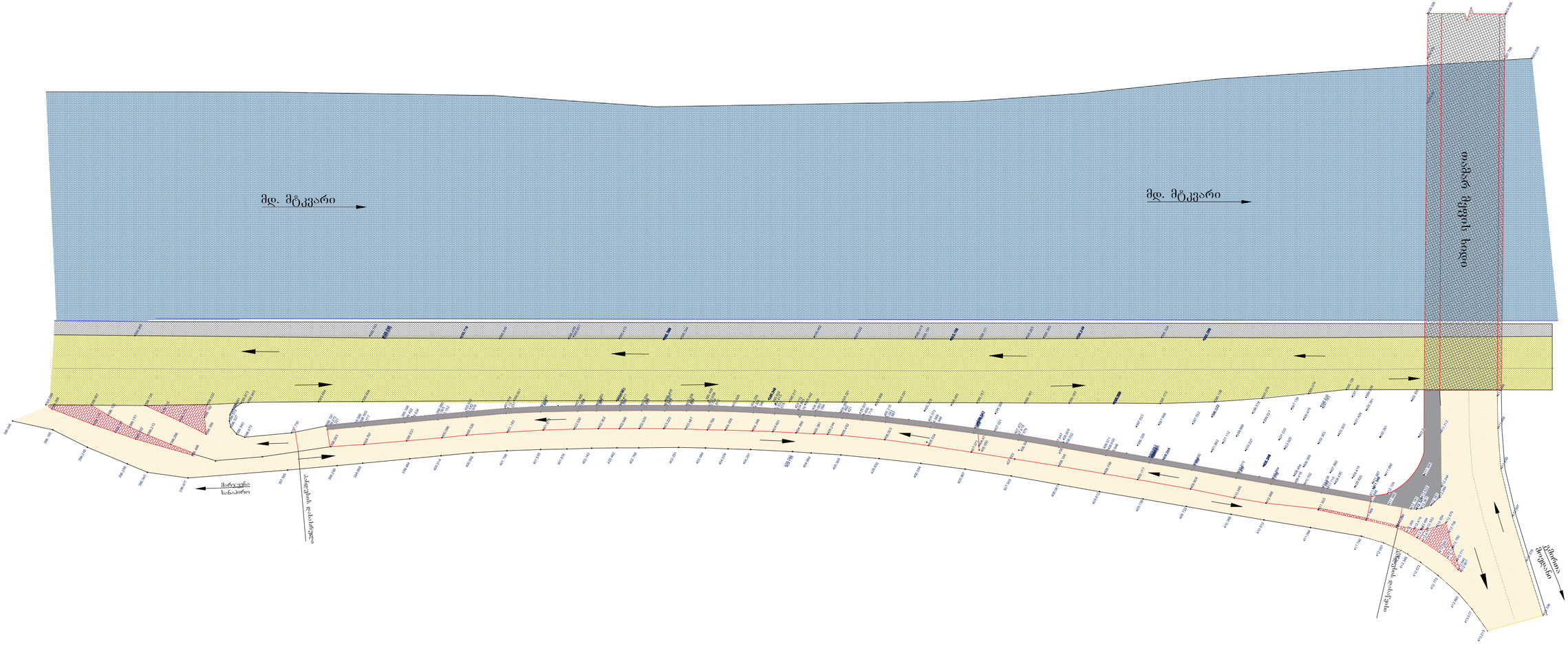
მდ. მტკვარი
მდ. მტკვარი
თავმარ მეფის ხიდი
ბარბაკანი
ხიდამდე
ავტოსადგომი
ავტოსადგომი
ავტოსადგომი

პკ 2+52.89
მ. 1:100

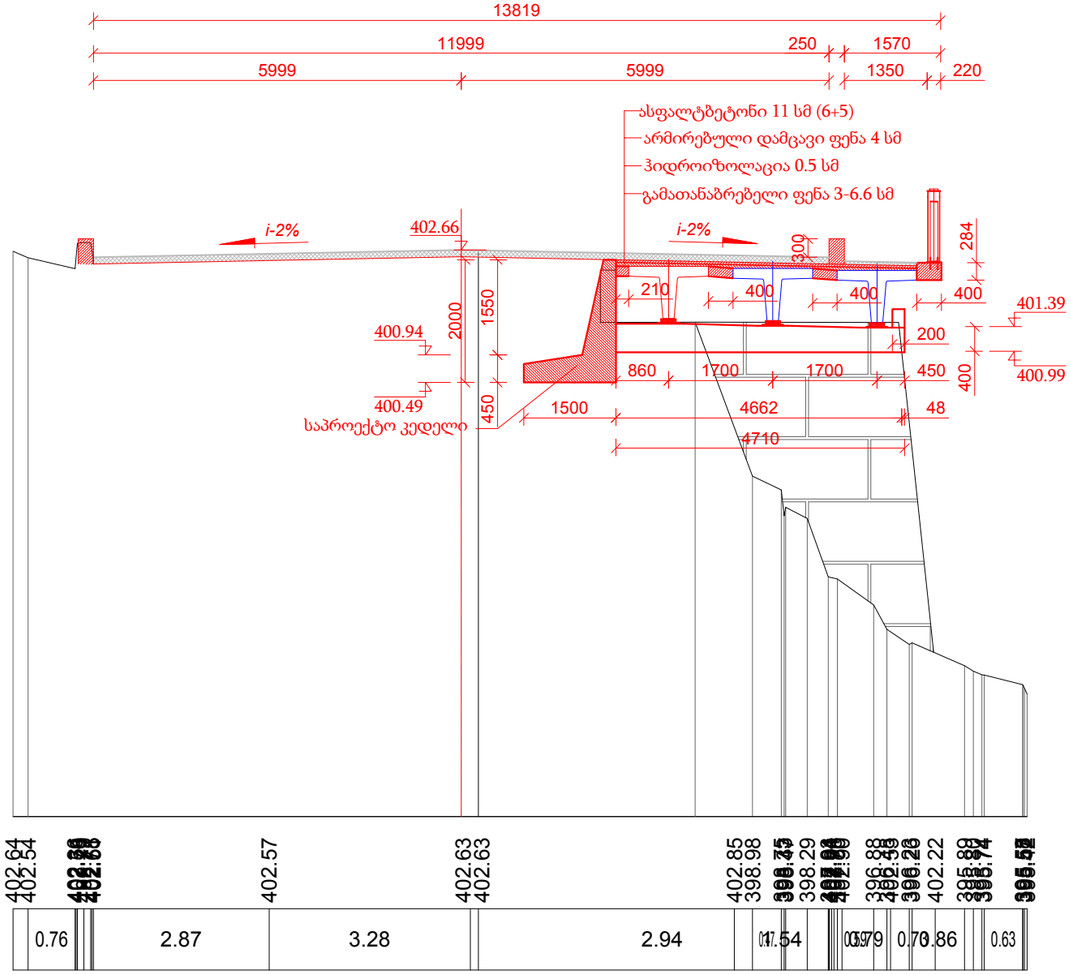

ПК 2+65.91
მ. 1:100

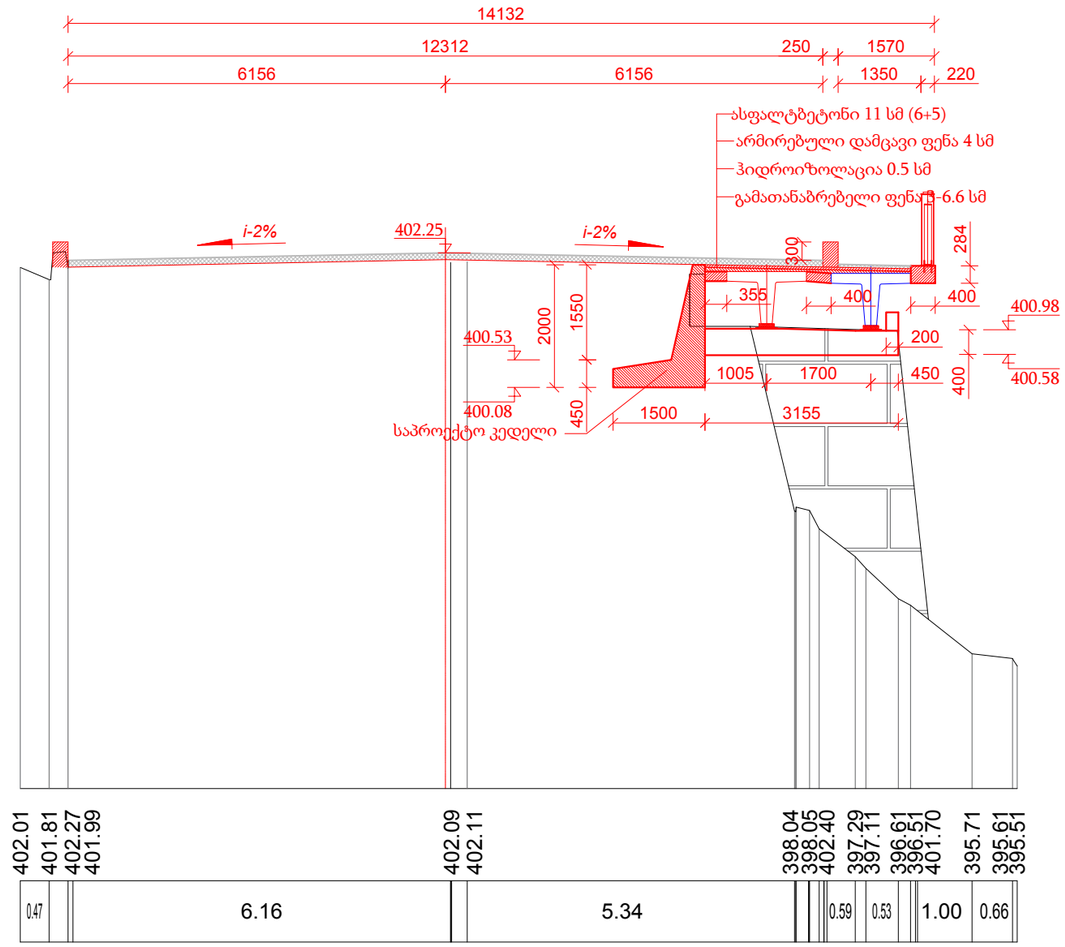

ახალი საპროექტო კოჭი

არსებული კოჭი (დემონტაჟი და მონტაჟი)

შენიშვნა:

1. ნახაზზე ზომები მოცემულია მილიმეტრებში.

ქ. თბილისში, თამარ მეფის სახელობის ხიდზე ასასვლელი პანდუსის კვლევისა და სარეაბილიტაციო სამუშაოების საპროექტო დოკუმენტაცია		
განივი ჭრილები (ფურც. 8)	შ.პ.ს. ინტერპროექტი	ფურც. 10

№1 ბურჯის ფერმისძვეშა ფილის საყალიბო ნახაზი
მ1:50

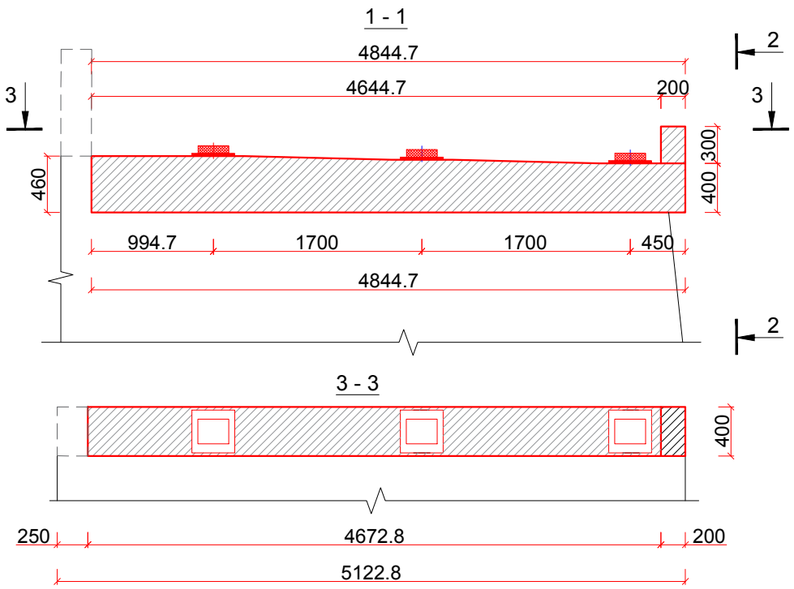

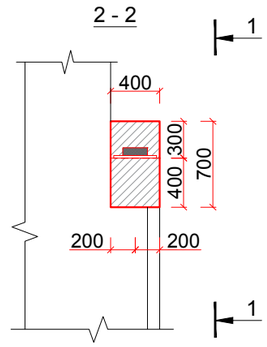

ბურჯის თავის მონგრევა - ბეტონის მოცულობა

№	ელემენტის დასახელება	განზომ.	რაოდენობა	შენიშვნა
1	2	3	4	5
1	ბურჯის თავის მონგრევა	$მ^3$	0.9	
ჯამი		0.9		

რბ. ბურჯის თავის მოწყობა-გამაგრების ბეტონის მოცულობის ცხრილი

№	ელემენტის დასახელება	განზომ.	რაოდენობა	შენიშვნა
1	2	3	4	5
1	ბურჯის თავის გამაგრება	$მ^3$	0.86	
ჯამი		0.86		

№1 ბურჯის ფერმისძვეშა ფილის არმირების ნახაზი
მ1:50

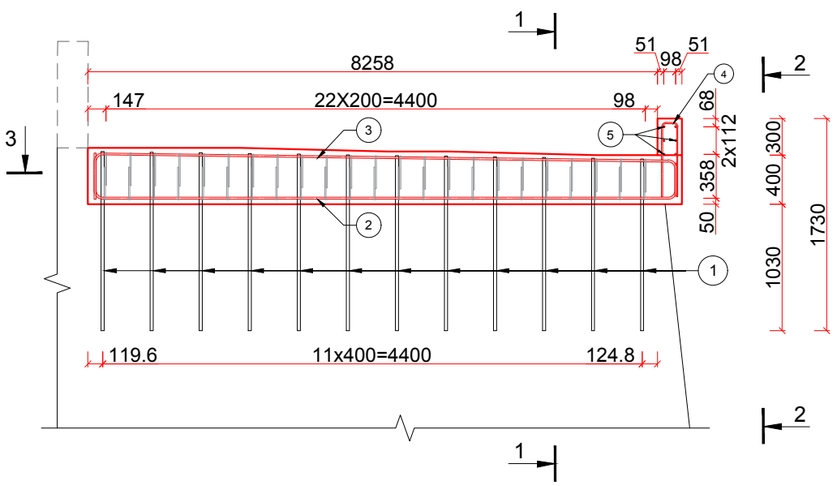

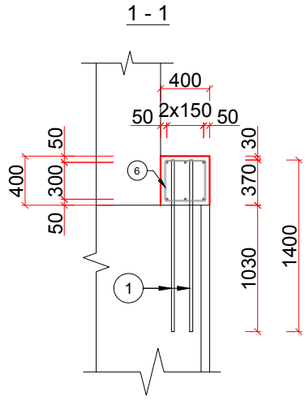

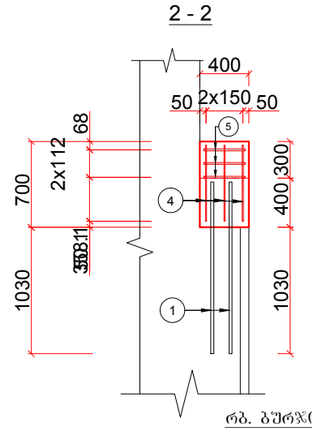

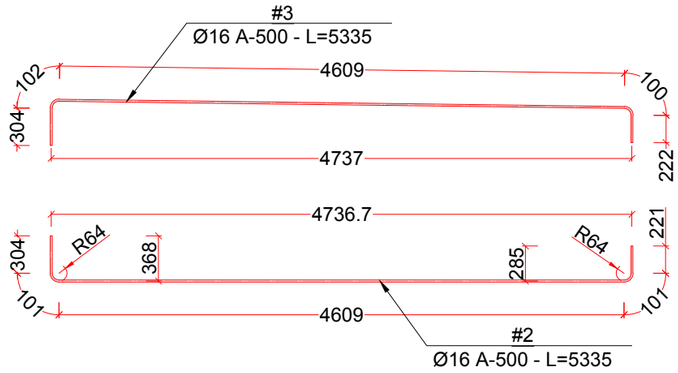

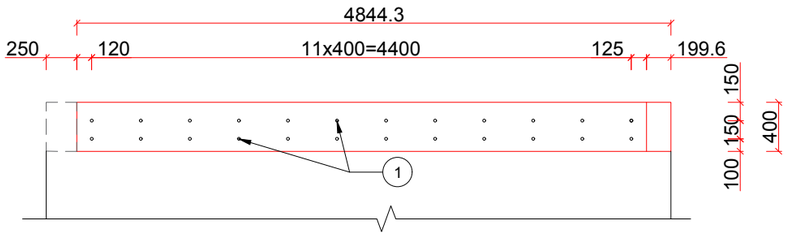

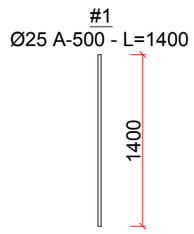

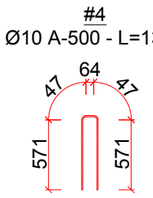

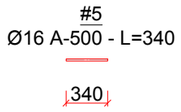

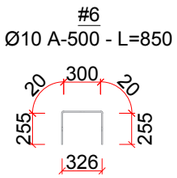

რბ. ბურჯის თავის მოწყობა-გამაგრების არმატურის სპეციფიკაციის ცხრილი

№	დიამეტრი მმ.	ღეროს სიგრძე მ.	რაოდენობა ცალი	საერთო სიგრძე, მ.	1 გრძ.მ წონა, კგ.	საერთო წონა, კგ.	შენიშვნა
1	*2*	*3*	*4*	*5*	*6*	*7*	*8*
1	*Ø25 A-500*	*1.40*	*24*	*33.60*	*3.850*	*129.36*	
2	*Ø16 A-500*	*5.34*	*3*	*16.01*	*1.580*	*25.29*	
3	*Ø16 A-500*	*5.34*	*3*	*16.01*	*1.580*	*25.29*	
4	*Ø10 A-500*	*1.30*	*3*	*3.90*	*0.617*	*2.41*	
5	*Ø16 A-500*	*0.34*	*6*	*2.04*	*1.580*	*3.22*	
6	*Ø10 A-500*	*0.85*	*46*	*39.10*	*0.617*	*24.12*	
სულ: A-500						*209.69*	
შედუღების ნაკერები და გადანაჭრები 5% A-500						*10.48*	
ჯამი: A-500						*220.17*	

შენიშვნა

1. ნახაზზე ზომები მოცემულია მილიმეტრებში.

ქ. თბილისში, თამარ მეფის სახელობის ხიდზე ასასვლელი პანდუსის კვლევისა და სარეაბილიტაციო სამუშაოების საპროექტო დოკუმენტაცია

№1 ბურჯის ფერმისძვეშა ფილის საყალიბო და არმირების ნახაზი

შ.პ.ს. ინტერპროექტი

ფურც. 11

№2 ბურჯი-ის თავის საძალიბო ნახაზი

მ1:50

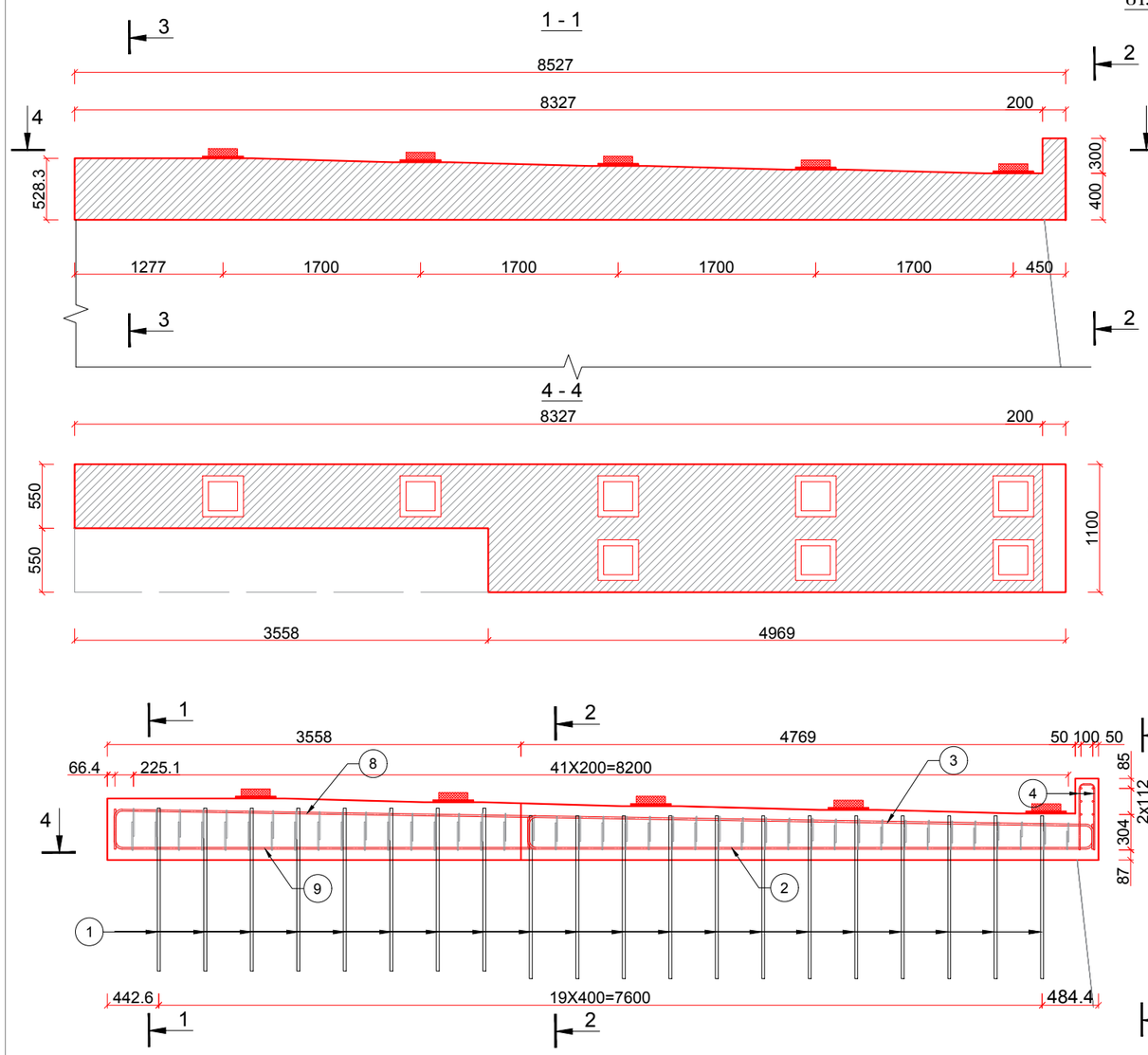

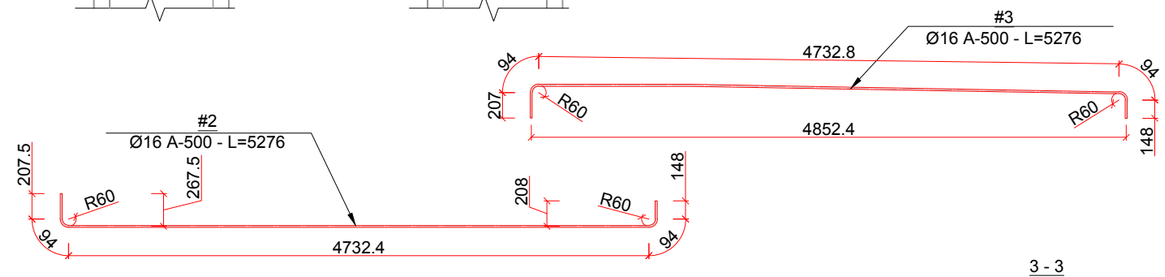

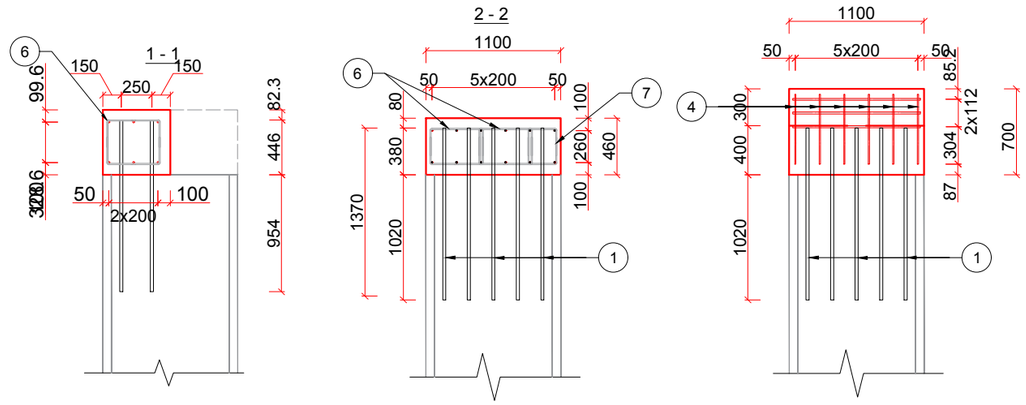

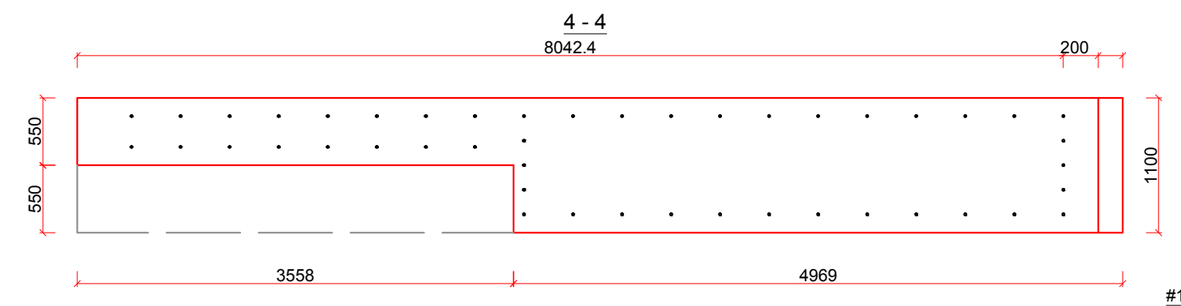

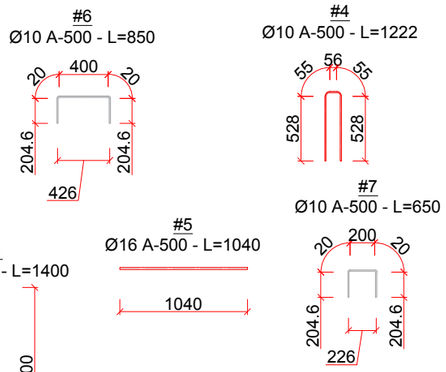

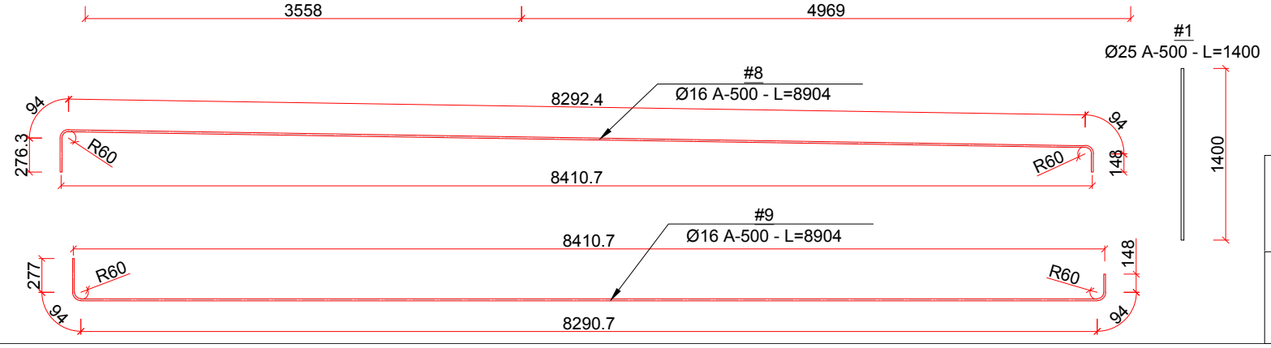

ბურჯის თავის მონგრევა - ბეტონის მოცულობა

№	ელემენტის დასახელება	განზომ.	რაოდენობა	შენიშვნა
1	2	3	4	5
1	ბურჯის თავის მონგრევა	$ც/მ^3$	3.52	
ჯამი		3.52		

რბ. ბურჯის თავის მოწყობა-გამაგრების ბეტონის მოცულობის ცხრილი

№	ელემენტის დასახელება	განზომ.	რაოდენობა	შენიშვნა
1	2	3	4	5
1	ბურჯის თავის გამაგრება	$ც/მ^3$	3.45	
ჯამი		3.45		

რბ. ბურჯის თავის მოწყობა-გამაგრების არმატურის სპეციფიკაციის ცხრილი

№	დიამეტრი მმ.	ღეროს სიგრძე მ.	რაოდენობა ცალი	საერთო სიგრძე, მ.	1 გრძმ წონა, კგ.	საერთო წონა, კგ.	შენიშვნა
1	2	3	4	5	6	7	8
1	Ø25 A-500	1.40	46	64.40	3.850	247.94	
2	Ø16 A-500	5.28	4	21.12	1.580	33.37	
3	Ø16 A-500	5.28	4	21.12	1.580	33.37	
4	Ø10 A-500	1.22	6	7.32	0.617	4.52	
5	Ø16 A-500	1.04	6	6.24	1.580	9.86	
6	Ø10 A-500	0.85	130	110.50	0.617	68.18	
7	Ø10 A-500	0.65	48	31.20	0.617	19.25	
8	Ø16 A-500	8.90	3	26.70	1.580	42.19	
9	Ø16 A-500	8.90	3	26.70	1.580	42.19	
სულ: A-500						397.23	
შეღუღების ნაკერები და გადანაგრები 5% A-500						19.86	
ჯამი: A-500						417.10	

შენიშვნა

1. ნახაზზე ზომები მოცემულია მილიმეტრებში.

ქ. თბილისში, თამარ მეფის სახელობის ხიდზე ასასვლელი პანდუსის კვლევისა და სარეაბილიტაციო სამუშაოების საპროექტო დოკუმენტაცია

№2 ბურჯის ფერმისძვეშა ფილის საძალიბო და არმირების ნახაზი

შ.პ.ს. ინტერპროექტი

№3 ბურჯის ფერმისძვეშა ფილის საყალიბო ნახაზი
მ1:50

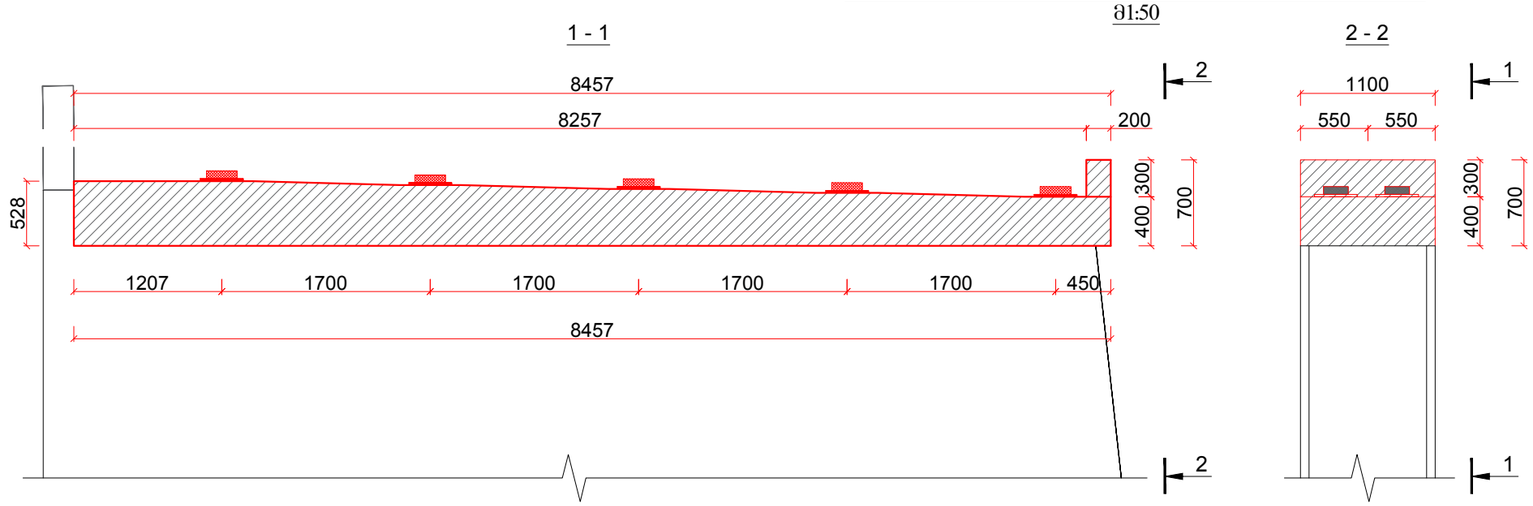

№3 ბურჯის ფერმისძვეშა ფილის არმირების ნახაზი
მ1:50

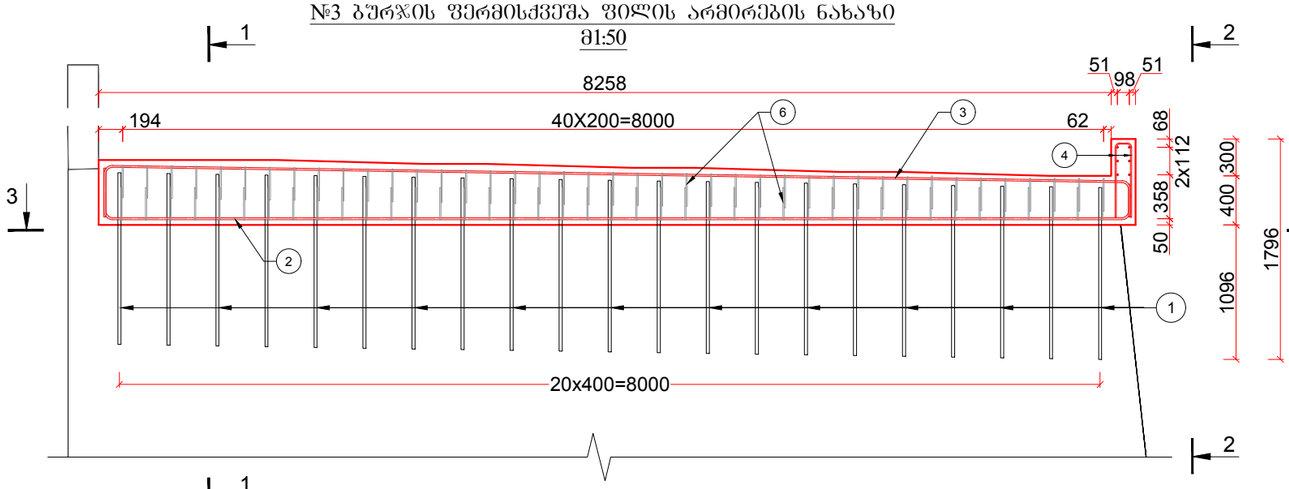

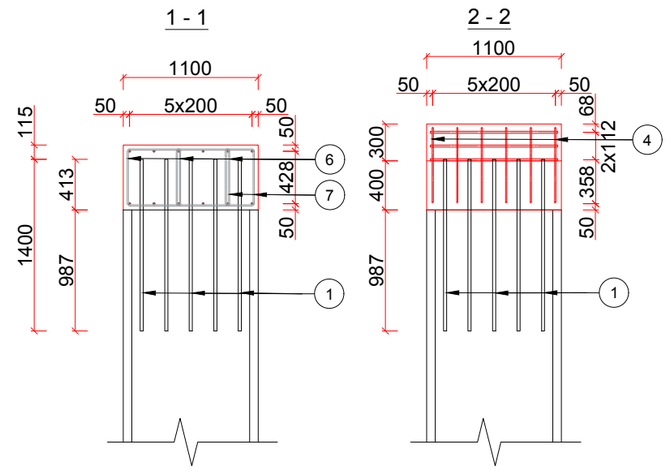

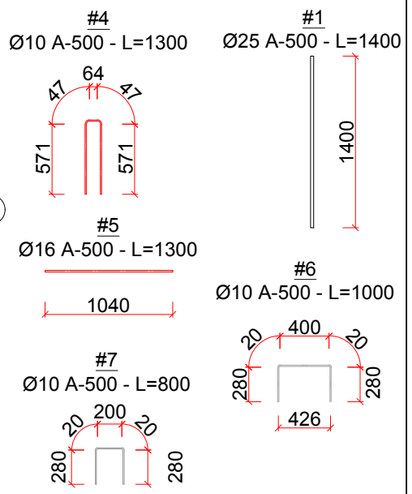

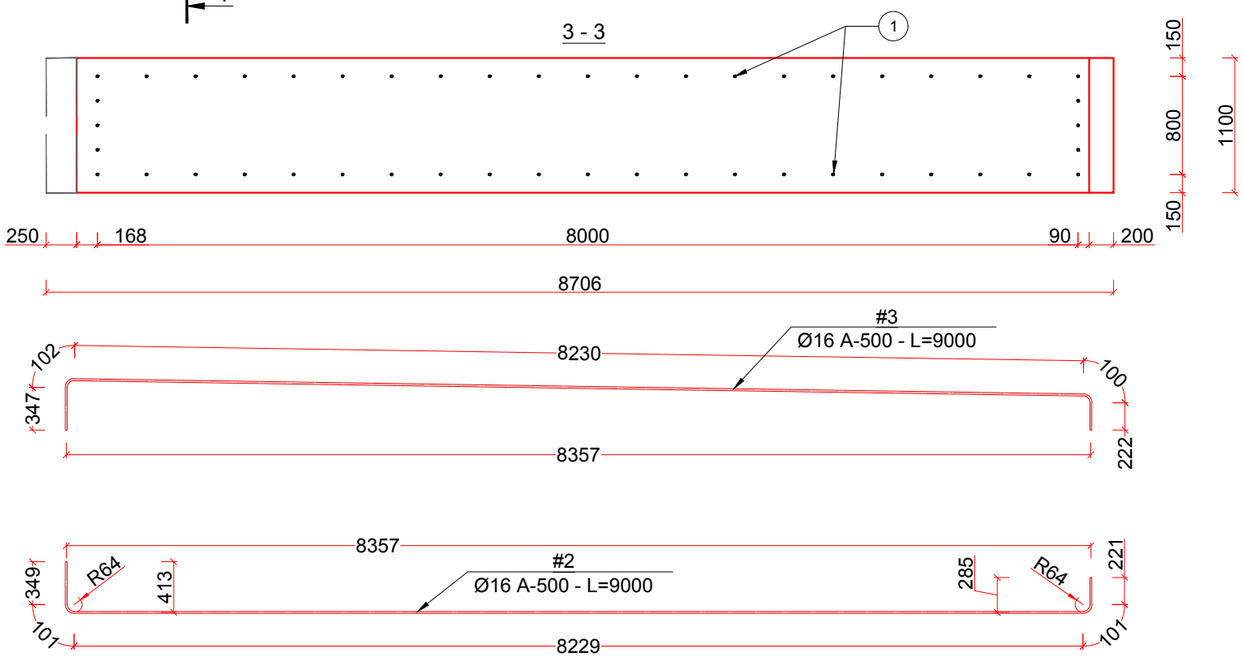

ბურჯის თავის მონგრევა - ბეტონის მოცულობა

№	ელემენტის დასახელება	განზომ.	რაოდენობა	შენიშვნა
1	2	3	4	5
1	ბურჯის თავის მონგრევა	ც/მ^3	4.29	
ჯამი		4.29		

რბ. ბურჯის თავის მოწყობა-გამაგრების ბეტონის მოცულობის ცხრილი

№	ელემენტის დასახელება	განზომ.	რაოდენობა	შენიშვნა
1	2	3	4	5
1	ბურჯის თავის გამაგრება	მ^3	4.44	
ჯამი		4.44		

რბ. ბურჯის თავის მოწყობა-გამაგრების არმატურის სპეციფიკაციის ცხრილი

№	დიამეტრი მმ.	ღეროს სიგრძე მ.	რაოდენობა ცალი	საერთო სიგრძე, მ.	1 გრძ.მ წონა, კგ.	საერთო წონა, კგ.	შენიშვნა
1	*2*	*3*	*4*	*5*	*6*	*7*	*8*
1	*Ø25 A-500*	*1.40*	*48*	*67.20*	*3.850*	*258.72*	
2	*Ø16 A-500*	*9.00*	*6*	*54.00*	*1.580*	*85.32*	
3	*Ø16 A-500*	*9.00*	*6*	*54.00*	*1.580*	*85.32*	
4	*Ø10 A-500*	*1.30*	*6*	*7.80*	*0.617*	*4.81*	
5	*Ø16 A-500*	*1.04*	*6*	*6.24*	*1.580*	*9.86*	
6	*Ø10 A-500*	*1.00*	*164*	*164.00*	*0.617*	*101.19*	
7	*Ø10 A-500*	*0.80*	*82*	*65.60*	*0.617*	*40.48*	
სულ : A-500						*585.69*	
შედულების ნაკერები და გადანაჭრები 5% A-500						*29.28*	
ჯამი: A-500						*614.98*	

შენიშვნა

1. ნახაზზე ზომები მოცემულია მილიმეტრებში.

ქ. თბილისში, თამარ მეფის სახელობის ხიდზე ასასვლელი პანდუსის
კვლევისა და სარეაბილიტაციო სამუშაოების საპროექტო დოკუმენტაცია

№3 ბურჯის ფერმისძვეშა ფილის საყალიბო და
არმირების ნახაზი

შ.პ.ს.
ინტერპროექტი

ფურც.
13

№4 ბურჯის ფერმისძვეშა ფილის საყალიბო ნახაზი
მ1:50

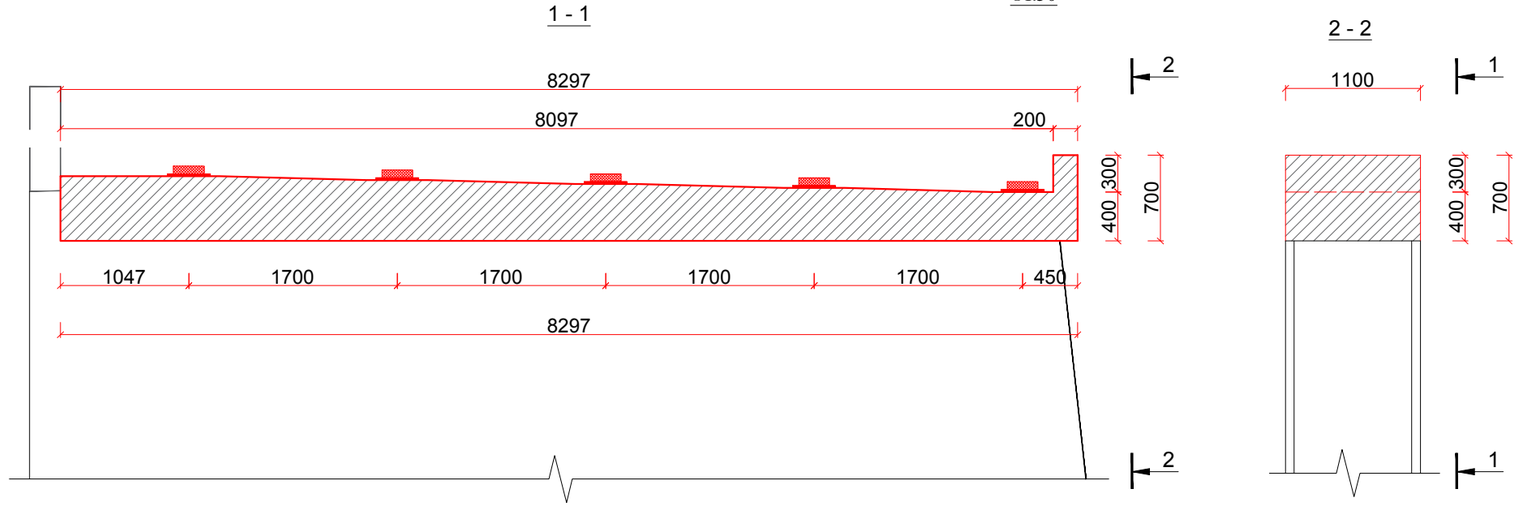

ბურჯის თავის მონგრევა - ბეტონის მოცულობა

№	ელემენტის დასახელება	განზომ.	რაოდენობა	შენიშვნა
1	2	3	4	5
1	ბურჯის თავის მონგრევა	მ^3	4.00	
ჯამი		4.0		

რბ. ბურჯის თავის მოწყობა-გამაგრების ბეტონის მოცულობის ცხრილი

№	ელემენტის დასახელება	განზომ.	რაოდენობა	შენიშვნა
1	2	3	4	5
1	ბურჯის თავის გამაგრება	ტ/მ^3	4.35	
ჯამი		4.35		

№4 ბურჯის ფერმისძვეშა ფილის არმირების ნახაზი
მ1:50

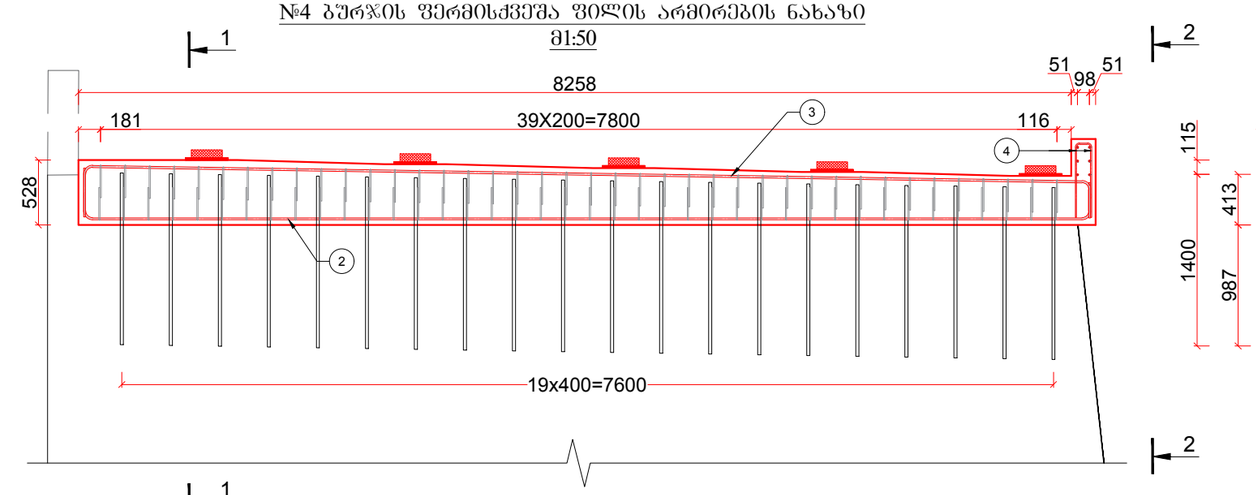

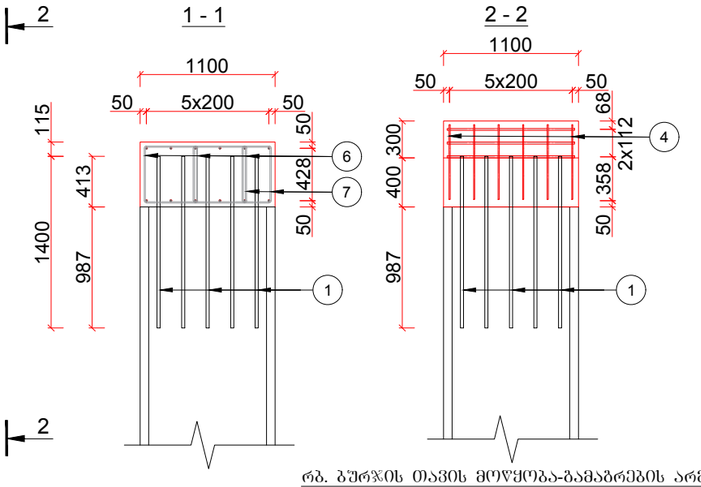

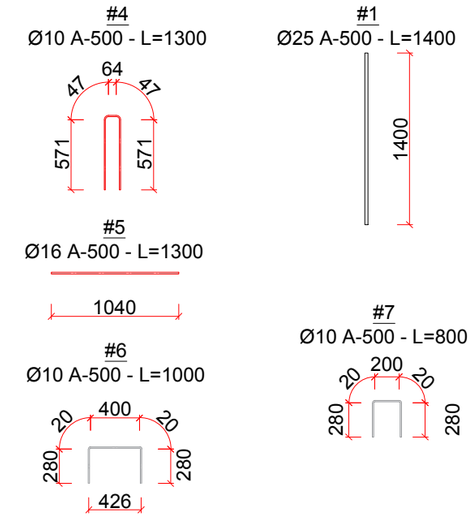

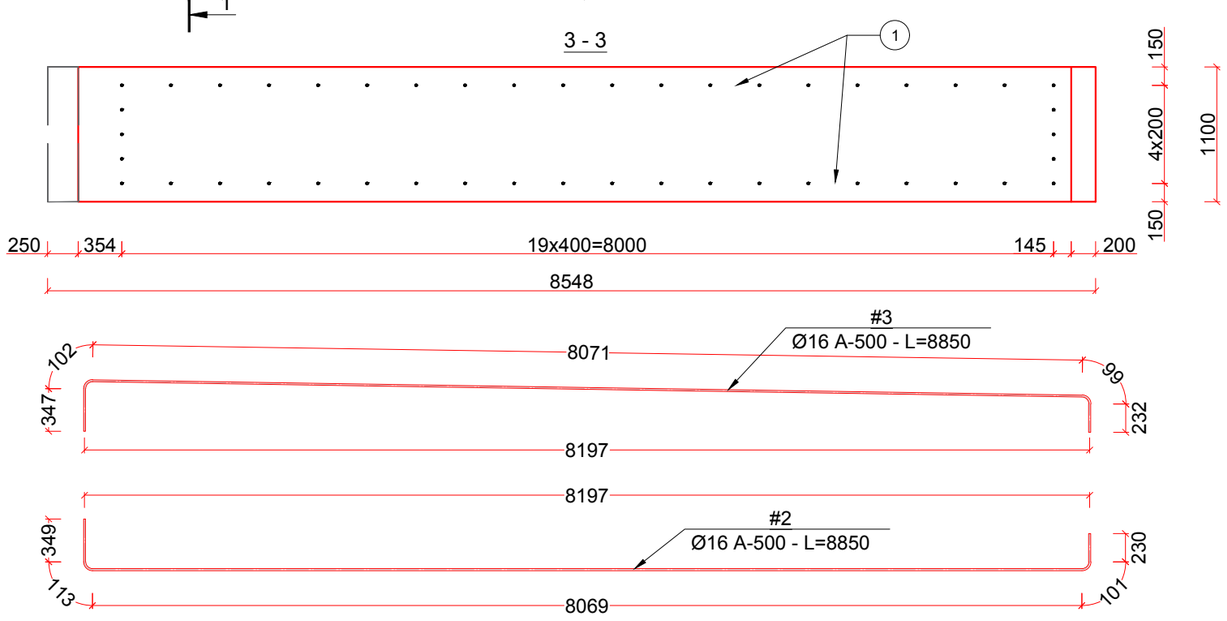

რბ. ბურჯის თავის მოწყობა-გამაგრების არმატურის სპეციფიკაციის ცხრილი

№	დიამეტრი მმ.	ღეროს სიგრძე მ.	რაოდენობა ცალი	საერთო სიგრძე, მ.	1 გრძმ წონა, კგ.	საერთო წონა, კგ.	შენიშვნა
1	*2*	*3*	*4*	*5*	*6*	*7*	*8*
1	*Ø25 A-500*	*1.40*	*46*	*64.40*	*3.850*	*247.94*	
2	*Ø16 A-500*	*8.85*	*6*	*53.10*	*1.580*	*83.90*	
3	*Ø16 A-500*	*8.85*	*6*	*53.10*	*1.580*	*83.90*	
4	*Ø10 A-500*	*1.30*	*6*	*7.80*	*0.617*	*4.81*	
5	*Ø16 A-500*	*1.04*	*6*	*6.24*	*1.580*	*9.86*	
6	*Ø10 A-500*	*1.00*	*160*	*160.00*	*0.617*	*98.72*	
7	*Ø10 A-500*	*0.80*	*80*	*64.00*	*0.617*	*39.49*	
სულ : *A-500*						*568.62*	
შედუღების ნაკერები და გადანაჭრები *5% A-500*						*28.43*	
ჯამი: *A-500*						*597.05*	

შენიშვნა

1. ნახაზზე ზომები მოცემულია მილიმეტრებში.

ქ. თბილისში, თამარ მეფის სახელობის ხიდზე ასასვლელი პანდუსის კვლევისა და სარეაბილიტაციო სამუშაოების საპროექტო დოკუმენტაცია

№4 ბურჯის ფერმისძვეშა ფილის საყალიბო და არმირების ნახაზი

შ.პ.ს. ინტერპროექტი

№5 ბურჯი-ის ფერმისძვეშა ფილის საყალიბო ნახაზი

მ1:50

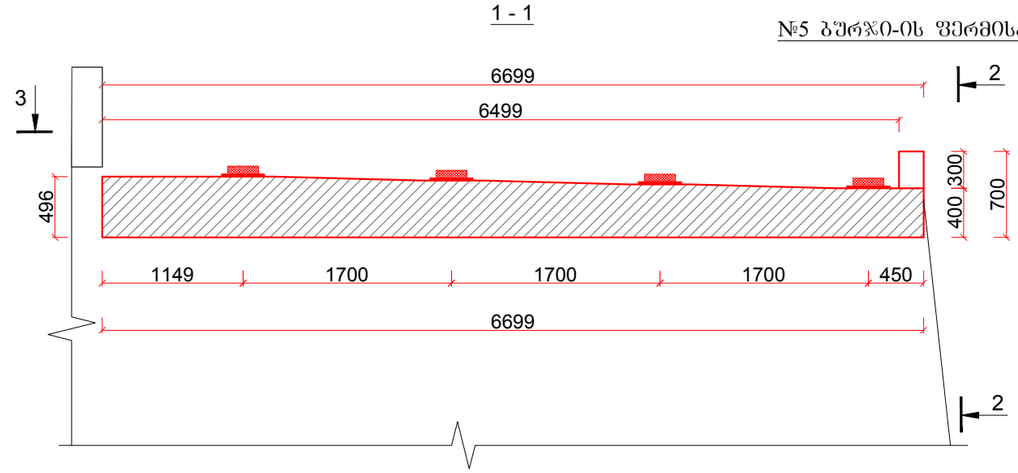

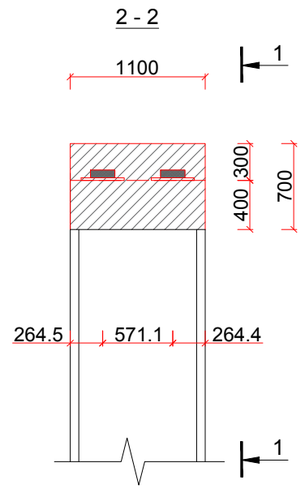

№5 ბურჯის ფერმისძვეშა ფილის არმირების ნახაზი

მ1:50

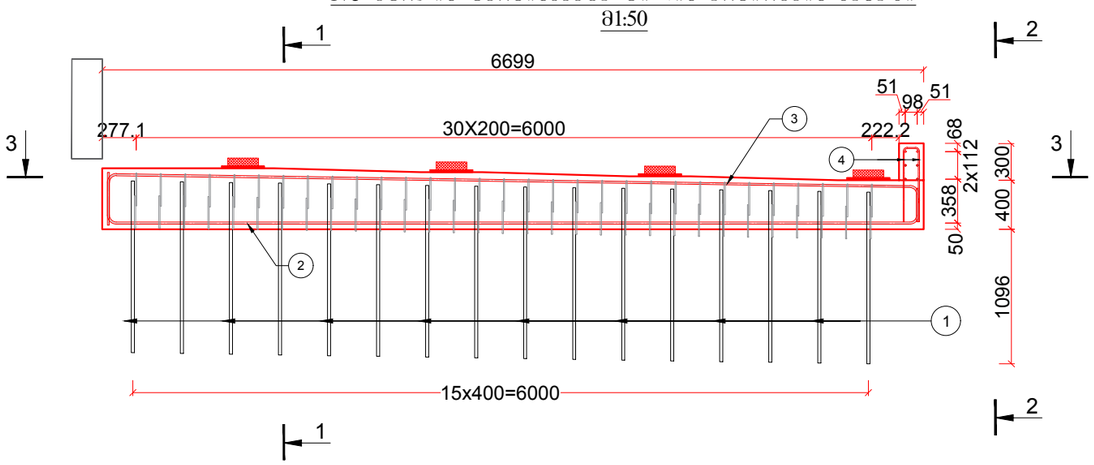

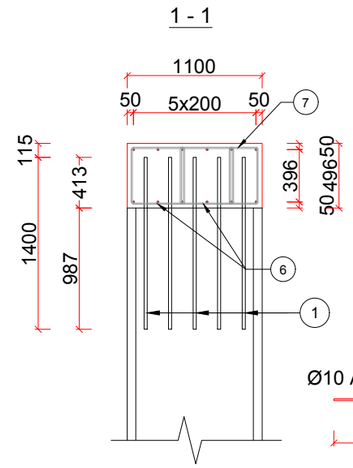

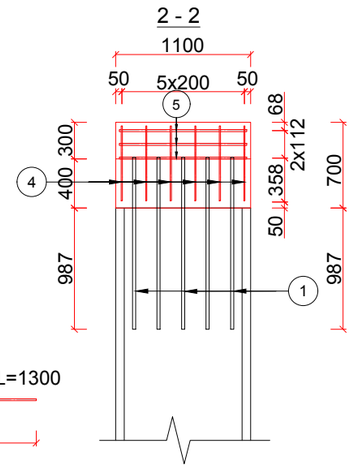

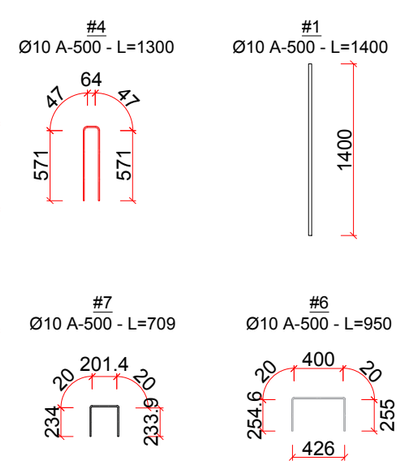

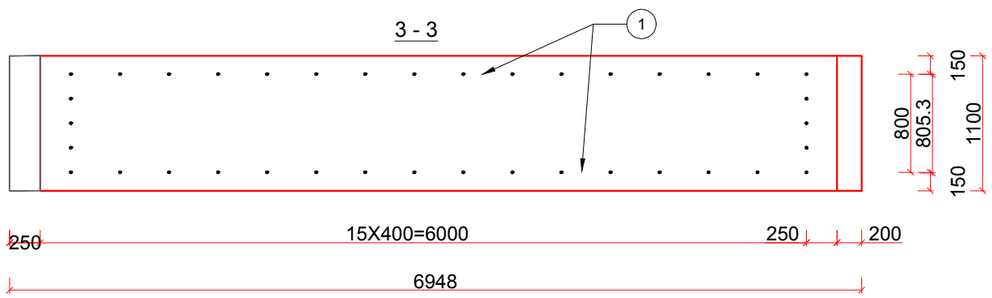

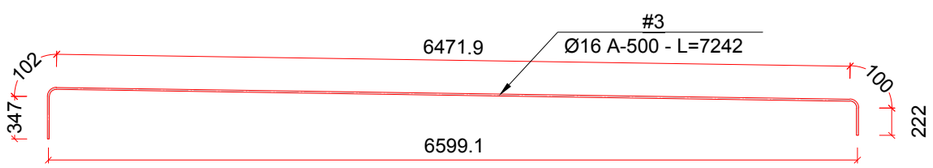

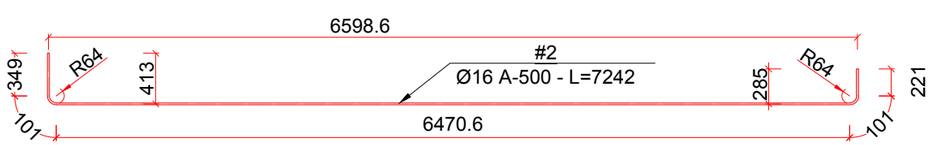

ბურჯის თავის მონგრევა - ბეტონის მოცულობა

ელემენტის დასახელება	განზომ.	რაოდენობა	შენიშვნა
2	3	4	5
ბურჯის თავის მონგრევა	ც/მ^3	4.09	
ჯამი	4.09		

რბ. ბურჯის თავის მოწყობა-გამაგრების ბეტონის მოცულობის ცხრილი

ელემენტის დასახელება	განზომ.	რაოდენობა	შენიშვნა
2	3	4	5
ბურჯის თავის გამაგრება	ც/მ^3	3.40	
ჯამი	3.40		

რბ. ბურჯის თავის მოწყობა-გამაგრების არმატურის სპეციფიკაციის ცხრილი

№	დიამეტრი მმ.	ღეროს სიგრძე მ.	რაოდენობა ცალი	საერთო სიგრძე, მ.	1 გრძ.მ წონა, კგ.	საერთო წონა, კგ.	შენიშვნა
1	*2*	*3*	*4*	*5*	*6*	*7*	*8*
1	*Ø25 A-500*	*1.40*	*38*	*53.20*	*3.850*	*204.82*	
2	*Ø16 A-500*	*7.24*	*6*	*43.45*	*1.580*	*68.65*	
3	*Ø16 A-500*	*7.24*	*6*	*43.45*	*1.580*	*68.65*	
4	*Ø10 A-500*	*1.30*	*6*	*7.80*	*0.617*	*4.81*	
5	*Ø16 A-500*	*1.04*	*6*	*6.24*	*1.580*	*9.86*	
6	*Ø10 A-500*	*0.95*	*124*	*117.80*	*0.617*	*72.68*	
7	*Ø10 A-500*	0.95	62	*58.90*	0.617	*36.34*	
სულ : *A-500*						*429.48*	
ფედულების ნაკერები და გადანაჭრები *5% A-500*						*21.47*	
ჯამი: *A-500*						*450.96*	

შენიშვნა

1. ნახაზზე ზომები მოცემულია მილიმეტრებში.

ქ. თბილისში, თამარ მეფის სახელობის ხიდზე ასასვლელი პანდუსის კვლევისა და სარეაბილიტაციო სამუშაოების საპროექტო დოკუმენტაცია

№5 ბურჯის ფერმისძვეშა ფილის საყალიბო და არმირების ნახაზი

შ.პ.ს. ინტერპროექტი

№6 ბურჯი-ის ფერმისძვეშა ფილის საყალიბო ნახაზი
მ1:50

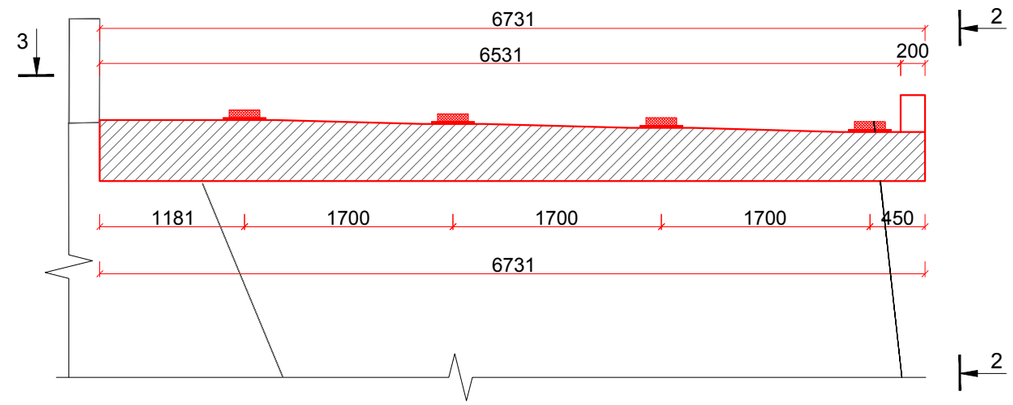

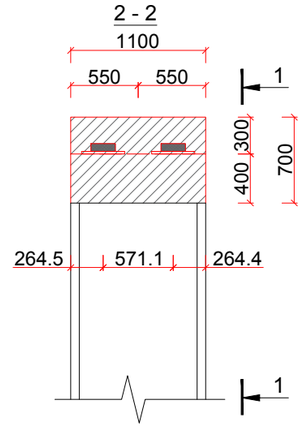

№6 ბურჯი-ის ფერმისძვეშა ფილის არმირების ნახაზი
მ1:50

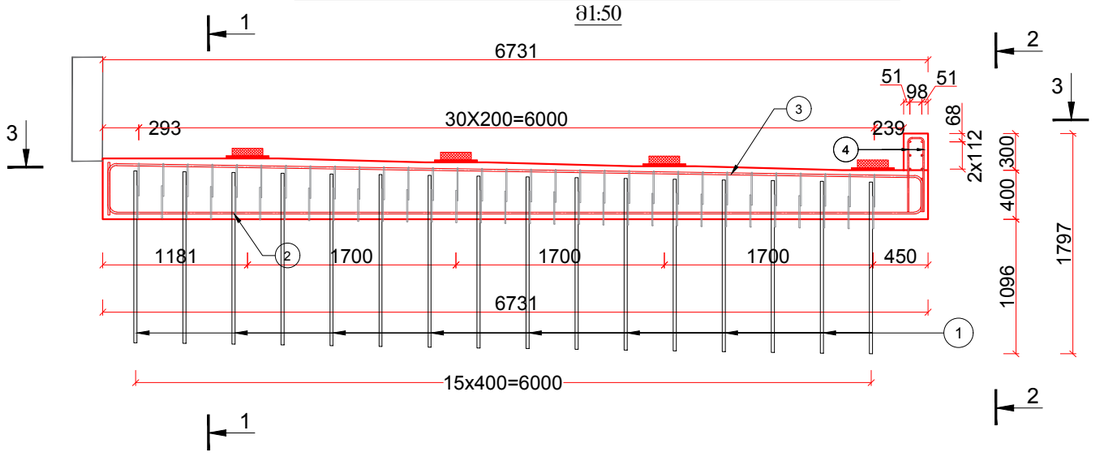

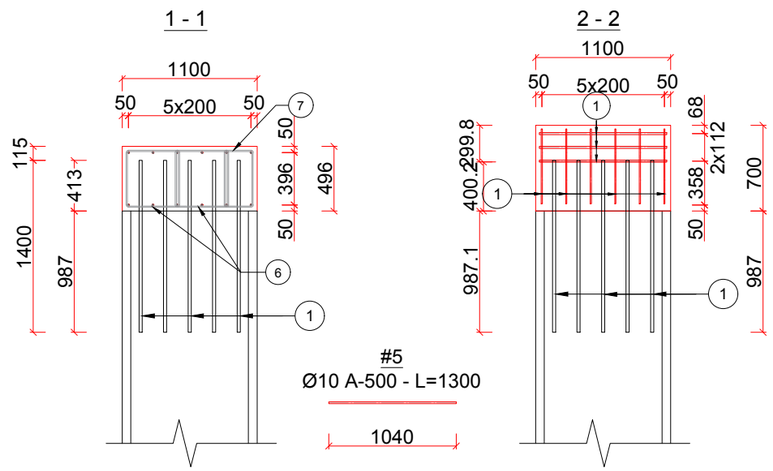

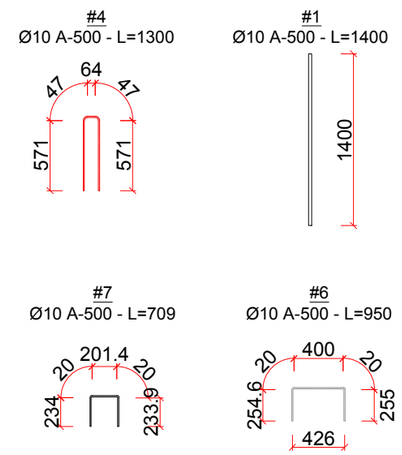

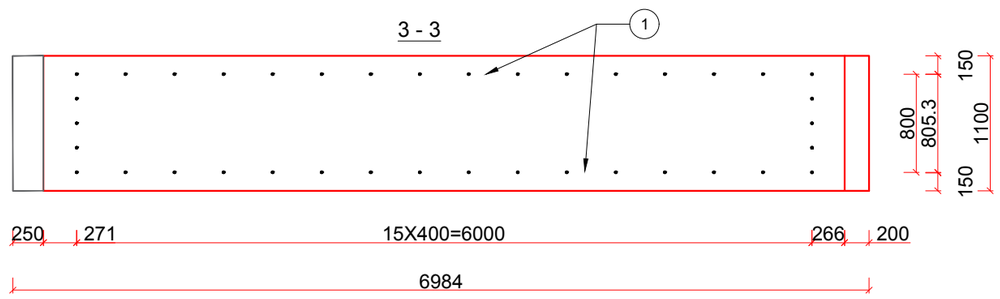

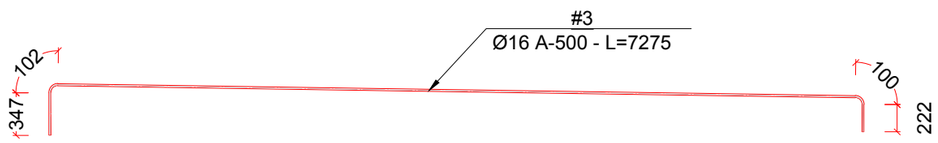

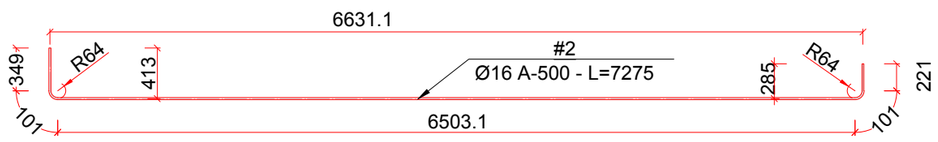

ბურჯის თავის მონგრევა - ბეტონის მოცულობა

ელემენტის დასახელება	განზომ.	რაოდენობა	შენიშვნა
2	3	4	5
ბურჯის თავის მონგრევა	$მ^3$	2.85	
ჯამი	2.85		

რბ. ბურჯის თავის მოწყობა-გამაგრების ბეტონის მოცულობის ცხრილი

ელემენტის დასახელება	განზომ.	რაოდენობა	შენიშვნა
2	3	4	5
ბურჯის თავის გამაგრება	$მ^3$	3.42	
ჯამი	3.42		

რბ. ბურჯის თავის მოწყობა-გამაგრების არმატურის სპეციფიკაციის ცხრილი

№	დიამეტრი მმ.	ღეროს სიგრძე მ.	რაოდენობა ცალი	საერთო სიგრძე, მ.	1 გრძ.მ წონა, კგ.	საერთო წონა, კგ.	შენიშვნა
1	*2*	*3*	*4*	*5*	*6*	*7*	*8*
1	*Ø25 A-500*	*1.40*	*38*	*53.20*	*3.850*	*204.82*	
2	*Ø16 A-500*	*7.28*	*6*	*43.65*	*1.580*	*68.97*	
3	*Ø16 A-500*	*7.28*	*6*	*43.65*	*1.580*	*68.97*	
4	*Ø10 A-500*	*1.30*	*6*	*7.80*	*0.617*	*4.81*	
5	*Ø16 A-500*	*1.04*	*6*	*6.24*	*1.580*	*9.86*	
6	*Ø10 A-500*	*0.95*	*124*	*117.80*	*0.617*	*72.68*	
7	*Ø10 A-500*	0.95	62	*58.90*	0.617	*36.34*	
სულ: A-500						*430.11*	
შედულების ნაკერები და გადანაჭრები 5% A-500						*21.51*	
ჯამი: A-500						*451.61*	

შენიშვნა

1. ნახაზზე ზომები მოცემულია მილიმეტრებში.

ქ. თბილისში, თამარ მეფის სახელობის ხიდზე ასასვლელი პანდუსის კვლევისა და სარეაბილიტაციო სამუშაოების საპროექტო დოკუმენტაცია

№6 ბურჯის ფერმისძვეშა ფილის საყალიბო და არმირების ნახაზი

შ.პ.ს. ინტერპროექტი

№7 ბურჯი-ის ფერმისძვეშა ფილის საყალიბო ნახაზი
მ1:50

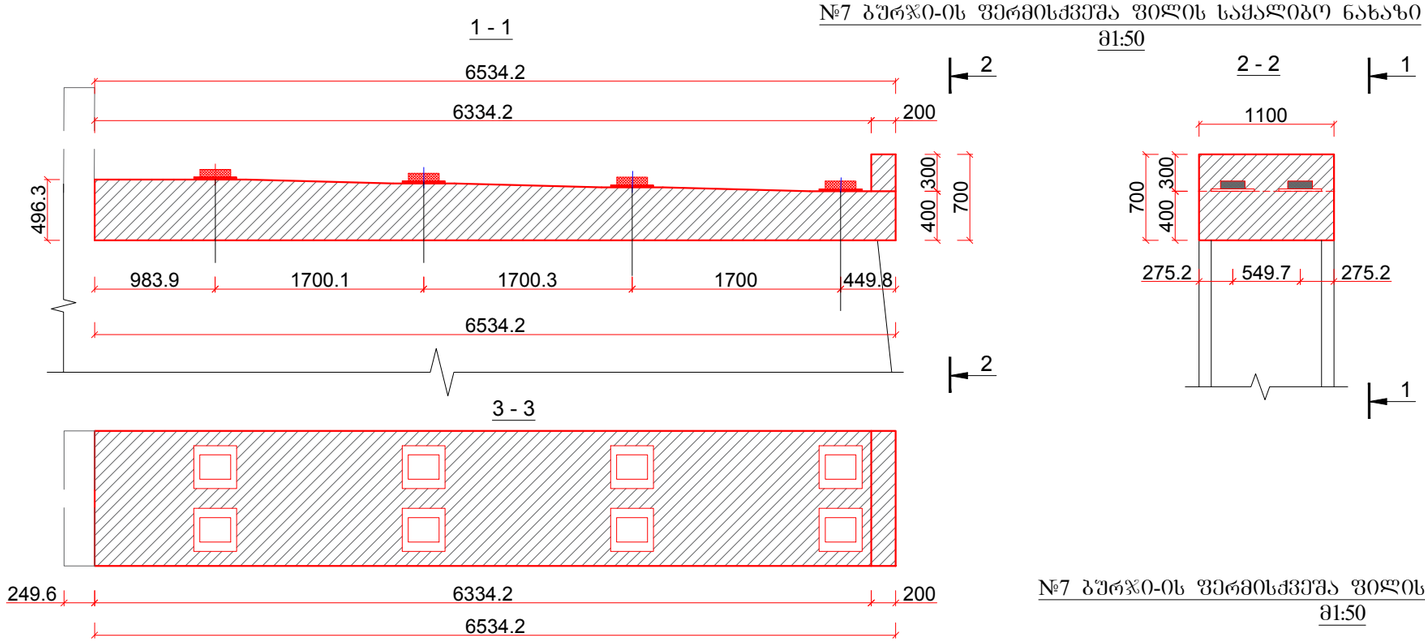

ბურჯის თავის მონგრევა - ბეტონის მოცულობა

№	ელემენტის დასახელება	განზომ.	რაოდენობა	შენიშვნა
1	2	3	4	5
1	ბურჯის თავის მონგრევა	მ^3	3.1	
ჯამი		3.1		

რბ. ბურჯის თავის მოწყობა-გამაგრების ბეტონის მოცულობის ცხრილი

№	ელემენტის დასახელება	განზომ.	რაოდენობა	შენიშვნა
1	2	3	4	5
1	ბურჯის თავის გამაგრება	ტ/მ^3	3.31	
ჯამი		3.31		

№7 ბურჯი-ის ფერმისძვეშა ფილის არმირების ნახაზი
მ1:50

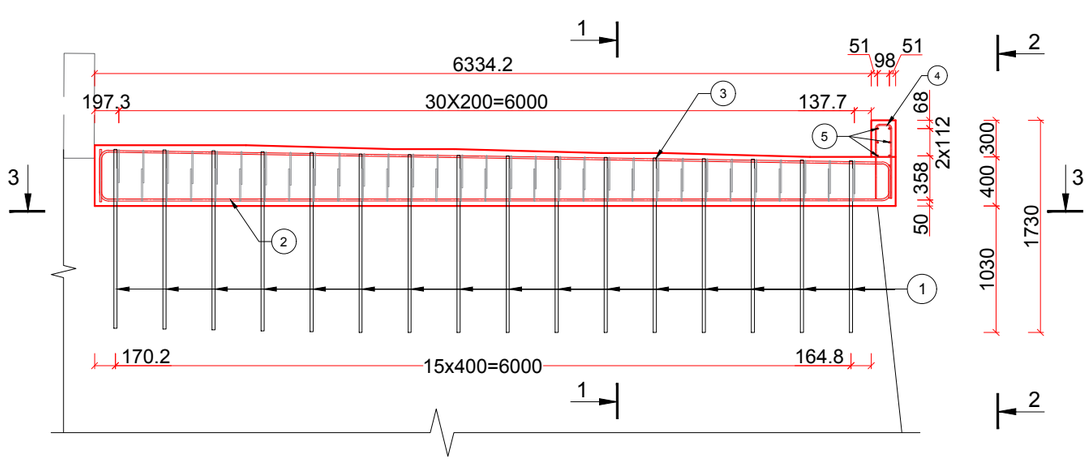

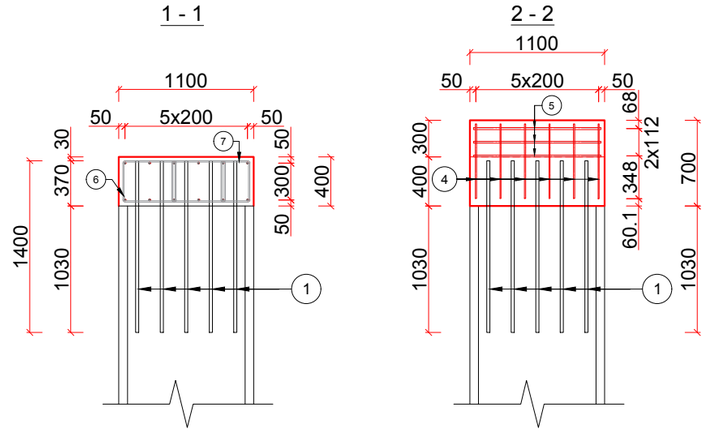

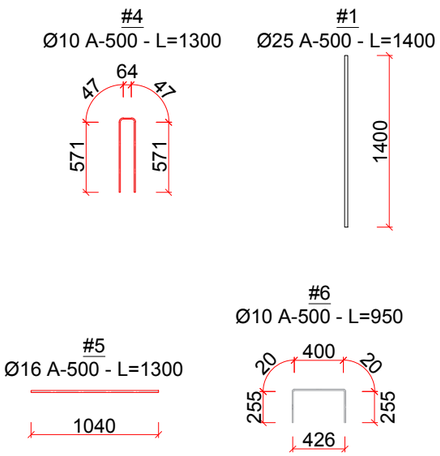

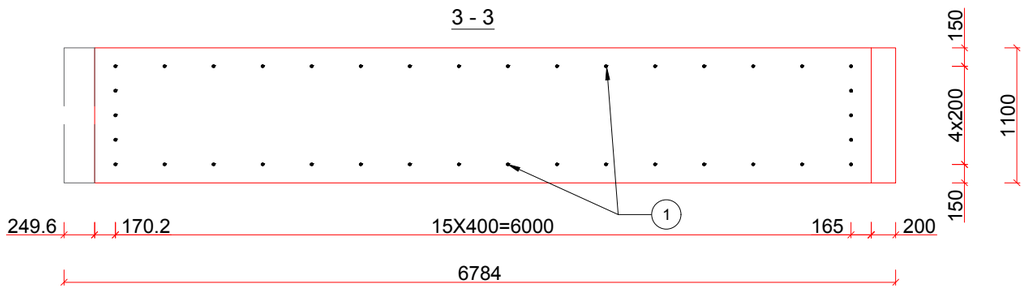

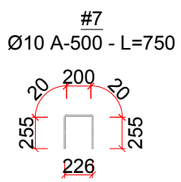

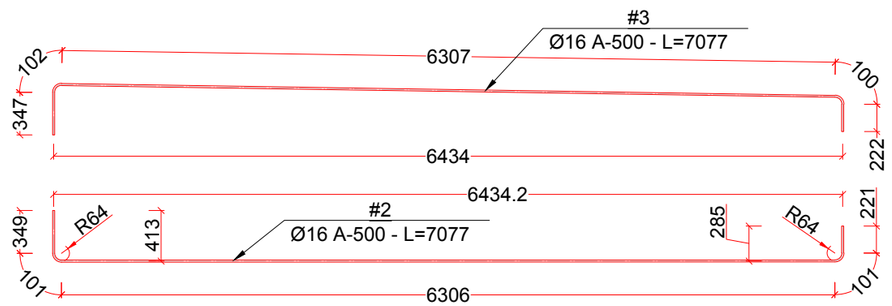

რბ. ბურჯის თავის მოწყობა-გამაგრების არმატურის სპეციფიკაციის ცხრილი

№	დიამეტრი მმ.	ღეროს სიგრძე მ.	რაოდენობა ცალი	საერთო სიგრძე, მ.	1 გრძ.მ წონა, კგ.	საერთო წონა, კგ.	შენიშვნა
1	*2*	*3*	*4*	*5*	*6*	*7*	*8*
1	*Ø25 A-500*	*1.40*	*38*	*53.20*	*3.850*	*204.82*	
2	*Ø16 A-500*	*7.08*	*6*	*42.46*	*1.580*	*67.09*	
3	*Ø16 A-500*	*7.08*	*6*	*42.46*	*1.580*	*67.09*	
4	*Ø10 A-500*	*1.30*	*6*	*7.80*	*0.617*	*4.81*	
5	*Ø16 A-500*	*1.04*	*6*	*6.24*	*1.580*	*9.86*	
6	*Ø10 A-500*	*0.95*	*124*	*117.80*	*0.617*	*72.68*	
7	*Ø10 A-500*	*0.75*	*62*	*46.50*	*0.617*	*28.69*	
სულ: A-500						*455.04*	
შედუღების ნაკერები და გადანაჭრები 5% A-500						*22.75*	
						477.80	

შენიშვნა

1. ნახაზზე ზომები მოცემულია მილიმეტრებში.

ქ. თბილისში, თამარ მეფის სახელობის ხიდზე ასასვლელი პანდუსის
კვლევისა და სარეაბილიტაციო სამუშაოების საპროექტო დოკუმენტაცია

№7 ბურჯის ფერმისძვეშა ფილის საყალიბო და არმირების ნახაზი	შ.პ.ს. ინტერპროექტი	ფურც. 17

№8 ბურჯი-ის ფერმისძვეშა ფილის საყალიბო ნახაზი
მ1:50

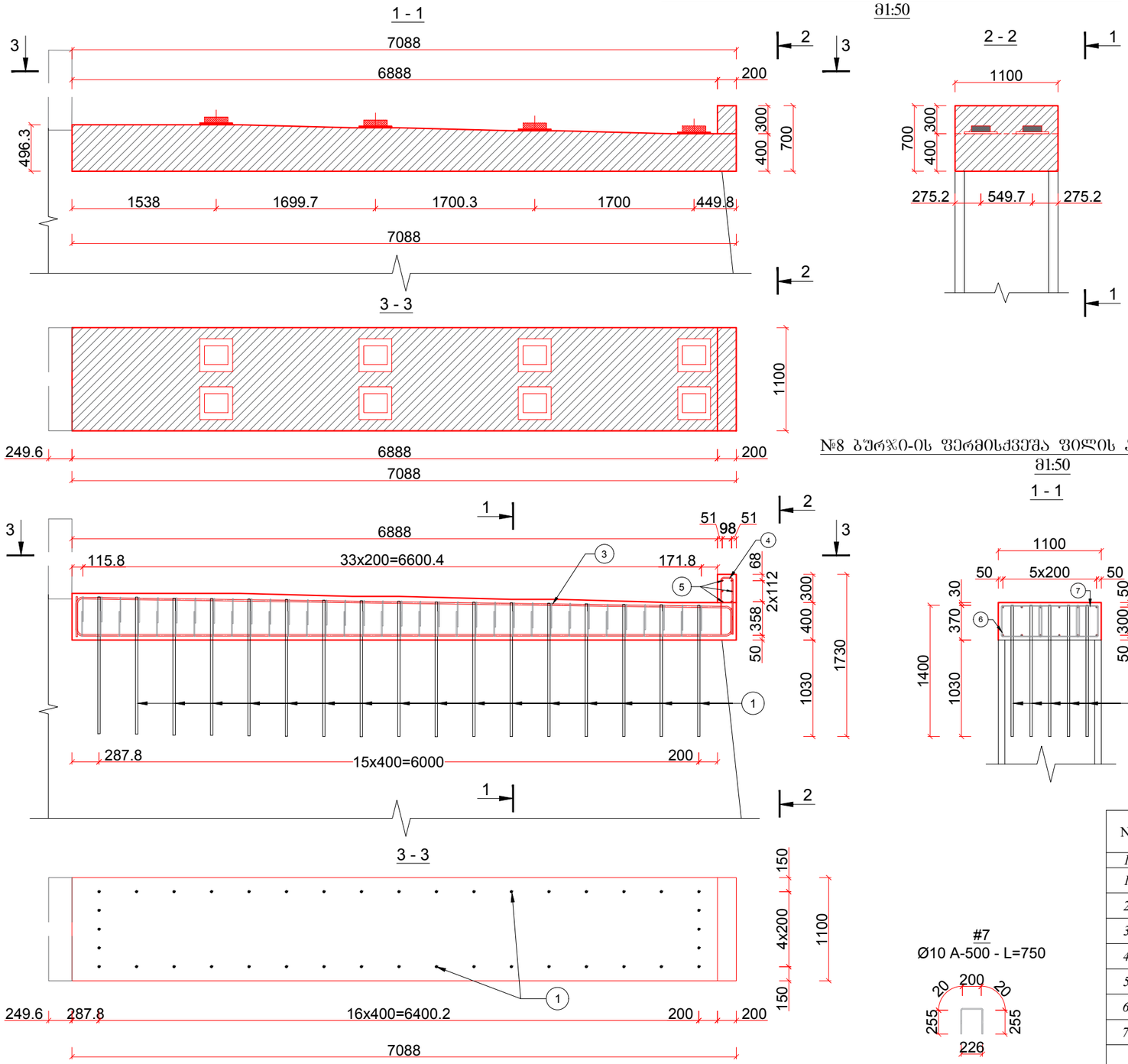

ბურჯის თავის მონგრევა - ბეტონის მოცულობა

№	ელემენტის დასახელება	განზომ.	რაოდენობა	შენიშვნა
1	2	3	4	5
1	ბურჯის თავის მონგრევა	მ^3	3.52	
ჯამი		3.52		

რბ. ბურჯის თავის მოწყობა-გამაგრების ბეტონის მოცულობის ცხრილი

№	ელემენტის დასახელება	განზომ.	რაოდენობა	შენიშვნა
1	2	3	4	5
1	ბურჯის თავის გამაგრება	კ/მ^3	3.59	
ჯამი		3.59		

№8 ბურჯი-ის ფერმისძვეშა ფილის არმირების ნახაზი
მ1:50

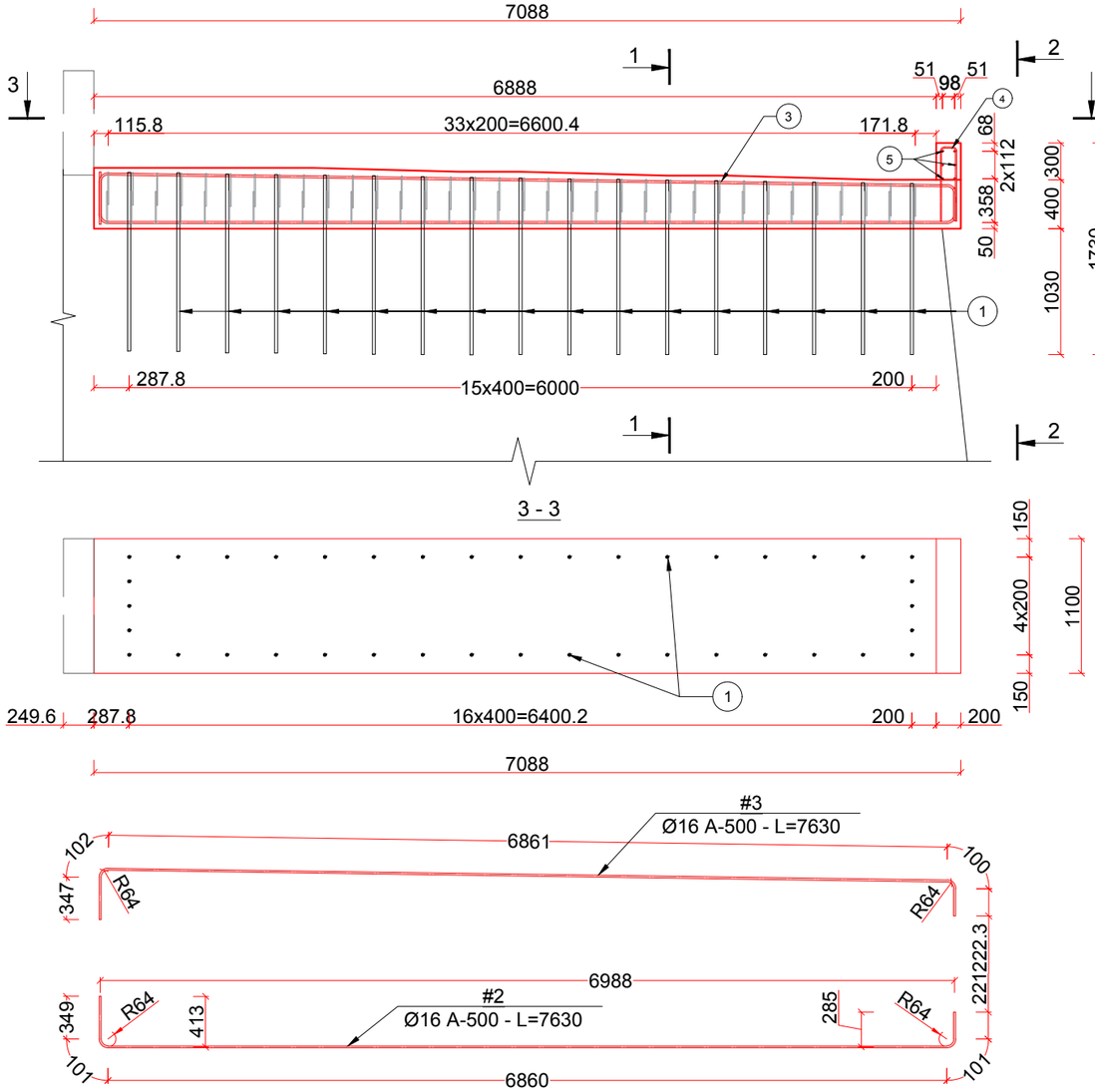

რბ. ბურჯის თავის მოწყობა-გამაგრების არმატურის სპეციფიკაციის ცხრილი

№	დიამეტრი მმ.	ერთეულ სიგრძე მ.	რაოდენობა ცალი	საერთო სიგრძე, მ.	1 გრძ.მ წონა, კგ.	საერთო წონა, კგ.	შენიშვნა
1	*2*	*3*	*4*	*5*	*6*	*7*	*8*
1	*Ø25 A-500*	*1.40*	*40*	*56.00*	*3.850*	*215.60*	
2	*Ø16 A-500*	*7.08*	*6*	*42.46*	*1.580*	*67.09*	
3	*Ø16 A-500*	*7.08*	*6*	*42.46*	*1.580*	*67.09*	
4	*Ø10 A-500*	*1.30*	*6*	*7.80*	*0.617*	*4.81*	
5	*Ø16 A-500*	*1.04*	*6*	*6.24*	*1.580*	*9.86*	
6	*Ø10 A-500*	*0.95*	*136*	*129.20*	*0.617*	*79.72*	
7	*Ø10 A-500*	*0.75*	*68*	*51.00*	*0.617*	*31.47*	
სულ: A-500						*475.64*	
შედუღების ნაკერები და გაღანაჭრები 5% A-500						*23.78*	
						499.42	

შენიშვნა

1. ნახაზზე ზომები მოცემულია მილიმეტრებში.

ქ. თბილისში, თამარ მეფის სახელობის ხიდზე ასასვლელი პანდუსის კვლევისა და სარეაბილიტაციო სამუშაოების საპროექტო დოკუმენტაცია

№8 ბურჯის ფერმისძვეშა ფილის საყალიბო და არმირების ნახაზი

შ.პ.ს. ინტერპროექტი

№3 ბურჯის ფერმისძვეშა ფილის საყალიბო ნახაზი
მ1:50

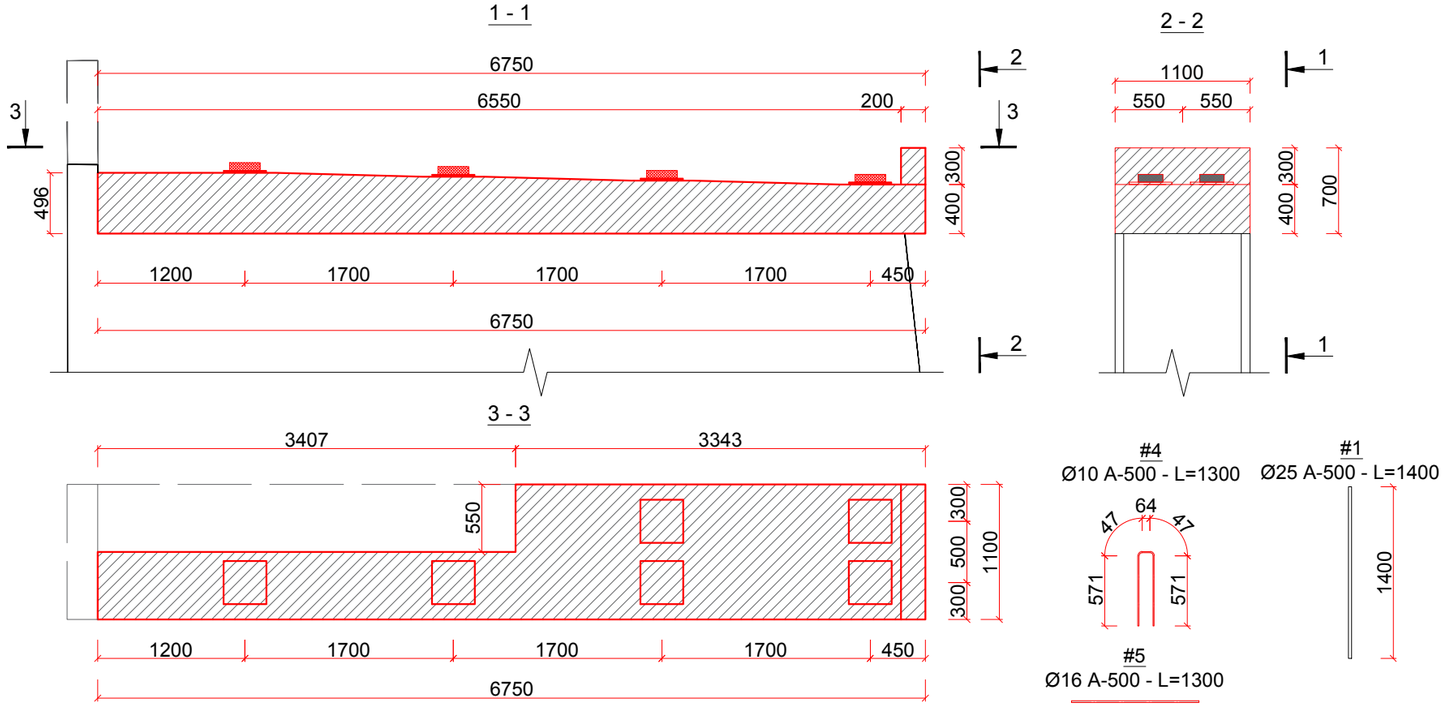

№3 ბურჯის ფერმისძვეშა ფილის არმირების ნახაზი
მ1:50

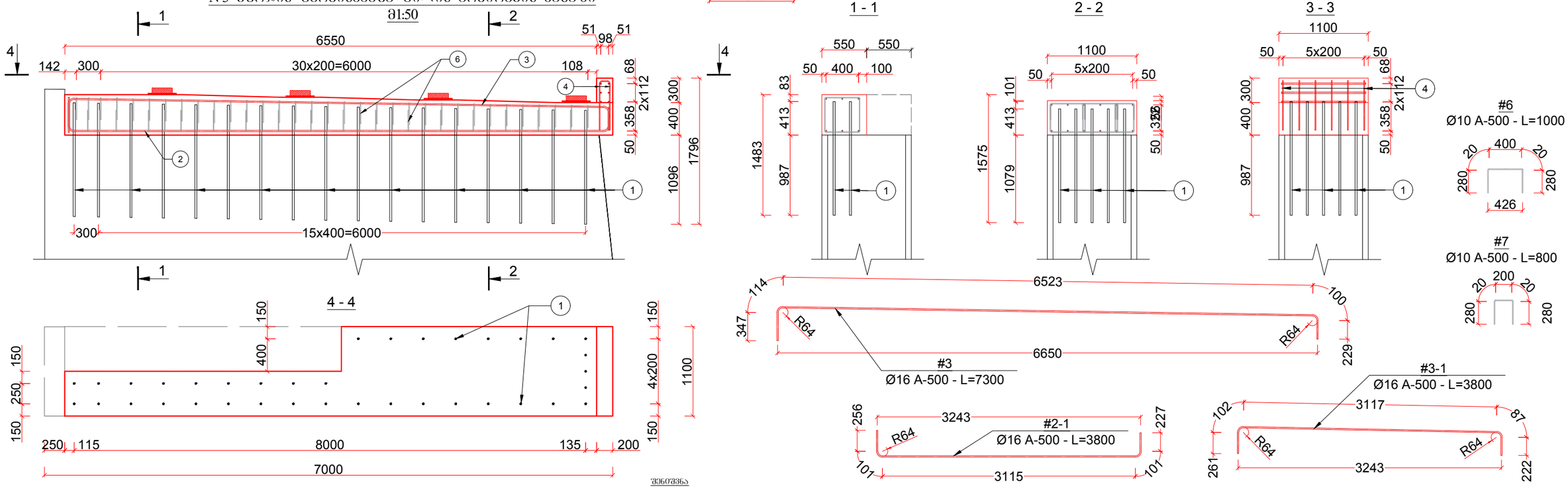

ბურჯის თავის მონგრევა - ბეტონის მოცულობა

№	ელემენტის დასახელება	განზომ.	რაოდენობა	შენიშვნა
1	2	3	4	5
1	ბურჯის თავის მონგრევა	მ^3	3.80	
	ჯამი		3.80	

რბ. ბურჯის თავის მოწყობა-გამაგრების ბეტონის მოცულობის ცხრილი

№	ელემენტის დასახელება	განზომ.	რაოდენობა	შენიშვნა
1	2	3	4	5
1	ბურჯის თავის გამაგრება	მ^3	2.62	
	ჯამი		2.62	

რბ. ბურჯის თავის მოწყობა-გამაგრების არმატურის სპეციფიკაციის ცხრილი

№	დიამეტრი მმ.	ღეროს სიგრძე მ.	რაოდენობა ცალი	საერთო სიგრძე, მ.	1 გრძ.მ წონა, კგ.	საერთო წონა, კგ.	შენიშვნა
1	*2*	*3*	*4*	*5*	*6*	*7*	*8*
1	*Ø25 A-500*	*1.40*	*37*	*51.80*	*3.850*	*199.43*	
2	*Ø16 A-500*	*7.30*	*3*	*21.90*	*1.580*	*34.60*	
2-1	*Ø16 A-500*	*3.80*	*3*	*11.40*	*1.580*	*18.01*	
3	*Ø16 A-500*	*7.30*	*3*	*21.90*	*1.580*	*34.60*	
3-1	*Ø16 A-500*	*3.80*	*3*	*11.40*	*1.580*	*18.01*	
4	*Ø10 A-500*	*1.30*	*6*	*7.80*	*0.617*	*4.81*	
5	*Ø16 A-500*	*1.04*	*6*	*6.24*	*1.580*	*9.86*	
6	*Ø10 A-500*	*1.00*	*96*	*96.00*	*0.617*	*59.23*	
7	*Ø10 A-500*	*0.80*	*30*	*24.00*	*0.617*	*14.81*	
სულ: A-500						*393.37*	
შედუღების ნაკერები და გადანაჭრები 5% A-500						*19.67*	
ჯამი: A-500						*413.04*	

შენიშვნა

1. ნახაზზე ზომები მოცემულია მილიმეტრებში.

ქ. თბილისში, თამარ მეფის სახელობის ხიდზე ასასვლელი პანდუსის კვლევისა და სარეაბილიტაციო სამუშაოების საპროექტო დოკუმენტაცია

№9 ბურჯის ფერმისძვეშა ფილის საყალიბო და არმირების ნახაზი

შ.პ.ს. ინტერპროექტი

ფურც.

19

კაბელგადასვლა ხაზობრივი ჭრილი
მ. 1:200

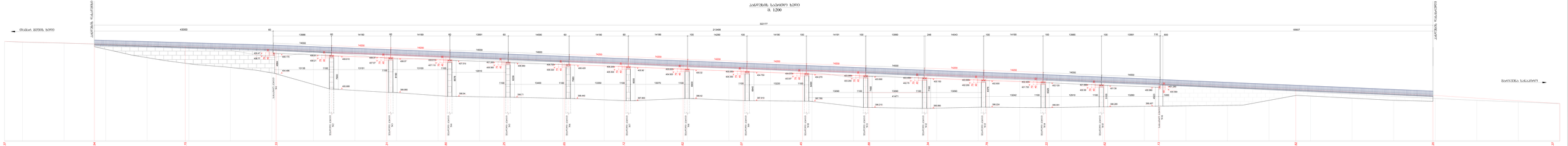
ბულვარი ალეი
ბულვარი ალეი
ბულვარი ალეი

№10 ბურჯის ფერმისძვეშა ფილის საყალიბო ნახაზი
მ1:50

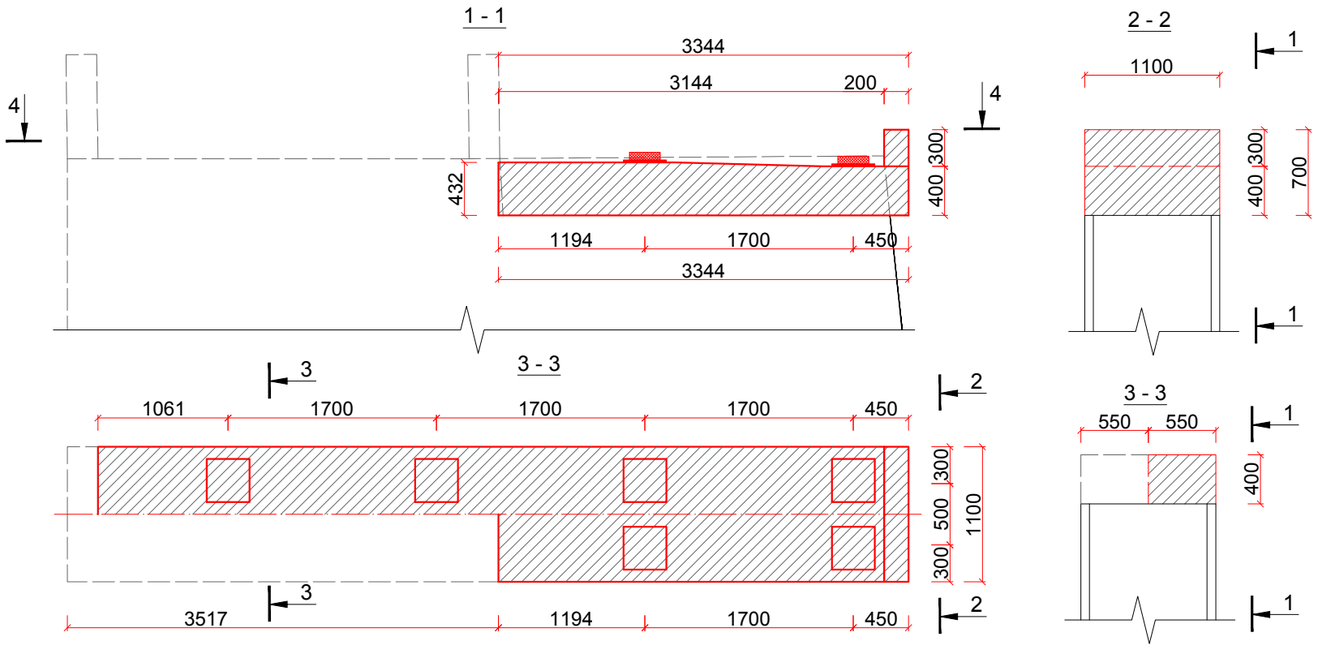

№10 ბურჯის ფერმისძვეშა ფილის არმირების ნახაზი
მ1:50

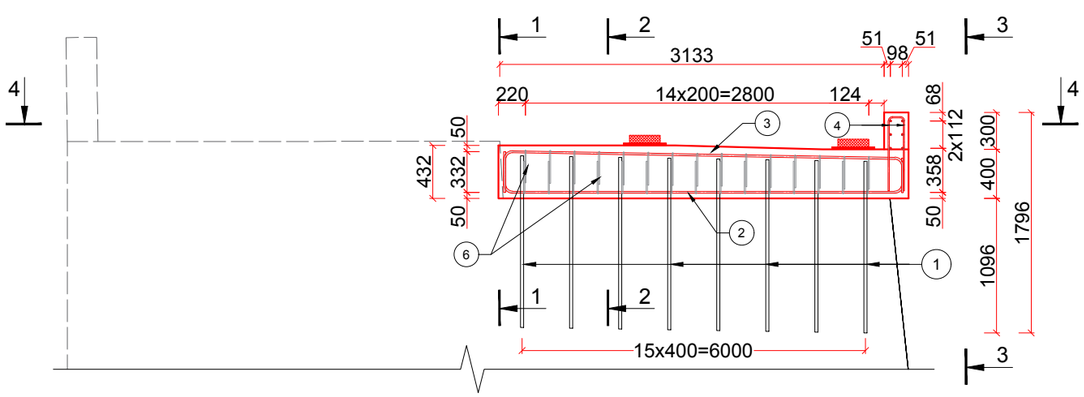

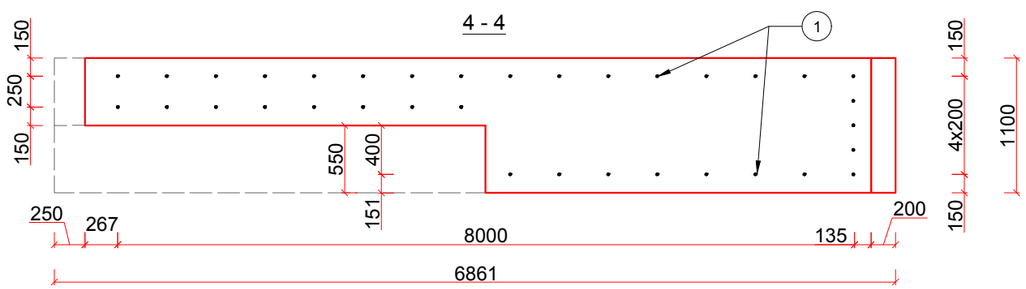

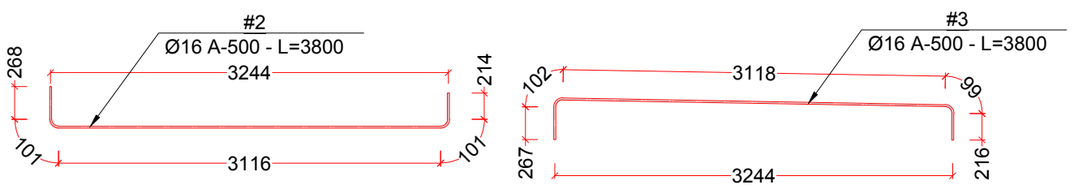

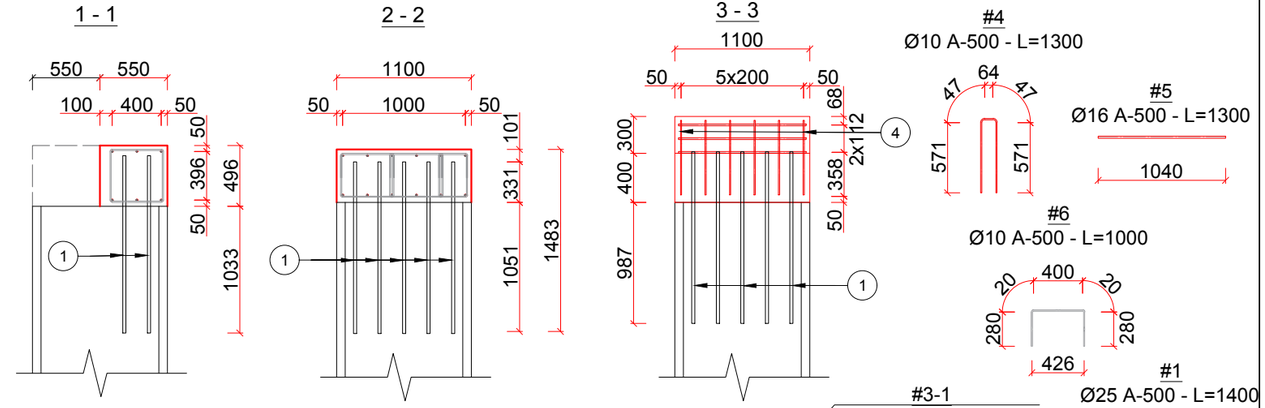

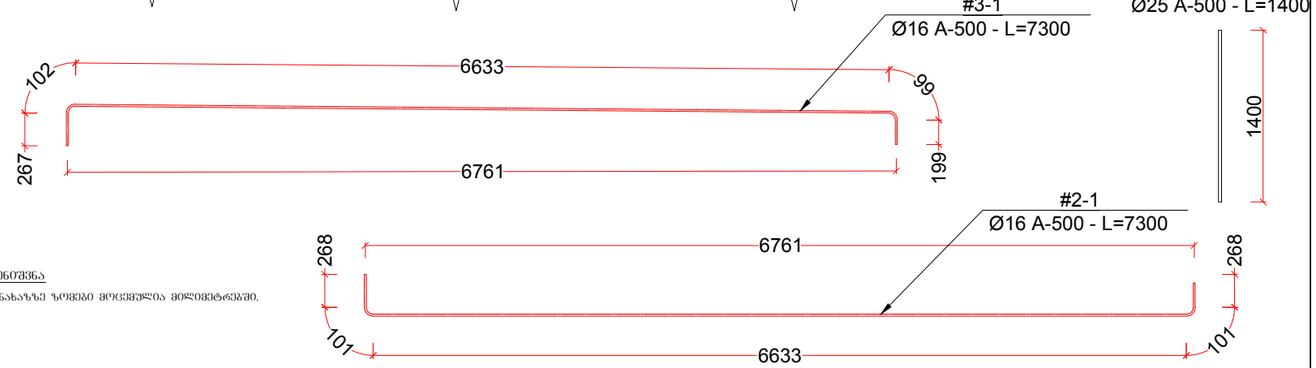

ბურჯის თავის მონგრევა - ბეტონის მოცულობა

№	ელემენტის დასახელება	განზომ.	რაოდენობა	შენიშვნა
1	2	3	4	5
1	ბურჯის თავის მონგრევა	მ³	2.60	
	ჯამი		2.60	

რბ. ბურჯის თავის მოწყობა-გამაგრების ბეტონის მოცულობის ცხრილი

№	ელემენტის დასახელება	განზომ.	რაოდენობა	შენიშვნა
1	2	3	4	5
1	ბურჯის თავის გამაგრება	მ³	2.41	
	ჯამი		2.41	

რბ. ბურჯის თავის მოწყობა-გამაგრების არმატურის სპეციფიკაციის ცხრილი

№	დიამეტრი მმ.	ღეროს სიგრძე მ.	რაოდენობა ცალი	საერთო სიგრძე, მ.	1 გრძ.მ წონა, კგ.	საერთო წონა, კგ.	შენიშვნა
1	*2*	*3*	*4*	*5*	*6*	*7*	*8*
1	*Ø25 A-500*	*1.40*	*35*	*49.00*	*3.850*	*188.65*	
2	*Ø16 A-500*	*3.80*	*3*	*11.40*	*1.580*	*18.01*	
2-1	*Ø16 A-500*	*7.30*	*3*	*21.90*	*1.580*	*34.60*	
3	*Ø16 A-500*	*3.80*	*3*	*11.40*	*1.580*	*18.01*	
3-1	*Ø16 A-500*	*7.30*	*3*	*21.90*	*1.580*	*34.60*	
4	*Ø10 A-500*	*1.30*	*6*	*7.80*	*0.617*	*4.81*	
5	*Ø16 A-500*	*1.04*	*6*	*6.24*	*1.580*	*9.86*	
6	*Ø10 A-500*	*1.00*	*60*	*60.00*	*0.617*	*37.02*	
7	*Ø10 A-500*	*0.80*	*60*	*48.00*	*0.617*	*29.62*	
სულ : A-500						*375.19*	
შედუღების ნაკერები და გადანაჭრები 5% A-500						*18.76*	
ჯამი: A-500						*393.95*	

შენიშვნა

1. ნახაზზე ზომები მოცემულია მილიმეტრებში.

ქ. თბილისში, თამარ მეფის სახელობის ხიდზე ასასვლელი პანდუსის კვლევისა და სარეაბილიტაციო სამუშაოების საპროექტო დოკუმენტაცია

№10 ბურჯის ფერმისძვეშა ფილის საყალიბო და არმირების ნახაზი

შ.პ.ს. ინტერპროექტი

№11 ბურჯი-ის ფერმისძვეშა ფილის საყალიბო ნახაზი
მ1:50

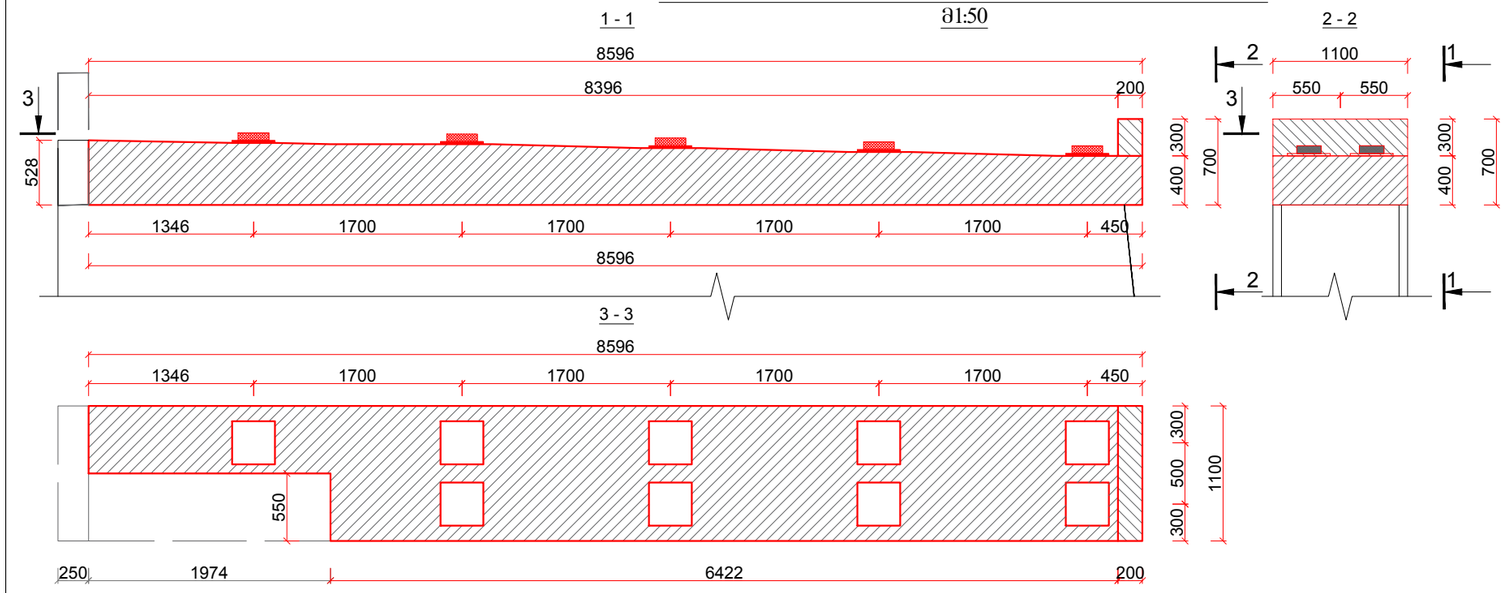

ბურჯის თავის მონგრევა - ბეტონის მოცულობა

№	ელემენტის დასახელება	განზომ.	რაოდენობა	შენიშვნა
1	2	3	4	5
1	ბურჯის თავის მონგრევა	$მ^3$	4.01	
ჯამი		4.01		

რბ. ბურჯის თავის მოწყობა-გამაგრების ბეტონის მოცულობის ცხრილი

№	ელემენტის დასახელება	განზომ.	რაოდენობა	შენიშვნა
1	2	3	4	5
1	ბურჯის თავის გამაგრება	$მ^3$	4.12	
ჯამი		4.12		

№11 ბურჯი-ის ფერმისძვეშა ფილის არმირების ნახაზი
მ1:50

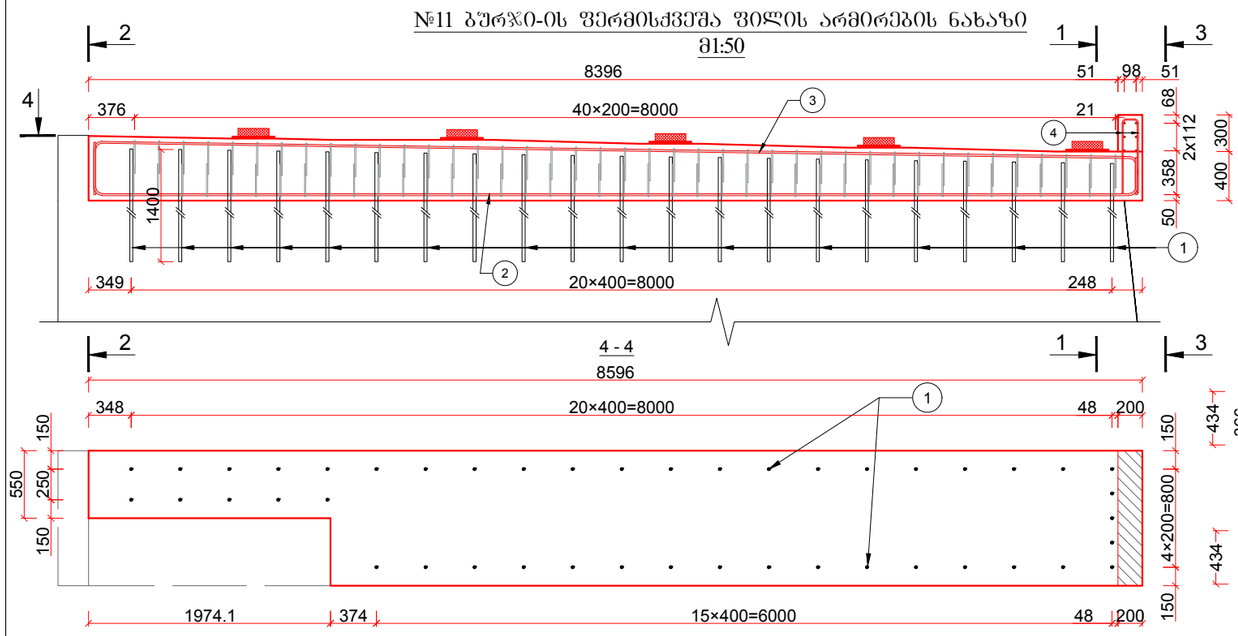

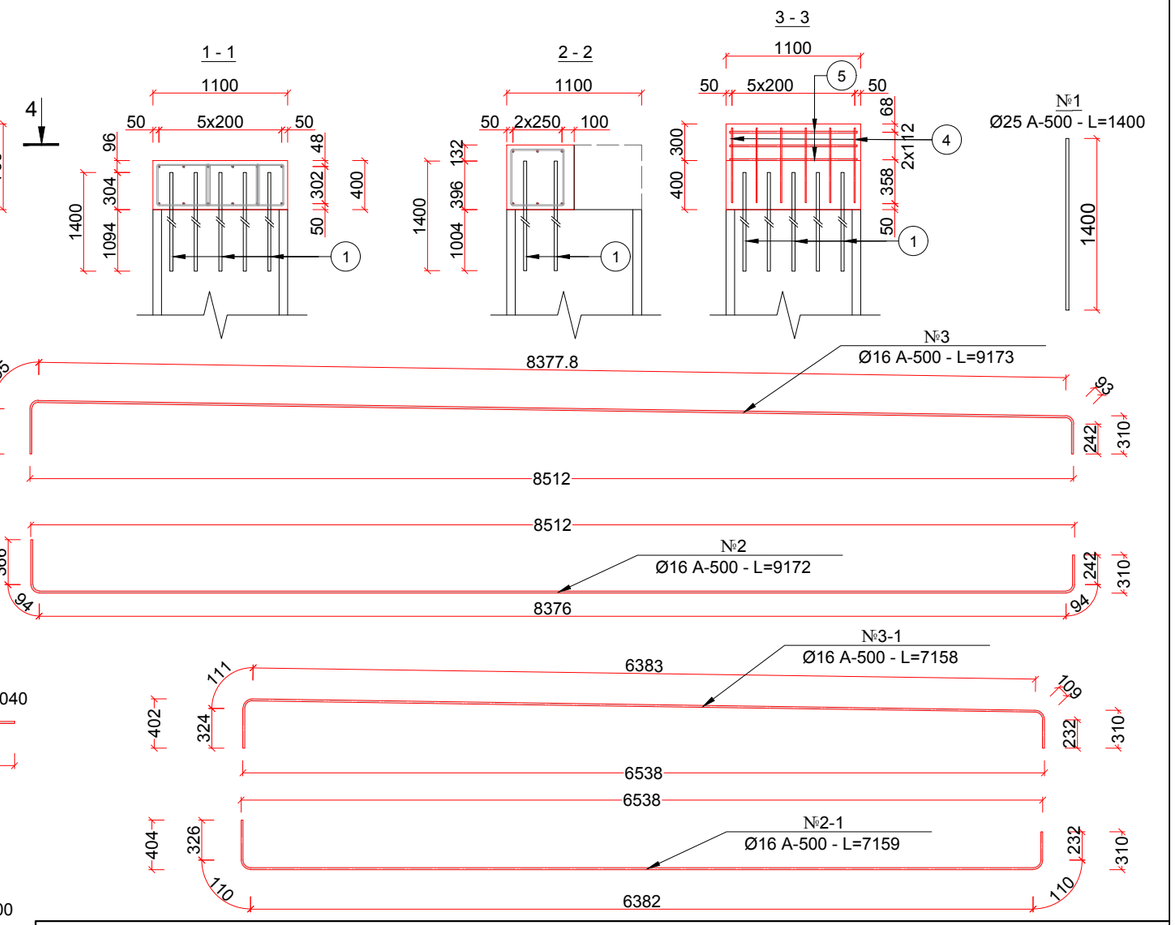

რბ. ბურჯის თავის მოწყობა-გამაგრების არმატურის სპეციფიკაციის ცხრილი

№	დიამეტრი მმ.	ღეროს სიგრძე მ.	რაოდენობა ცალი	საერთო სიგრძე, მ.	1 გრძ.მ წონა, კგ.	საერთო წონა, კგ.	შენიშვნა
1	*2*	*3*	*4*	*5*	*6*	*7*	*8*
1	*Ø25 A-500*	*1.40*	*45*	*63.00*	*3.850*	*242.55*	
2	*Ø16 A-500*	*9.17*	*3*	*27.51*	*1.580*	*43.47*	
2-1	*Ø16 A-500*	*7.16*	*3*	*21.48*	*1.580*	*33.93*	
3	*Ø16 A-500*	*9.17*	*3*	*27.51*	*1.580*	*43.47*	
3-1	*Ø16 A-500*	*7.16*	*3*	*21.47*	*1.580*	*33.93*	
4	*Ø10 A-500*	*1.30*	*6*	*7.80*	*0.617*	*4.81*	
5	*Ø16 A-500*	*1.04*	*6*	*6.24*	*1.580*	*9.86*	
6	*Ø10 A-500*	*0.95*	*128*	*121.60*	*0.617*	*75.03*	
7	*Ø10 A-500*	*0.80*	*82*	*65.60*	*0.617*	*40.48*	
სულ: A-500						*527.52*	
შედულების ნაკერები და გადანაჭრები 5% A-500						*26.38*	
ჯამი: A-500						*553.89*	

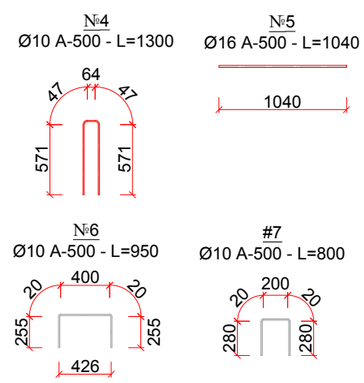

შენიშვნა

1. ნახაზზე ზომები მოცემულია მილიმეტრებში.

ქ. თბილისში, თამარ მეფის სახელობის ხიდზე ასასვლელი პანდუსის კვლევისა და სარეაბილიტაციო სამუშაოების საპროექტო დოკუმენტაცია

№11 ბურჯის ფერმისძვეშა ფილის საყალიბო და არმირების ნახაზი

შ.პ.ს. ინტერპროექტი

ფურც. 21

№12 ბურჯი-ის ფერმისძვეშა ფილის საყალიბო ნახაზი
მ1:50

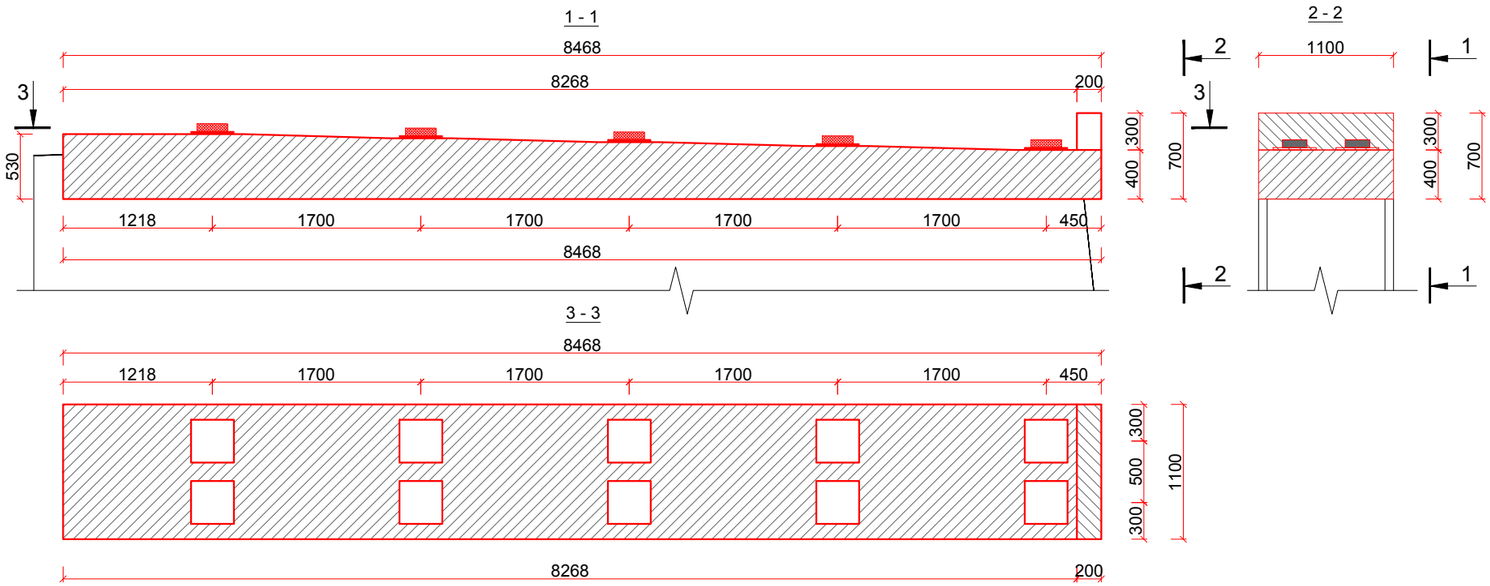

ბურჯის თავის მონბრეცა - ბეტონის მოცულობა

№	ელემენტის დასახელება	განზომ.	რაოდენობა	შენიშვნა
1	2	3	4	5
1	ბურჯის თავის მონბრეცა	$ც/მ^3$	3.87	
ჯამი		3.87		

რბ. ბურჯის თავის მოწყობა-ბამაბრეების ბეტონის მოცულობის ცხრილი

№	ელემენტის დასახელება	განზომ.	რაოდენობა	შენიშვნა
1	2	3	4	5
1	ბურჯის თავის ბამაბრეება	$ც/მ^3$	4.4	
ჯამი		4.4		

№12 ბურჯი-ის ფერმისძვეშა ფილის არმირების ნახაზი
მ1:50

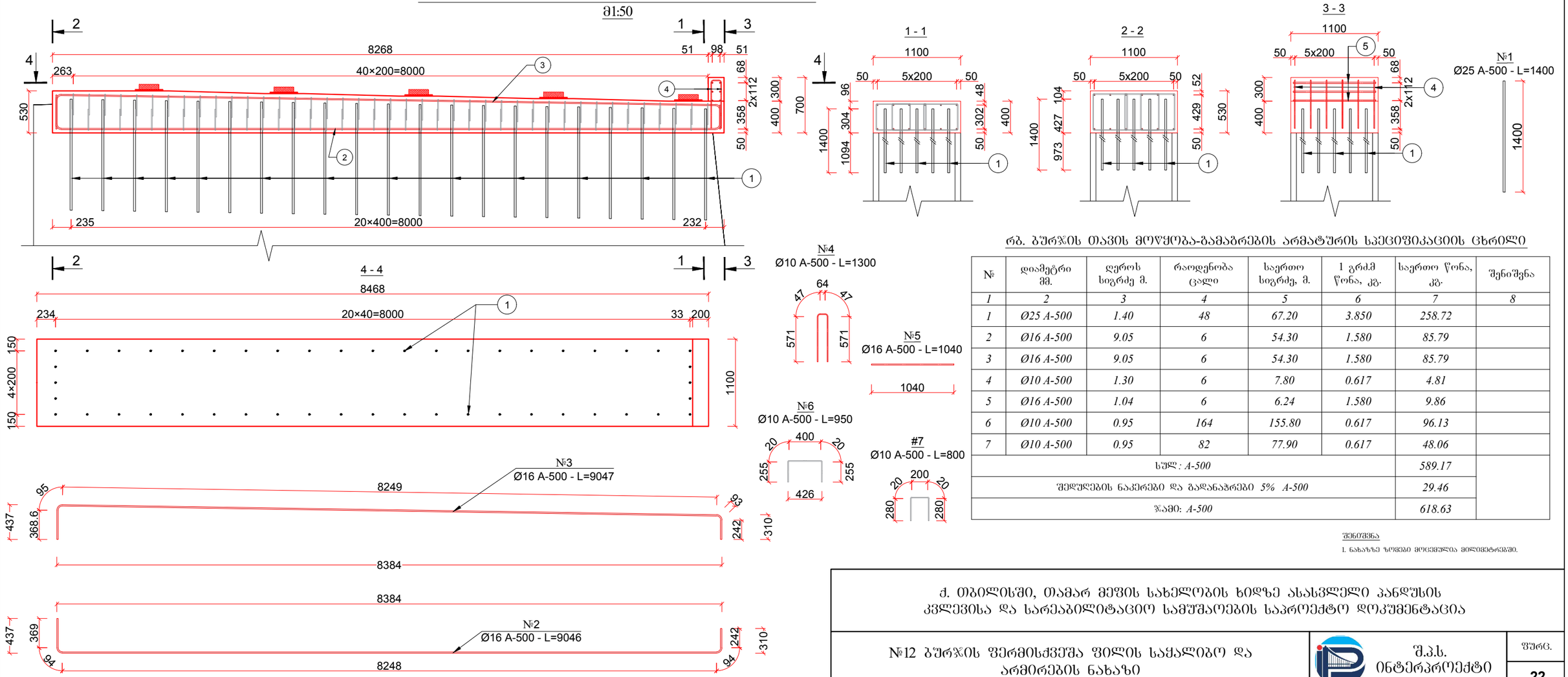

რბ. ბურჯის თავის მოწყობა-ბამაბრეების არმატურის სპეციფიკაციის ცხრილი

№	დიამეტრი მმ.	ღეროს სიგრძე მ.	რაოდენობა ცალი	საერთო სიგრძე, მ.	1 გრძმ წონა, კგ.	საერთო წონა, კგ.	შენიშვნა
1	*2*	*3*	*4*	*5*	*6*	*7*	*8*
1	*Ø25 A-500*	*1.40*	*48*	*67.20*	*3.850*	*258.72*	
2	*Ø16 A-500*	*9.05*	*6*	*54.30*	*1.580*	*85.79*	
3	*Ø16 A-500*	*9.05*	*6*	*54.30*	*1.580*	*85.79*	
4	*Ø10 A-500*	*1.30*	*6*	*7.80*	*0.617*	*4.81*	
5	*Ø16 A-500*	*1.04*	*6*	*6.24*	*1.580*	*9.86*	
6	*Ø10 A-500*	*0.95*	*164*	*155.80*	*0.617*	*96.13*	
7	*Ø10 A-500*	*0.95*	*82*	*77.90*	*0.617*	*48.06*	
სულ: A-500						*589.17*	
შედულების ნაკერები და გადანაჭრები 5% A-500						*29.46*	
ჯამი: A-500						*618.63*	

შენიშვნა

1. ნახაზზე ზომები მოცემულია მილიმეტრებში.

ქ. თბილისში, თამარ მეფის სახელობის ხიდზე ასასვლელი პანდუსის
კვლევისა და სარეაბილიტაციო სამუშაოების საპროექტო დოკუმენტაცია

№12 ბურჯის ფერმისძვეშა ფილის საყალიბო და
არმირების ნახაზი

შ.პ.ს.
ინტერპროექტი

№13 ბურჯის ფერმისძვეშა ფილის საყალიბო ნახაზი

მ1:50

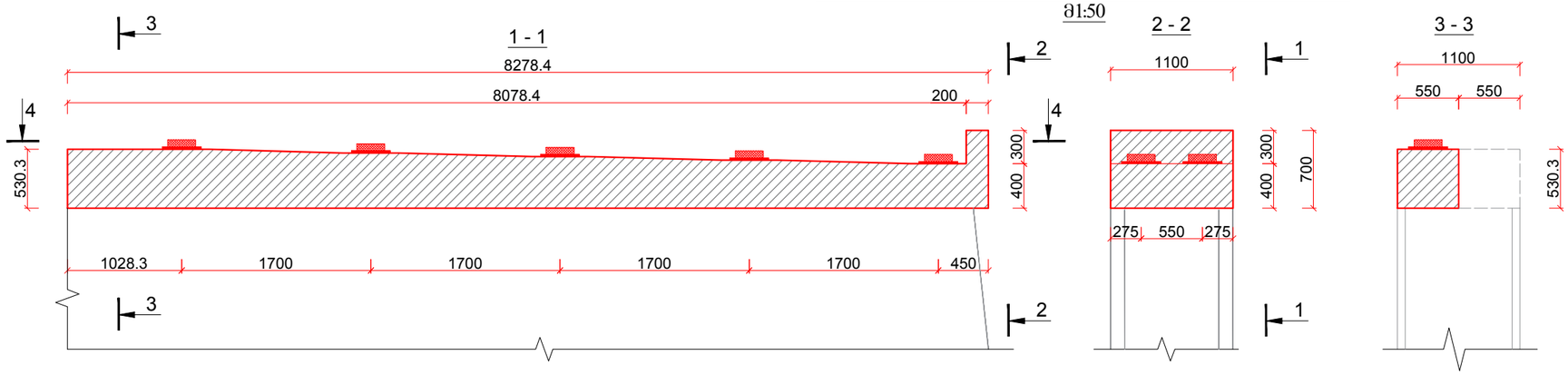

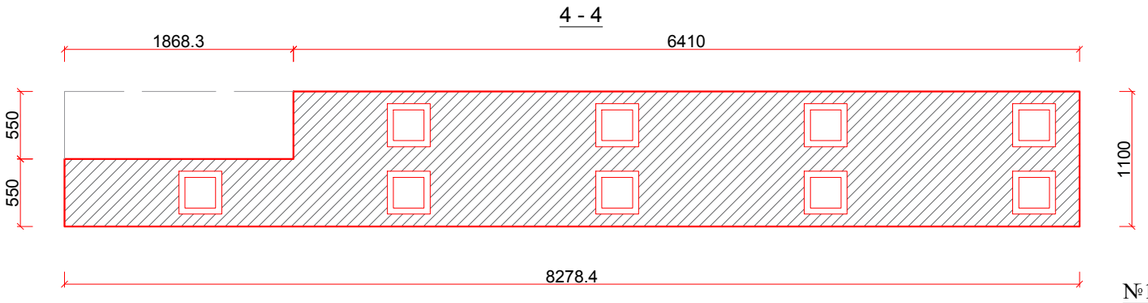

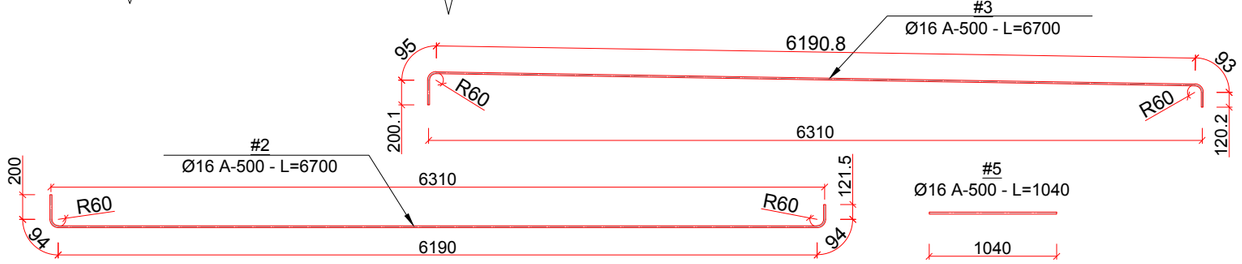

ბურჯის თავის მონგრევა - ბეტონის მოცულობა

№	ელემენტის დასახელება	განზომ.	რაოდენობა	შენიშვნა
1	2	3	4	5
1	ბურჯის თავის მონგრევა	$ც/მ^3$	4.13	
ჯამი		4.13		

რბ. ბურჯის თავის მოწყობა-გამაგრების ბეტონის მოცულობის ცხრილი

№	ელემენტის დასახელება	განზომ.	რაოდენობა	შენიშვნა
1	2	3	4	5
1	ბურჯის თავის გამაგრება	$ც/მ^3$	3.80	
ჯამი		3.80		

№13 ბურჯის ფერმისძვეშა ფილის არმირების ნახაზი

მ1:50

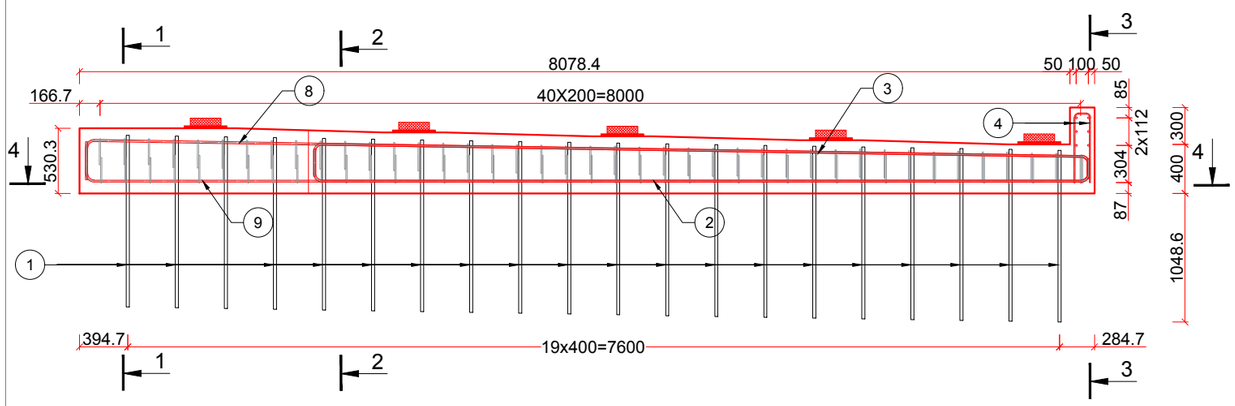

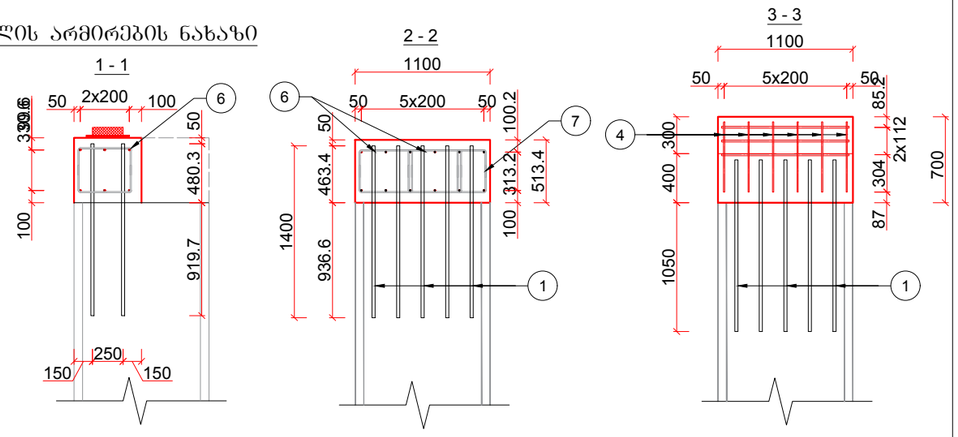

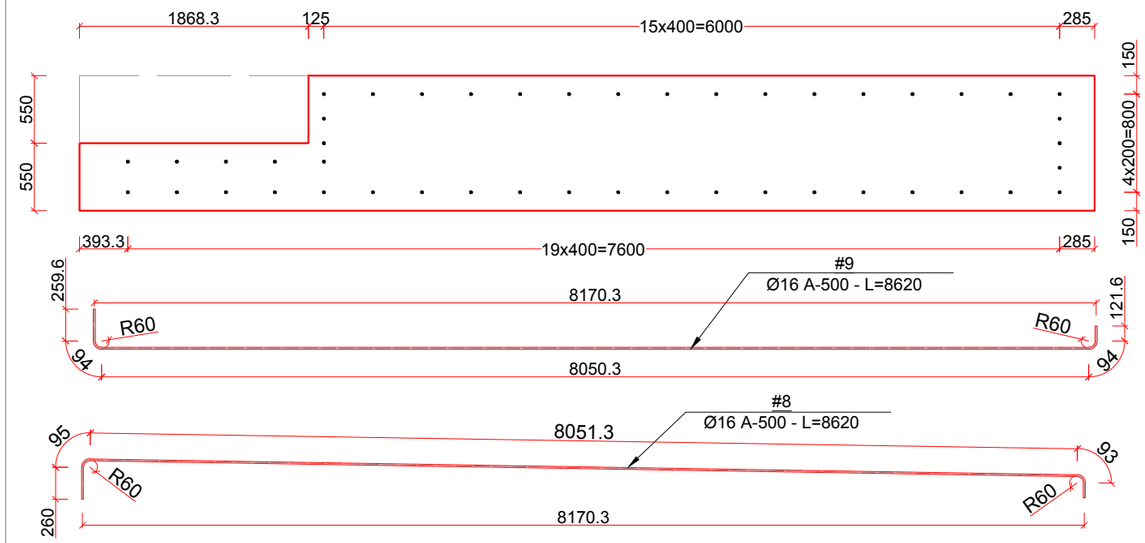

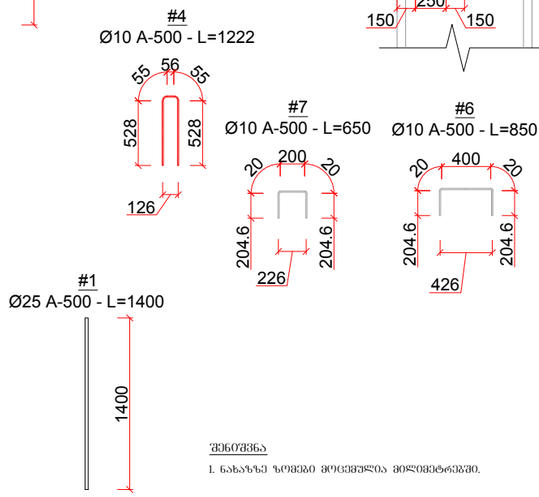

რბ. ბურჯის თავის მოწყობა-გამაგრების არმატურის სპეციფიკაციის ცხრილი

№	დიამეტრი მმ.	ღეროს სიგრძე მ.	რაოდენობა ცალი	საერთო სიგრძე. მ.	1 გრძ.მ წონა, კგ.	საერთო წონა, კგ.	შენიშვნა
1	*2*	*3*	*4*	*5*	*6*	*7*	*8*
1	*Ø25 A-500*	*1.40*	*46*	*64.40*	*3.850*	*247.94*	
2	*Ø16 A-500*	*6.70*	*3*	*20.10*	*1.580*	*31.76*	
3	*Ø16 A-500*	*6.70*	*3*	*20.10*	*1.580*	*31.76*	
4	*Ø10 A-500*	*1.22*	*6*	*7.32*	*0.617*	*4.52*	
5	*Ø16 A-500*	*1.04*	*6*	*6.24*	*1.580*	*9.86*	
6	*Ø10 A-500*	*0.85*	*146*	*124.10*	*0.617*	*76.57*	
7	*Ø10 A-500*	0.65	*64*	*41.60*	*0.617*	*25.67*	
8	*Ø16 A-500*	8.62	3	*25.86*	*1.580*	*40.86*	
9	*Ø16 A-500*	8.62	3	*25.86*	*1.580*	*40.86*	
სულ : A-500						*402.40*	
შედუღების ნაკერები და გადანაკრები 5% A-500						*20.12*	
ჯამი: A-500						*422.52*	

შენიშვნა

1. ნახაზზე ზომები მოცემულია მილიმეტრებში.

ქ. თბილისში, თამარ მეფის სახელობის ხიდზე ასასვლელი პანდუსის კვლევისა და სარეაბილიტაციო სამუშაოების საპროექტო დოკუმენტაცია

№13 ბურჯის ფერმისძვეშა ფილის საყალიბო და არმირების ნახაზი

შ.პ.ს. ინტერპროექტი

№14 ბურჯი-ის ფერმისძვეშა ფილის საქალიბო ნახაზი
მ1:50

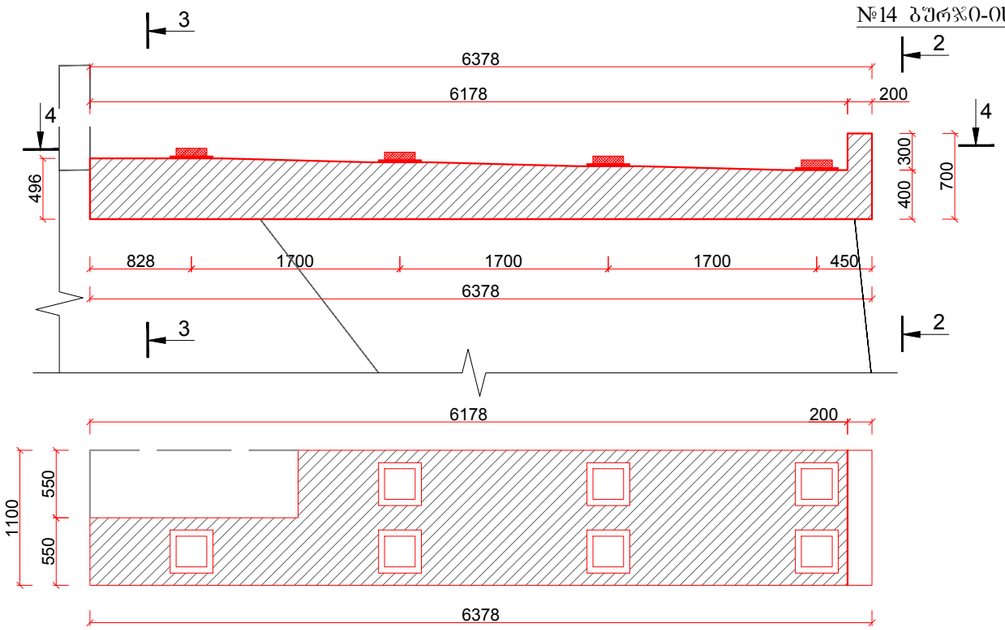

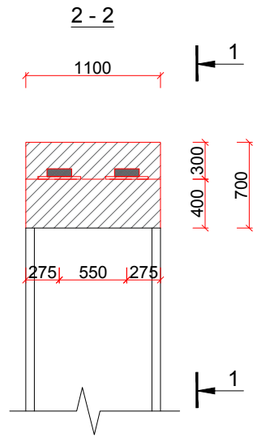

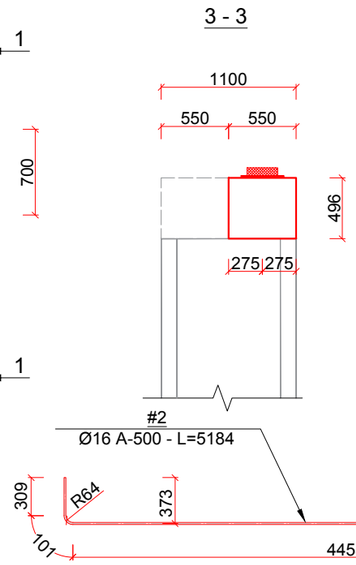

ბურჯის თავის მონგრევა - ბეტონის მოცულობა

ელემენტის დასახელება	განზომ.	რაოდენობა	შენიშვნა
2	3	4	
ბურჯის თავის მონგრევა	$ც/მ^3$	2.49	
	2.49		

რბ. ბურჯის თავის მოწყობა-გამაგრების ბეტონის მოცულობის ცხრილი

ელემენტის დასახელება	განზომ.	რაოდენობა	შენიშვნა
2	3	4	
ბურჯის თავის გამაგრება	$ც/მ^3$	2.47	
	2.47		

№14 ბურჯი-ის ფერმისძვეშა ფილის არმირების ნახაზი
მ1:50

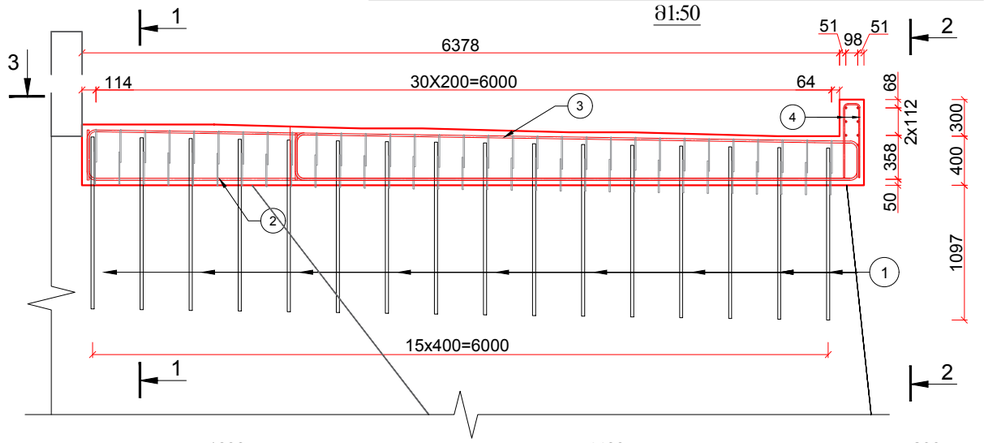

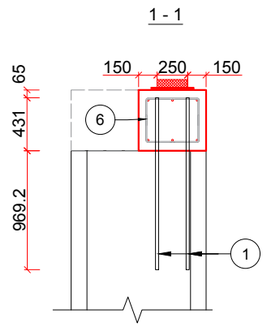

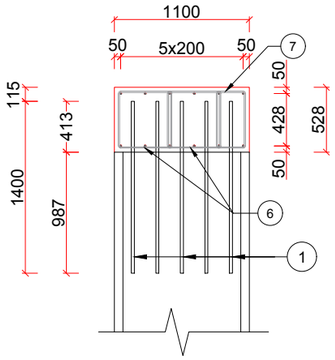

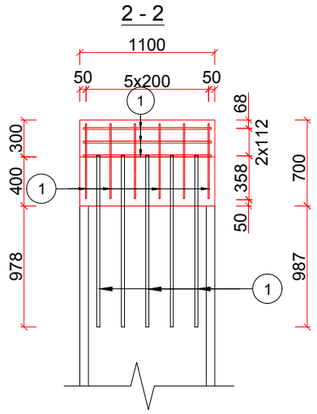

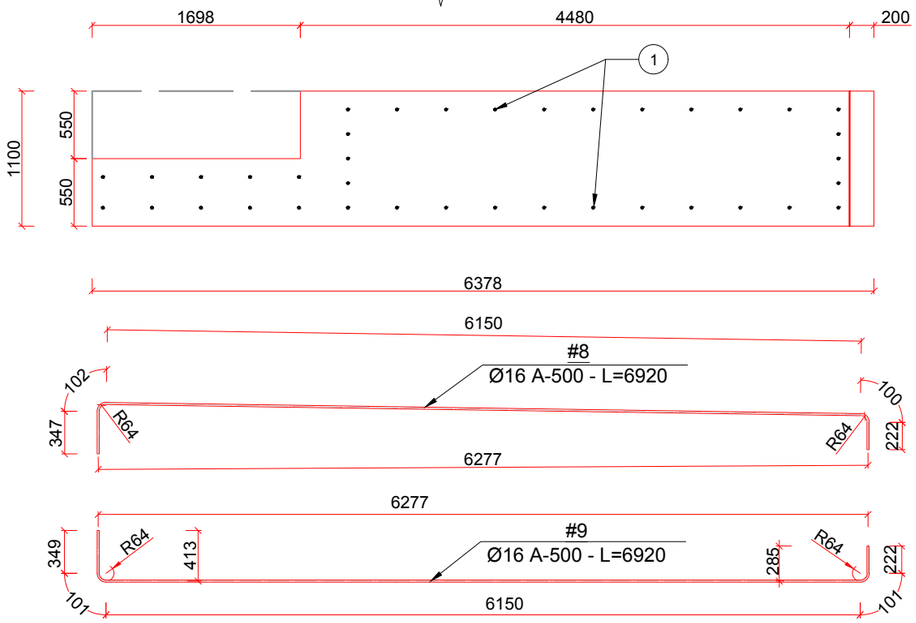

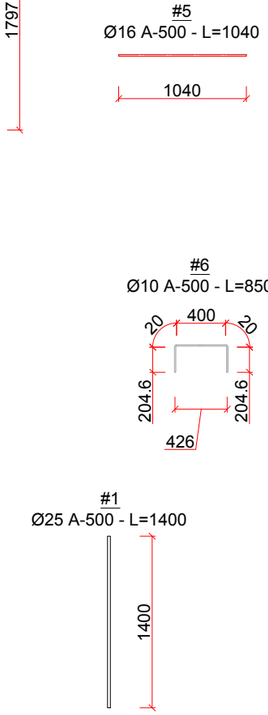

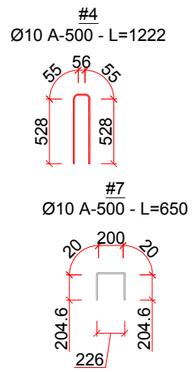

რბ. ბურჯის თავის მოწყობა-გამაგრების არმატურის სპეციფიკაციის ცხრილი

№	დიამეტრი მმ.	ღეროს სიგრძე მ.	რაოდენობა ცალი	საერთო სიგრძე, მ.	1 გრძ.მ წონა, კგ.	საერთო წონა, კგ.	შენიშვნა
1	2	3	4	5	6	7	8
1	Ø25 A-500	1.40	38	53.20	3.850	204.82	
2	Ø16 A-500	5.18	3	15.54	1.580	24.55	
3	Ø16 A-500	5.18	3	15.54	1.580	24.55	
4	Ø10 A-500	1.22	6	7.32	0.617	4.52	
5	Ø16 A-500	1.04	6	6.24	1.580	9.86	
6	Ø10 A-500	0.85	106	90.10	0.617	55.59	
7	Ø10 A-500	0.65	44	28.60	0.617	17.65	
8	Ø16 A-500	6.92	3	20.76	1.580	32.80	
9	Ø16 A-500	6.92	3	20.76	1.580	32.80	
სულ: A-500						323.89	
შედუღების ნაკერები და გადანაგრები 5% A-500						16.19	
ჯამი: A-500						340.09	

შენიშვნა

1. ნახაზზე ზომები მოცემულია მილიმეტრებში.

ქ. თბილისში, თამარ მეფის სახელობის ხიდზე ასასვლელი პანდუსის კვლევისა და სარეაბილიტაციო სამუშაოების საპროექტო დოკუმენტაცია

№14 ბურჯის ფერმისძვეშა ფილის საქალიბო და არმირების ნახაზი

შ.პ.ს. ინტერპროექტი

ფურც.

24

№15 ბურჯი-ის ფერმისძვეშა ფილის საყალიბო ნახაზი

მ1:50

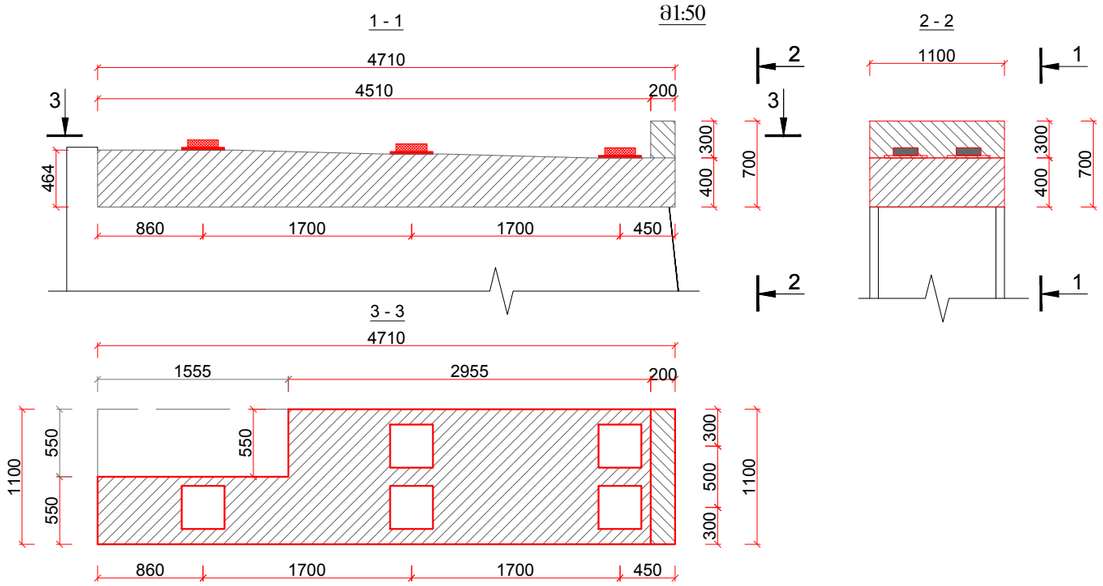

ბურჯის თავის მონბრეცვა - ბეტონის მოცულობა

№	ელემენტის დასახელება	განზომ.	რაოდენობა	შენიშვნა
1	2	3	4	5
1	ბურჯის თავის მონბრეცვა	$მ^3$	2.10	
ჯამი		2.10		

რბ. ბურჯის თავის მოწყობა-გამაგრების ბეტონის მოცულობის ცხრილი

№	ელემენტის დასახელება	განზომ.	რაოდენობა	შენიშვნა
1	2	3	4	5
1	ბურჯის თავის გამაგრება	$მ^3$	1.93	
ჯამი		1.93		

№15 ბურჯი-ის ფერმისძვეშა ფილის არმირების ნახაზი

მ1:50

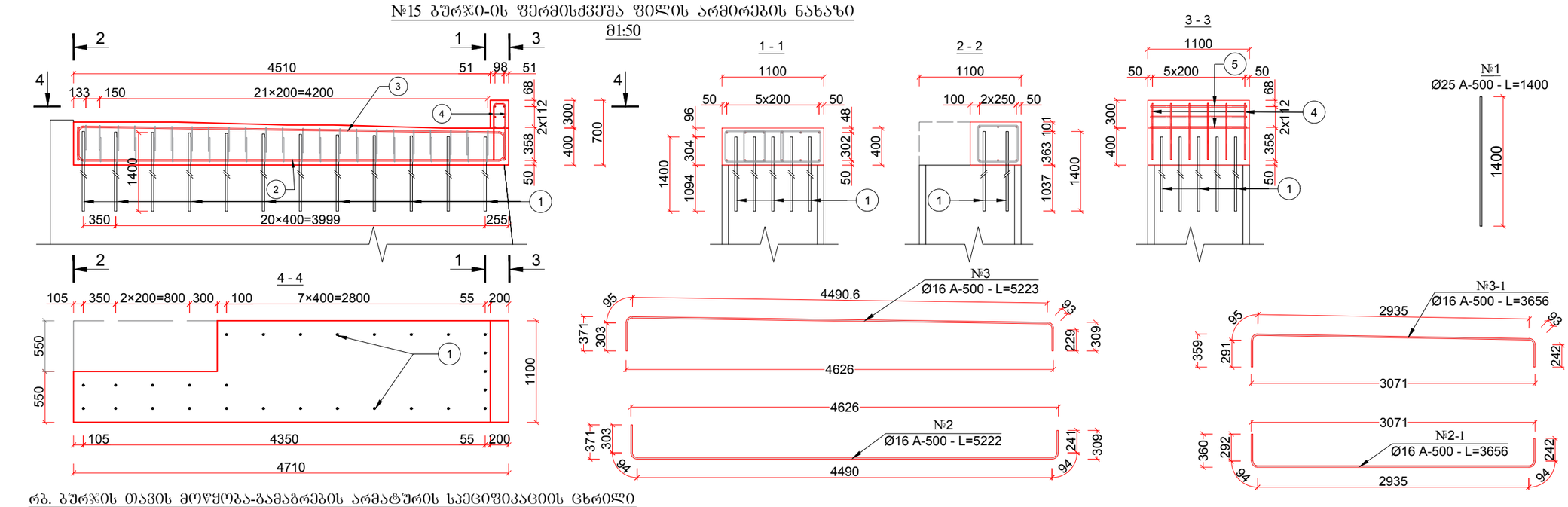

რბ. ბურჯის თავის მოწყობა-გამაგრების არმატურის სპეციფიკაციის ცხრილი

№	დიამეტრი მმ.	ერთეულის სიგრძე მ.	რაოდენობა ცალი	საერთო სიგრძე, მ.	1 გრძ.მ წონა, კგ.	საერთო წონა, კგ.	შენიშვნა
1	*2*	*3*	*4*	*5*	*6*	*7*	*8*
1	*Ø25 A-500*	*1.40*	*28*	*39.20*	*3.850*	*150.92*	
2	*Ø16 A-500*	*5.22*	*3*	*15.67*	*1.580*	*24.75*	
2-1	*Ø16 A-500*	*3.66*	*3*	*10.97*	*1.580*	*17.33*	
3	*Ø16 A-500*	*5.22*	*3*	*15.67*	*1.580*	*24.75*	
3-1	*Ø16 A-500*	*3.66*	*3*	*10.97*	*1.580*	*17.33*	
4	*Ø10 A-500*	*1.30*	*6*	*7.80*	*0.617*	*4.81*	
5	*Ø16 A-500*	*1.04*	*6*	*6.24*	*1.580*	*9.86*	
6	*Ø10 A-500*	*0.95*	*60*	*57.00*	*0.617*	*35.17*	
7	*Ø10 A-500*	*0.80*	*44*	*35.20*	*0.617*	*21.72*	
სულ : *A-500*						*306.64*	
შედულების ნაკერები და გადანაჭრები *5% A-500*						*15.33*	
ჯამი: *A-500*						*321.97*	

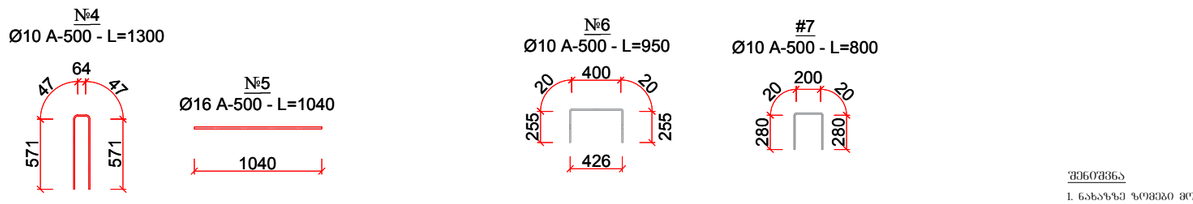

შენიშვნა

1. ნახაზზე ზომები მოცემულია მილიმეტრებში.

ქ. თბილისში, თამარ მეფის სახელობის ხიდზე ასასვლელი პანდუსის კვლევისა და სარეაბილიტაციო სამუშაოების საპროექტო დოკუმენტაცია

№15 ბურჯის ფერმისძვეშა ფილის საყალიბო და არმირების ნახაზი

შ.პ.ს. ინტერპროექტი

ფურც. 25

№16 ბურჯის ფერმისძვეშა ფილის საყალიბო ნახაზი
მ1:50

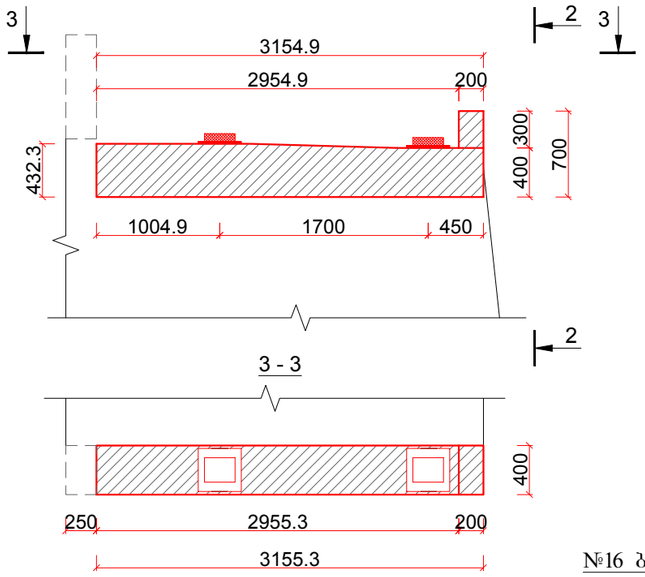

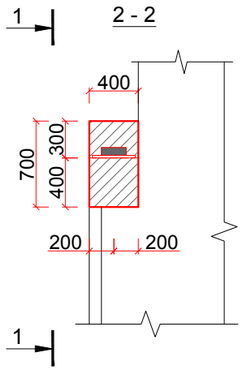

ბურჯის თავის მონგრევა - ბეტონის მოცულობა

№	ელემენტის დასახელება	განზომ.	რაოდენობა	შენიშვნა
1	2	3	4	5
1	ბურჯის თავის მონგრევა	მ^3	0.56	
ჯამი		0.56		

რბ. ბურჯის თავის მოწყობა-გამაგრების ბეტონის მოცულობის ცხრილი

№	ელემენტის დასახელება	განზომ.	რაოდენობა	შენიშვნა
1	2	3	4	5
1	ბურჯის თავის გამაგრება	მ^3	0.55	
ჯამი		0.55		

№16 ბურჯის ფერმისძვეშა ფილის არმირების ნახაზი
მ1:50

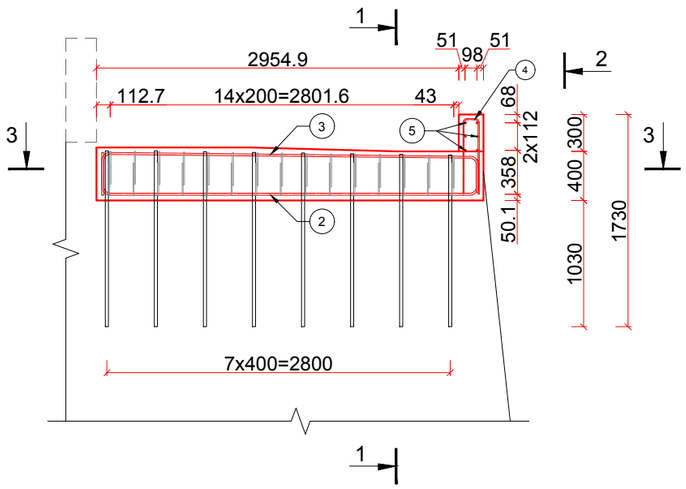

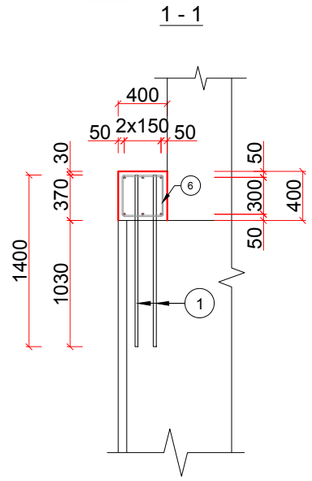

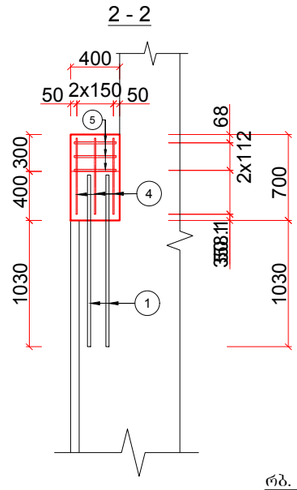

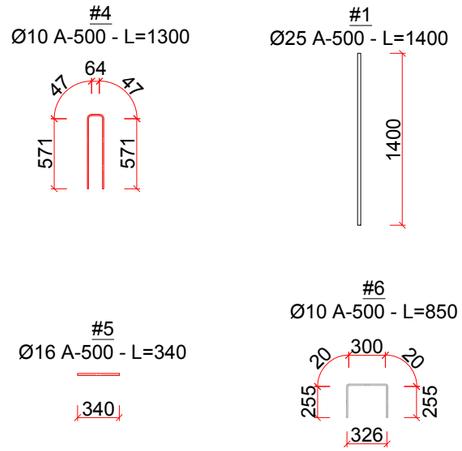

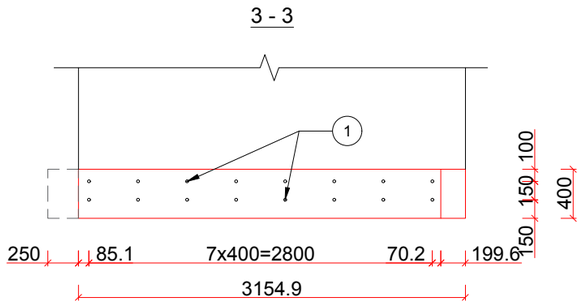

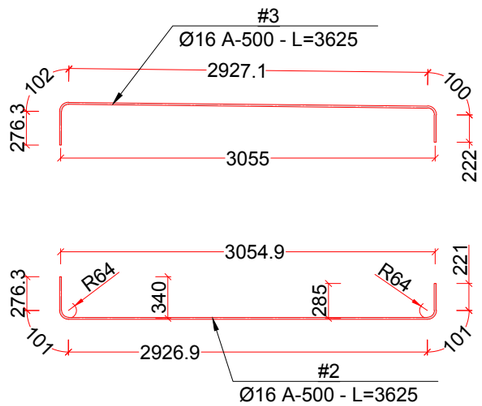

რბ. ბურჯის თავის მოწყობა-გამაგრების არმატურის სპეციფიკაციის ცხრილი

№	დიამეტრი მმ.	ღეროს სიგრძე მ.	რაოდენობა ცალი	საერთო სიგრძე, მ.	1 გრძ.მ წონა, კგ.	საერთო წონა, კგ.	შენიშვნა
1	*2*	*3*	*4*	*5*	*6*	*7*	*8*
1	*Ø25 A-500*	*1.40*	*16*	*22.40*	*3.850*	*86.24*	
2	*Ø16 A-500*	*3.63*	*3*	*10.88*	*1.580*	*17.18*	
3	*Ø16 A-500*	*3.63*	*3*	*10.88*	*1.580*	*17.18*	
4	*Ø10 A-500*	*1.30*	*3*	*3.90*	*0.617*	*2.41*	
5	*Ø16 A-500*	*0.34*	*6*	*2.04*	*1.580*	*3.22*	
6	*Ø10 A-500*	*0.85*	*30*	*25.50*	*0.617*	*15.73*	
სულ: A-500						*141.97*	
შეღებვის ნაკერები და გადანაგრები 5% A-500						*7.10*	
ჯამი: A-500						*149.07*	

შენიშვნა

1. ნახაზზე ზომები მოცემულია მილიმეტრებში.

ქ. თბილისში, თამარ მეფის სახელობის ხიდზე ასასვლელი პანდუსის
კვლევისა და სარეაბილიტაციო სამუშაოების საპროექტო დოკუმენტაცია

№16 ბურჯის ფერმისძვეშა ფილის საყალიბო და არმირების ნახაზი	შ.პ.ს. ინტერპროექტი	ფურც. 26

რკინაბეტონის კედლის არმირება

მ. 1:25

1 - 1

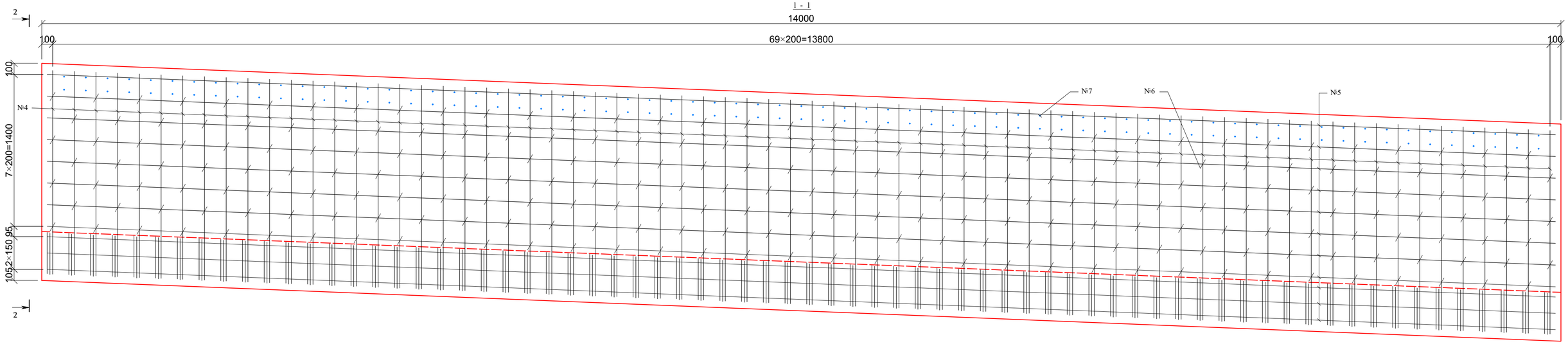

2 - 2

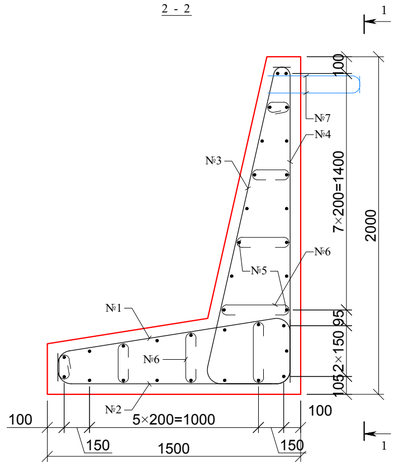

რკინაბეტონის კედლის არმატურის ელემენტების სპეციფიკაცია

№	დიამეტრი მმ.	ღეროს სიგრძე მ.	რაოდ. ც.	საერთო სიგრძე მ.	1 გრძმ.-ის წონა კგ.	საერთო წონა კგ.	შენიშვნა
1	3	4	5	6	7	8	9
1	Ø25 A500	1.885	70	132.0	3.85	508.0	
2		1.865	70	130.6	3.85	502.6	
3		2.345	70	164.2	3.85	632.0	
4		2.3	70	161.0	3.85	619.8	
5	Ø16 A500	14.9	33	491.7	1.58	776.9	
6	Ø10 A500	0.53	490	259.7	0.617	160.2	
7	Ø12 A500	0.63	138	86.9	0.888	77.2	
სულ: A500						3276.8	
შედუღების ნაკერები და გადანაგრები: 5% A500						163.8	
ჯამი: A500						3440.6	

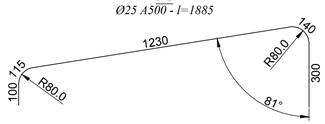

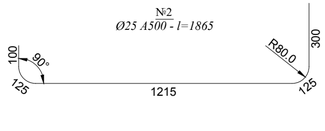

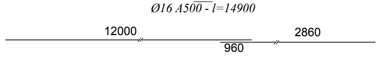

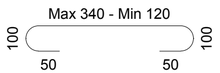

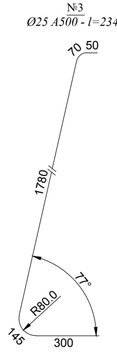

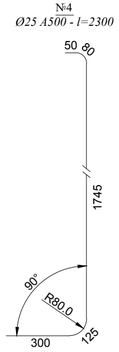

შენიშვნა

1. ზომები მოცემულია მილიმეტრებში

ქ. თბილისში, თამარ მეფის სახელობის ხიდზე ასასვლელი პანდუსის კვლევისა და სარეაბილიტაციო სამუშაოების საპროექტო დოკუმენტაცია		
L=14.0მ სიბრძის რ.ბ. კედლის არმირების ნახაზი	შ.პ.ს. ინტერპროექტი	ფურც. 28

რ.ბ. კოჭის ფასადი

მ 1:25

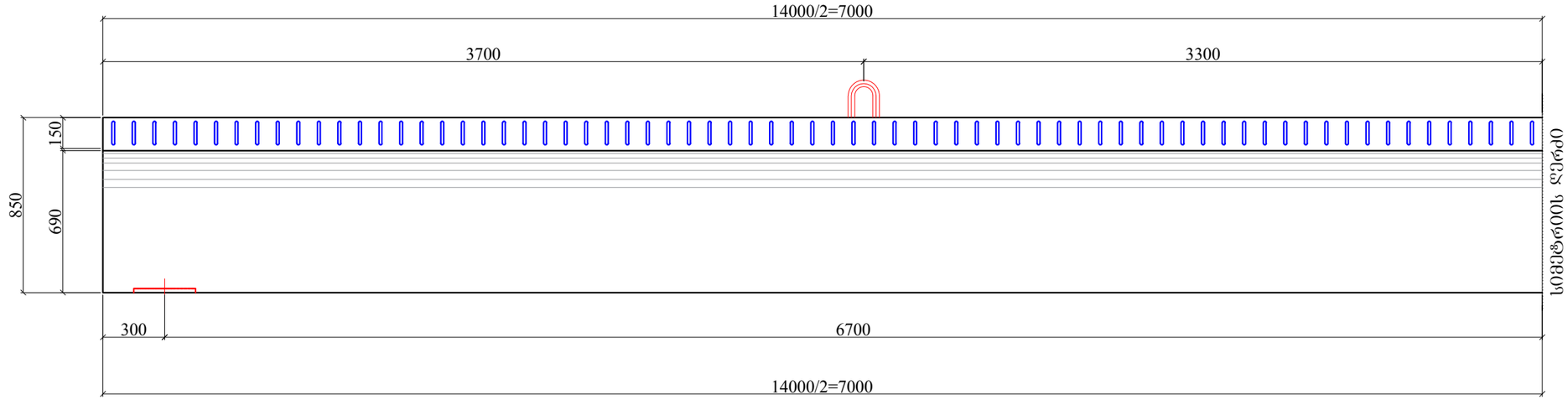

რ.ბ. კოჭის გეგმა

მ 1:25

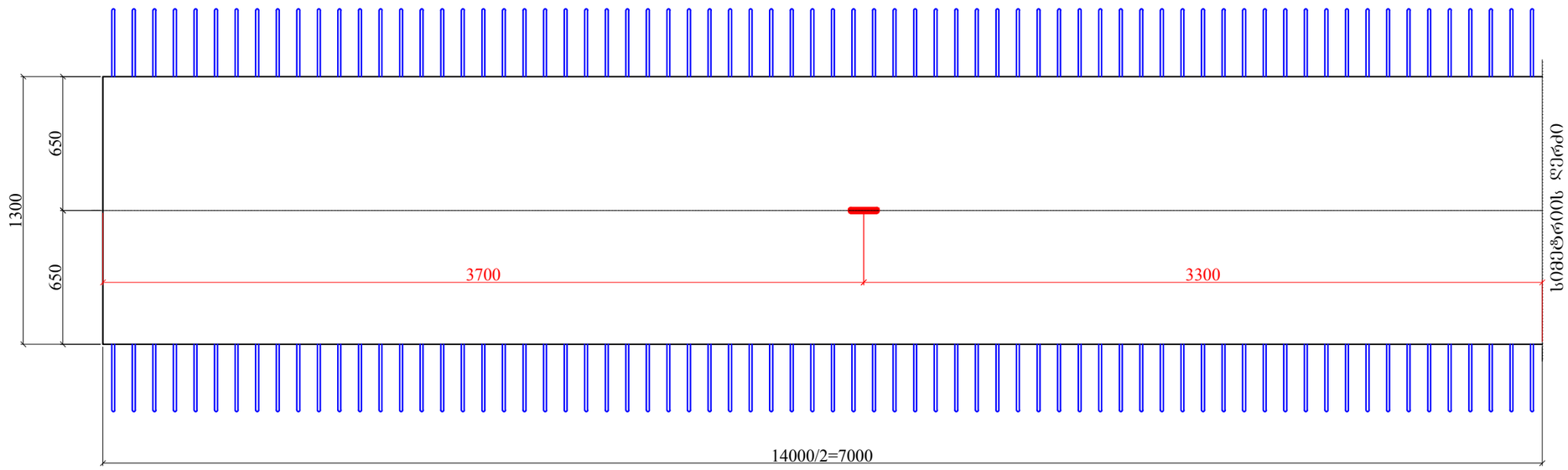

კოჭის ბეტონის მოცულობების ცხრილი

№	ელემენტის დასახელება	განზომ.	რაოდენობა	შენიშვნა
1	2	3	4	5
1	რ.ბ. კოჭი *L*=14.0მ	$მ^3$	1/5.25	*B35 F200 W6*

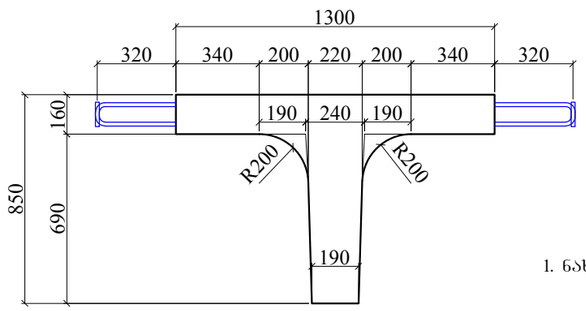

შენიშვნა

1. ნახაზზე ზომები მოცემულია მილიმეტრებში.

შენიშვნა

1. ნახაზზე ზომები მოცემულია მილიმეტრებში.

ქ. თბილისში, თამარ მეფის სახელობის ხიდზე ასასვლელი პანდუსის კვლევისა და სარეაბილიტაციო სამუშაოების საპროექტო დოკუმენტაცია

L=14.0მ რბ. კოჭის საყალიბო ნახაზი

შ.პ.ს. ინტერპროექტი

პკ 0+54.35
მ. 1:100

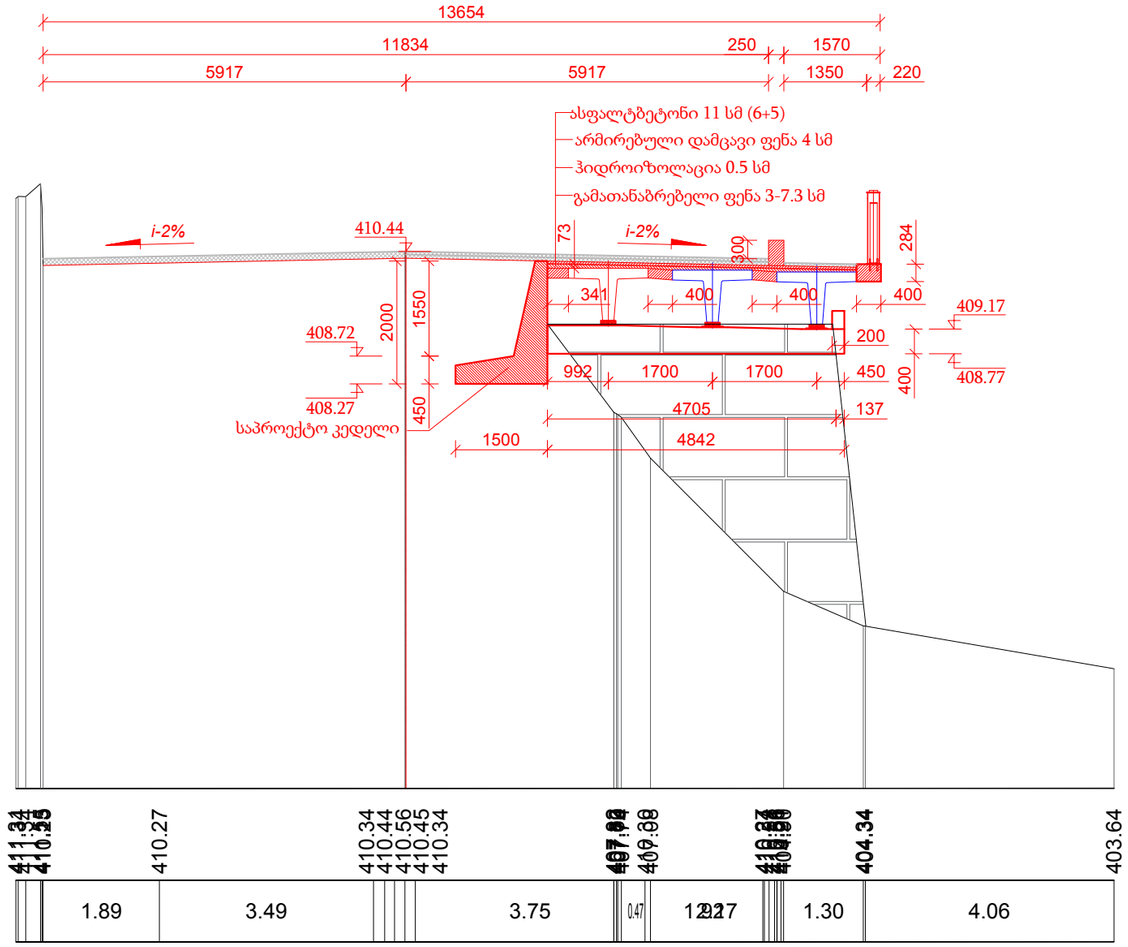

პკ 0+68.27
მ. 1:100

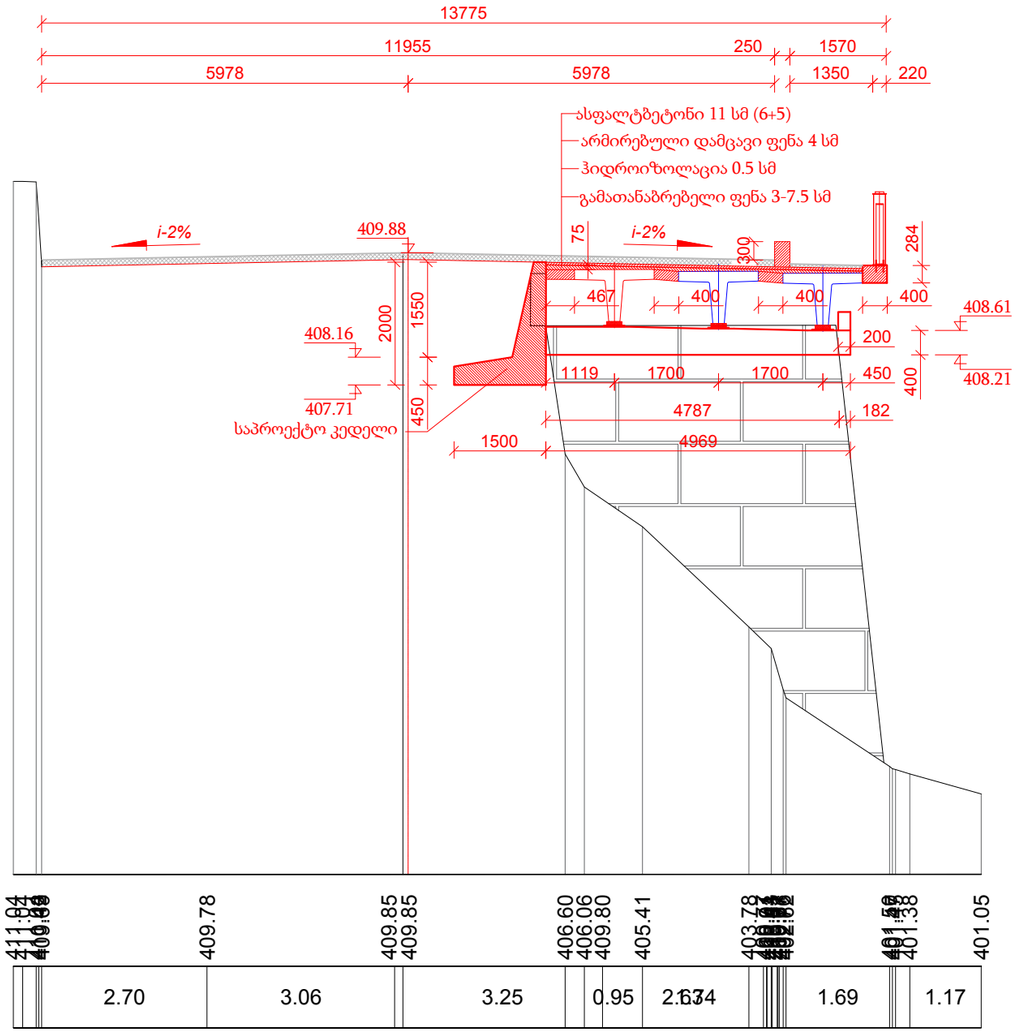

ახალი საპროექტო კოჭი

არსებული კოჭი (დემონტაჟი და მონტაჟი)

შენიშვნა:

1. ნახაზზე ზომები მოცემულია მილიმეტრებში.

ქ. თბილისში, თამარ მეფის სახელობის ხიდზე ასასვლელი პანდუსის კვლევისა და სარეაბილიტაციო სამუშაოების საპროექტო დოკუმენტაცია		
განივი ჭრილები (ფურც. 1)	შ.პ.ს. ინტერპროექტი	ფურც. 3

კარკასის არმატურის ღეროების განლაგება
მ. 1:25

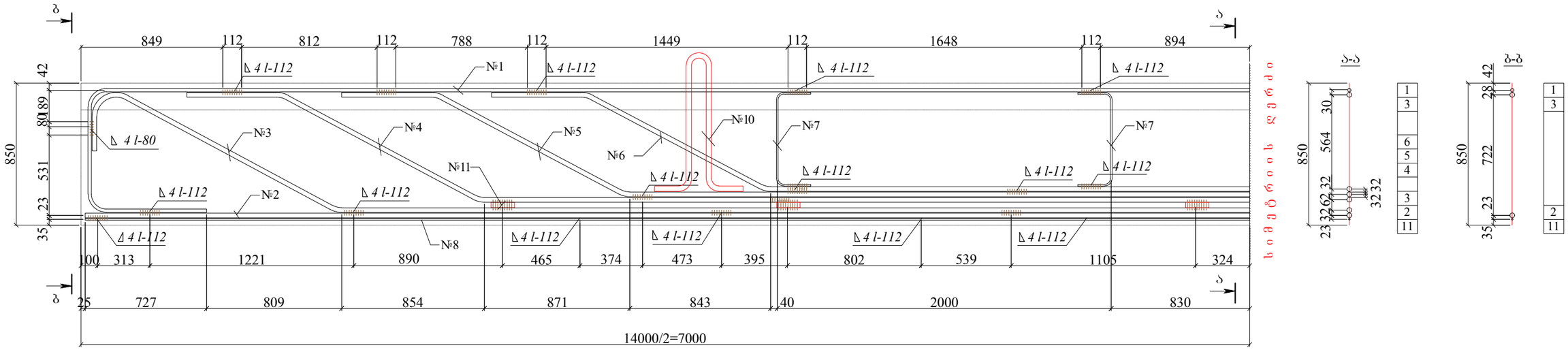

ცალკეული არმატურის ღეროების განლაგება

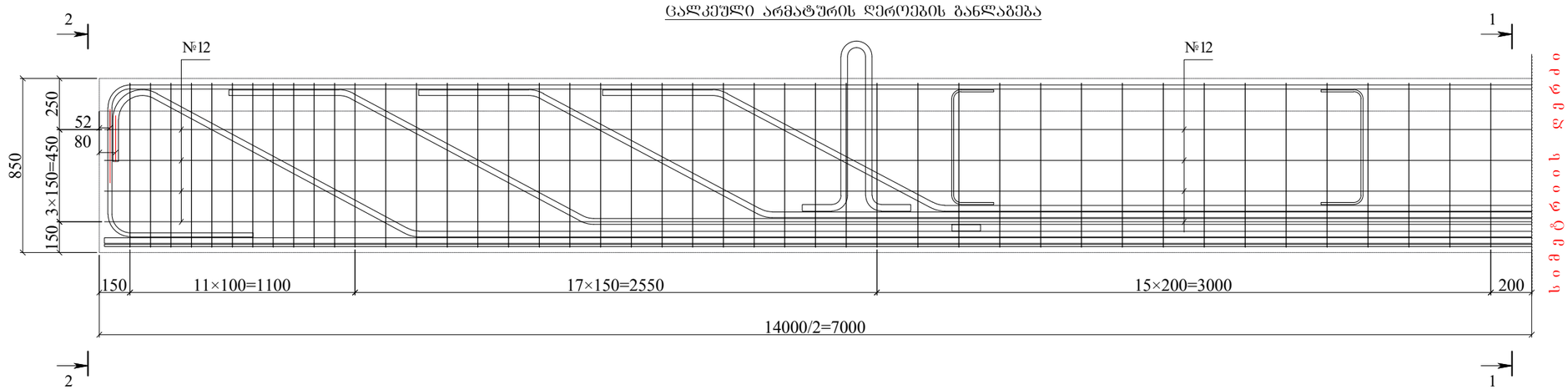

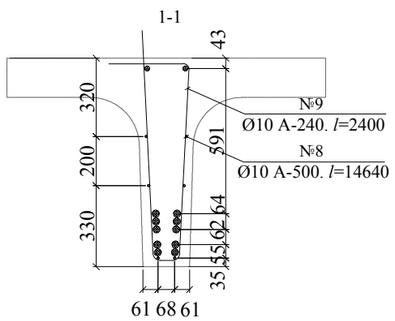

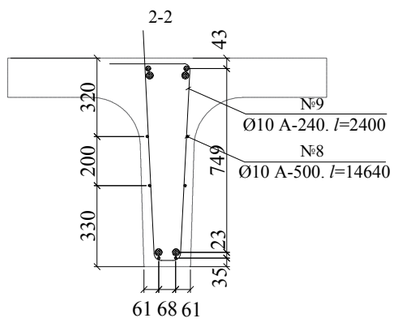

შენიშვნა

1. ნახაზზე ზომები მოცემულია მილიმეტრებში.

ქ. თბილისში, თამარ მეფის სახელობის ხიდზე ასასვლელი პანდუსის კვლევისა და სარეაბილიტაციო სამუშაოების საპროექტო დოკუმენტაცია		
L=14.0მ რბ. კოჭის არმირების ნახაზი	შ.პ.ს. ინტერპროექტი	ფურც. 30

ə. 1:25

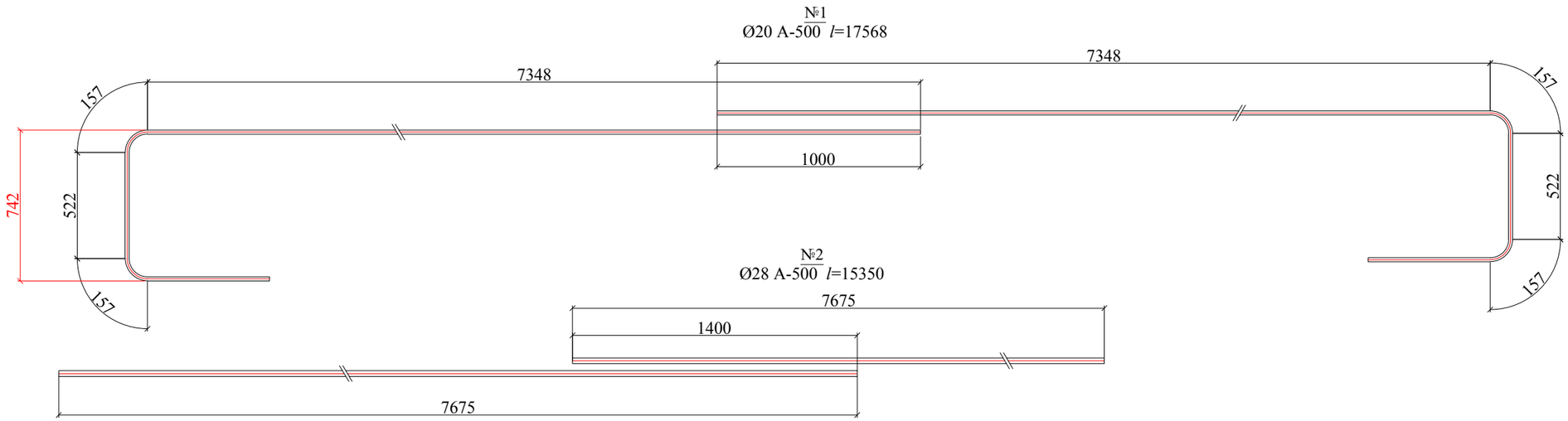

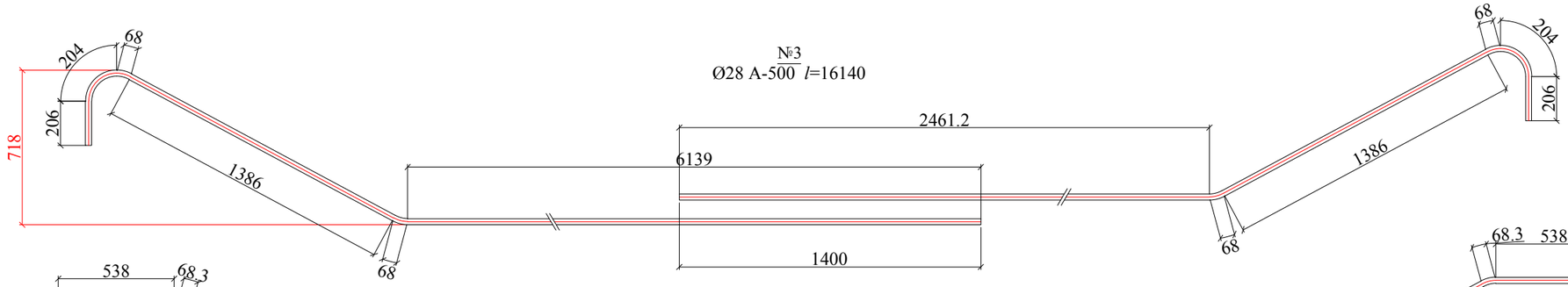

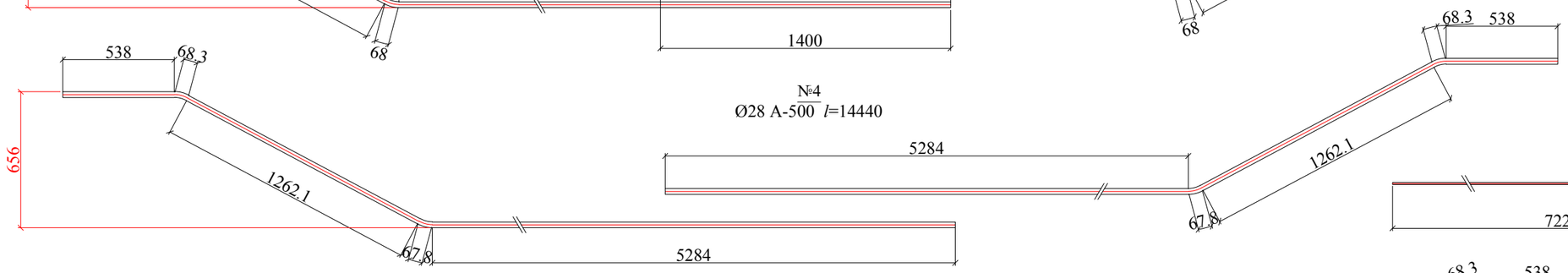

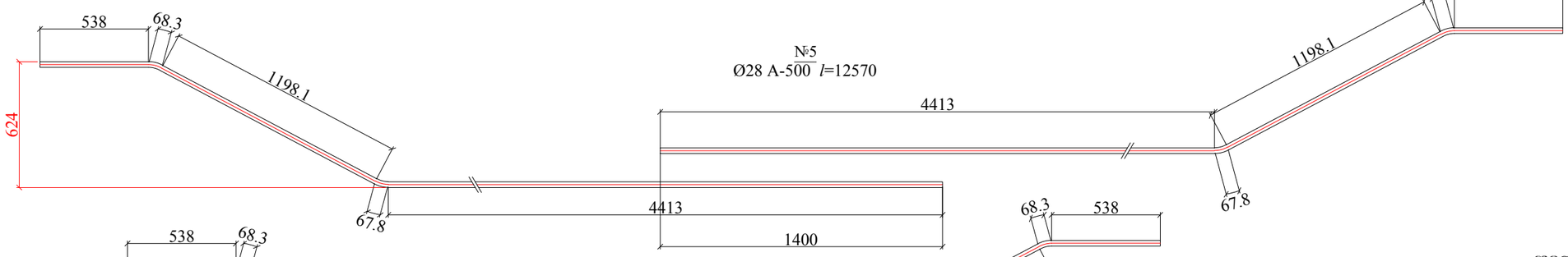

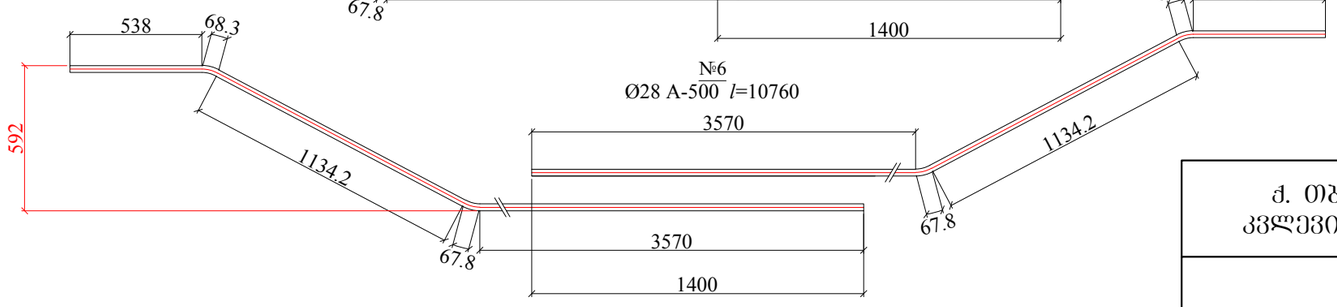

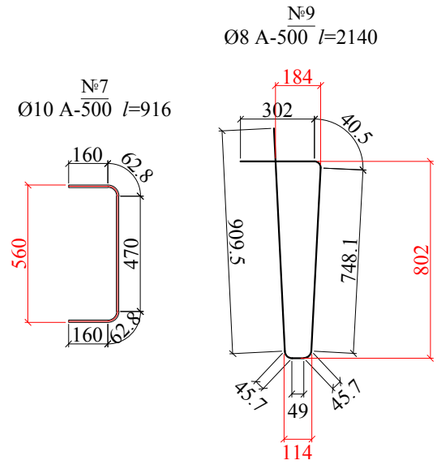

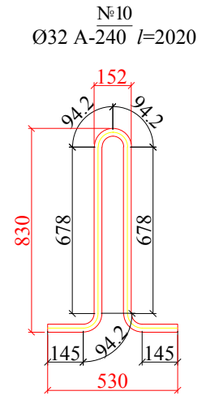

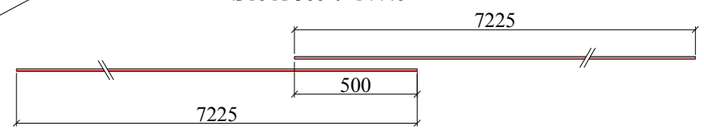

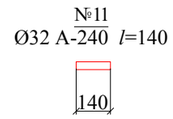

შენიშვნა

1. ნახაზზე ზომები მოცემულია მილიმეტრებში.

ქ. თბილისში, თამარ მეფის სახელობის ხიდზე ასასვლელი პანდუსის კვლევისა და სარეაბილიტაციო სამუშაოების საპროექტო დოკუმენტაცია		
L=14.0მ რბ. კოჭის არმირების ელემენტების სპეციფიკაცია	შ.პ.ს. ინტერპროექტი	ფურც. 31

რკინაბეტონის l=14.0 მ სიგრძის კოჭის ფილის არმირება
მ 1:25

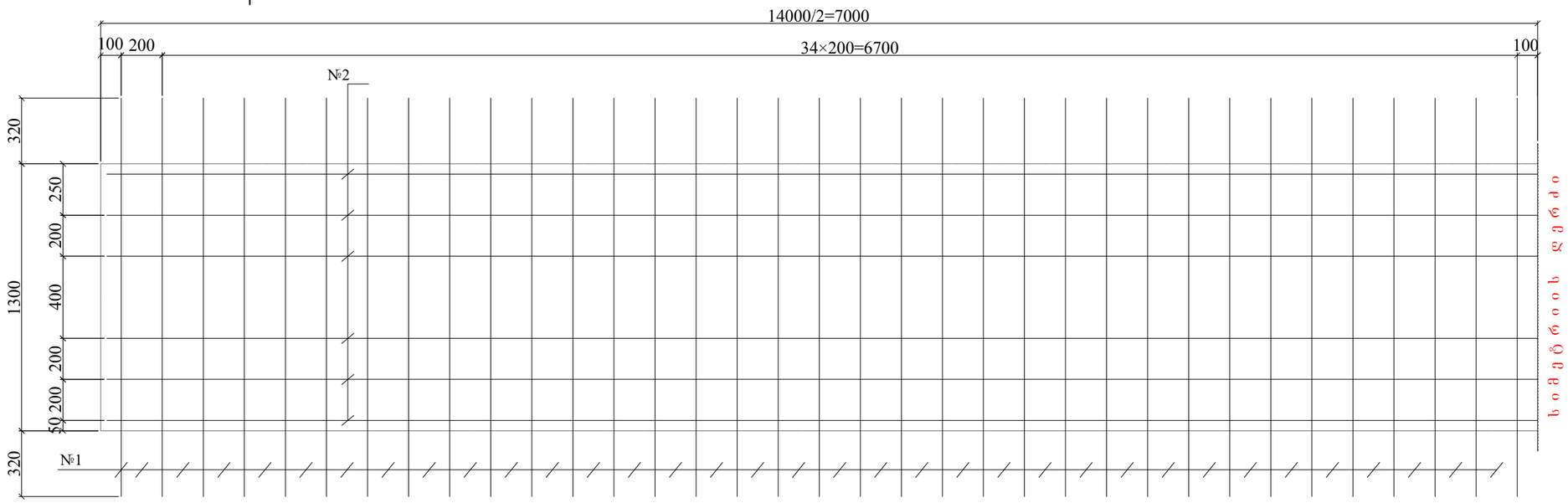

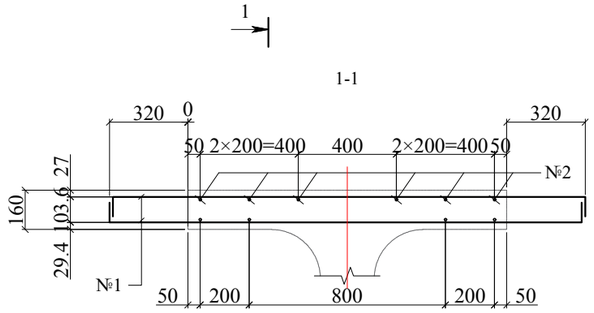

№1
Ø10 A-500 l=2070

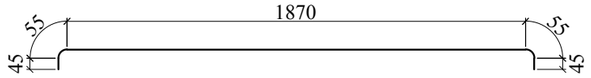

№2
Ø12 A-500 l=14560

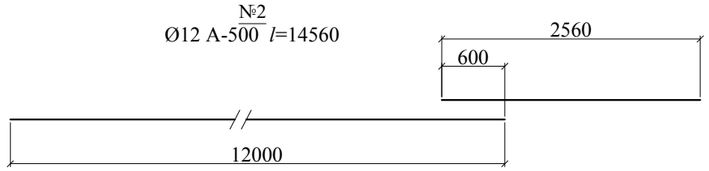

რკინაბეტონის l=14.0მ სიგრძის კოჭის ვუტის არმირება
მ 1:25

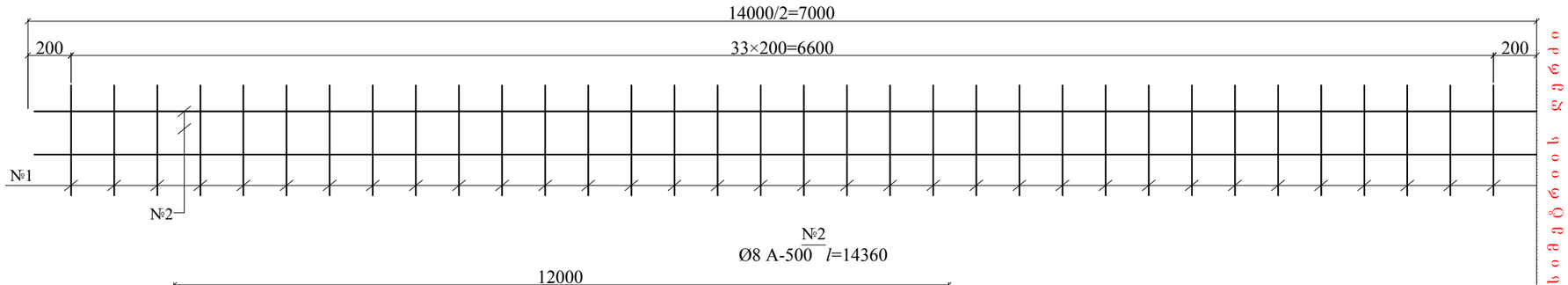

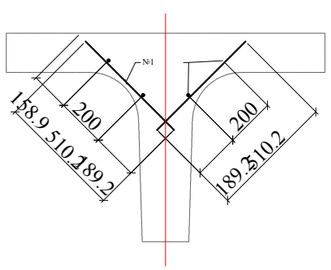

№2
Ø8 A-500 l=14360

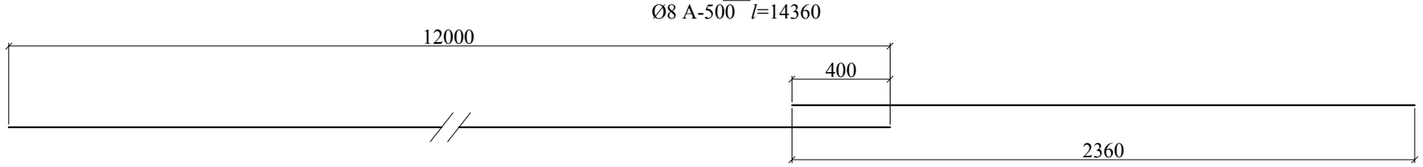

№1
Ø8 A-500 l=510

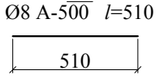

შენიშვნა

1. ნახაზზე ზომები მოცემულია მილიმეტრებში.

ქ. თბილისში, თამარ მეფის სახელობის ხიდზე ასასვლელი პანდუსის კვლევისა და სარეაბილიტაციო სამუშაოების საპროექტო დოკუმენტაცია

L=14.0მ რბ. კოჭის ფილისა და ვუტის არმირება

შ.პ.ს. ინტერპროექტი

ერთი კარკასის არმატურის ელემენტების სპეციფიკაცია

№	დიამეტრი მმ	ღეროს სიგრძე, მ	რაოდენობა ც	საერთო სიგრძე, მ	1 გრძ.მ.-ის წონა, კგ	საერთო წონა, კგ	შენიშვნა
1	2	3	4	5	6	7	8
1	Ø20 A-500	17.570	1	17.57	1.58	27.76	Гост Р52544-2006
2	Ø28 A-500	15.350	1	15.35	4.83	74.14	
3	Ø28 A-500	16.140	1	16.14	4.83	77.96	
4	Ø28 A-500	14.440	1	14.44	4.83	69.75	
5	Ø28 A-500	12.570	1	12.57	4.83	60.71	
6	Ø28 A-500	10.760	1	10.76	4.83	51.97	
7	Ø10 A-500	0.916	4	3.66	0.62	2.26	
8	Ø10A-500	14.440	3	43.32	0.62	26.73	
სულ: A-500						391.3	
შედუღების ნაკერები და გადანაჭრები: A-500 - 5%						19.6	
ჯამი: A-500						410.8	
ერთი კოჭისათვის: A-500						821.7	

ფილის ბადეების არმატურის ელემენტების სპეციფიკაცია

№	დიამეტრი მმ	ღეროს სიგრძე, მ	რაოდენობა ც	საერთო სიგრძე, მ	1 გრძ.მ.-ის წონა, კგ	საერთო წონა, კგ	შენიშვნა
1	2	3	4	5	6	7	8
1	Ø10 A-500	2.070	139	287.73	0.617	177.53	
2	Ø12 A-500	14.560	10	145.60	0.888	129.29	
შედუღების ნაკერები და გადანაჭრები: A-500 - 5%						306.8	
ჯამი: A-500						15.3	
ერთი კოჭისათვის: A-500						322.2	

ცალკეული არმატურის ელემენტების სპეციფიკაცია

№	დიამეტრი მმ	ღეროს სიგრძე, მ	რაოდენობა ც	საერთო სიგრძე, მ	1 გრძ.მ.-ის წონა, კგ	საერთო წონა, კგ	შენიშვნა
1	2	3	4	5	6	7	8
9	Ø10 A-240	2.140	90	192.60	0.617	118.83	Гост Р52544-2006
10	Ø32 A-240	2.020	2	4.04	6.311	25.50	
11	Ø32A-240	0.140	12	1.68	6.311	10.60	
შედუღების ნაკერები და გადანაჭრები: A-240 - 5%						154.9	
ჯამი: A-240						7.7	
ერთი კოჭისათვის: A-240						162.7	

ვუტის ბადეების არმატურის ელემენტების სპეციფიკაცია

№	დიამეტრი მმ	ღეროს სიგრძე, მ	რაოდენობა ც	საერთო სიგრძე, მ	1 გრძ.მ.-ის წონა, კგ	საერთო წონა, კგ	შენიშვნა
1	2	3	4	5	6	7	8
1	Ø8 A-500	0.510	139	70.89	0.395	28.00	Гост Р52544-2006
2		14.320	4	57.28	0.395	22.63	
შედუღების ნაკერები და გადანაჭრები: A-500 - 5%						50.6	
ჯამი: A-500						2.5	
ერთი კოჭისათვის: A-500						53.2	

ქ. თბილისში, თამარ მეფის სახელობის ხიდზე ასასვლელი პანდუსის
კვლევისა და სარეაბილიტაციო სამუშაოების საპროექტო დოკუმენტაცია

L=14.0მ სიგრძის რკინაბეტონის კოჭის
არმატურის ელემენტების მოცულობის ცხრილები

შ.პ.ს.
ინტერპროექტი

რ.ბ. კოჭის ფასადი

მ 1:25

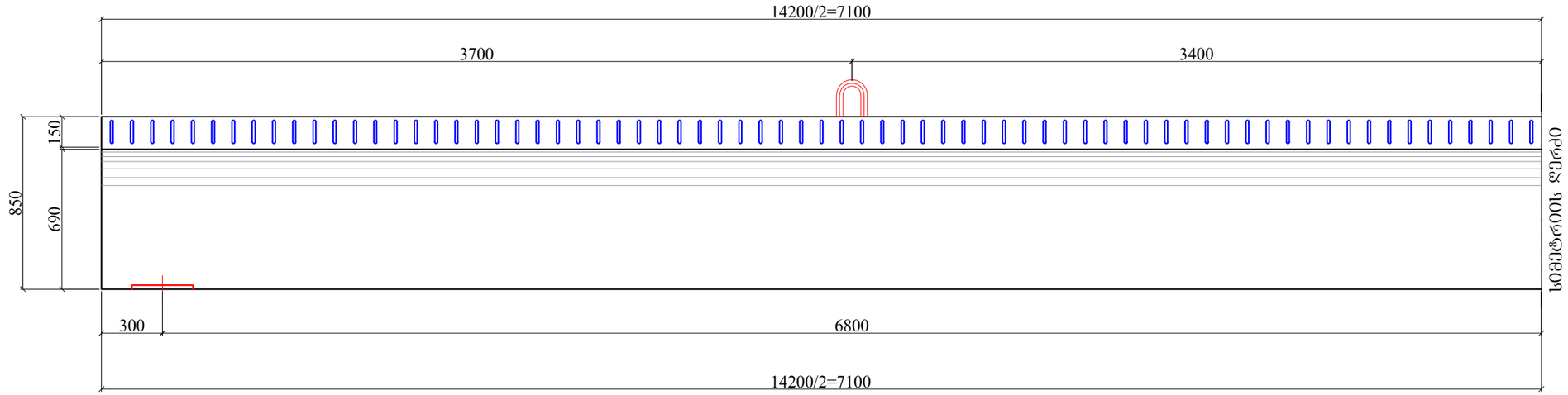

რ.ბ. კოჭის გეგმა

მ 1:25

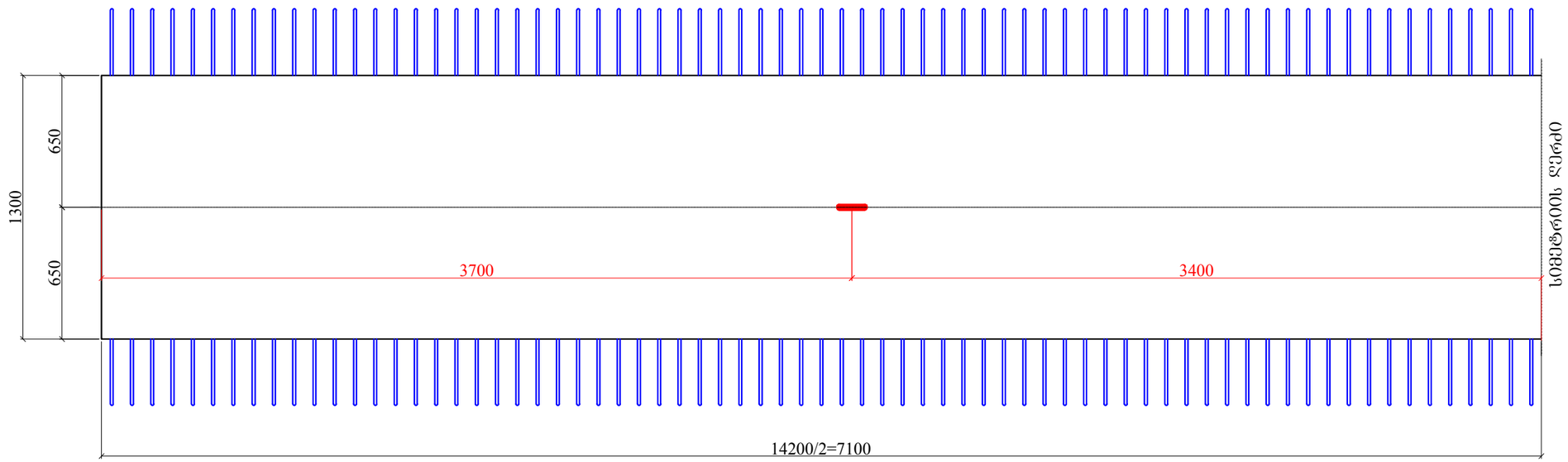

კოჭის ბეტონის მოცულობების ცხრილი

№	ელემენტის დასახელება	განზომ.	რაოდენობა	შენიშვნა
1	2	3	4	5
1	რ.ბ. კოჭი *L*=14.0მ	მ^3	1/5.25	*B35 F200 W6*

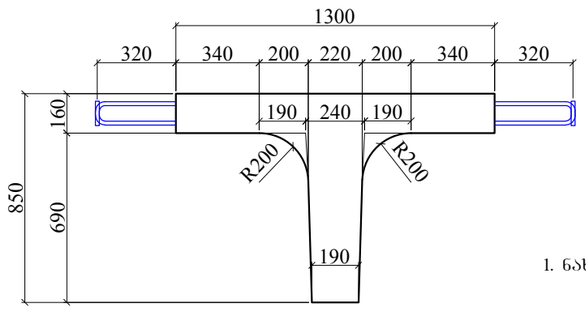

შენიშვნა

1. ნახაზზე ზომები მოცემულია მილიმეტრებში.

შენიშვნა

1. ნახაზზე ზომები მოცემულია მილიმეტრებში.

ქ. თბილისში, თამარ მეფის სახელობის ხიდზე ასასვლელი პანდუსის კვლევისა და სარეაბილიტაციო სამუშაოების საპროექტო დოკუმენტაცია

L=14.2მ რბ. კოჭის საყალიბო ნახაზი

შ.პ.ს. ინტერპროექტი

ფურც.	34

კარკასის არმატურის ღეროების განლაგება

მ. 1:25

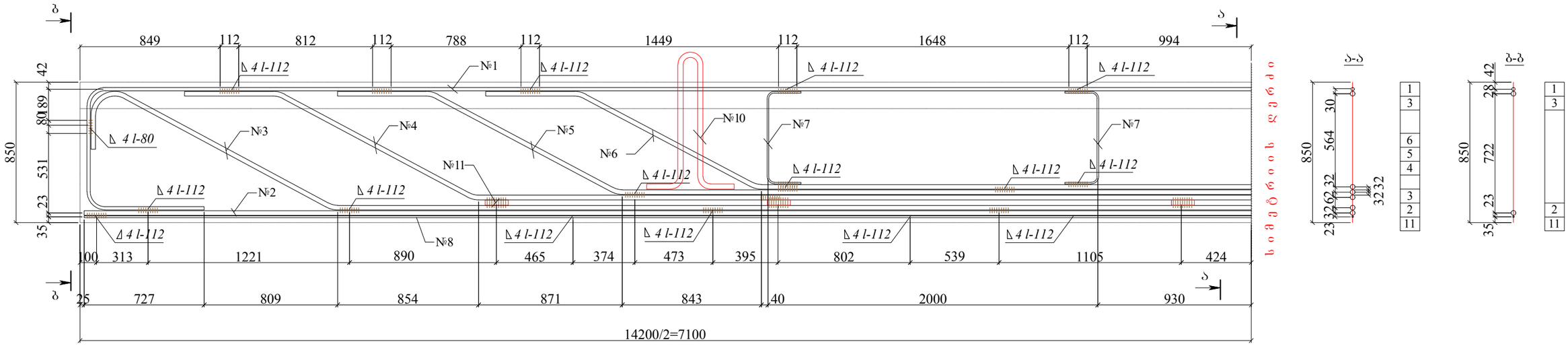

ცალკეული არმატურის ღეროების განლაგება

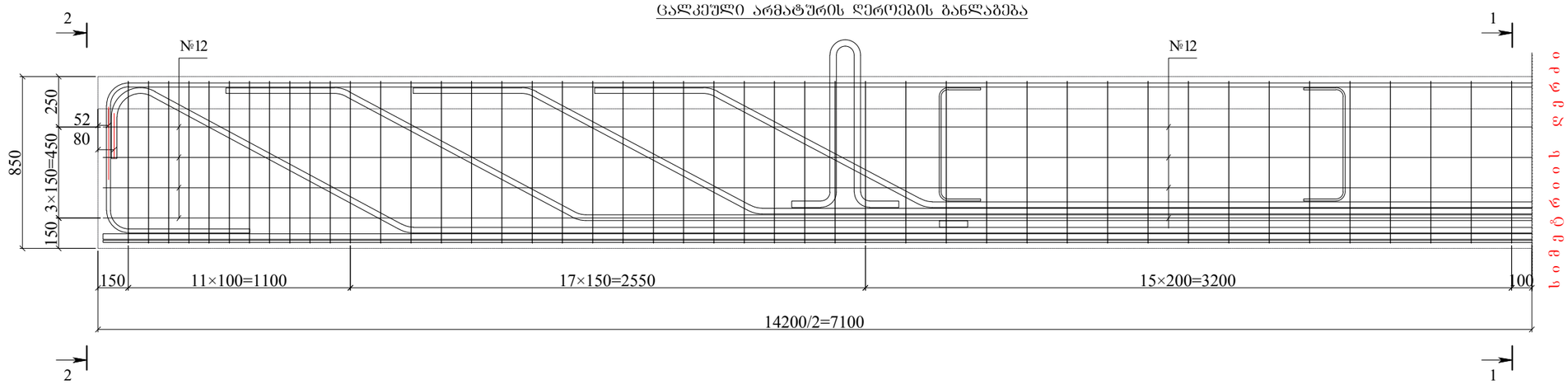

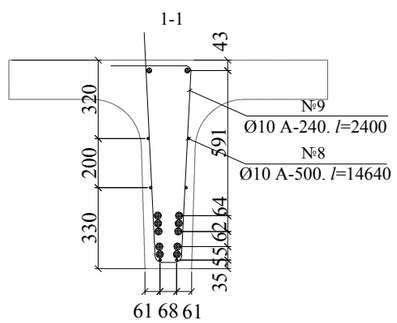

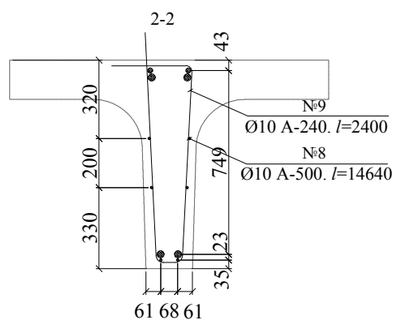

შენიშვნა

1. ნახაზზე ზომები მოცემულია მილიმეტრებში.

ქ. თბილისში, თამარ მეფის სახელობის ხიდზე ასასვლელი პანდუსის კვლევისა და სარეაბილიტაციო სამუშაოების საპროექტო დოკუმენტაცია		
L=14.2მ რბ. კოჭის არმირების ნახაზი	შ.პ.ს. ინტერპროექტი	ფურც. 35

ə. 1:25

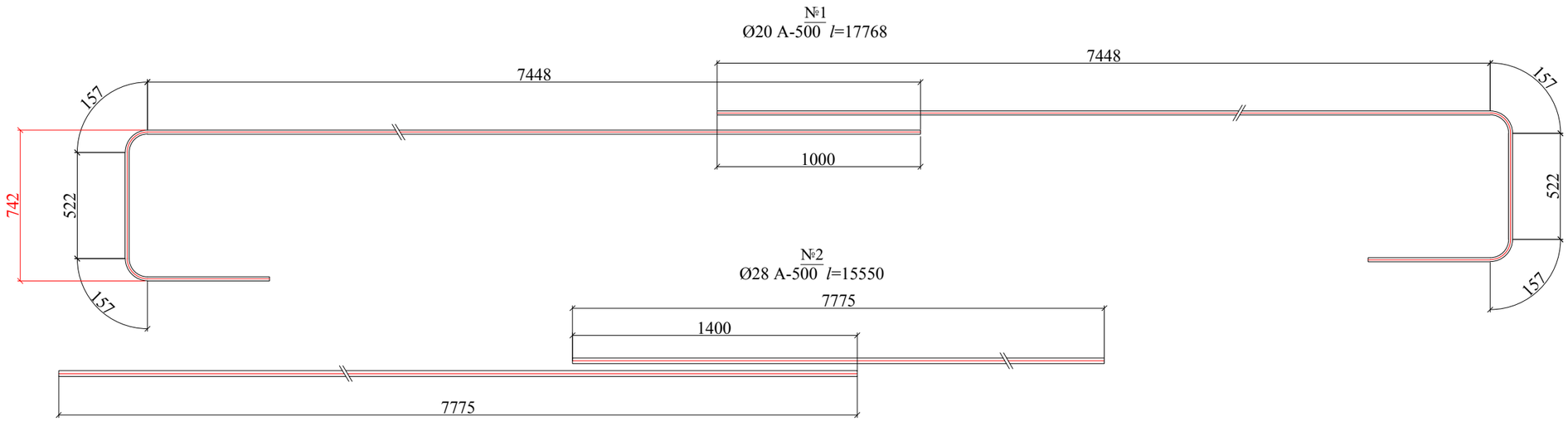

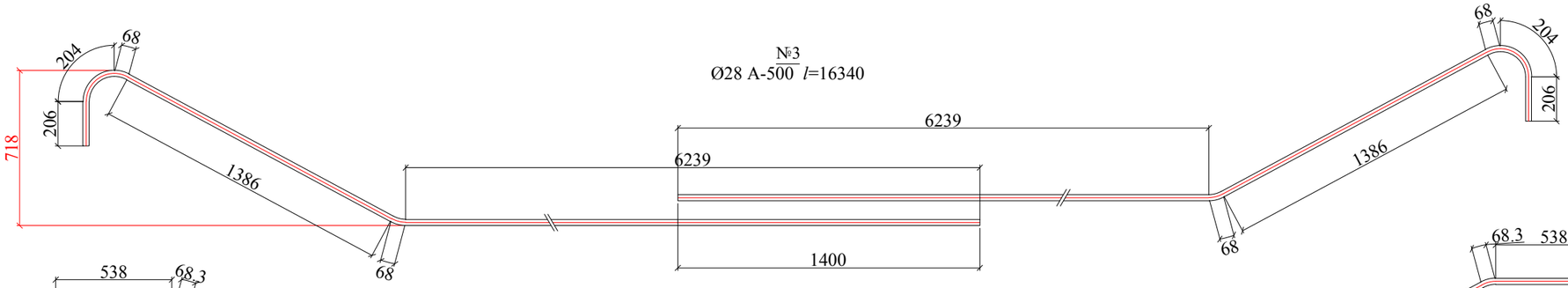

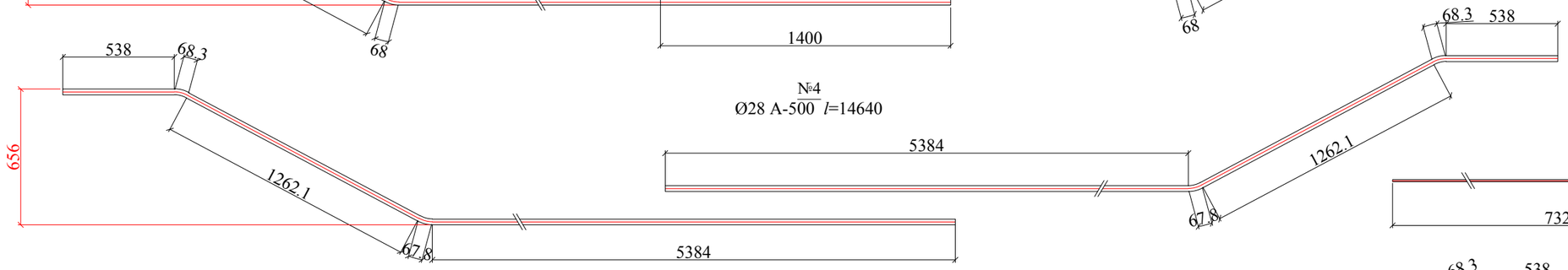

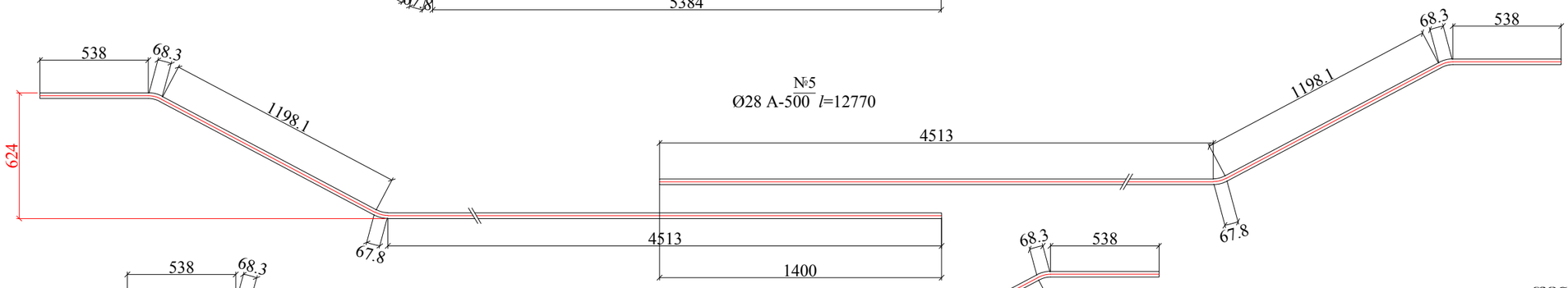

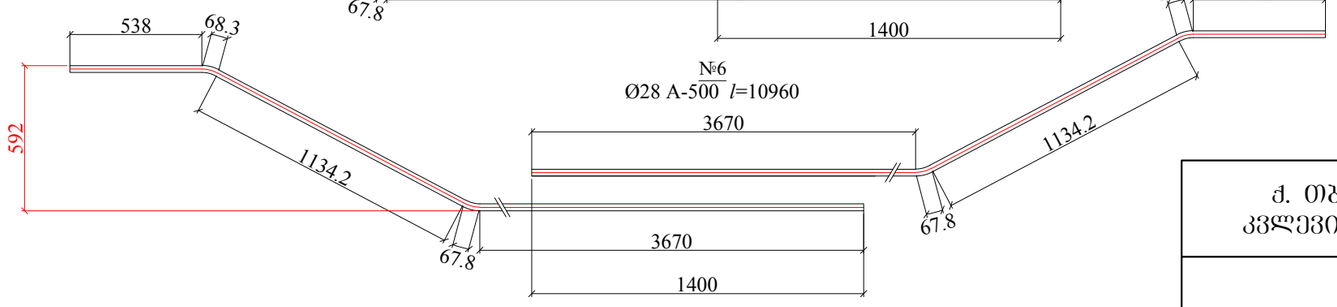

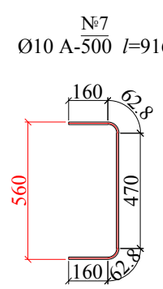

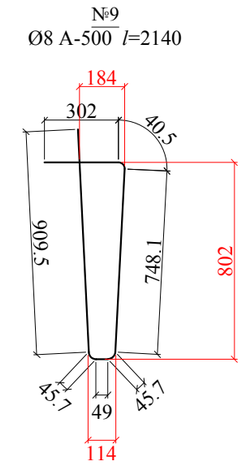

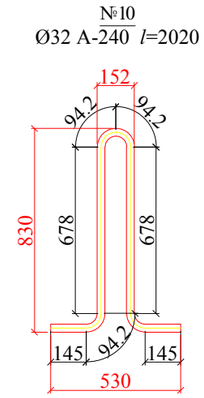

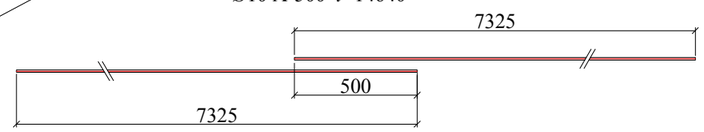

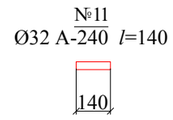

შენიშვნა

1. ნახაზზე ზომები მოცემულია მილიმეტრებში.

ქ. თბილისში, თამარ მეფის სახელობის ხიდზე ასასვლელი პანდუსის კვლევისა და სარეაბილიტაციო სამუშაოების საპროექტო დოკუმენტაცია		
L=14.0მ რბ. კოჭის არმირების ელემენტების სპეციფიკაცია	შ.პ.ს. ინტერპროექტი	ფურც. 36

რკინაბეტონის l=14.2 მ სიგრძის კოჯის ფილის არმირება

მ 1:25

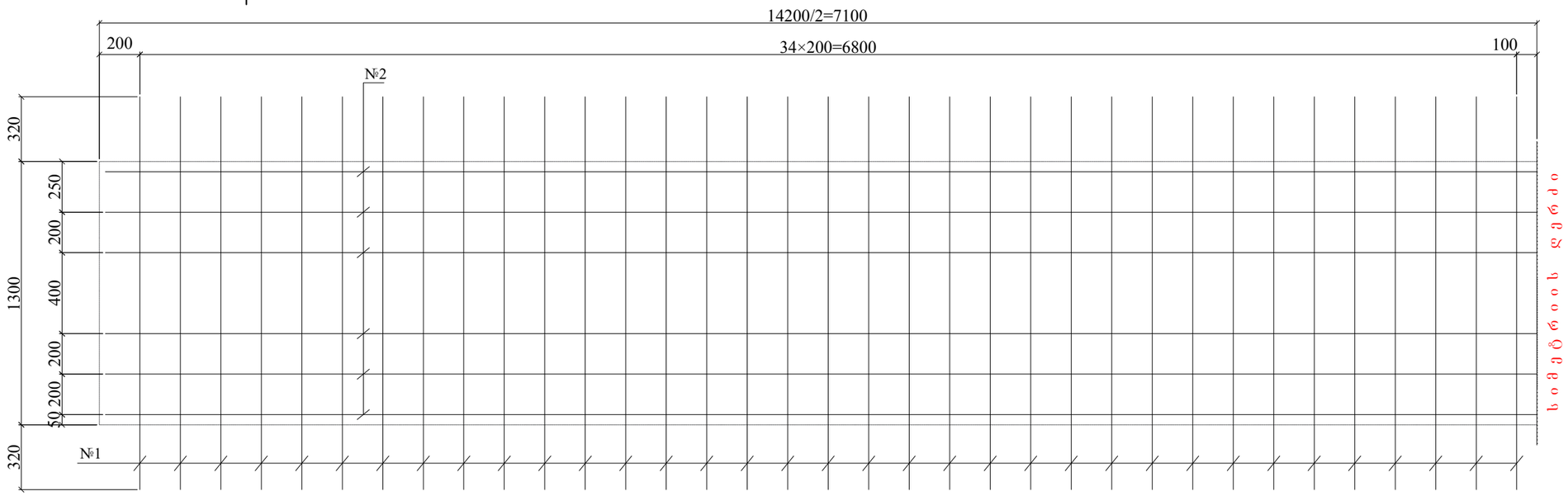

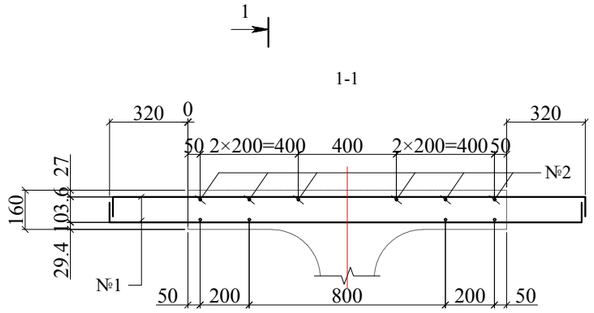

№1
Ø10 A-500 l=2070

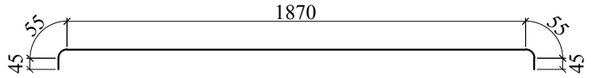

№2
Ø12 A-500 l=14560

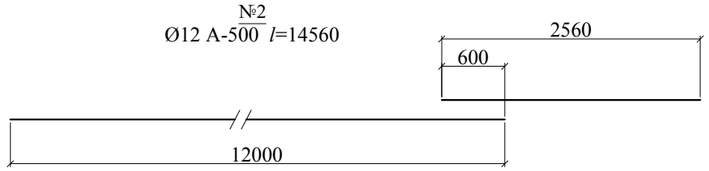

რკინაბეტონის l=14.2მ სიგრძის კოჯის ფუტის არმირება

მ 1:25

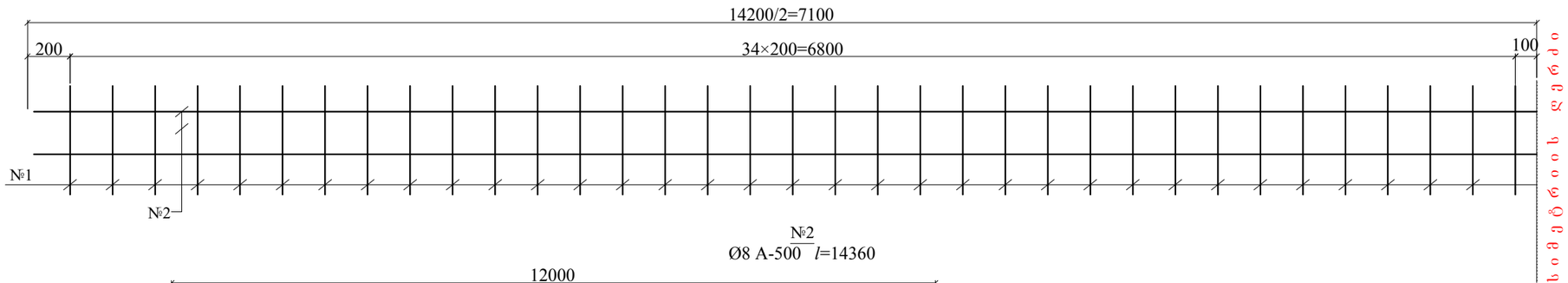

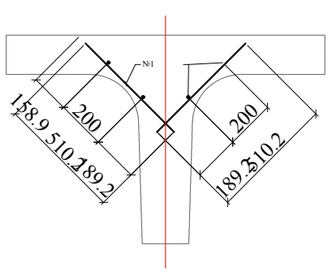

№2
Ø8 A-500 l=14360

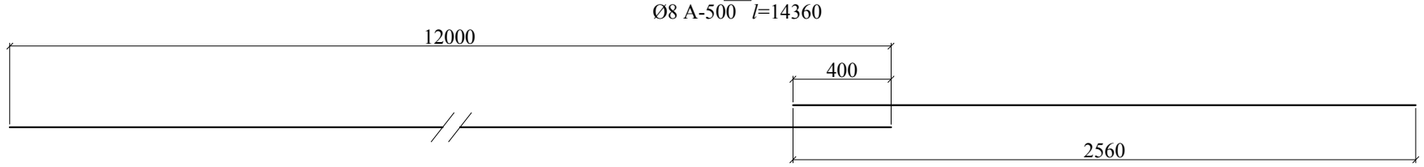

№1
Ø8 A-500 l=510

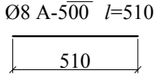

შენიშვნა

1. ნახაზზე ზომები მოცემულია მილიმეტრებში.

ქ. თბილისში, თამარ მეფის სახელობის ხიდზე ასასვლელი პანდუსის კვლევისა და სარეაბილიტაციო სამუშაოების საპროექტო დოკუმენტაცია

L=14.0მ რბ. კოჯის ფილისა და ფუტის არმირება

შ.პ.ს. ინტერპროექტი

ფურც. 37

ერთი კარკასის არმატურის ელემენტების სპეციფიკაცია

№	დიამეტრი მმ	ღეროს სიგრძე, მ	რაოდენობა ც	საერთო სიგრძე, მ	1 გრძ.მ.-ის წონა, კგ	საერთო წონა, კგ	შენიშვნა
1	*2*	*3*	*4*	*5*	*6*	*7*	*8*
1	*Ø20 A-500*	*17.770*	*1*	*17.77*	*1.58*	*28.08*	*Гост Р52544-2006*
2	*Ø28 A-500*	*15.550*	*1*	*15.55*	*4.83*	*75.11*	
3	*Ø28 A-500*	*16.340*	*1*	*16.34*	*4.83*	*78.92*	
4	*Ø28 A-500*	*14.640*	*1*	*14.64*	*4.83*	*70.71*	
5	*Ø28 A-500*	*12.770*	*1*	*12.77*	*4.83*	*61.68*	
6	*Ø28 A-500*	*10.960*	*1*	*10.96*	*4.83*	*52.94*	
7	*Ø10 A-500*	*0.916*	*4*	*3.66*	*0.62*	*2.26*	
8	*Ø10A-500*	*14.640*	*3*	*43.92*	*0.62*	*27.10*	
სულ: A-500						396.8	
შედუღების ნაკერები და გადანაჭრები: A-500 - 5%						19.8	
ჯამი: A-500						416.6	
ერთი კოჭისათვის: A-500						833.3	

ფილის ბადეების არმატურის ელემენტების სპეციფიკაცია

№	დიამეტრი მმ	ღეროს სიგრძე, მ	რაოდენობა ც	საერთო სიგრძე, მ	1 გრძ.მ.-ის წონა, კგ	საერთო წონა, კგ	შენიშვნა
1	*2*	*3*	*4*	*5*	*6*	*7*	*8*
1	*Ø10 A-500*	*2.070*	*140*	*289.80*	*0.617*	*178.81*	
2	*Ø12 A-500*	*14.560*	*10*	*145.60*	*0.888*	*129.29*	
შედუღების ნაკერები და გადანაჭრები: A-500 - 5%						308.1	
ჯამი: A-500						15.4	
ერთი კოჭისათვის: A-500						323.5	

ცალკეული არმატურის ელემენტების სპეციფიკაცია

№	დიამეტრი მმ	ღეროს სიგრძე, მ	რაოდენობა ც	საერთო სიგრძე, მ	1 გრძ.მ.-ის წონა, კგ	საერთო წონა, კგ	შენიშვნა
1	*2*	*3*	*4*	*5*	*6*	*7*	*8*
9	*Ø10 A-240*	*2.140*	*91*	*194.74*	*0.617*	*120.15*	*Гост Р52544-2006*
10	*Ø32 A-240*	*2.020*	*2*	*4.04*	*6.311*	*25.50*	
11	*Ø32A-240*	*0.140*	*12*	*1.68*	*6.311*	*10.60*	
შედუღების ნაკერები და გადანაჭრები: A-240 - 5%						156.3	
ჯამი: A-240						7.8	
ერთი კოჭისათვის: A-240						164.1	

ვუტის ბადეების არმატურის ელემენტების სპეციფიკაცია

№	დიამეტრი მმ	ღეროს სიგრძე, მ	რაოდენობა ც	საერთო სიგრძე, მ	1 გრძ.მ.-ის წონა, კგ	საერთო წონა, კგ	შენიშვნა
1	*2*	*3*	*4*	*5*	*6*	*7*	*8*
1	*Ø8 A-500*	*0.510*	*140*	*71.40*	*0.395*	*28.20*	*Гост Р52544-2006*
2		*14.320*	*4*	*57.28*	*0.395*	*22.63*	
შედუღების ნაკერები და გადანაჭრები: A-500 - 5%						50.8	
ჯამი: A-500						2.5	
ერთი კოჭისათვის: A-500						53.4	

ქ. თბილისში, თამარ მეფის სახელობის ხიდზე ასასვლელი პანდუსის
კვლევისა და სარეაბილიტაციო სამუშაოების საპროექტო დოკუმენტაცია

L=14.2მ სიგრძის რკინაბეტონის კოჭის
არმატურის ელემენტების მოცულობის ცხრილები

შ.პ.ს.
ინტერპროექტი

განაპირა გამონოლითების ნაკერების არმირება
მ. 1:10

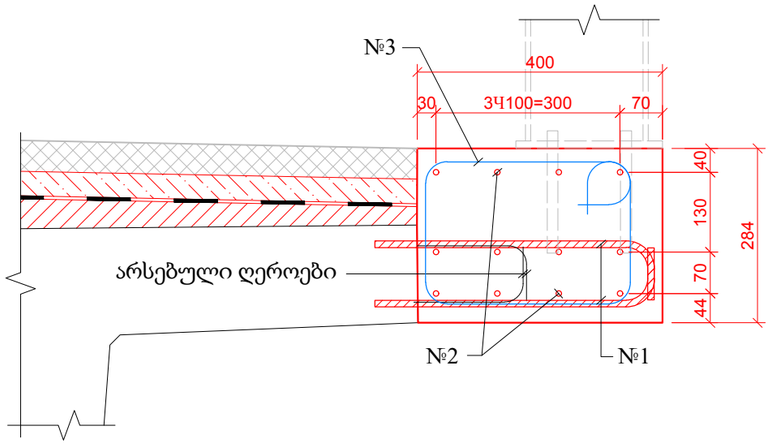

ერთი განაპირა გამონოლითების ნაკერის არმატურის ელემენტების სპეციფიკაცია

№	ე ს კ ი ზ ი	დიამეტრი მმ.	ღეროს სიგრძე მ.	რაოდ. ც.	საერთო სიგრძე მ.	1 გრძ.მ.-ის წონა კგ.	საერთო წონა კგ.	შენიშვნა
1	2	3	4	5	6	7	8	9
1	400; 60; 50	Ø12 A500	0.51	200	102.0	0.888	90.6	
2	1000	Ø10 A500	1.0	12	12.0	0.617	7.4	
3	265; 160; 160; 265; 160; 160		1.335	100	133.5	0.617	82.4	
სულ: A500							180.3	
შედუღების ნაკერები და გადანაჭრები: 5% A500							9.0	
ჯამი: A500							189.4	

შუალედი გამონოლითების ნაკერების არმირება
მ. 1:10

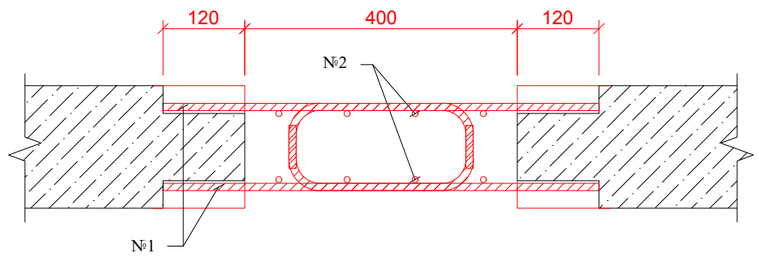

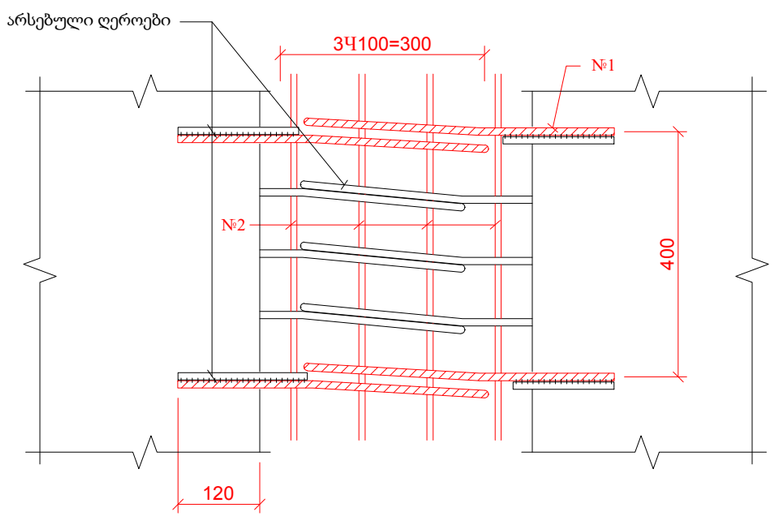

ერთი შუალედი გამონოლითების ნაკერის არმატურის ელემენტების სპეციფიკაცია

№	ე ს კ ი ზ ი	დიამეტრი მმ.	ღეროს სიგრძე მ.	რაოდ. ც.	საერთო სიგრძე მ.	1 გრძ.მ.-ის წონა კგ.	საერთო წონა კგ.	შენიშვნა
1	2	3	4	5	6	7	8	9
1	410; 60; 50	Ø12 A500	0.52	148	77.0	0.888	68.3	
2	1000	Ø10 A500	1.0	8	8.0	0.617	4.9	
სულ: A500							73.3	
შედუღების ნაკერები და გადანაჭრები: 5% A500							3.7	
ჯამი: A500							76.9	

შენიშვნა

1. წითელი ფერით მოცემულია საპროექტო კონსტრუქციები;
2. ნახაზზე ზომები მოცემულია მილიმეტრებში;

ქ. თბილისში, თამარ მეფის სახელობის ხიდზე ასასვლელი პანდუსის კვლევისა და სარეაბილიტაციო სამუშაოების საპროექტო დოკუმენტაცია

კოჭების გამონოლითების ნაკერების კონსტრუქცია	შ.პ.ს. ინტერპროექტი	ფურც.	39

პკ 0+82.16
მ. 1:100

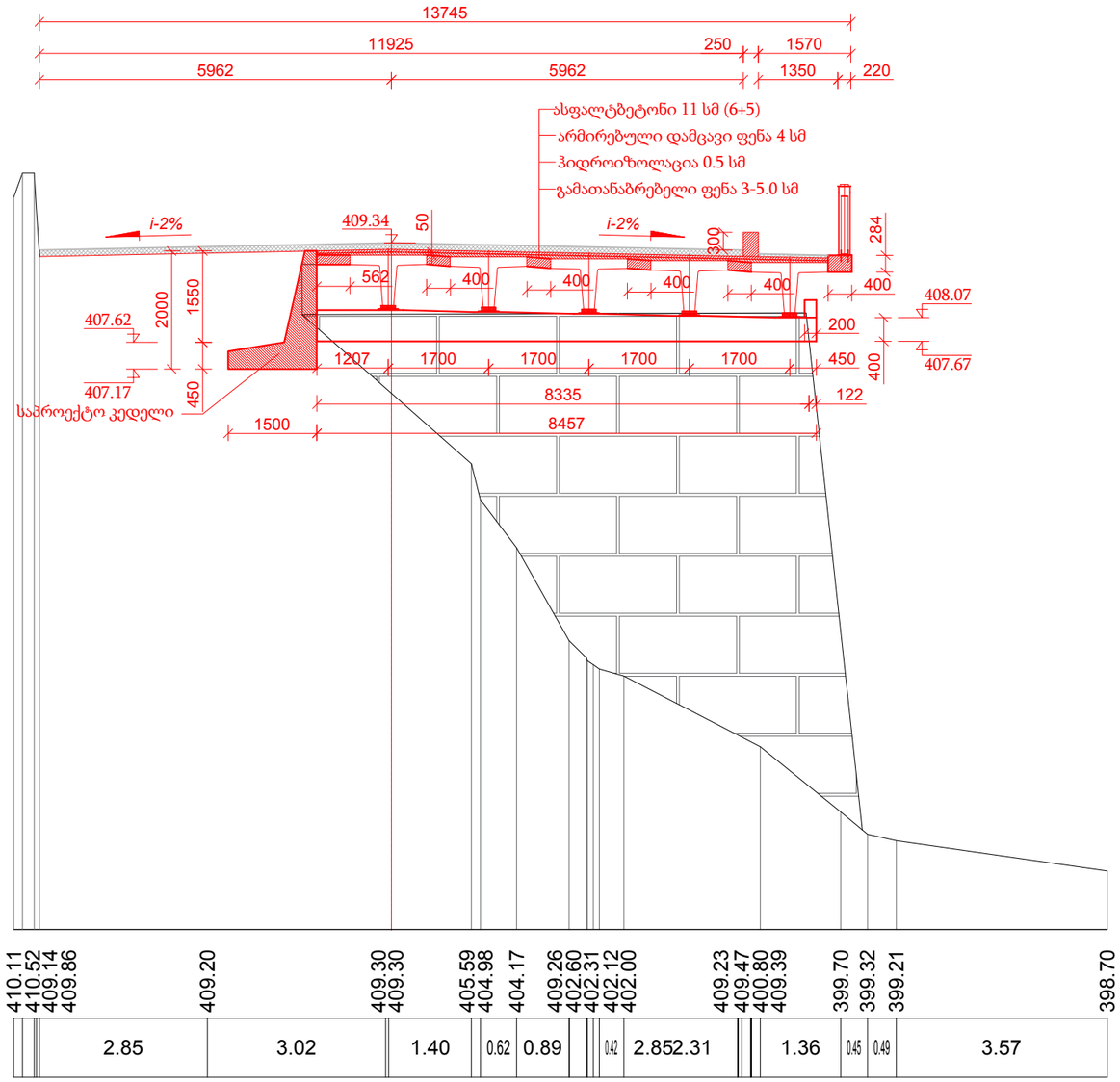

პკ 0+96.48
მ. 1:100

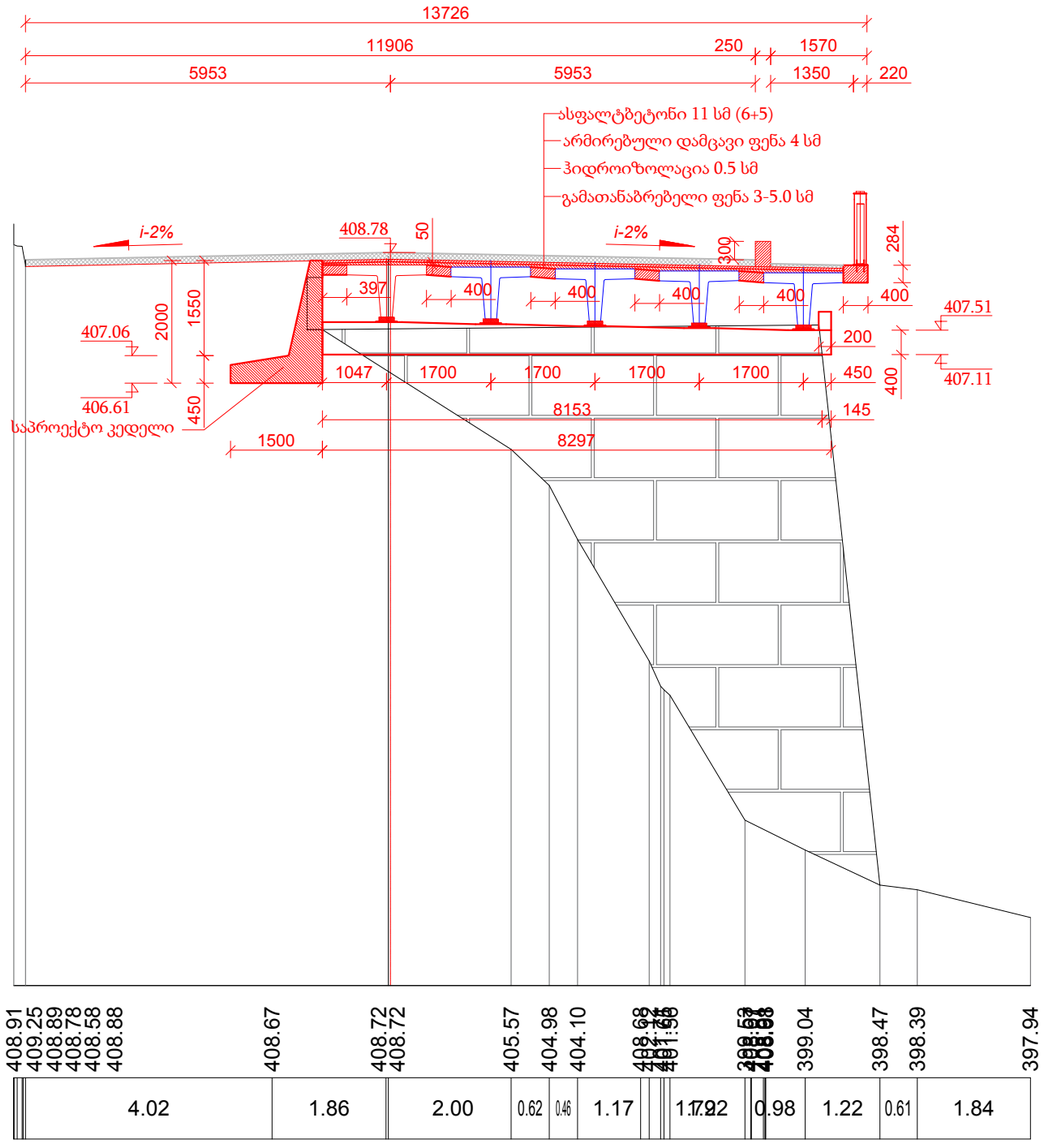

შენიშვნა:

1. ნახაზზე ზომები მოცემულია მილიმეტრებში.

ქ. თბილისში, თამარ მეფის სახელობის ხიდზე ასასვლელი პანდუსის
კვლევისა და სარეაბილიტაციო სამუშაოების საპროექტო დოკუმენტაცია

განივი ჭრილები (ფურც. 2)	შ.პ.ს. ინტერპროექტი	ფურც. 4

რკინაბეტონის თვალამრიდის არმირება
მ. 1:10

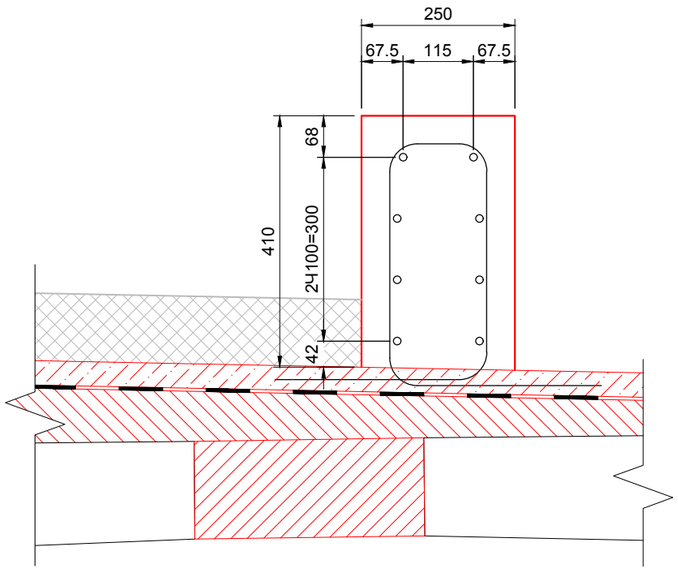

1 გრძ.მ-ის რკინაბეტონის თვალამრიდის არმატურის ელემენტების სპეციფიკაცია

№	დიამეტრი მმ.	ღეროს სიგრძე მ.	რაოდ. ც.	საერთო სიგრძე მ.	1 გრძ.მ.-ის წონა კგ.	საერთო წონა კგ.	შენიშვნა
1	*2*	*3*	*4*	*5*	*6*	*7*	*8*
1	*Ø12 A500*	*1.56*	*7*	*10.9*	*0.888*	*9.7*	
2	*Ø10 A500*	*1.0*	*8*	*8.0*	*0.617*	*4.9*	
სულ: *A500*						*14.6*	
შედუღების ნაკერები და გადანაჭრები: *5% A500*						*0.7*	
ჯამი: *A500*						*15.4*	

№1
Ø12 A500 - l=1860

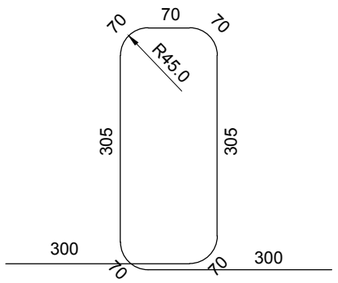

№2
Ø10 A500 - l=1000

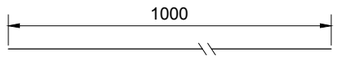

შენიშვნა

1. წითელი ფერით მოცემულია საპროექტო კონსტრუქციები;
2. ნახაზზე ზომები მოცემულია მილიმეტრებში;

ქ. თბილისში, თამარ მეფის სახელობის ხიდზე ასასვლელი პანდუსის
კვლევისა და სარეაბილიტაციო სამუშაოების საპროექტო დოკუმენტაცია

რკინაბეტონის თვალამრიდის კონსტრუქცია	შ.პ.ს. ინტერპროექტი	ფურც. 40

აივნისი მისასვლელებზე არსებულ კედლებზე ტროტუარების მოწყობის სქემა
მ. 1:25

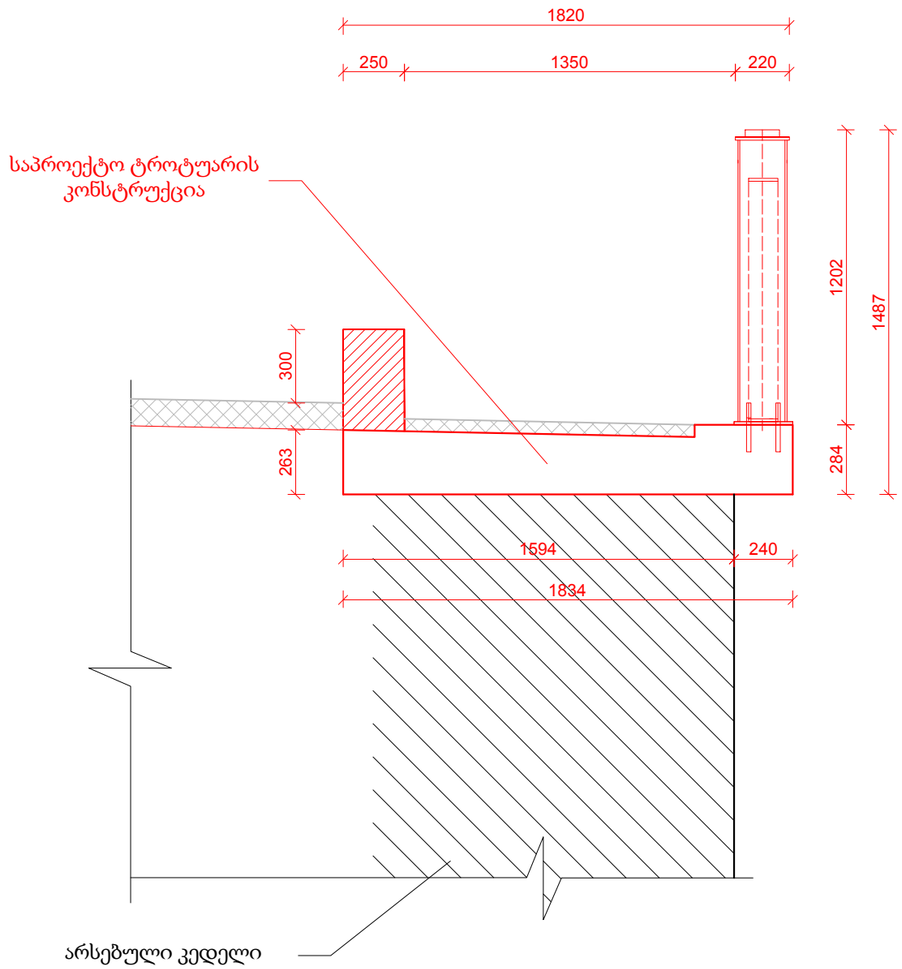

შენიშვნა

1. წითელი ფერით მოცემულია საპროექტო კონსტრუქციები;
2. ნახაზზე ზომები მოცემულია მილიმეტრებში;

ქ. თბილისში, თამარ მეფის სახელობის ხიდზე ასასვლელი პანდუსის კვლევისა და სარეაბილიტაციო სამუშაოების საპროექტო დოკუმენტაცია			
აივანის არსებულ კედლებზე ტროტუარების მოწყობის სქემა		შ.პ.ს. ინტერპროექტი	ფურც. 41

აივნისი მისასვლელებზე არსებულ კედლებზე ტროტუარების არმირება
მ. 1:10

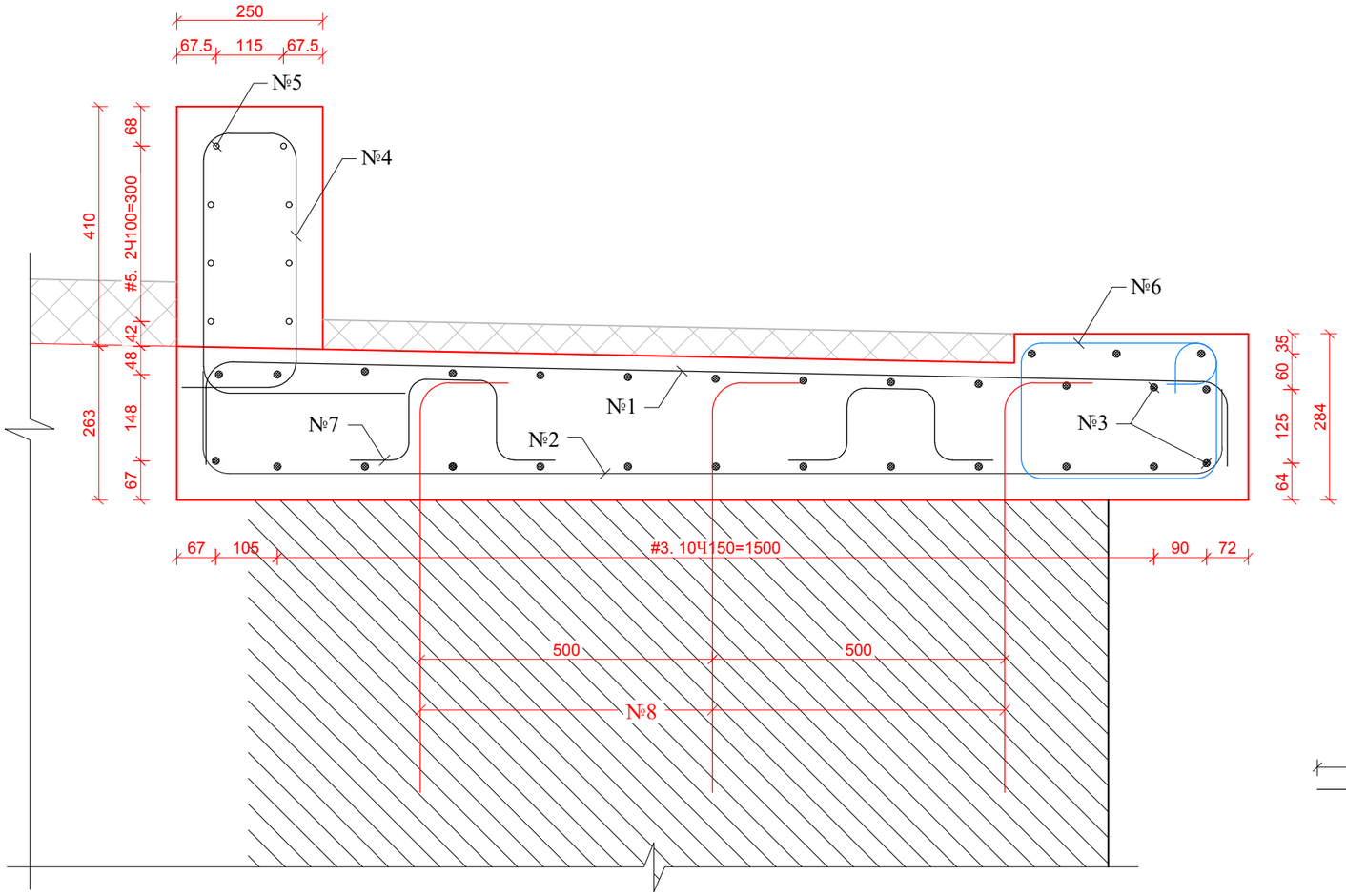

1 მრძ.მ. რკინაბეტონის ტროტუარის არმატურის ელემენტების სპეციფიკაცია

№	დიამეტრი მმ.	ღეროს სიგრძე მ.	რაოდ. ც.	საერთო სიგრძე მ.	1 მრძ.მ.-ის წონა კგ.	საერთო წონა კგ.	შენიშვნა
1	2	3	4	5	6	7	8
1	Ø12 A500	2.03	7	14.2	0.888	12.6	
2		2.025	7	14.2	0.888	12.6	
3		1.0	29	29.0	0.888	25.8	
4		1.51	7	10.6	0.888	9.4	
5	Ø10 A500	1.0	8	8.0	0.617	4.9	
6		1.34	7	9.4	0.617	5.8	
7		0.58	5	2.9	0.617	1.8	
8	Ø20 A500	0.83	9	7.5	2.47	18.5	
სულ: A500						91.3	
შედუღების ნაკერები და გადანაჭრები: 5% A500						4.6	
ჯამი: A500						95.9	

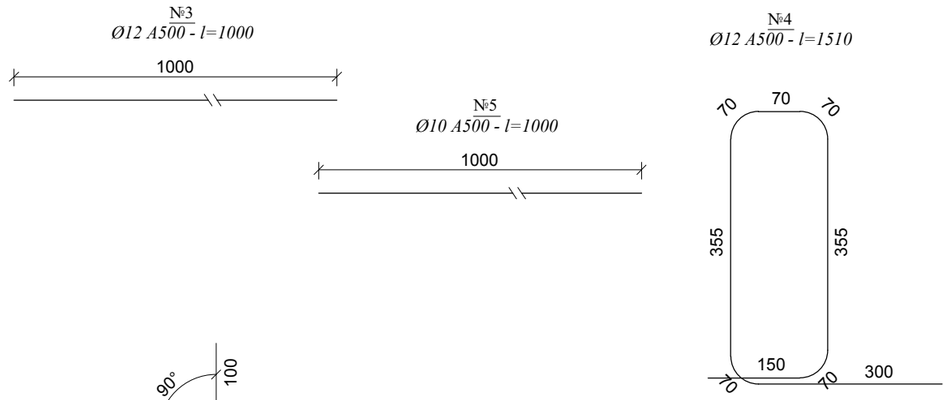

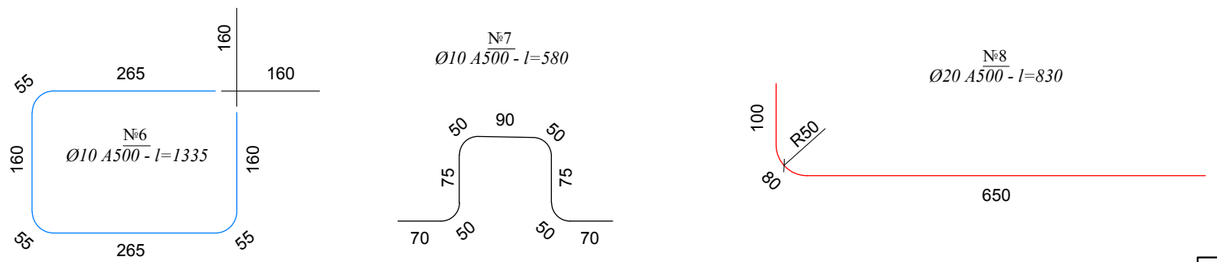

შენიშვნა

1.ნახაზზე ზომები მოცემულია მილიმეტრებში;

ქ. თბილისში, თამარ მეფის სახელობის ხიდზე ასასვლელი პანდუსის კვლევისა და სარეაბილიტაციო სამუშაოების საპროექტო დოკუმენტაცია			
აივანის არსებულ კედლებზე ტროტუარების არმირების კონსტრუქცია	შ.პ.ს. ინტერპროექტი	ფურც.	42

კედელზე მოაჯირის დასამაგრებელი ჩასატანებელი დეტალების განლაგება
მ. 1:50

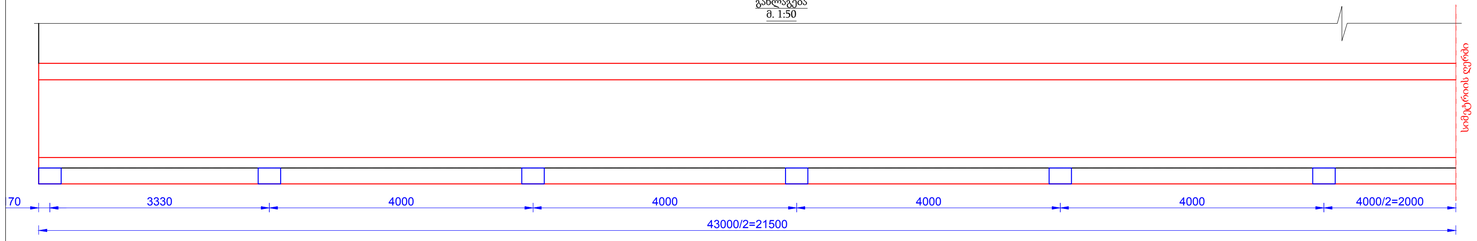

L=14.0მ სიგრძის მალის ნამენზე მოაჯირის დასამაგრებელი ჩასატანებელი დეტალების განლაგება
მ. 1:50

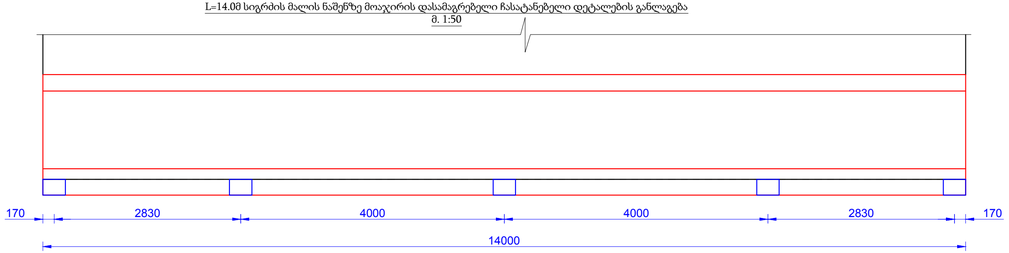

კედელზე მოაჯირის დასამაგრებელი ჩასატანებელი დეტალების განლაგება
მ. 1:50

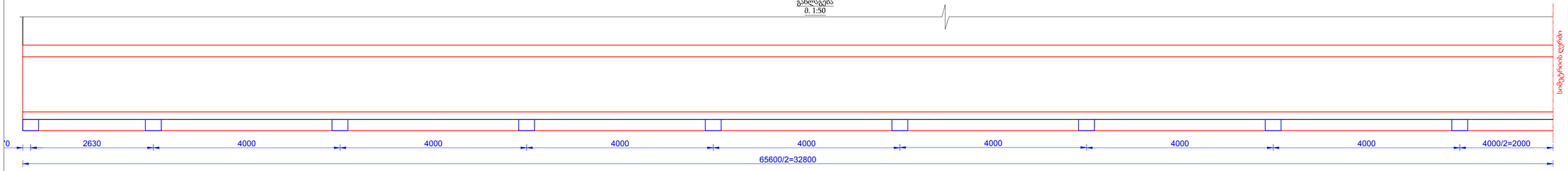

L=14.2მ სიგრძის მალის ნამენზე მოაჯირის დასამაგრებელი ჩასატანებელი დეტალების განლაგება
მ. 1:50

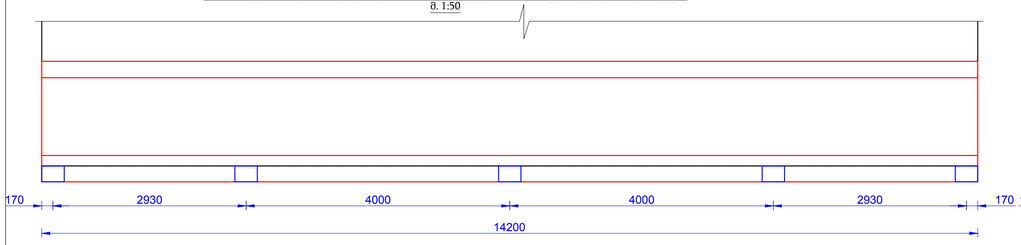

L=14.6მ სიგრძის მალის ნამენზე მოაჯირის დასამაგრებელი ჩასატანებელი დეტალების განლაგება
მ. 1:50

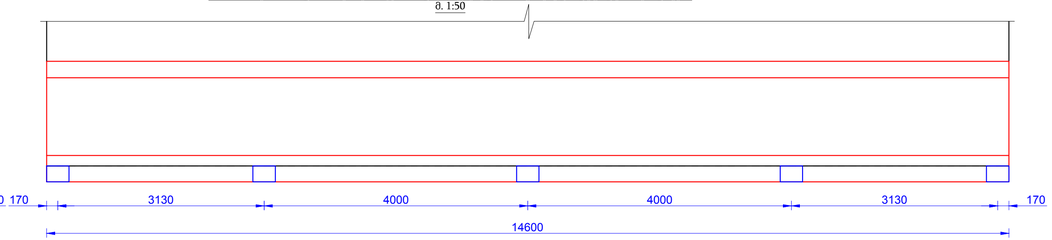

შენიშვნა:

1. ნახაზზე ზომები მოცემულია მილიმეტრებში.

ქ. თბილისში, თამარ მეფის სახელობის ხიდზე ასასვლელი პანდუსის
კვლევისა და სარეაბილიტაციო სამუშაოების საპროექტო დოკუმენტაცია

ფოლადის მოაჯირების დასამაგრებელი ჩასატანებელი დეტალების კონსტრუქცია		შ.პ.ს. ინტერპროექტი	ფურცელი 43

ფოლადის მოაჯირის დგარის კონსტრუქცია
მ. 1:10

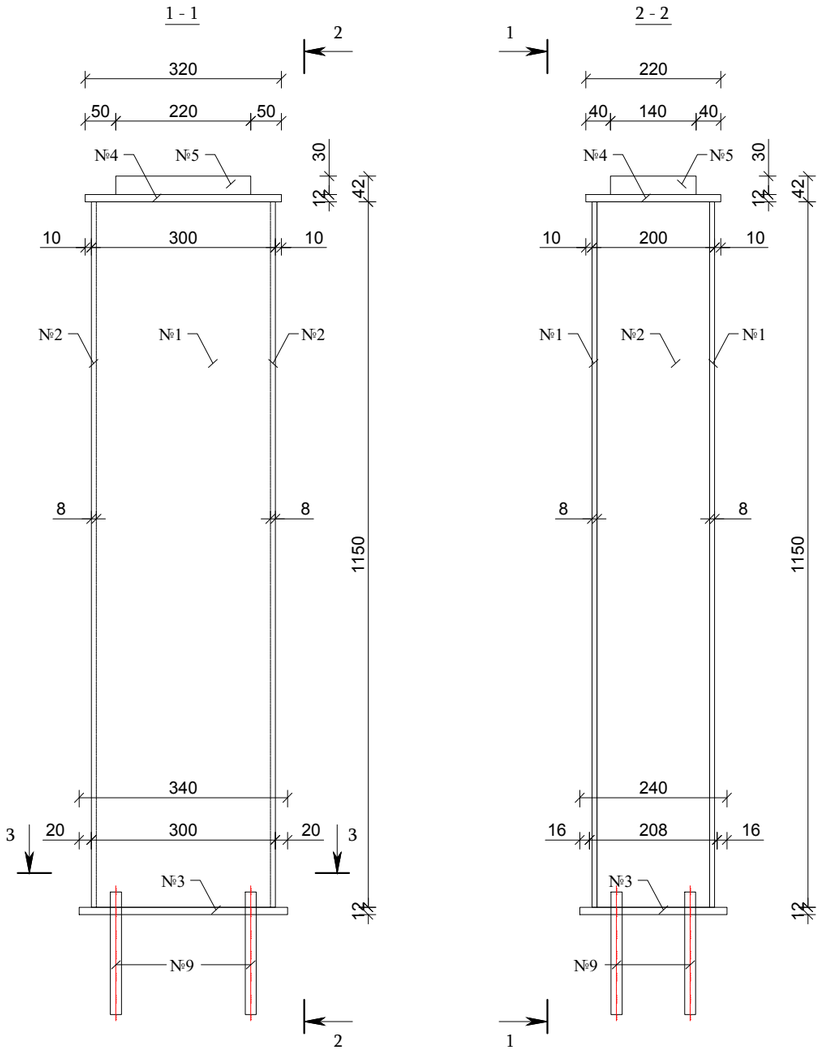

ჩასატანებელი დეტალის კონსტრუქცია
მ. 1:10

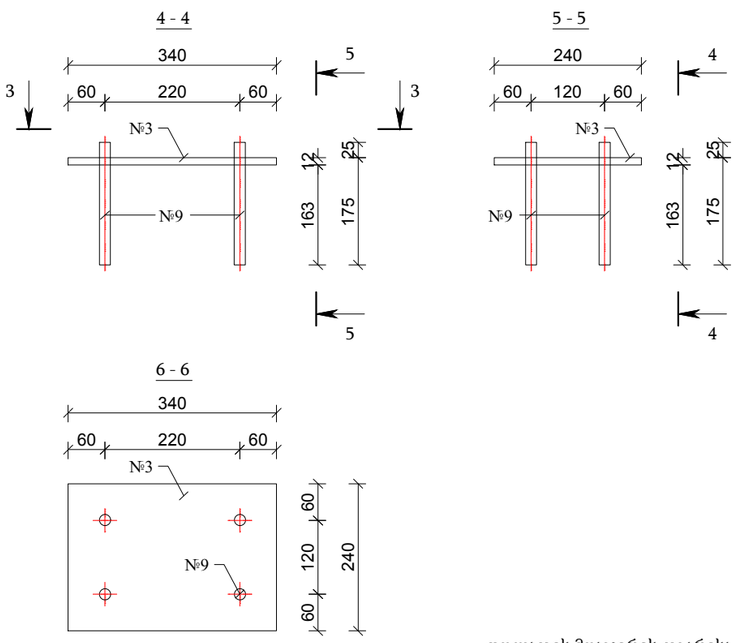

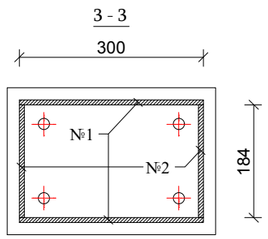

ფოლადის მოაჯირის დგარისა და ჩ.დ.-ს ელემენტების სპეციფიკაციის ცხრილი

№	ელემენტის აღწერა	ზომები, მმ			რაოდ. ცალი	ელემენტის წონა კგ	საერთო წონა კგ	შენიშვნა
		სიგანე მმ	სიგრძე მმ	სისქე მმ				
1	2	3	4	5	6	7	8	9
1	ფოლ. ვერტიკალური ფურცელი	300	1150	8	2	21.7	43.4	
2		184		8	2	13.3	26.6	
3	ფოლ. ფურცელი	240	340	12	1	7.7	7.7	
4		220	320		1	6.6	6.6	
5		140	220	30	1	7.3	7.3	
9	არმატურა Ø18 A-III	-	220	-	4	0.44	1.8	
სულ: ფოლადის ნაკეთობანი							91.6	
შედუღების ნაკერები და გადანაჭრები: - ფოლადის ნაკეთობანი 5%							4.6	
ჯამი: ფოლადის ნაკეთობანი							96.2	
სულ: არმატურა							1.8	
შედუღების ნაკერები და გადანაჭრები: - არმატურა 5%							0.09	
ჯამი: არმატურა							1.9	

შენიშვნები:

1. კონსტრუქციის მასალად მიღებულია ლითონის მარკა S235;
2. მოაჯირის კონსტრუქციის ელემენტები ერთმანეთთან დაკავშირებული არიან 6 მმ შედუღების ნაკერების საშუალებით;
3. შედუღება უნდა შესრულდეს:
   ა) ნახევრადავტომატური შედუღებისას CO_2-ის გარემოში, მავთულით СВ08Г2С, ГОСТ 2446-78;
   ბ) ხელით შედუღებისას ГОСТ 5264-80-ით. ელექტროდის ტიპი 46А ГОСТ 9467-75. ელექტროდის მარკა УОНИ $\frac{13}{45}$ ან AS B-248, სტანდარტი E7018;
4. კონსტრუქციის დამზადება და მონტაჟი უნდა იწარმოოს СНиП III-18-75 Металлические конструкции,СНиП 3.03.01-87-ის მიხედვით.

ქ. თბილისში, თამარ მეფის სახელობის ხიდზე ასასვლელი პანდუსის
კვლევისა და სარეაბილიტაციო სამუშაოების საპროექტო დოკუმენტაცია

ფოლადის მოაჯირის დგარისა და
ჩასატანებელი დეტალის კონსტრუქცია

შ.პ.ს.
ინტერპროექტი

L=3.33 მ სიგრძის ფოლადის მოაჯირის კონსტრუქცია

მ. 1:10

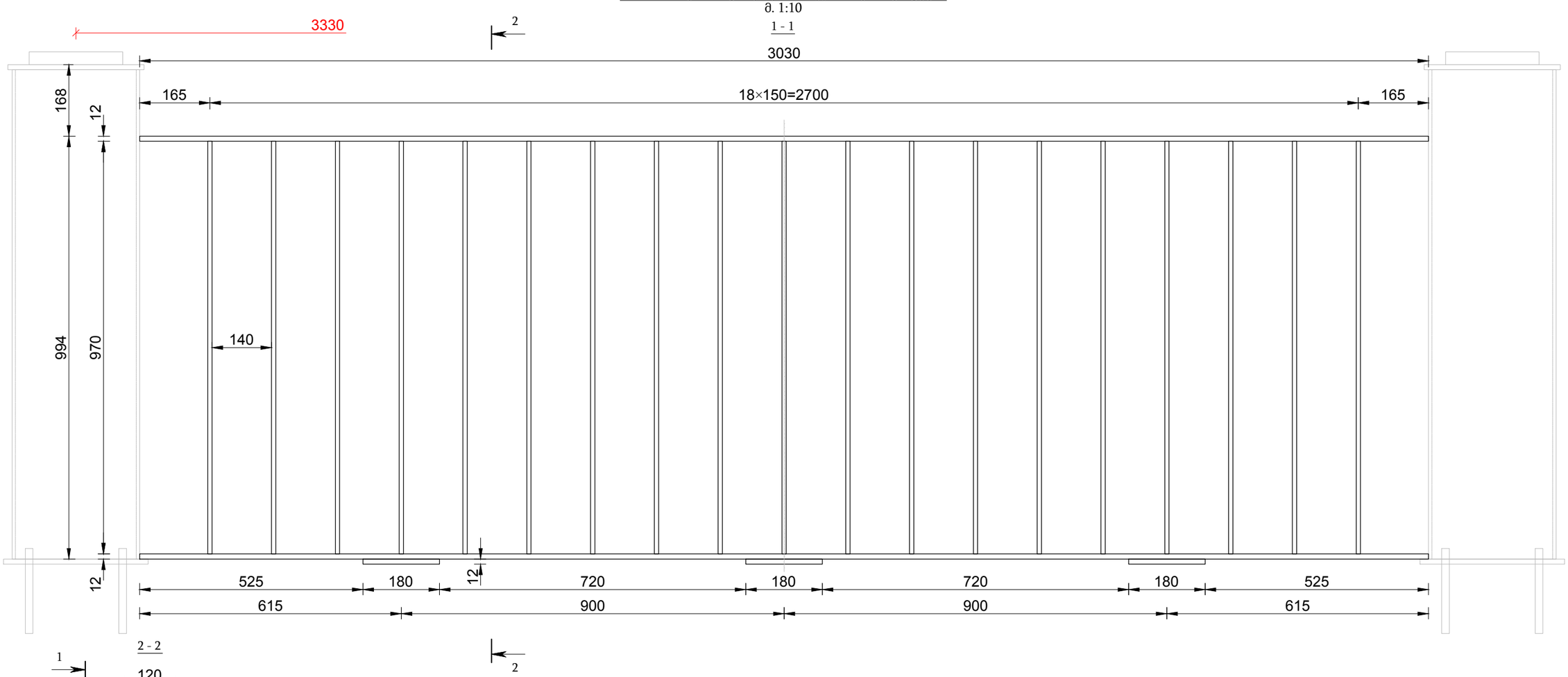

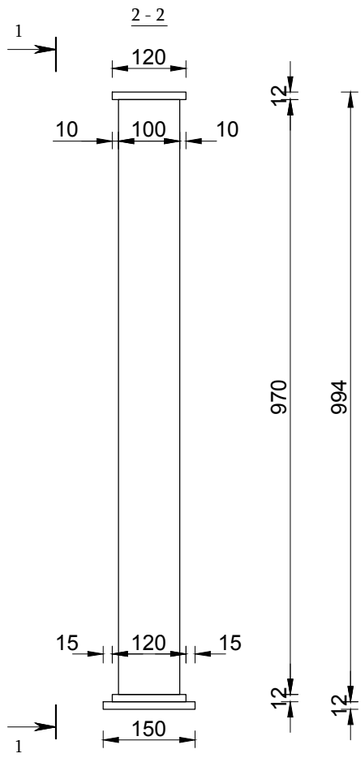

შენიშვნები:

1. კონსტრუქციის მასალად მიღებულია ლითონის მარკა S235;
2. მოაჯირის კონსტრუქციის ელემენტები ერთმანეთთან დაკავშირებული არიან 6 მმ შედუღების ნაკერების საშუალებით;
3. შედუღება უნდა შესრულდეს:
   ა) ნახევრადავტომატური შედუღებისას CO_2-ის გარემოში, მავთულით СВ08Г2С, ГОСТ 2446-78;
   ბ) ხელით შედუღებისას ГОСТ 5264-80-ით. ელექტროდის ტიპი 46А ГОСТ 9467-75. ელექტროდის მარკა УОНИ $\frac{13}{45}$ ან AS B-248, სტანდარტი E7018;
4. კონსტრუქციის დამზადება და მონტაჟი უნდა იწარმოოს СНиП III-18-75 Металлические конструкции,СНиП 3.03.01-87-ის მიხედვით.

ფოლადის მოაჯირის ელემენტების სპეციფიკაციის ცხრილი

№	ელემენტის აღწერა	ზომები, მმ			რაოდ. ცალი	ელემენტის წონა კგ	საერთო წონა კგ	შენიშვნა
		სიგანე მმ	სიგრძე მმ	სისქე მმ				
1	*2*	*3*	*4*	*5*	*6*	*7*	*8*	*9*
6	ფოლ. ჰორიზონტალური ფურცელი	*120*	*3030*	*12*	*2*	*34.3*	*68.6*	
7	ფოლ. ვერტიკალური შემავსებელი	*100*	*970*	*10*	*19*	*7.6*	*144.4*	
8	ფოლ. ქვესადები	*150*	*180*	*12*	*3*	*2.5*	*7.5*	
სულ:							*220.5*	
შედუღების ნაკერები და გადანაჭრები: - *5%*							*11.0*	
ჯამი:							*231.5*	

ქ. თბილისში, თამარ მეფის სახელობის ხიდზე ასასვლელი პანდუსის კვლევისა და სარეაბილიტაციო სამუშაოების საპროექტო დოკუმენტაცია

L=4.0 მ სიგრძის ფოლადის მოაჯირის კონსტრუქცია

შ.პ.ს. ინტერპროექტი

L=3.13 მ სიგრძის ფოლადის მოაჯირის კონსტრუქცია
მ. 1:10

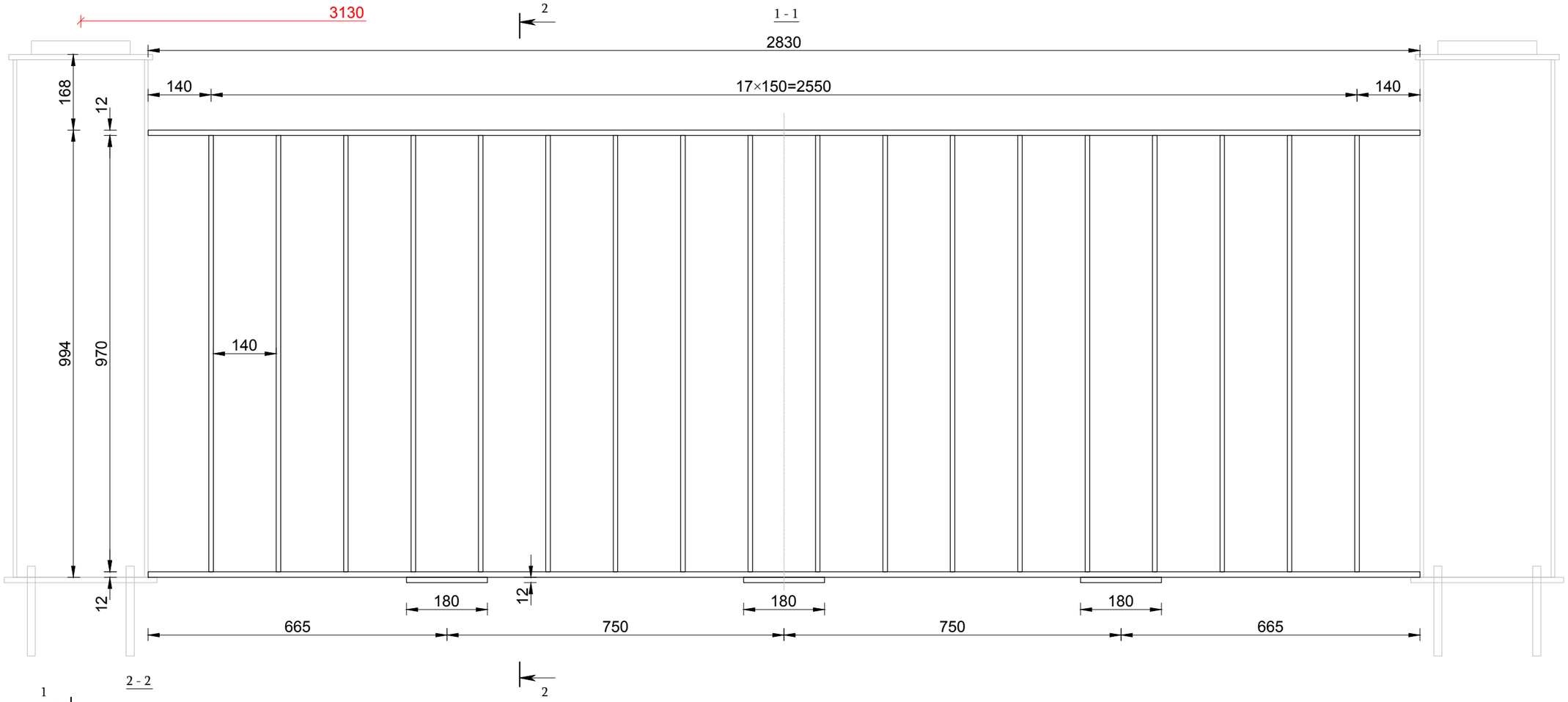

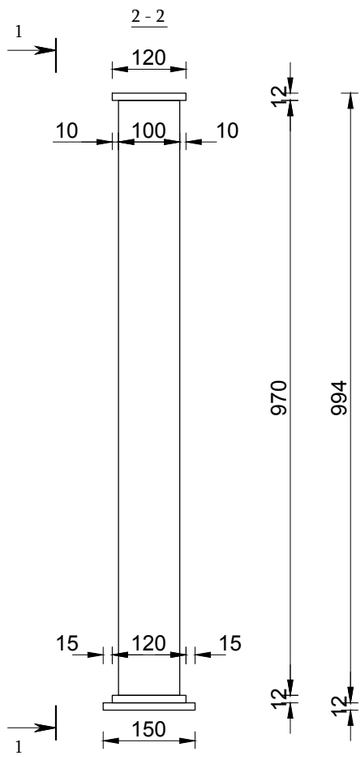

შენიშვნები:

1. კონსტრუქციის მასალად მიღებულია ლითონის მარკა S235;
2. მოაჯირის კონსტრუქციის ელემენტები ერთმანეთთან დაკავშირებული არიან 6 მმ შედუღების ნაკერების საშუალებით;
3. შედუღება უნდა შესრულდეს:
   ა) ნახევრადავტომატური შედუღებისას CO_2-ის გარემოში, მავთულით СВ08Г2С, ГОСТ 2446-78;
   ბ) ხელით შედუღებისას ГОСТ 5264-80-ით. ელექტროდის ტიპი 46А ГОСТ 9467-75. ელექტროდის მარკა УОНИ $\frac{13}{45}$ ან AS B-248, სტანდარტი E7018;
4. კონსტრუქციის დამზადება და მონტაჟი უნდა იწარმოოს СНиП III-18-75 Металлические конструкции,СНиП 3.03.01-87-ის მიხედვით.

ფოლადის მოაჯირის ელემენტების სპეციფიკაციის ცხრილი

№	ელემენტის აღწერა	ზომები, მმ			რაოდ. ცალი	ელემენტის წონა კგ	საერთო წონა კგ	შენიშვნა
		სიგანე მმ	სიგრძე მმ	სისქე მმ				
1	*2*	*3*	*4*	*5*	*6*	*7*	*8*	*9*
6	ფოლ. ჰორიზონტალური ფურცელი	*120*	*2830*	*12*	*2*	*32.0*	*64.0*	
7	ფოლ. ვერტიკალური შემავსებელი	*100*	*970*	*10*	*18*	*7.6*	*136.8*	
8	ფოლ. ქვესადები	*150*	*180*	*12*	*3*	*2.5*	*7.5*	
სულ:							*208.3*	
შედუღების ნაკერები და გადანაჭრები: *- 5%*							*10.4*	
ჯამი:							*218.7*	

ქ. თბილისში, თამარ მეფის სახელობის ხიდზე ასასვლელი პანდუსის კვლევისა და სარეაბილიტაციო სამუშაოების საპროექტო დოკუმენტაცია

L=3,13 მ სიგრძის ფოლადის მოაჯირის კონსტრუქცია

შ.პ.ს. ინტერპროექტი

L=3.13 მ სიგრძის ფოლადის მოაჯირის კონსტრუქცია

მ. 1:10

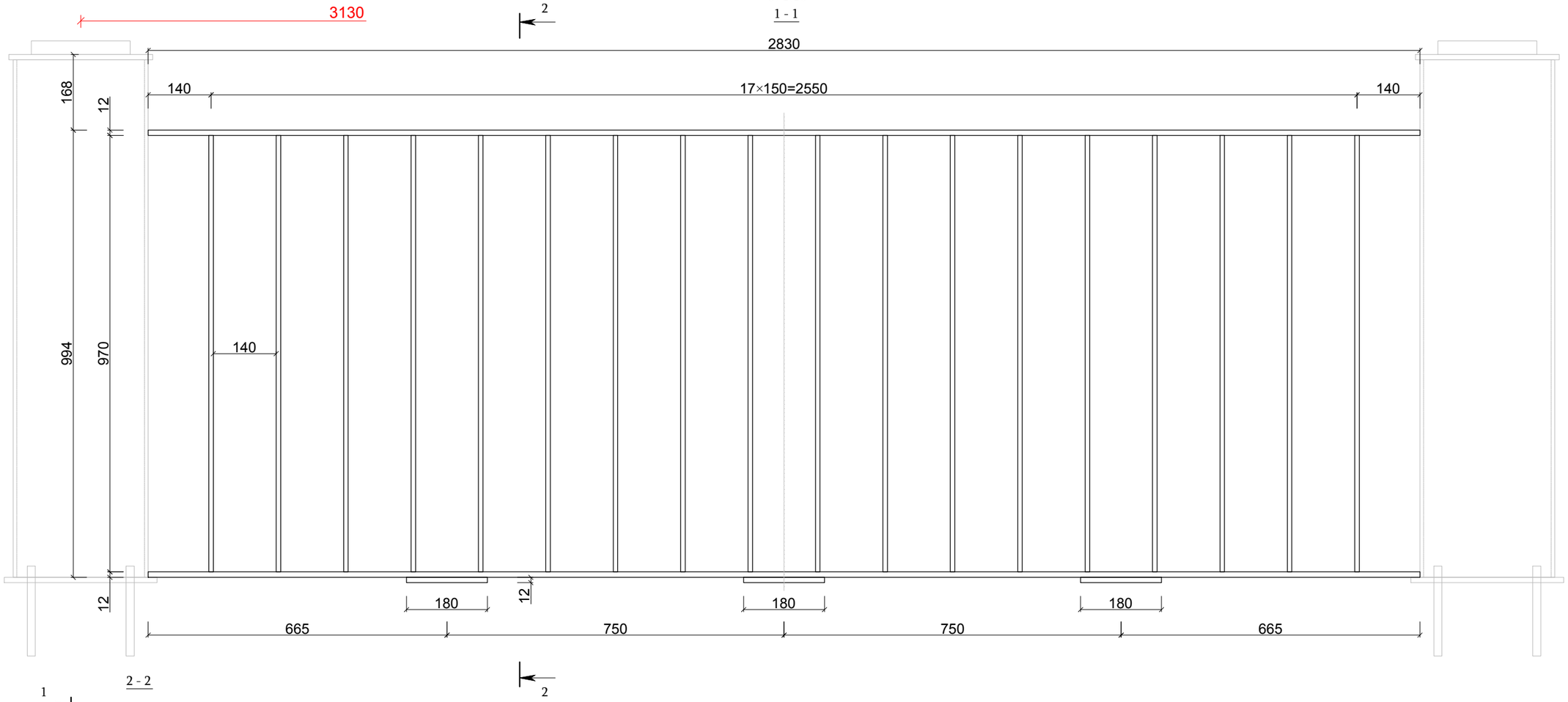

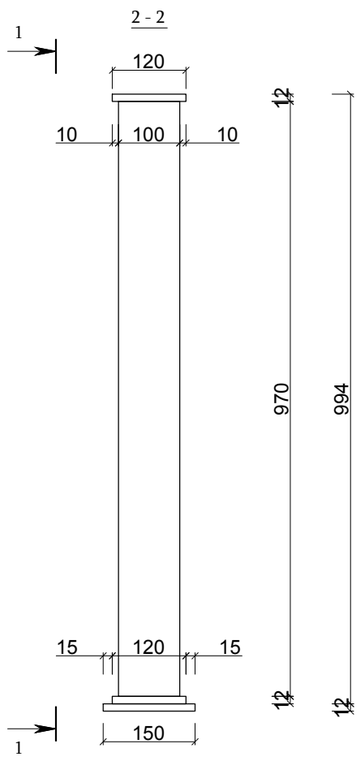

შენიშვნები:

1. კონსტრუქციის მასალად მიღებულია ლითონის მარკა S235;
2. მოაჯირის კონსტრუქციის ელემენტები ერთმანეთთან დაკავშირებული არიან 6 მმ შედუღების ნაკერების საშუალებით;
3. შედუღება უნდა შესრულდეს:
   ა) ნახევრადავტომატური შედუღებისას CO_2-ის გარემოში, მავთულით СВ08Г2С, ГОСТ 2446-78;
   ბ) ხელით შედუღებისას ГОСТ 5264-80-ით. ელექტროდის ტიპი 46А ГОСТ 9467-75. ელექტროდის მარკა УОНИ $\frac{13}{45}$ ან AS B-248, სტანდარტი E7018;
4. კონსტრუქციის დამზადება და მონტაჟი უნდა იწარმოოს СНиП III-18-75 Металлические конструкции,СНиП 3.03.01-87-ის მიხედვით.

ფოლადის მოაჯირის ელემენტების სპეციფიკაციის ცხრილი

№	ელემენტის აღწერა	ზომები, მმ			რაოდ. ცალი	ელემენტის წონა კგ	საერთო წონა კგ	შენიშვნა
		სიგანე მმ	სიგრძე მმ	სისქე მმ				
1	*2*	*3*	*4*	*5*	*6*	*7*	*8*	*9*
6	ფოლ. ჰორიზონტალური ფურცელი	*120*	*2830*	*12*	*2*	*32.0*	*64.0*	
7	ფოლ. ვერტიკალური შემავსებელი	*100*	*970*	*10*	*18*	*7.6*	*136.8*	
8	ფოლ. ქვესადები	*150*	*180*	*12*	*3*	*2.5*	*7.5*	
სულ:							*208.3*	
შედუღების ნაკერები და გადანაჭრები: - *5%*							*10.4*	
ჯამი:							*218.7*	

ქ. თბილისში, თამარ მეფის სახელობის ხიდზე ასასვლელი პანდუსის კვლევისა და სარეაბილიტაციო სამუშაოების საპროექტო დოკუმენტაცია

L=3.13 მ სიგრძის ფოლადის მოაჯირის კონსტრუქცია

შ.პ.ს. ინტერპროექტი

L=2.93 მ სიგრძის ფოლადის მოაჯირის კონსტრუქცია
მ. 1:10

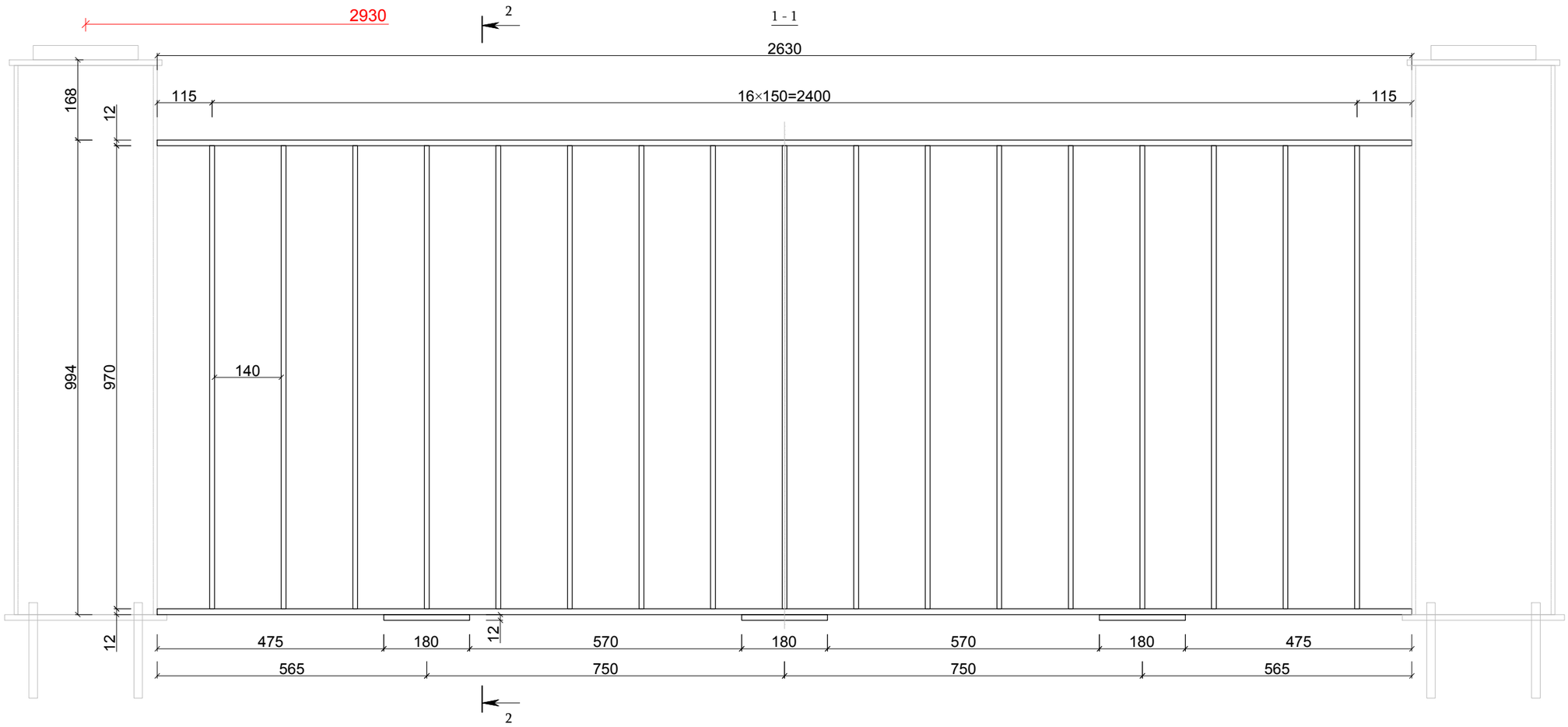

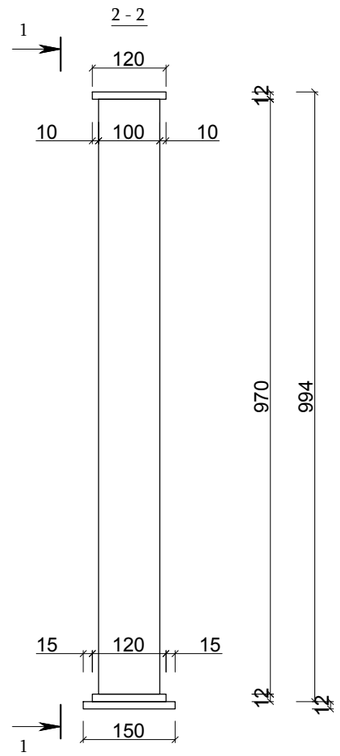

ფოლადის მოაჯირის ელემენტების სპეციფიკაციის ცხრილი

№	ელემენტის აღწერა	ზომები, მმ			რაოდ. ცალი	ელემენტის წონა კგ	საერთო წონა კგ	შენიშვნა
		სიგანე მმ	სიგრძე მმ	სისქე მმ				
1	*2*	*3*	*4*	*5*	*6*	*7*	*8*	*9*
6	ფოლ. ჰორიზონტალური ფურცელი	*120*	*2630*	*12*	*2*	*29.7*	*59.4*	
7	ფოლ. ვერტიკალური შემავსებელი	*100*	*970*	*10*	*17*	*7.6*	*129.2*	
8	ფოლ. ქვესადები	*150*	*180*	*12*	*3*	*2.5*	*7.5*	
სულ:							*196.1*	
შედუღების ნაკერები და გადანაჭრები: - *5%*							*9.8*	
ჯამი:							*205.9*	

შენიშვნები:

1. კონსტრუქციის მასალად მიღებულია ლითონის მარკა S235;
2. მოაჯირის კონსტრუქციის ელემენტები ერთმანეთთან დაკავშირებული არიან 6 მმ შედუღების ნაკერების საშუალებით;
3. შედუღება უნდა შესრულდეს:
   ა) ნახევრადავტომატური შედუღებისას CO_2-ის გარემოში, მავთულით СВ08Г2С, ГОСТ 2446-78;
   ბ) ხელით შედუღებისას ГОСТ 5264-80-ით. ელექტროდის ტიპი 46А ГОСТ 9467-75. ელექტროდის მარკა УОНИ $\frac{13}{45}$ ან AS B-248, სტანდარტი E7018;
4. კონსტრუქციის დამზადება და მონტაჟი უნდა იწარმოოს СНиП III-18-75 Металлические конструкции,СНиП 3.03.01-87-ის მიხედვით.

ქ. თბილისში, თამარ მეფის სახელობის ხიდზე ასასვლელი პანდუსის
კვლევისა და სარეაბილიტაციო სამუშაოების საპროექტო დოკუმენტაცია

L=2.93 მ სიგრძის ფოლადის მოაჯირის
კონსტრუქცია

შ.პ.ს.
ინტერპროექტი

L=2.83 მ სიგრძის ფოლადის მოაჯირის კონსტრუქცია
მ. 1:10

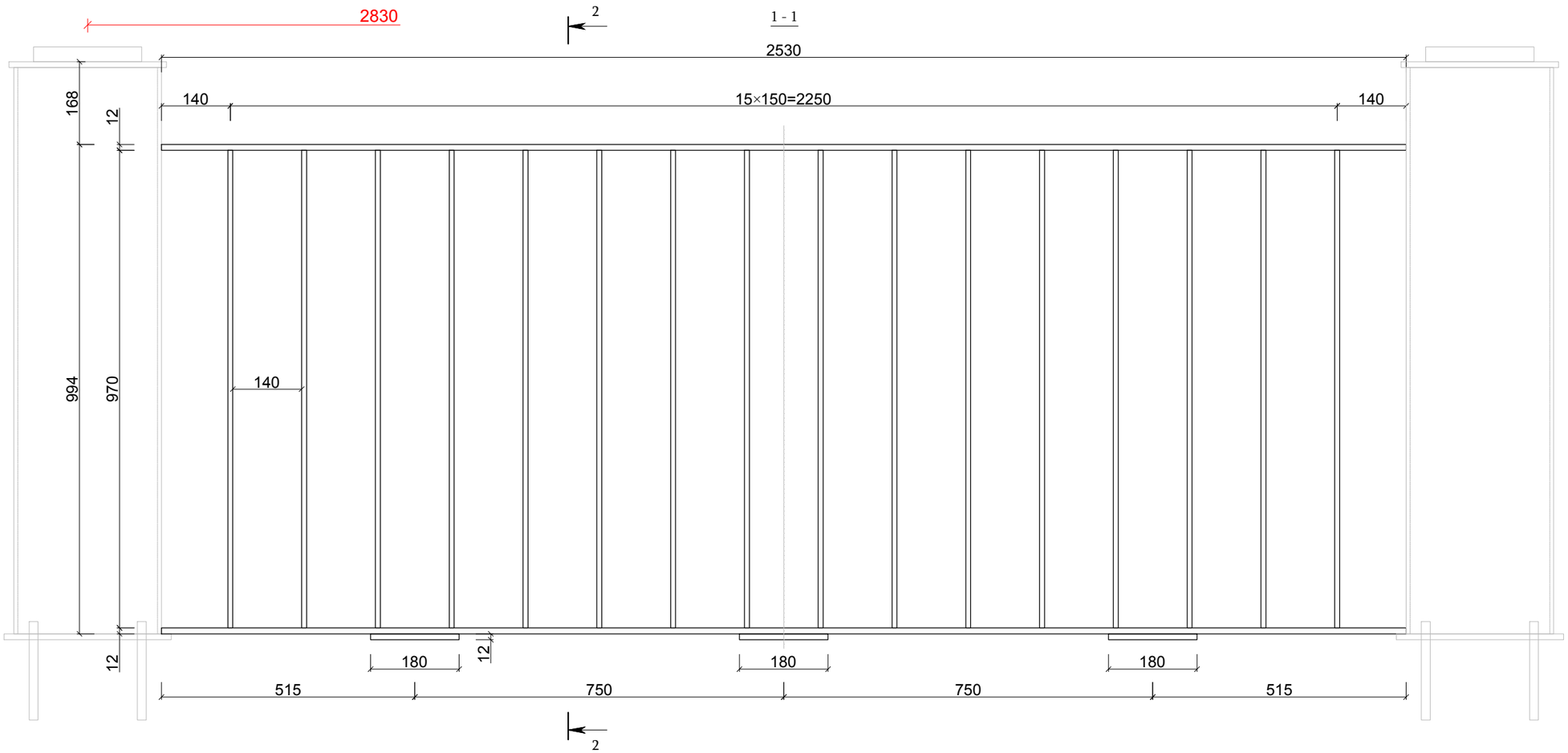

ფოლადის მოაჯირის ელემენტების სპეციფიკაციის ცხრილი

№	ელემენტის აღწერა	ზომები, მმ			რაოდ. ცალი	ელემენტის წონა კგ	საერთო წონა კგ	შენიშვნა
		სიგანე მმ	სიგრძე მმ	სისქე მმ				
1	*2*	*3*	*4*	*5*	*6*	*7*	*8*	*9*
6	ფოლ. ჰორიზონტალური ფურცელი	*120*	*2530*	*12*	*2*	*28.6*	*57.2*	
7	ფოლ. ვერტიკალური შემავსებელი	*100*	*970*	*10*	*16*	*7.6*	*121.6*	
8	ფოლ. ქვესადები	*150*	*180*	*12*	*3*	*2.5*	*7.5*	
სულ:							*186.3*	
შედუღების ნაკერები და გადანაჭრები: - *5%*							*9.3*	
ჯამი:							*195.6*	

შენიშვნები:

1. კონსტრუქციის მასალად მიღებულია ლითონის მარკა S235;
2. მოაჯირის კონსტრუქციის ელემენტები ერთმანეთთან დაკავშირებული არიან 6 მმ შედუღების ნაკერების საშუალებით;
3. შედუღება უნდა შესრულდეს:
   ა) ნახევრადავტომატური შედუღებისას CO_2-ის გარემოში, მავთულით СВ08Г2С, ГОСТ 2446-78;
   ბ) ხელით შედუღებისას ГОСТ 5264-80-ით. ელექტროდის ტიპი 46А ГОСТ 9467-75. ელექტროდის მარკა УОНИ $\frac{13}{45}$ ან AS B-248, სტანდარტი E7018;
4. კონსტრუქციის დამზადება და მონტაჟი უნდა იწარმოოს СНиП III-18-75 Металлические конструкции,СНиП 3.03.01-87-ის მიხედვით.

ქ. თბილისში, თამარ მეფის სახელობის ხიდზე ასასვლელი პანდუსის
კვლევისა და სარეაბილიტაციო სამუშაოების საპროექტო დოკუმენტაცია

L=2.83 მ სიგრძის ფოლადის მოაჯირის
კონსტრუქცია

შ.პ.ს.
ინტერპროექტი

პკ 1+10.78
მ. 1:100

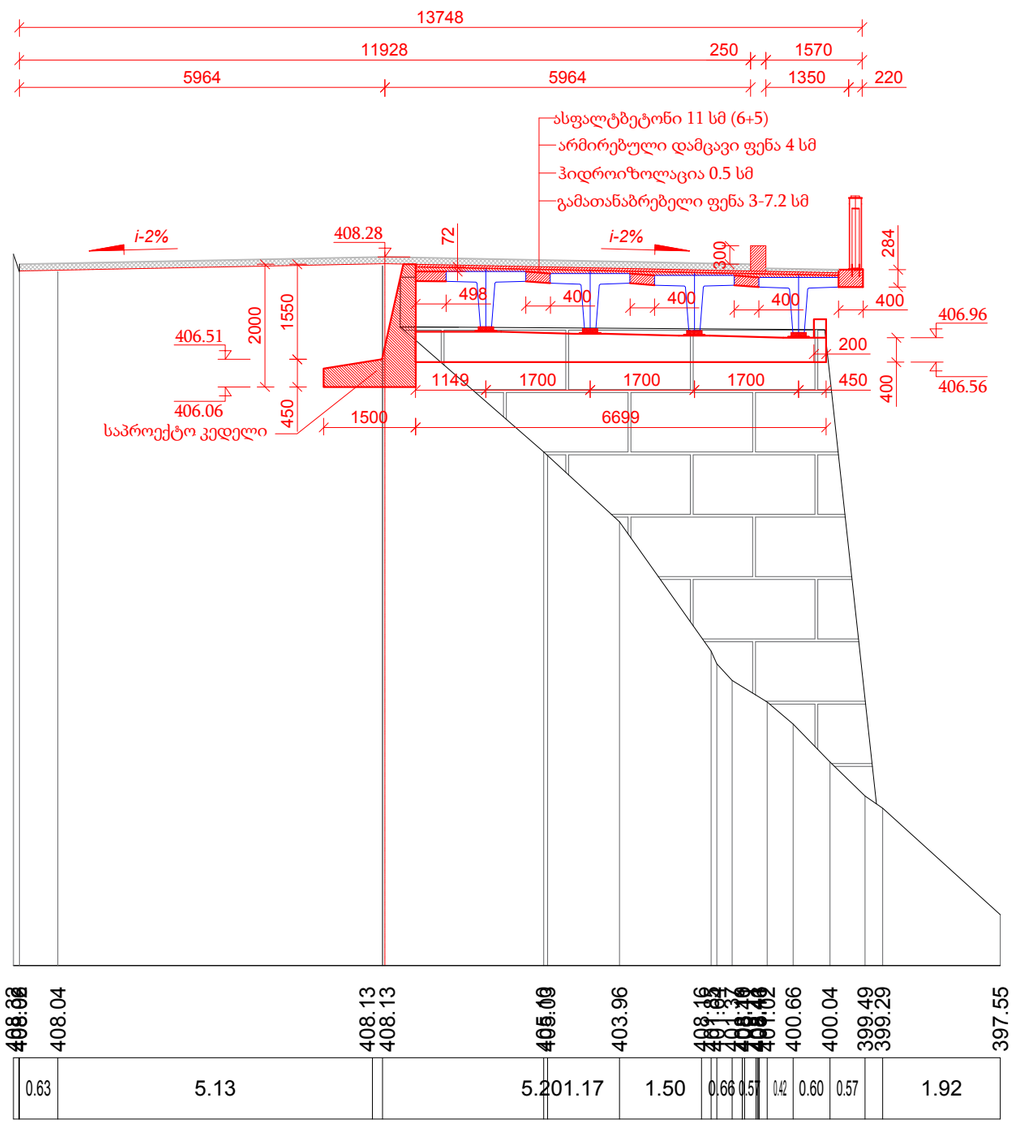

პკ 1+25.11
მ. 1:100

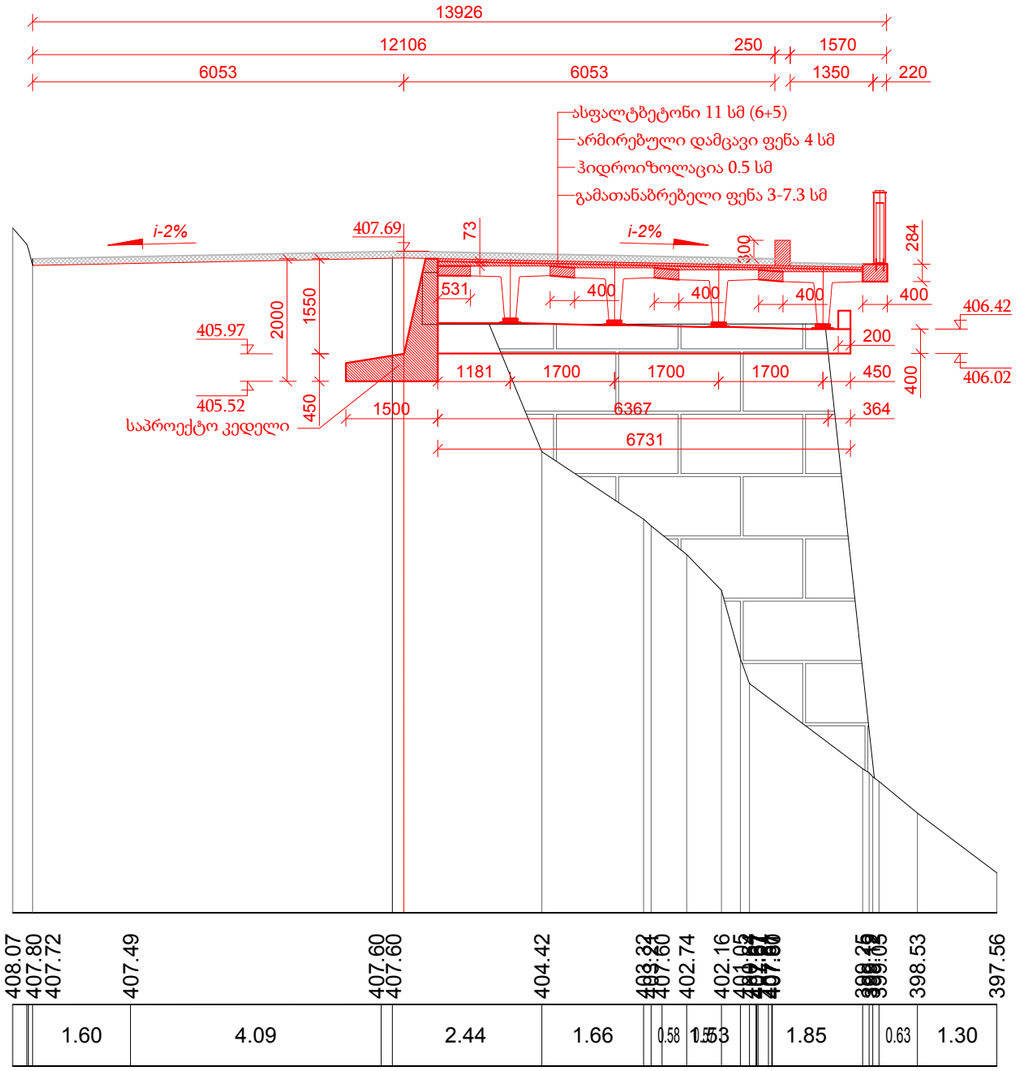

ახალი საპროექტო კოჭი

არსებული კოჭი (დემონტაჟი და მონტაჟი)

შენიშვნა:

1. ნახაზზე ზომები მოცემულია მილიმეტრებში.

ქ. თბილისში, თამარ მეფის სახელობის ხიდზე ასასვლელი პანდუსის კვლევისა და სარეაბილიტაციო სამუშაოების საპროექტო დოკუმენტაცია		
განივი ჭრილები (ფურც. 3)	შ.პ.ს. ინტერპროექტი	ფურც. 5

L=2.63 მ სიგრძის ფოლადის მოაჯირის კონსტრუქცია
მ. 1:10

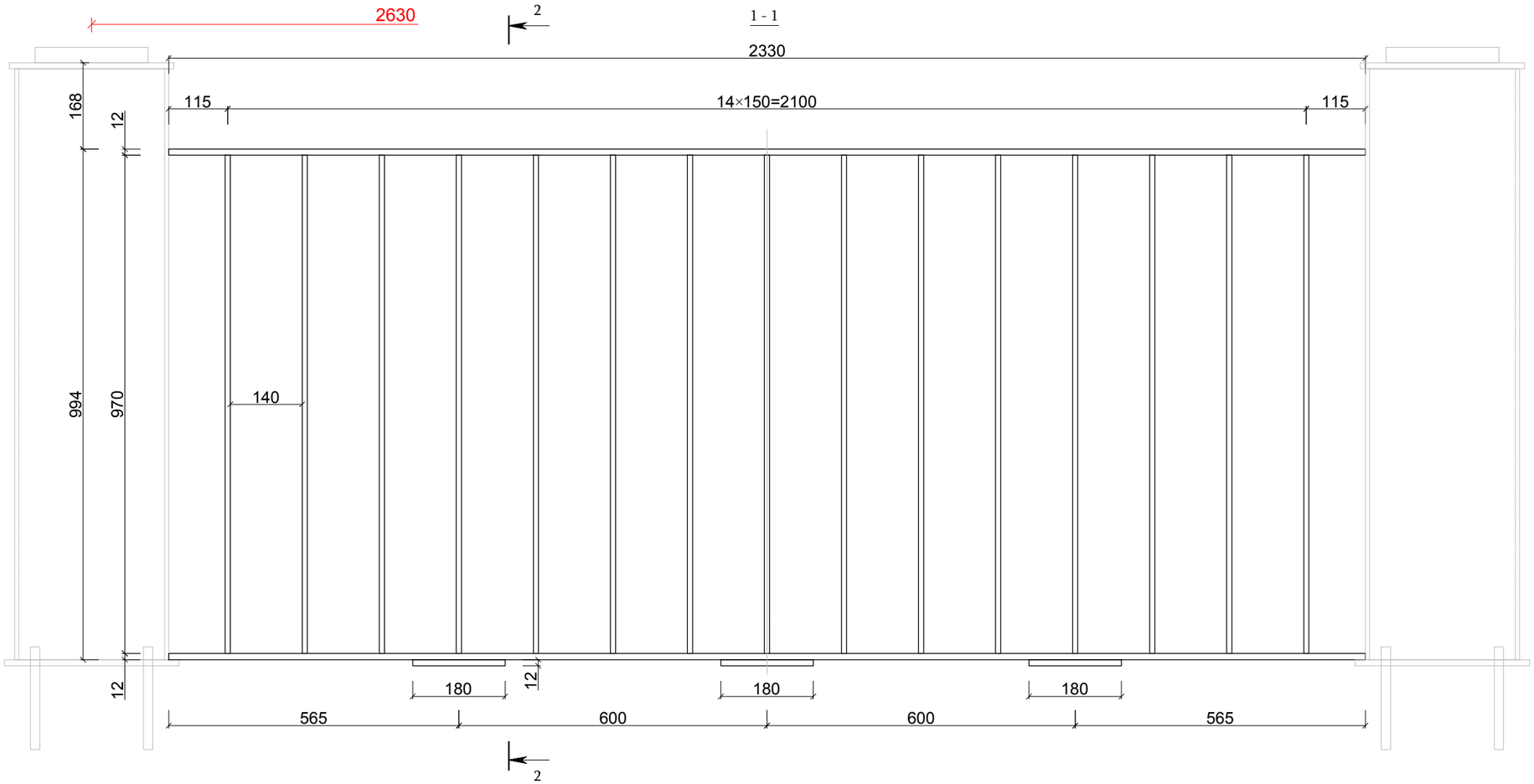

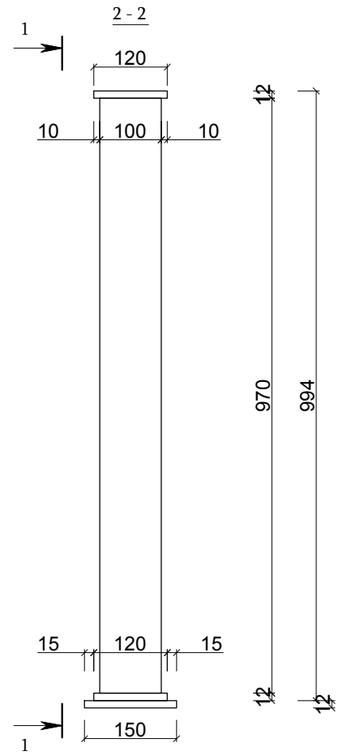

ფოლადის მოაჯირის ელემენტების სპეციფიკაციის ცხრილი

№	ელემენტის აღწერა	ზომები, მმ			რაოდ. ცალი	ელემენტის წონა კგ	საერთო წონა კგ	შენიშვნა
		სიგანე მმ	სიგრძე მმ	სისქე მმ				
1	*2*	*3*	*4*	*5*	*6*	*7*	*8*	*9*
6	ფოლ. ჰორიზონტალური ფურცელი	*120*	*2330*	*12*	*2*	*26.3*	*52.6*	
7	ფოლ. ვერტიკალური შემავსებელი	*100*	*970*	*10*	*15*	*7.6*	*114.0*	
8	ფოლ. ქვესადები	*150*	*180*	*12*	*3*	*2.5*	*7.5*	
სულ:							*174.1*	
შედუღების ნაკერები და გადანაჭრები: - *5%*							*8.7*	
ჯამი:							*182.8*	

შენიშვნები:

1. კონსტრუქციის მასალად მიღებულია ლითონის მარკა S235;
2. მოაჯირის კონსტრუქციის ელემენტები ერთმანეთთან დაკავშირებული არიან 6 მმ შედუღების ნაკერების საშუალებით;
3. შედუღება უნდა შესრულდეს:
   ა) ნახევრადავტომატური შედუღებისას CO_2-ის გარემოში, მავთულით СВ08Г2С, ГОСТ 2446-78;
   ბ) ხელით შედუღებისას ГОСТ 5264-80-ით. ელექტროდის ტიპი 46А ГОСТ 9467-75. ელექტროდის მარკა УОНИ $\frac{13}{45}$ ან AS B-248, სტანდარტი E7018;
4. კონსტრუქციის დამზადება და მონტაჟი უნდა იწარმოოს СНиП III-18-75 Металлические конструкции,СНиП 3.03.01-87-ის მიხედვით.

ქ. თბილისში, თამარ მეფის სახელობის ხიდზე ასასვლელი პანდუსის
კვლევისა და სარეაბილიტაციო სამუშაოების საპროექტო დოკუმენტაცია

L=2.63 მ სიგრძის ფოლადის მოაჯირის
კონსტრუქცია

შ.პ.ს.
ინტერპროექტი

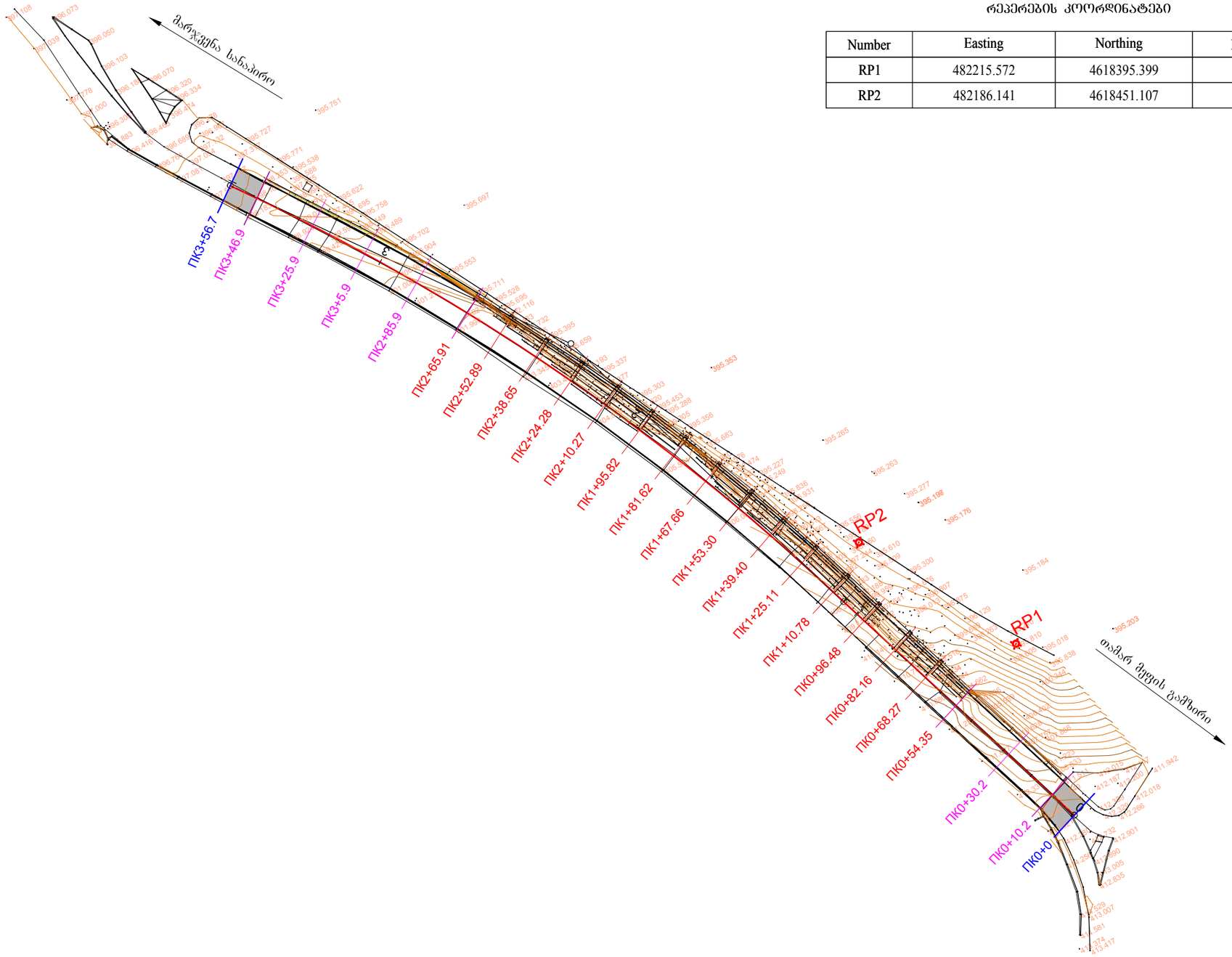

რეპერების კოორდინატები

Number	Easting	Northing	Elevation
RP1	482215.572	4618395.399	395.810
RP2	482186.141	4618451.107	395.645

ქ. თბილისში, თამარ მეფის სახელობის ხიდზე ასასვლელი პანდუსის
კვლევისა და სარეაბილიტაციო სამუშაოების საპროექტო დოკუმენტაცია

საპროექტო გზის გეგმა	შ.პ.ს. ინტერპროექტი	ფურც. 51

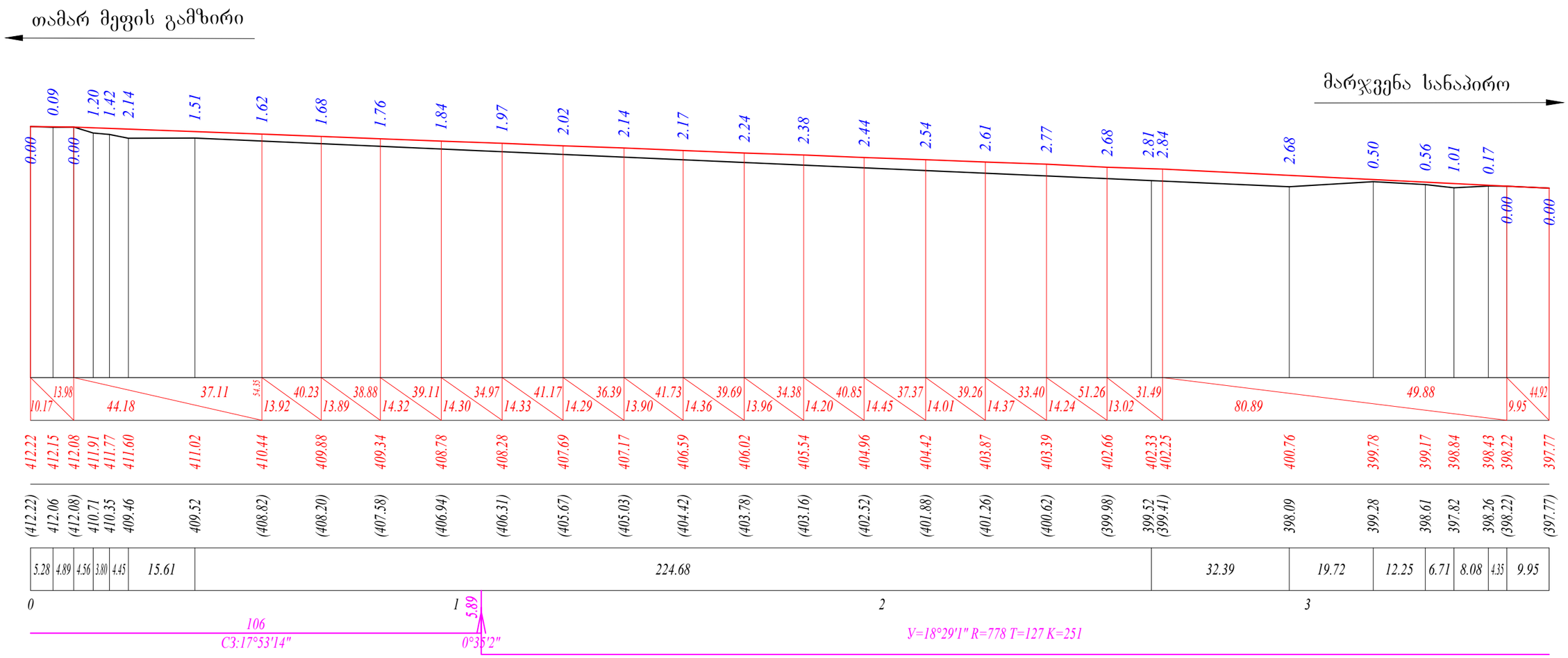

ქ. თბილისში, თამარ მეფის სახელობის ხიდზე ასასვლელი პანდუსის
კვლევისა და სარეაბილიტაციო სამუშაოების საპროექტო დოკუმენტაცია

საპროექტო გზის გრძივი პროფილი	შ.პ.ს. ინტერპროექტი	ფურც. 52

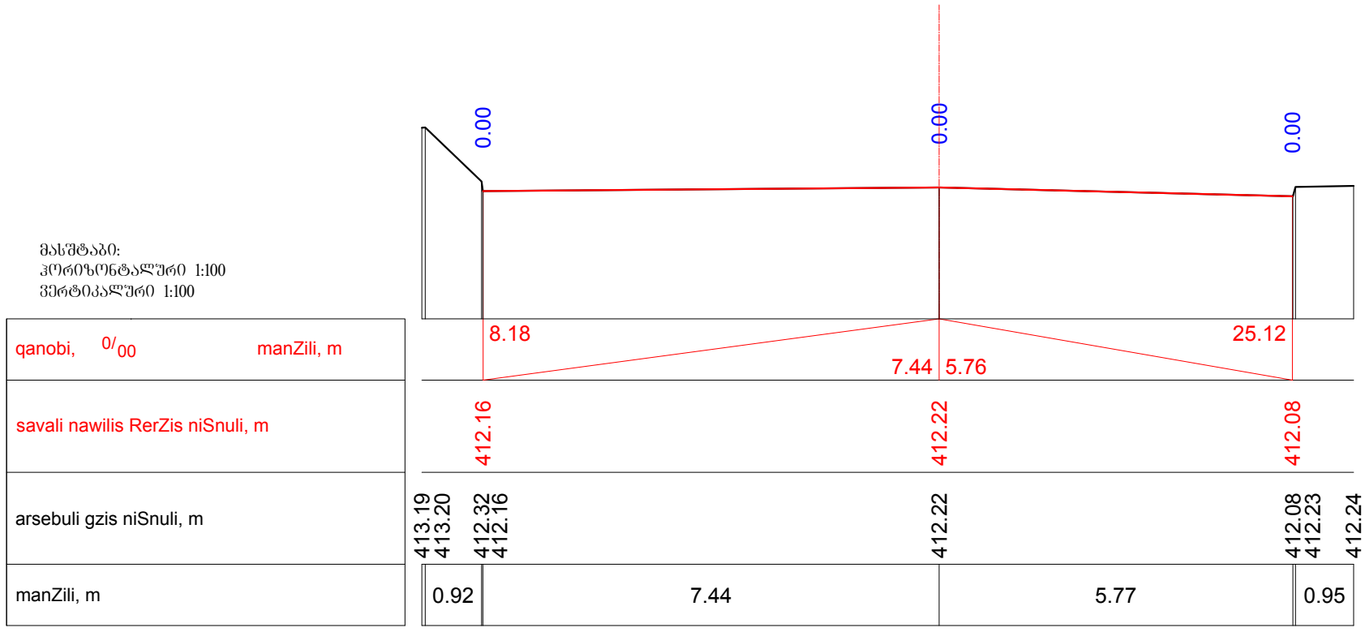

ПК 0+0

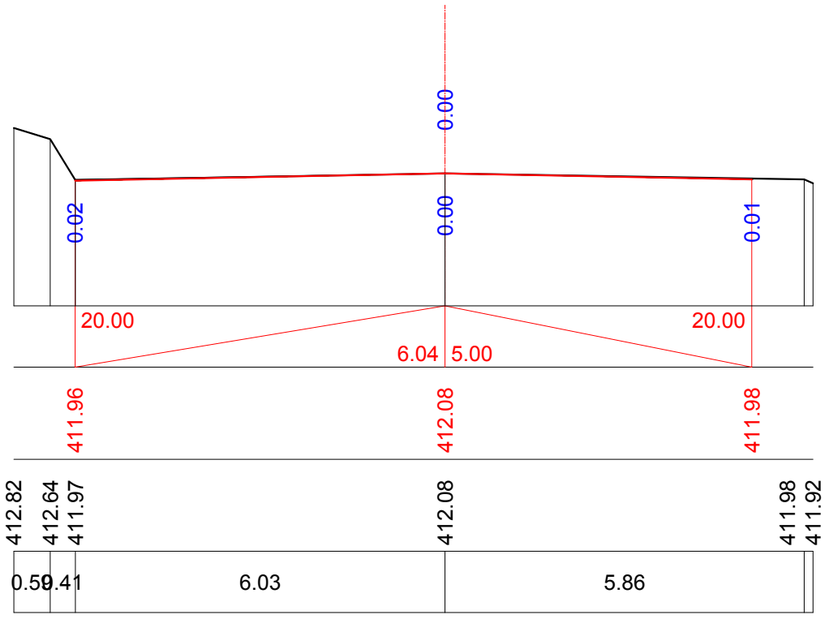

ПК 0+10.2

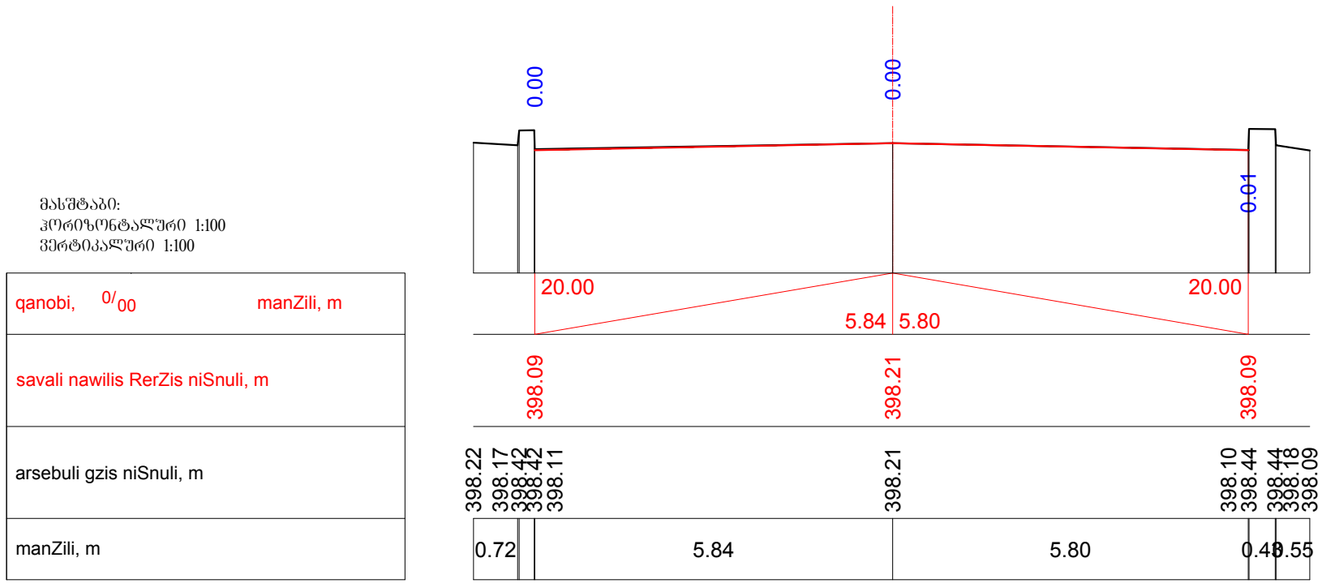

ПК 3+46.9

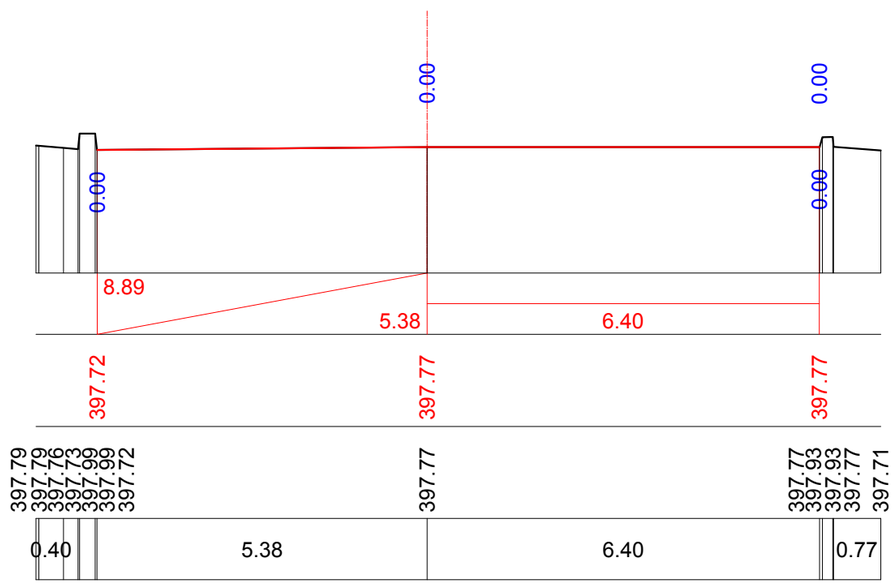

ПК 3+56.7

ქ. თბილისში, თამარ მეფის სახელობის ხიდზე ასასვლელი პანდუსის
კვლევისა და სარეაბილიტაციო სამუშაოების საპროექტო დოკუმენტაცია

საპროექტო გზის განივი ჭრილები	შ.პ.ს. ინტერპროექტი	ფურც. 53

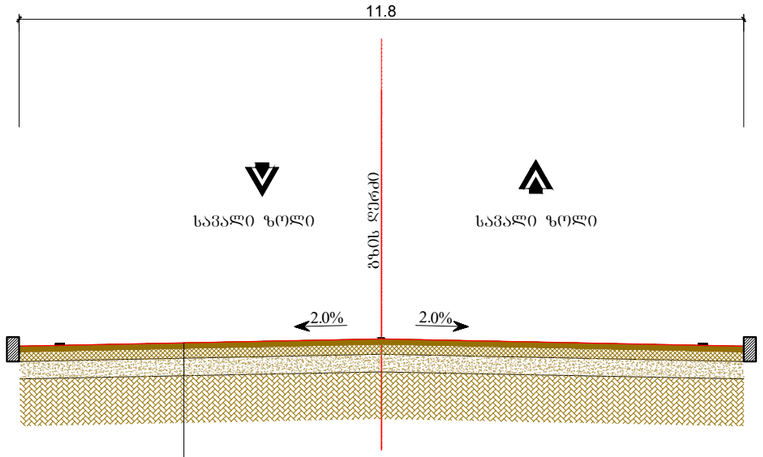

- საფარი - წვრილმარცვლოვანი მკრივი ღორღოვანი ასფალტობეტონის ცხელინარევი, ტიპი ბ, მარკა II სისქით 5 სმ.
- საფარის ქვედა ფენა - მსხვილმარცვლოვანი ფოროვანი ღორღოვანი ასფალტობეტონის ცხელი ნარევი, მარკა II სისქით 6 სმ.
- საფუძველი - ღორღი ფრაქციით 0-40მმ, სისქით 20 სმ.
- არსებული გზის სამოსი

ქ. თბილისში, თამარ მეფის სახელობის ხიდზე ასასვლელი პანდუსის
კვლევისა და სარეაბილიტაციო სამუშაოების საპროექტო დოკუმენტაცია

საგზაო სამოსის კონსტრუქცია	შ.პ.ს. ინტერპროექტი	ფურც. 54

მიწის სამუშაოების და საგზაო სამოსის პიკეტური უწყისი

პკ +	მანძილი, მ	ძრომა, მ³	ჭრილი, მ³	საკასო ნაწილი, მ²	საფუძველი, მ²	მოოგრეხვა სისქით 11 სმ, მ³
0+0.0						
	10.16	0.00	43.42	127.51	129.58	14.02
0+10.16						
	ასვანი(336.74)	0.00	452.68	3963.40	2263.4	442.74
3+46.90						
	9.84	0.00	41.10	115.24	117.23	12.67
3+56.74						
სულ:	356.74	0.00	537.20	4106.15	2510.21	469.43

ზედაპირის ელემენტების უწყისი

პკ +	მანძილი ღერძიდან, მ		ნიშნული, მ			კოორდინატები, მ					
						მარცხენა ნაწიბური		ღერძი		მარჯვენა ნაწიბური	
	მარცხენა ნაწიბური	მარჯვენა ნაწიბური	მარცხენა ნაწიბური	ღერძი	მარჯვენა ნაწიბური	N	E	N	E	N	E
0+0	7.44	5.76	412.160	412.220	412.080	4618333.150	482197.390	4618335.430	482204.470	4618337.200	482209.950
0+5	6.75	5.81	412.060	412.150	412.020	4618338.120	482196.510	4618340.190	482202.930	4618341.980	482208.460
0+10	6.06	5.86	411.960	412.080	411.960	4618343.090	482195.630	4618344.950	482201.400	4618346.750	482206.970
0+15	6.02	5.87	411.780	411.900	411.780	4618347.860	482194.130	4618349.710	482199.860	4618351.510	482205.440
0+20	6.00	5.87	411.590	411.710	411.600	4618352.620	482192.610	4618354.470	482198.320	4618356.270	482203.910
0+25	5.99	5.88	411.410	411.530	411.410	4618357.390	482191.090	4618359.230	482196.790	4618361.030	482202.380
0+30	5.98	5.89	411.220	411.340	411.230	4618362.150	482189.560	4618363.980	482195.250	4618365.790	482200.850
0+35	5.97	5.89	411.040	411.160	411.040	4618366.910	482188.040	4618368.740	482193.720	4618370.550	482199.320
0+40	5.95	5.90	410.850	410.970	410.850	4618371.670	482186.510	4618373.500	482192.180	4618375.310	482197.790
0+45	5.94	5.90	410.670	410.790	410.670	4618376.430	482184.990	4618378.260	482190.650	4618380.070	482196.260
0+50	5.93	5.91	410.480	410.600	410.480	4618381.200	482183.470	4618383.020	482189.110	4618384.830	482194.740
0+55	5.92	5.92	410.300	410.410	410.300	4618385.960	482181.940	4618387.780	482187.570	4618389.590	482193.210
0+60	5.94	5.94	410.090	410.210	410.090	4618390.710	482180.380	4618392.530	482186.040	4618394.360	482191.690
0+65	5.96	5.96	409.890	410.010	409.890	4618395.460	482178.830	4618397.290	482184.500	4618399.120	482190.180
0+70	5.98	5.98	409.690	409.810	409.690	4618400.220	482177.280	4618402.050	482182.970	4618403.890	482188.650
0+75	5.97	5.97	409.500	409.620	409.500	4618404.980	482175.750	4618406.810	482181.430	4618408.640	482187.110
0+80	5.96	5.96	409.300	409.420	409.300	4618409.740	482174.220	4618411.570	482179.900	4618413.400	482185.570
0+85	5.96	5.96	409.110	409.230	409.110	4618414.500	482172.690	4618416.330	482178.360	4618418.160	482184.030
0+90	5.96	5.96	408.910	409.030	408.910	4618419.250	482171.150	4618421.080	482176.820	4618422.910	482182.490
0+95	5.95	5.95	408.720	408.840	408.720	4618424.010	482169.620	4618425.840	482175.290	4618427.670	482180.950
1+0	5.96	5.96	408.540	408.660	408.540	4618428.770	482168.080	4618430.600	482173.750	4618432.430	482179.420
1+5	5.96	5.96	408.360	408.480	408.360	4618433.530	482166.550	4618435.360	482172.220	4618437.190	482177.890

ზედაპირის ელემენტების უწყისი

პკ +	მანძილი ღერძიდან, მ		ნიშნული, მ			კოორდინატები, მ					
						მარცხენა ნაწიბური		ღერძი		მარჯვენა ნაწიბური	
	მარცხენა ნაწიბური	მარჯვენა ნაწიბური	მარცხენა ნაწიბური	ღერძი	მარჯვენა ნაწიბური	N	E	N	E	N	E
1+10	5.96	5.96	408.190	408.310	408.190	4618438.320	482165.030	4618440.130	482170.710	4618441.930	482176.390
1+15	5.99	5.99	407.990	408.110	407.990	4618443.040	482163.480	4618444.890	482169.180	4618446.740	482174.880
1+20	6.02	6.02	407.780	407.900	407.780	4618447.740	482161.910	4618449.640	482167.620	4618451.530	482173.340
1+25	6.05	6.05	407.570	407.690	407.570	4618452.440	482160.300	4618454.380	482166.040	4618456.320	482171.770
1+30	6.03	6.03	407.390	407.510	407.390	4618457.140	482158.720	4618459.110	482164.420	4618461.080	482170.110
1+35	6.00	6.00	407.210	407.330	407.210	4618461.830	482157.110	4618463.830	482162.770	4618465.830	482168.430
1+40	5.98	5.98	407.030	407.140	407.030	4618466.510	482155.460	4618468.540	482161.090	4618470.570	482166.710
1+45	6.00	6.00	406.820	406.940	406.820	4618471.170	482153.740	4618473.240	482159.380	4618475.310	482165.010
1+50	6.02	6.02	406.610	406.730	406.610	4618475.810	482152.000	4618477.930	482157.640	4618480.040	482163.280
1+55	6.05	6.05	406.400	406.520	406.400	4618480.440	482150.220	4618482.600	482155.870	4618484.760	482161.510
1+60	6.08	6.08	406.200	406.320	406.200	4618485.060	482148.400	4618487.270	482154.070	4618489.470	482159.730
1+65	6.10	6.10	406.000	406.130	406.000	4618489.670	482146.560	4618491.920	482152.240	4618494.170	482157.910
1+70	6.12	6.12	405.820	405.940	405.820	4618494.270	482144.700	4618496.560	482150.370	4618498.850	482156.050
1+75	6.12	6.12	405.650	405.770	405.650	4618498.860	482142.830	4618501.190	482148.480	4618503.520	482154.140
1+80	6.11	6.11	405.470	405.600	405.470	4618503.440	482140.930	4618505.810	482146.560	4618508.170	482152.200
1+85	6.10	6.10	405.280	405.400	405.280	4618508.010	482139.000	4618510.410	482144.620	4618512.810	482150.230
1+90	6.09	6.09	405.080	405.200	405.080	4618512.570	482137.050	4618515.000	482142.640	4618517.430	482148.220
1+95	6.07	6.07	404.870	404.990	404.870	4618517.120	482135.070	4618519.580	482140.630	4618522.040	482146.180
2+0	6.07	6.07	404.680	404.800	404.680	4618521.650	482133.060	4618524.150	482138.590	4618526.640	482144.120
2+5	6.07	6.07	404.500	404.620	404.500	4618526.170	482131.010	4618528.700	482136.520	4618531.230	482142.040
2+10	6.07	6.07	404.310	404.430	404.310	4618530.680	482128.930	4618533.240	482134.430	4618535.800	482139.920
2+15	6.10	6.10	404.110	404.230	404.110	4618535.150	482126.790	4618537.760	482132.300	4618540.370	482137.810

ზედაპირის ელემენტების უწყისი

პკ +	მანძილი ღერძიდან, მ		ნიშნული, მ			კოორდინატები, მ					
						მარცხენა ნაწიბური		ღერძი		მარჯვენა ნაწიბური	
	მარცხენა ნაწიბური	მარჯვენა ნაწიბური	მარცხენა ნაწიბური	ღერძი	მარჯვენა ნაწიბური	N	E	N	E	N	E
2+20	6.13	6.13	403.920	404.040	403.920	4618539.620	482124.620	4618542.280	482130.150	4618544.930	482135.670
2+25	6.15	6.15	403.720	403.850	403.720	4618544.070	482122.440	4618546.770	482127.960	4618549.480	482133.490
2+30	6.09	6.09	403.560	403.680	403.560	4618548.550	482120.300	4618551.260	482125.750	4618553.970	482131.200
2+35	6.03	6.03	403.390	403.510	403.390	4618553.010	482118.130	4618555.730	482123.510	4618558.450	482128.890
2+40	5.98	5.98	403.200	403.320	403.200	4618557.450	482115.920	4618560.180	482121.240	4618562.920	482126.560
2+45	5.99	5.99	402.940	403.060	402.940	4618561.850	482113.630	4618564.620	482118.940	4618567.390	482124.250
2+50	6.00	6.00	402.690	402.810	402.690	4618566.240	482111.320	4618569.050	482116.610	4618571.860	482121.910
2+55	6.02	6.02	402.470	402.590	402.470	4618570.600	482108.950	4618573.460	482114.260	4618576.310	482119.560
2+60	6.08	6.08	402.310	402.440	402.310	4618574.940	482106.530	4618577.850	482111.870	4618580.770	482117.210
2+65	6.15	6.15	402.160	402.280	402.160	4618579.250	482104.090	4618582.230	482109.460	4618585.210	482114.830
2+70	6.14	6.14	401.920	402.050	401.920	4618583.580	482101.670	4618586.600	482107.020	4618589.610	482112.370
2+75	6.12	6.12	401.670	401.800	401.670	4618587.910	482099.240	4618590.950	482104.550	4618593.980	482109.860
2+80	6.10	6.09	401.430	401.550	401.430	4618592.220	482096.780	4618595.280	482102.060	4618598.340	482107.330
2+85	6.08	6.07	401.180	401.300	401.180	4618596.510	482094.290	4618599.590	482099.530	4618602.680	482104.770
2+90	6.06	6.05	400.930	401.050	400.930	4618600.780	482091.780	4618603.890	482096.980	4618607.000	482102.170
2+95	6.04	6.03	400.680	400.800	400.680	4618605.040	482089.240	4618608.180	482094.400	4618611.300	482099.560
3+0	6.02	6.01	400.430	400.550	400.430	4618609.290	482086.670	4618612.440	482091.800	4618615.590	482096.910
3+5	6.00	5.98	400.180	400.300	400.180	4618613.520	482084.070	4618616.690	482089.160	4618619.860	482094.240
3+10	5.98	5.96	399.930	400.050	399.930	4618617.730	482081.450	4618620.930	482086.500	4618624.120	482091.540
3+15	5.96	5.94	399.680	399.800	399.680	4618621.920	482078.790	4618625.140	482083.810	4618628.350	482088.810
3+20	5.94	5.92	399.430	399.550	399.430	4618626.100	482076.120	4618629.340	482081.100	4618632.570	482086.060
3+25	5.93	5.90	399.180	399.300	399.180	4618630.260	482073.410	4618633.520	482078.350	4618636.770	482083.270

ზედაპირის ელემენტების უწყისი

პკ +	მანძილი ღერძიდან, მ		ნიშნული, მ			კოორდინატები, მ					
						მარცხენა ნაწიბური		ღერძი		მარჯვენა ნაწიბური	
	მარცხენა ნაწიბური	მარჯვენა ნაწიბური	მარცხენა ნაწიბური	ღერძი	მარჯვენა ნაწიბური	N	E	N	E	N	E
3+30	5.91	5.87	398.940	399.050	398.940	4618634.400	482070.680	4618637.690	482075.590	4618640.950	482080.470
3+35	5.89	5.85	398.690	398.800	398.690	4618638.520	482067.920	4618641.830	482072.790	4618645.120	482077.630
3+40	5.87	5.83	398.440	398.550	398.440	4618642.630	482065.130	4618645.960	482069.970	4618649.260	482074.770
3+45	5.85	5.81	398.190	398.310	398.190	4618646.720	482062.320	4618650.070	482067.120	4618653.390	482071.880
3+50	5.69	5.99	397.980	398.070	397.990	4618650.870	482059.590	4618654.160	482064.240	4618657.620	482069.130
3+55	5.46	6.30	397.790	397.850	397.820	4618655.050	482056.900	4618658.230	482061.340	4618661.900	482066.460
3+56.7	5.38	6.40	397.720	397.770	397.770	4618656.500	482055.960	4618659.650	482060.320	4618663.390	482065.510

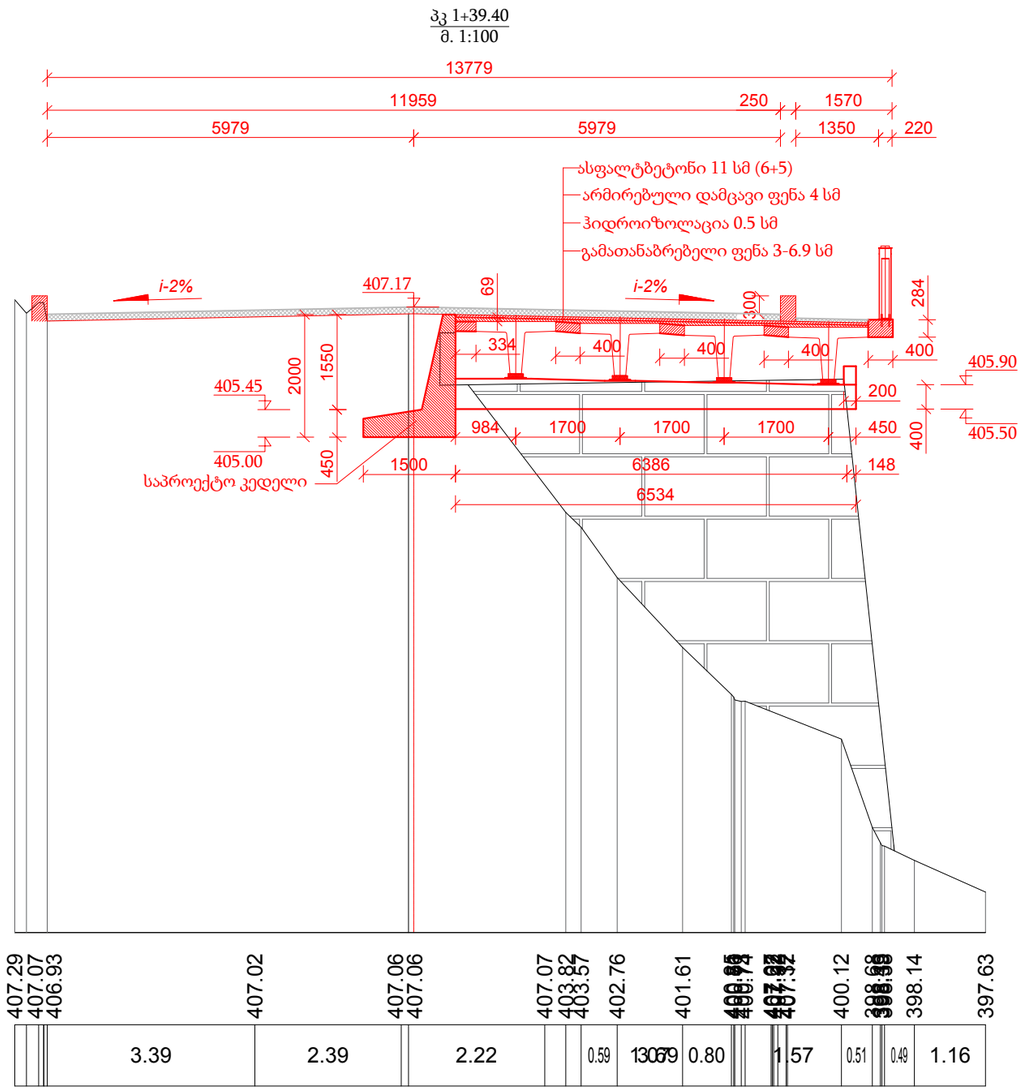

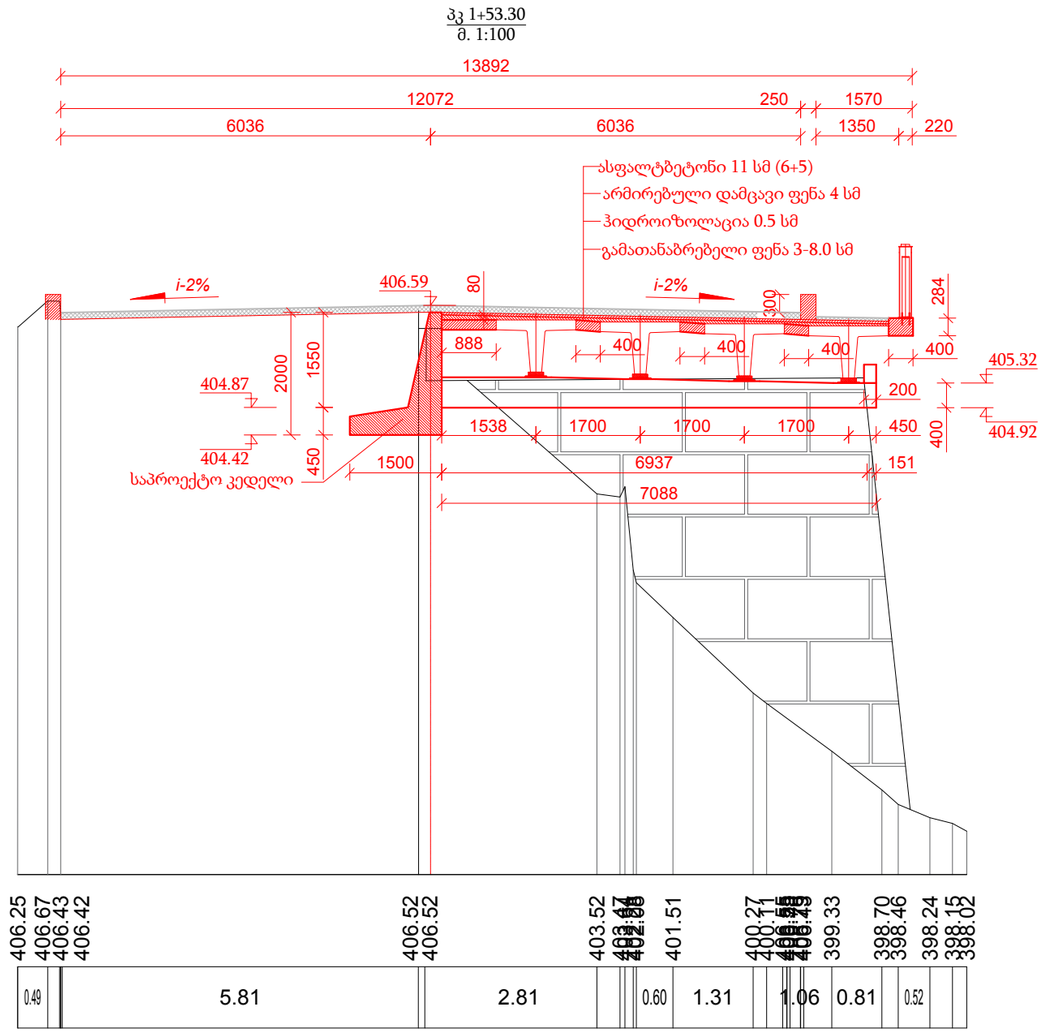

ახალი საპროექტო კოჭი

არსებული კოჭი (დემონტაჟი და მონტაჟი)

შენიშვნა:

1. ნახაზზე ზომები მოცემულია მილიმეტრებში.

ქ. თბილისში, თამარ მეფის სახელობის ხიდზე ასასვლელი პანდუსის კვლევისა და სარეაბილიტაციო სამუშაოების საპროექტო დოკუმენტაცია		
განივი ჭრილები (ფურც. 4)	შ.პ.ს. ინტერპროექტი	ფურც. 6

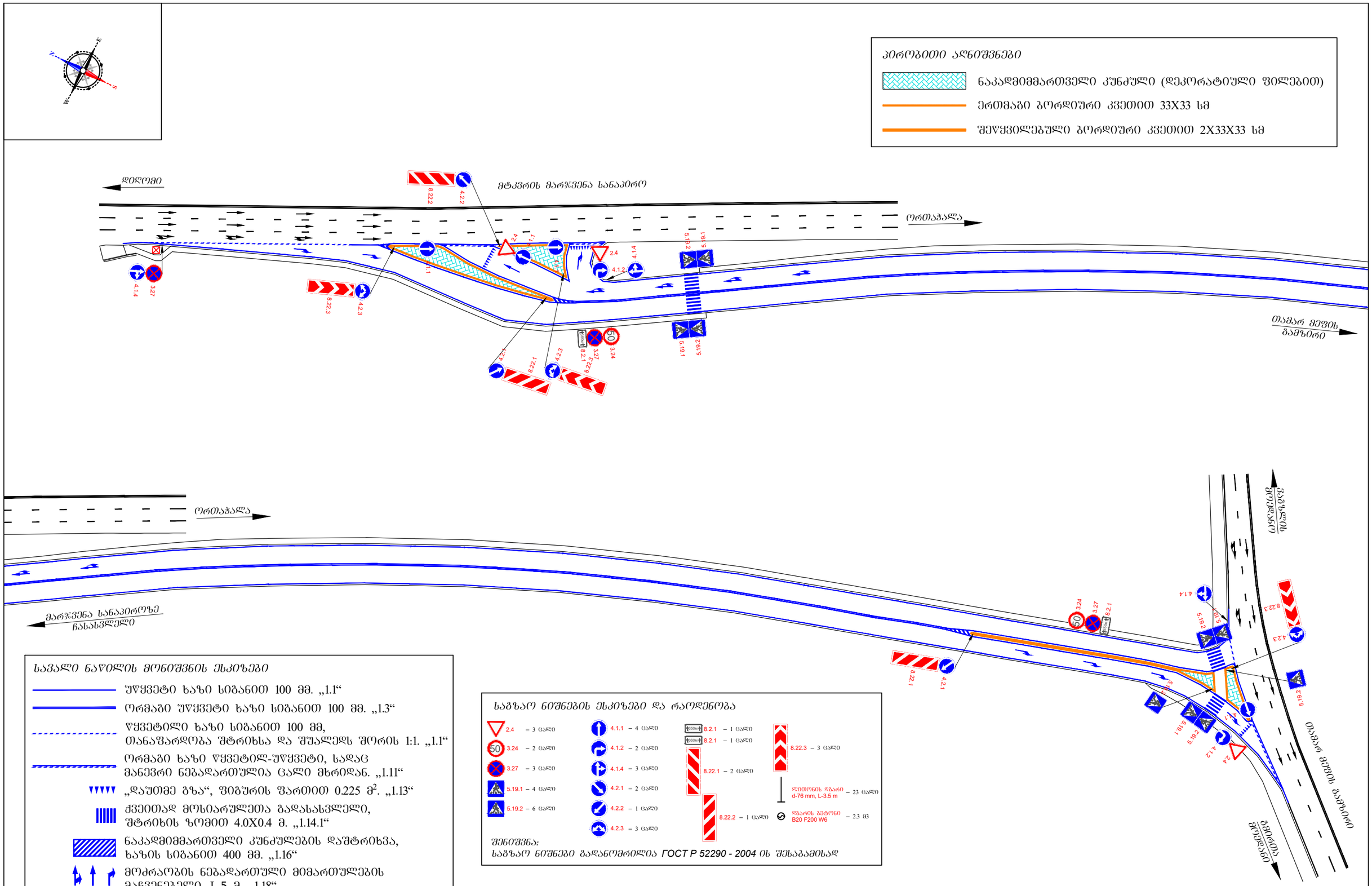

საგალი ნაწილის მონიშვნის ესკიზები

- უწყვეტი ხაზი სიგანით 100 მმ. „1.1“
- ორმაგი უწყვეტი ხაზი სიგანით 100 მმ. „1.3“
- წყვეტილი ხაზი სიგანით 100 მმ, თანაფარდობა შტრიხსა და შუალედს შორის 1:1. „1.1“
- ორმაგი ხაზი წყვეტილ-უწყვეტი, სადაც მანევრი ნებადართულია ცალი მხრიდან. „1.11“
- „დაუთმე გზა“, ფიბურის ფართით 0.225 მ^2. „1.13“
- ქვეითად მოსიარულეთა გადასასვლელი, შტრიხის ზომით 4.0X0.4 მ. „1.14.1“
- ნაკადმიმმართველი კუნძულების დაშტრიხვა, ხაზის სიგანით 400 მმ. „1.16“
- მოძრაობის ნებადართული მიმართულების მაჩვენებელი, L-5 მ. „1.18“

შენიშვნა:
ჰორიზონტალურად მოსანიშნი ფართი განისაზღვრება 280.3 მ^2-ით

საგზაო ნიშნების ესკიზები და რაოდენობა

2.4 – 3 ცალი	4.1.1 – 4 ცალი	8.2.1 – 1 ცალი	8.22.3 – 3 ცალი
3.24 – 2 ცალი	4.1.2 – 2 ცალი	8.2.1 – 1 ცალი	
3.27 – 3 ცალი	4.1.4 – 3 ცალი	8.22.1 – 2 ცალი	ლითონის დგარი d-76 mm, L-3.5 m – 23 ცალი
5.19.1 – 4 ცალი	4.2.1 – 2 ცალი	8.22.2 – 1 ცალი	დგარის ბეტონი B20 F200 W6 – 2.3 მ3
5.19.2 – 6 ცალი	4.2.2 – 1 ცალი		
	4.2.3 – 3 ცალი		

შენიშვნა:
საგზაო ნიშნები გადანომრილია ГОСТ Р 52290 - 2004 ის შესაბამისად

შენიშვნა:
საპროექტო ჰორიზონტალური მონიშვნები ნახაზზე მოცემულია ლურჯი ფერით

ქ. თბილისში, თამარ მეფის სახელობის ხიდზე ასასვლელი პანდუსის კვლევისა და სარეაბილიტაციო სამუშაოების საპროექტო დოკუმენტაცია

მოძრაობის ორგანიზაციის მუდმივი სქემა	შ.პ.ს. ინტერპროექტი	ფურც. 61

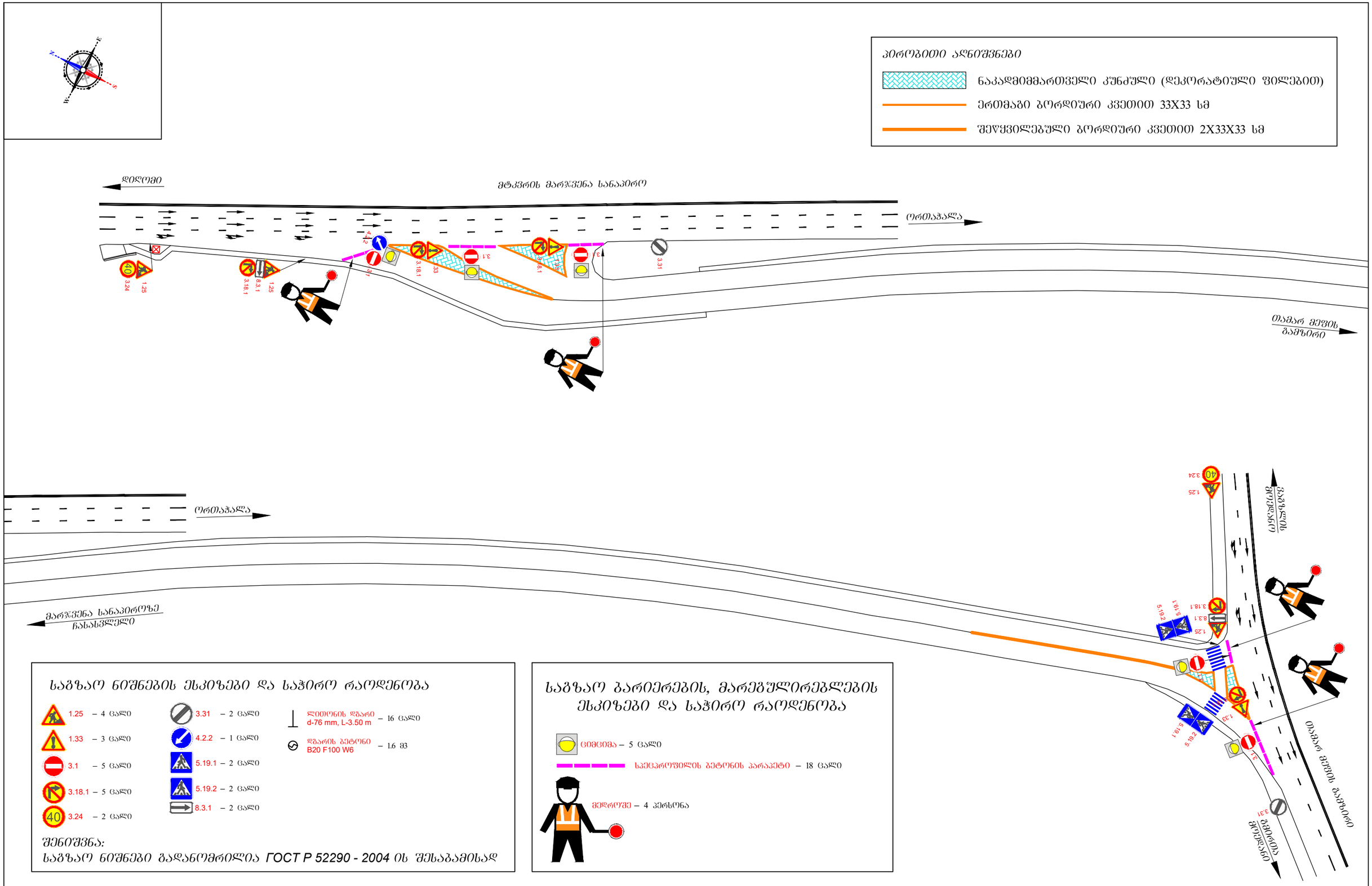

საგზაო ნიშნების ესკიზები და საჭირო რაოდენობა

- 1.25 – 4 ცალი
- 1.33 – 3 ცალი
- 3.1 – 5 ცალი
- 3.18.1 – 5 ცალი
- 3.24 – 2 ცალი
- 3.31 – 2 ცალი
- 4.2.2 – 1 ცალი
- 5.19.1 – 2 ცალი
- 5.19.2 – 2 ცალი
- 8.3.1 – 2 ცალი
- ლითონის დგარი d-76 mm, L-3.50 m – 16 ცალი
- დგარის ბეტონი B20 F100 W6 – 1.6 მ3

შენიშვნა:
საგზაო ნიშნები გადანომრილია *ГОСТ Р 52290 - 2004* ის შესაბამისად

საგზაო ბარიერების, მარეგულირებლების ესკიზები და საჭირო რაოდენობა

- ციმციმა – 5 ცალი
- სპეცპროფილის ბეტონის პარაპეტი – 18 ცალი
- მედროშე – 4 პერსონა

შენიშვნა:
1. წარმოდგენილი მოძრაობის მარეგულირებელი საშუალებების რაოდენობა მოიცავს სრულ მოცულობას, პანდუსის რეიაბილიტაციის ფარგლებში მოძრაობის ორგანიზაციის დროებითი სქემის უზრუნველსაყოფად

ქ. თბილისში, თამარ მეფის სახელობის ხიდზე ასასვლელი პანდუსის კვლევისა და სარეაბილიტაციო სამუშაოების საპროექტო დოკუმენტაცია

მშენებლობის პროცესში მოძრაობის ორგანიზაციის დროებითი სქემა	შ.პ.ს. ინტერპროექტი	ფურც. 62

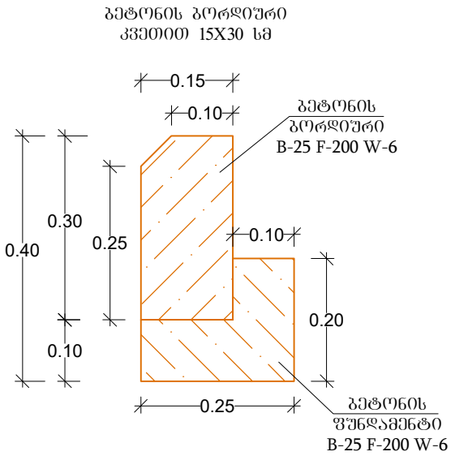

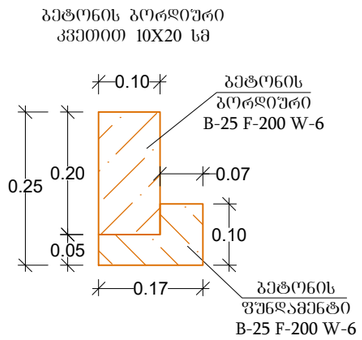

საფეხმავლო ბილიკის მოწყობის ფრაგმენტი
ესკიზი I (ა/ბ-ის საფარით)

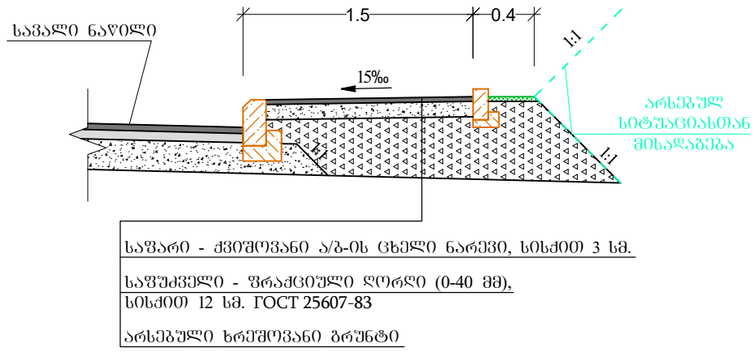

საფეხმავლო ბილიკის მოწყობის ფრაგმენტი
ესკიზი III (ბეტონის ფილით, არსებული კიუვეტის თავზე)

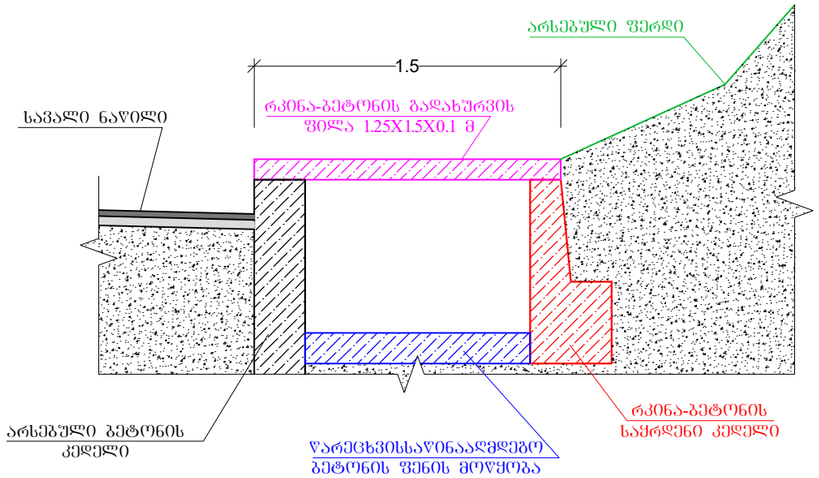

საფეხმავლო ბილიკის მოწყობის ფრაგმენტი
ესკიზი II (ა/ბ-ის საფარით)

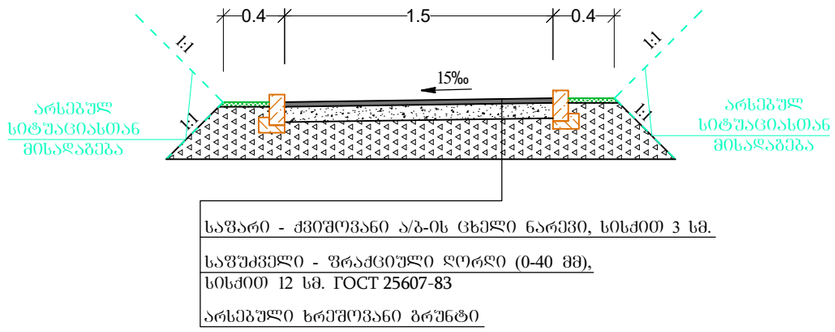

შენიშვნა:

1. ნახაზზე ყველა ზომა მოცემულია მ-ში, ხოლო ქანობი პრომილში
2. ბორდიურების ესკიზებზე ქვიშა-ღორღის საბები ნაჩვენები არ არის.
3. საფეხმავლო ბილიკების მოწყობის ადგილმდებარეობა ბრაფიკულად ასახულია სიტუაციურ გეგმაზე
4. გადახურვის ფილის და საქრდენი კედლის სპეციფიკაცია მოცემულია ცალკე ნახაზზე
5. განსახორციელებელი სამუშაოთა სახეობები თანდართული მოცულობებით მოცემულია შესაბამის მუშა უწყისში

ქ. თბილისში, თამარ მეფის სახელობის ხიდზე ასასვლელი პანდუსის კვლევისა და სარეაბილიტაციო სამუშაოების საპროექტო დოკუმენტაცია		
საფეხმავლო ბილიკების მოწყობის ფრაგმენტები	შ.პ.ს. ინტერპროექტი	ფურც. 67

პკ 1+67.66
მ. 1:100

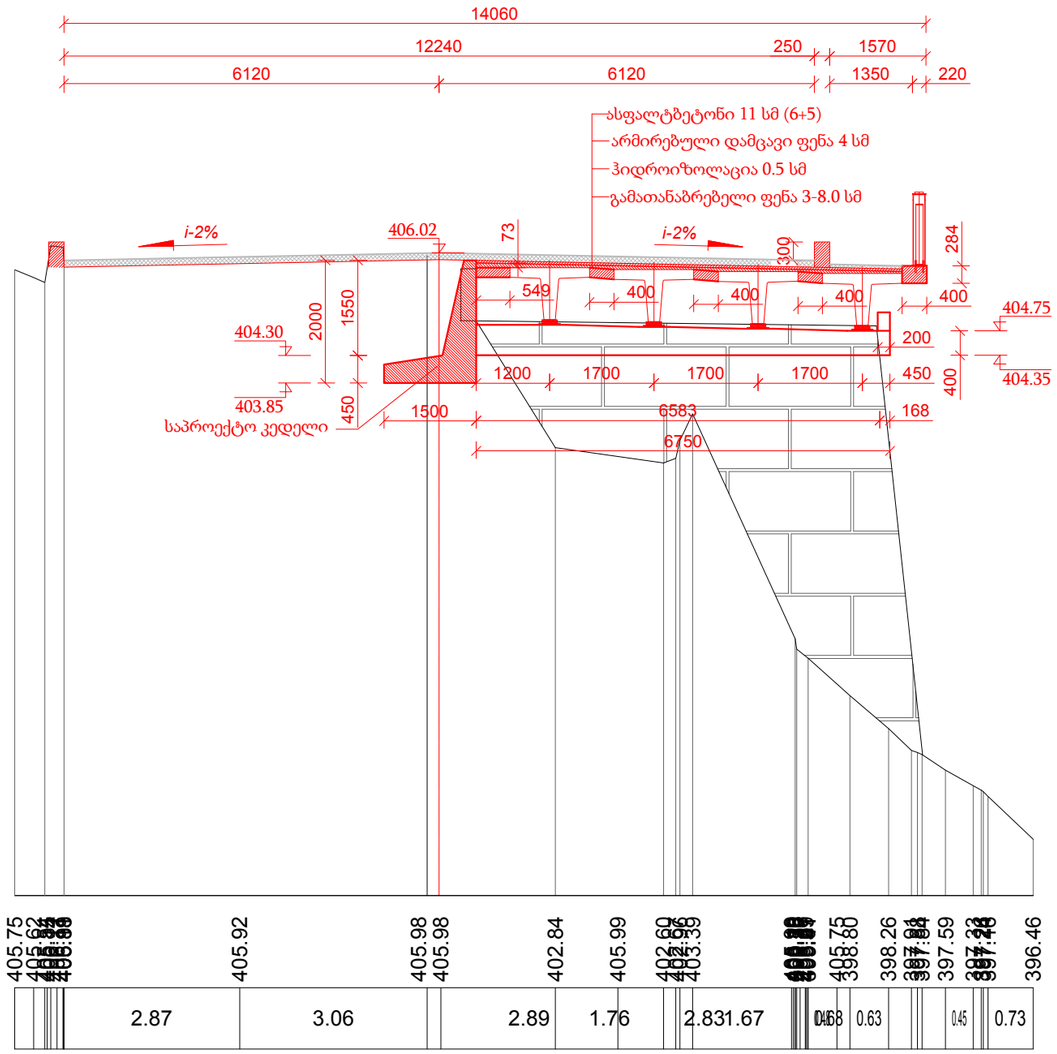

პკ 1+81.62
მ. 1:100

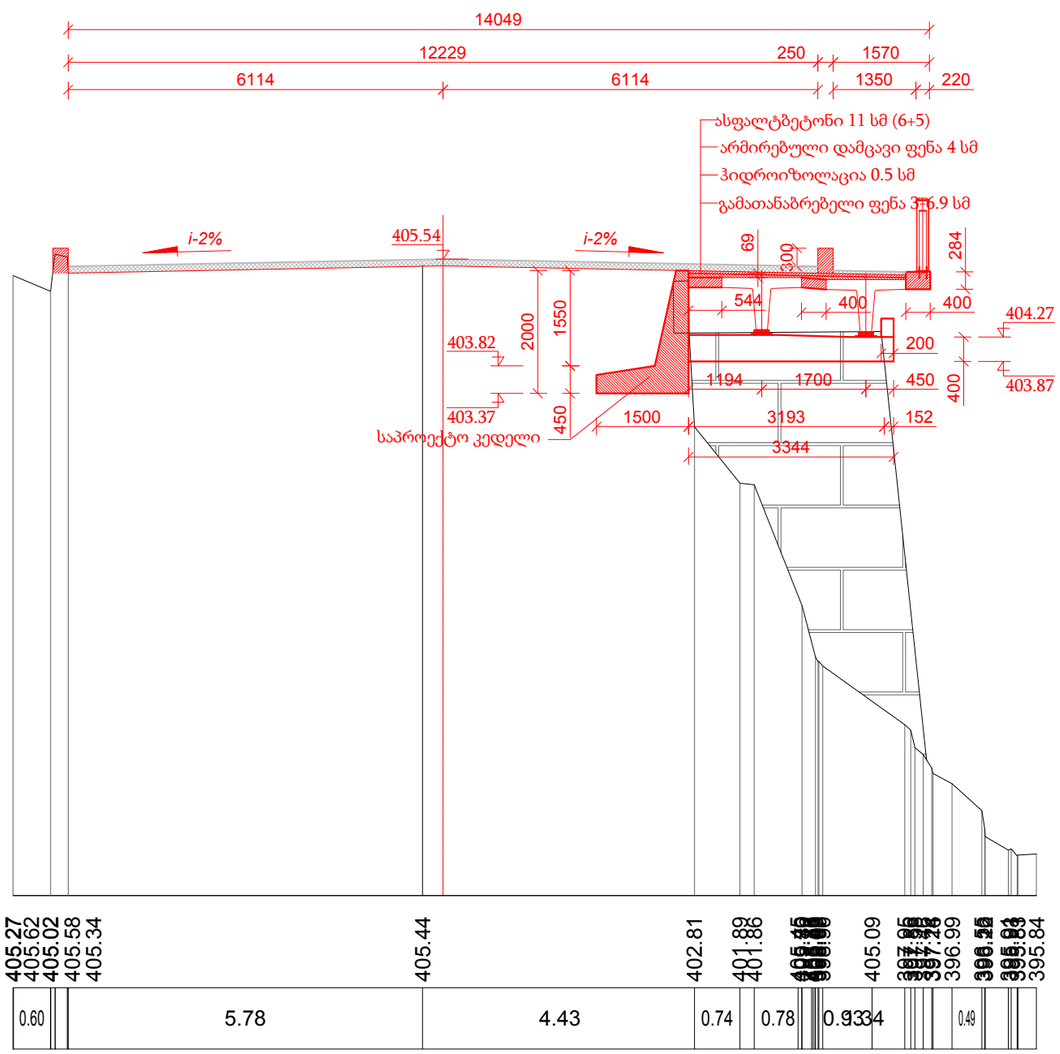

ახალი საპროექტო კოჭი

არსებული კოჭი (დემონტაჟი და მონტაჟი)

შენიშვნა:

1. ნახაზზე ზომები მოცემულია მილიმეტრებში.

ქ. თბილისში, თამარ მეფის სახელობის ხიდზე ასასვლელი პანდუსის კვლევისა და სარეაბილიტაციო სამუშაოების საპროექტო დოკუმენტაცია		
განივი ჭრილები (ფურც. 5)	შ.პ.ს. ინტერპროექტი	ფურც. 7

პკ 1+95.82
მ. 1:100

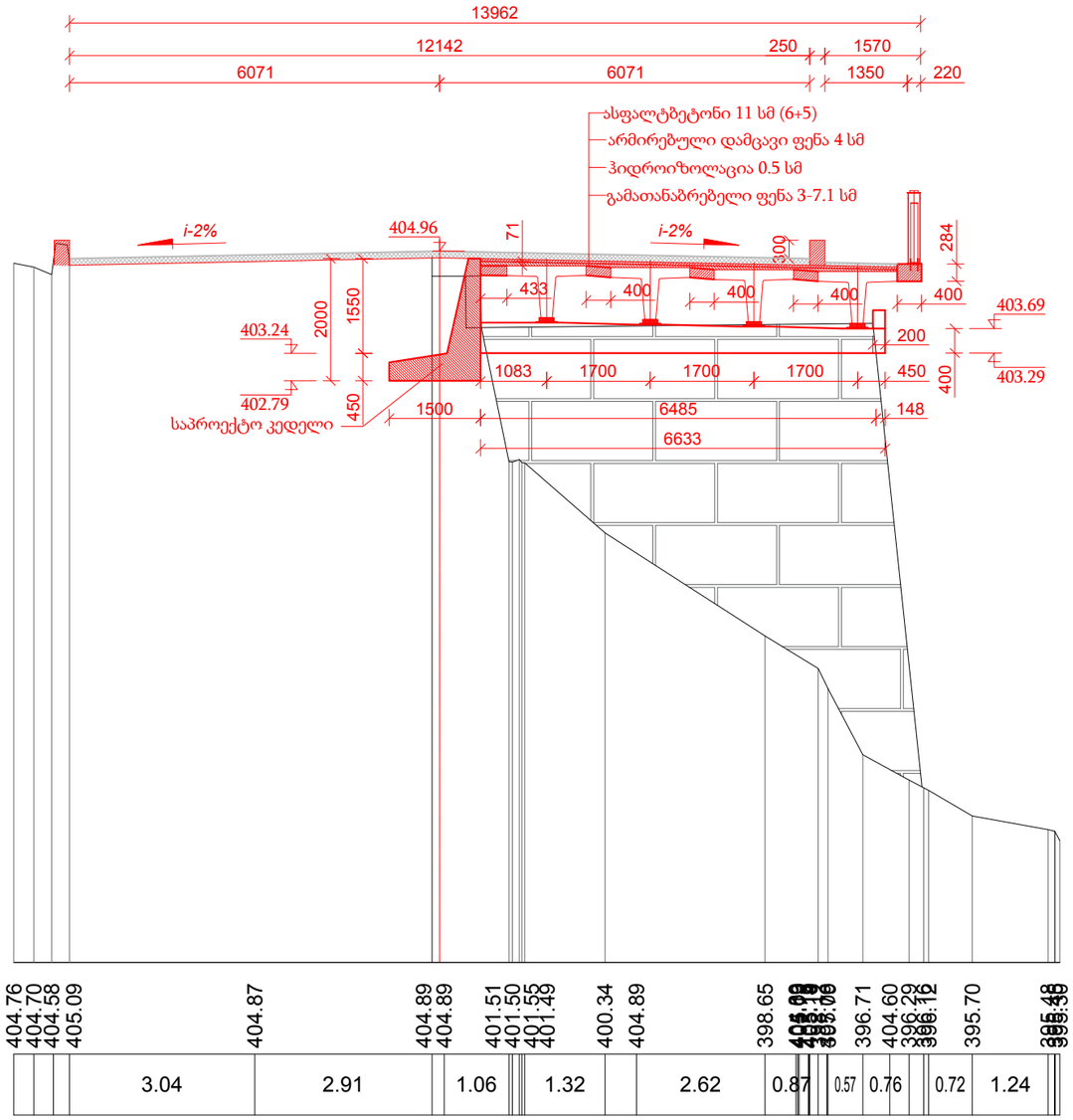

ახალი საპროექტო კოჭი

არსებული კოჭი (დემონტაჟი და მონტაჟი)

პკ 2+10.27
მ. 1:100

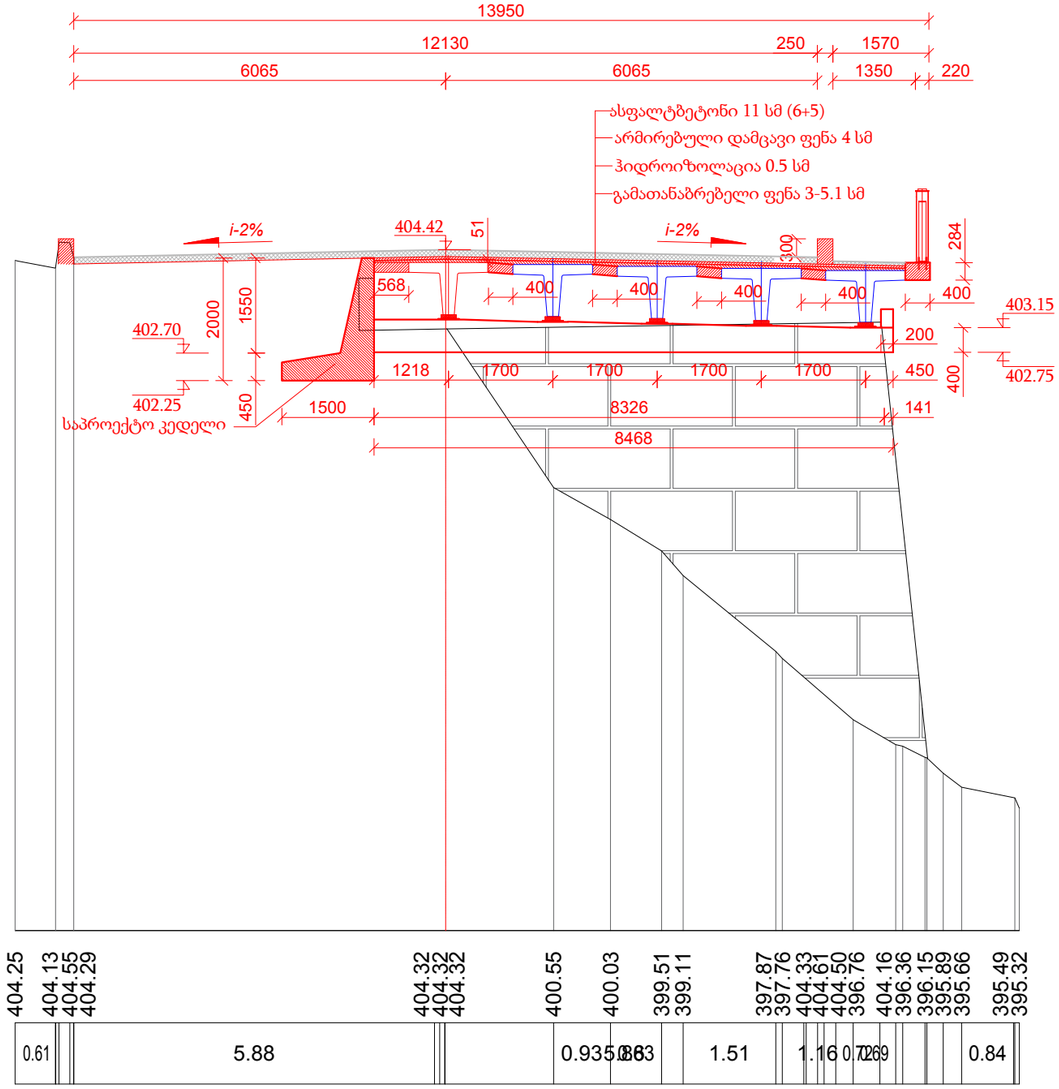

შენიშვნა:

1. ნახაზზე ზომები მოცემულია მილიმეტრებში.

ქ. თბილისში, თამარ მეფის სახელობის ხიდზე ასასვლელი პანდუსის კვლევისა და სარეაბილიტაციო სამუშაოების საპროექტო დოკუმენტაცია		
განივი ჭრილები (ფურც. 6)	შ.პ.ს. ინტერპროექტი	ფურც. 8

პკ 2+24.28
მ. 1:100

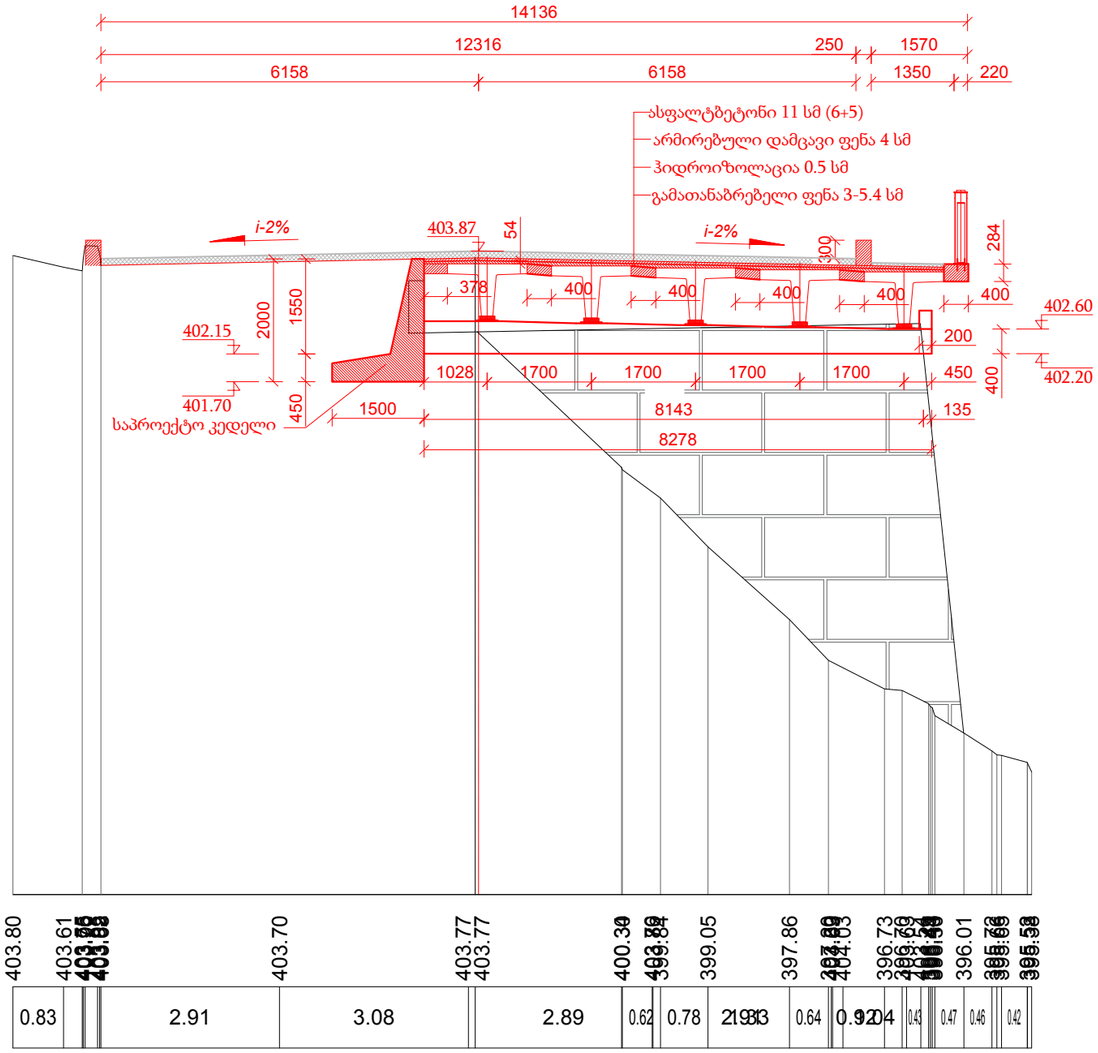

ახალი საპროექტო კოჭი

არსებული კოჭი (დემონტაჟი და მონტაჟი)

პკ 2+38.65
მ. 1:100

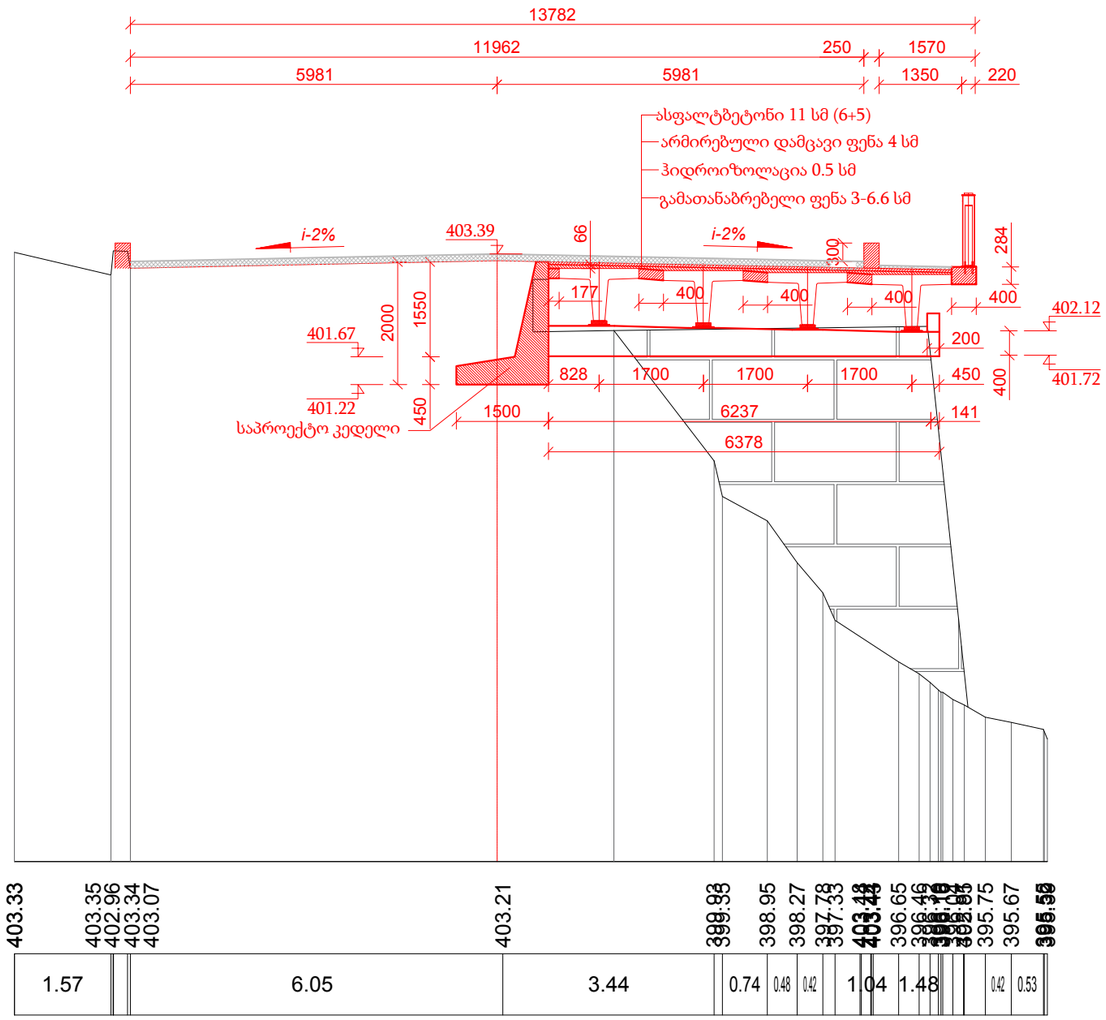

შენიშვნა:

1. ნახაზზე ზომები მოცემულია მილიმეტრებში.

ქ. თბილისში, თამარ მეფის სახელობის ხიდზე ასასვლელი პანდუსის კვლევისა და სარეაბილიტაციო სამუშაოების საპროექტო დოკუმენტაცია		
განივი ჭრილები (ფურც. 7)	შ.პ.ს. ინტერპროექტი	ფურც. 9