პირობითი აღნიშვნები
Conditional Remarks

ნიადაგი /Topsoil

TS	ნიადაგის ფენა - თიხა, შავი, მყარი, იშვიათად კენჭების ჩანართებით, მცენარეული ფესვების შემცველობით
TS	Topsoil - clay, black, hard, rarely with cobble inclusions, with plant root content
GE1	ტექნოგენური გრუნტი - გზის საგები გრუნტი, ხრეში და კენჭი, ფაფუარი თიხნარის და თიხაქვიშის შემავსებელით (30-35%), იშვიათად მცენარეული ფესვების ჩანართებით
GE1	Technogenic soil - road building soil, gravel and cobble, with brown lean clay and silty clay filling (30-35%), rarely with plant root inclusions
GE2	თიხა - შავი, მყარი, კენჭების 10%-მდე ჩანართებით და იშვიათად მცენარეული ფესვების შემცველობით
GE2	Clay - black, hard, with cobble 10% inclusions, rarely with plant root content
GE3	თიხა - მოწითალო ყავისფერი, მყარი, ხვინჭის (15%) და ღორღის (20%-მდე) ჩანართებით, ქვიშის და თიხაქვიშის შუაშრეებით და ლინზებით, მარილების ბუდეებით და ჩანაწინწკლებით
GE3	Clay - reddish-brown, hard, with gravel (15%) and crushed stone (20%) inclusions, with sand and silty clay interbeds and lenses, with salt pockets and speckles
GE4	ქვიშა - მოყვითალო ყავისფერი, მსხვილ და საშუალოდ მარცვლოვანი, ორფოვანი, მარცვლები ხეტიალ დამრგვალებული, თიხის ლინზებით და შუაშრეებით, ღორღის ჩანართებით
GE4	Sand - reddish-brown, coarse and medium grained, heterogeneous, grains are slightly rounded, with clay lenses and interbeds, with crushed stone inclusions
GE5	ეფემერული ქვიშაქვების და თიხების მორიგეობა, მარილების კრისტალებით და ბუდეებით, მკვრივი. ქვიშაქვა - მოყვითალო ლია ყავისფერი, მსხვილ და საშუალოდ მარცვლოვანი, ორფოვანი, მარცვლები ხეტიალ დამრგვალებული. თიხა - მოყავისფრო ნაცრისფერი, მყარი, თხელ და საშუალოდ შრეებრივი
GE5	Alternation of eluvial sandstones and clays, with salt crystals and pockets, dense; sandstone - yellowish-light brown, coarse and medium grained, heterogeneous, grains are slightly rounded; clay - brownish-grey, hard, thin and medium bedded
GE6	ლოფოვანი გრუნტი, ღორღის (25%) ჩანართებით და ქვიშის შემავსებელით. ლოფი და ღორღი წარმოადგენს ქვიშაქვას
GE6	Blocks, with crushed stone (25%) inclusions and sand filling; block and crushed stone represent sandstone
	საზღვარი ლითოლოგიურ სახესხვაობებს შორის
	Border between lithological varieties

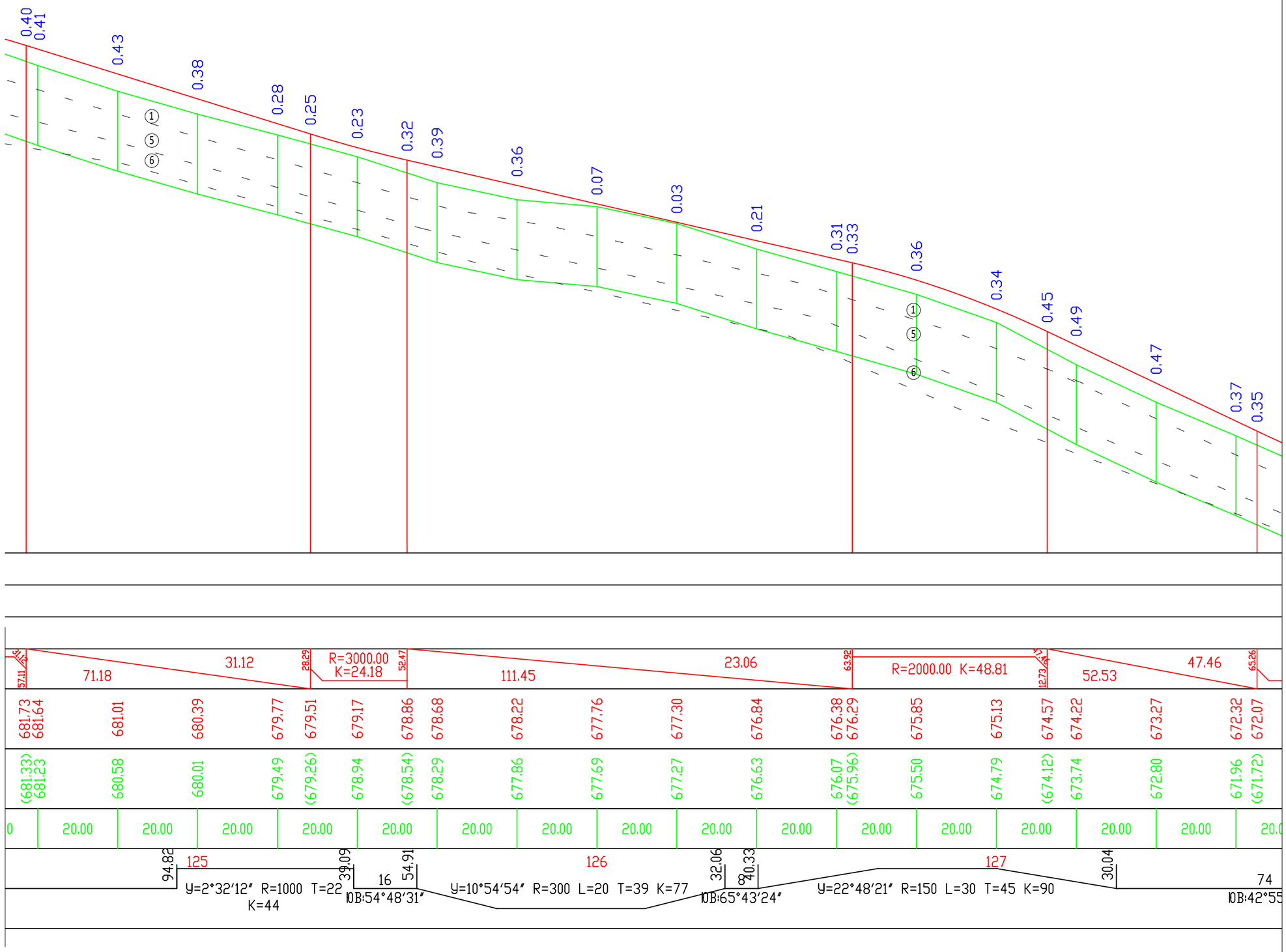

საპროექტო მონაცემები Design Data	ქანობი ‰, მანძილი, მ Slope, ?, Distance, m
	ნიშნული, მ Elevation, m
ფაქტიური მონაცემები Existing Data	ნიშნული, მ Elevation, m
	მანძილი, მ Distance, m
ჰორიზონტალური გეომეტრია Horizontal Geometry	

Client: Ministry of Regional Development and Infrastructure of Georgia Road department of Georgia	Structure: UDABNO - DAVID GAREJI MONASTERY Title: LONGITUDINAL PROFILE km 12+480 - km 12+760	დამკვეთი: საქართველოს რეგიონული განვითარებისა და ინფრასტრუქტურის სამინისტროს საავტომობილო გზების დეპარტამენტი	ობიექტი: უდაბნო-დავით გარეჯი სათაური: გზის გრძივი პროფილი კმ12+480 - კმ12+760
Project: Rehabilitation of km36-km49 section of Udabno-Davida Gareji monastery of Sagarejo-Udabno-David Gareji monastery secondary road	SCALE: 1:1000/100 ORIGINAL DRAWING SIZE: A3 (297x420) Design level: Detailed Design Date: July 2018.	პროექტი: შიდასახელმწიფოებრივი მნიშვნელობის საბარეჯო-უდაბნო-დავით გარეჯის მონასტერი საავტომობილო გზის კმ 36 - კმ 49 უდაბნო-გარეჯის მონასტერის სარეაბილიტაციო სამშენებლო სამუშაოები	პროექტის ტიპი:დეტალური პროექტი თარიღი:თებერვალი 2018. ორიგინალი ნახაზის ზომა:A3(297x420) მასშტაბი: 1:1000/100
	Code drawing: PR CL 100-044		ნახაზის კოდი: PR CL 100-044

პირობითი აღნიშვნები
Conditional Remarks

ნიადაგი /Topsoil

TS	ნიადაგის ფენა - თიხა, შავი, მყარი, იშვიათად კენჭების ჩანართებით, მცენარეული ფესვების შემცველობით
TS	Topsoil - clay, black, hard, rarely with cobble inclusions, with plant root content
GE1	ტექნოგენური გრუნტი - გზის საგები გრუნტი, ხრეში და კენჭი, ყავისფერი თიხნარის და თიხაქვიშის შემავსებელით (30-35%), იშვიათად მცენარეული ფესვების ჩანართებით
GE1	Technogenic soil - road building soil, gravel and cobble, with brown lean clay and silty clay filling (30-35%), rarely with plant root inclusions
GE2	თიხა - შავი, მყარი, კენჭების 10%-მდე ჩანართებით და იშვიათად მცენარეული ფესვების შემცველობით
GE2	Clay - black, hard, with cobble 10% inclusions, rarely with plant root content
GE3	თიხა - მოწითალო ყავისფერი, მყარი, ხვინჭის (15%) და ღორღის (20%-მდე) ჩანართებით, ქვიშის და თიხაქვიშის შუაშრეებით და ლინზებით, მარილების ბუდეებებით და ჩანაწინწკლებით
GE3	Clay - reddish-brown, hard, with gravel (15%) and crushed stone (20%) inclusions, with sand and silty clay interbeds and lenses, with salt pockets and speckles
GE4	ქვიშა - მოყვითალო ყავისფერი, მსხვილ და საშუალოდ მარცვლოვანი, ორფოგენური, მარცვლები სუსტად დამრგვალებული, თიხის ლინზებით და შუაშრეებით, ღორღის ჩანართებით
GE4	Sand - reddish-brown, coarse and medium grained, heterogeneous, grains are slightly rounded, with clay lenses and interbeds, with crushed stone inclusions
GE5	ეფემერული ქვიშაქვების და თიხების მორიგეობა, მარილების კრისტალებით და ბუდეებებით, მკვრივი. ქვიშაქვა - მოყვითალო ყავისფერი, მსხვილ და საშუალოდ მარცვლოვანი, ორფოგენური, მარცვლები სუსტად დამრგვალებული. თიხა - მოყავისფრო ნაცრისფერი, მყარი, თხელ და საშუალოდ მრეგრძივი
GE5	Alternation of eluvial sandstones and clays, with salt crystals and pockets, dense; sandstone - yellowish-light brown, coarse and medium grained, heterogeneous, grains are slightly rounded; clay - brownish-grey, hard, thin and medium bedded
GE6	ლოდოვანი გრუნტი, ღორღის (25%) ჩანართებით და ქვიშის შემავსებელით. ლოდი და ღორღი წარმოადგენს ქვიშაქვას
GE6	Blocks, with crushed stone (25%) inclusions and sand filling; block and crushed stone represent sandstone
	საზღვარი ლითოლოგიურ სახესხვაობებს შორის
	Border between lithological varieties

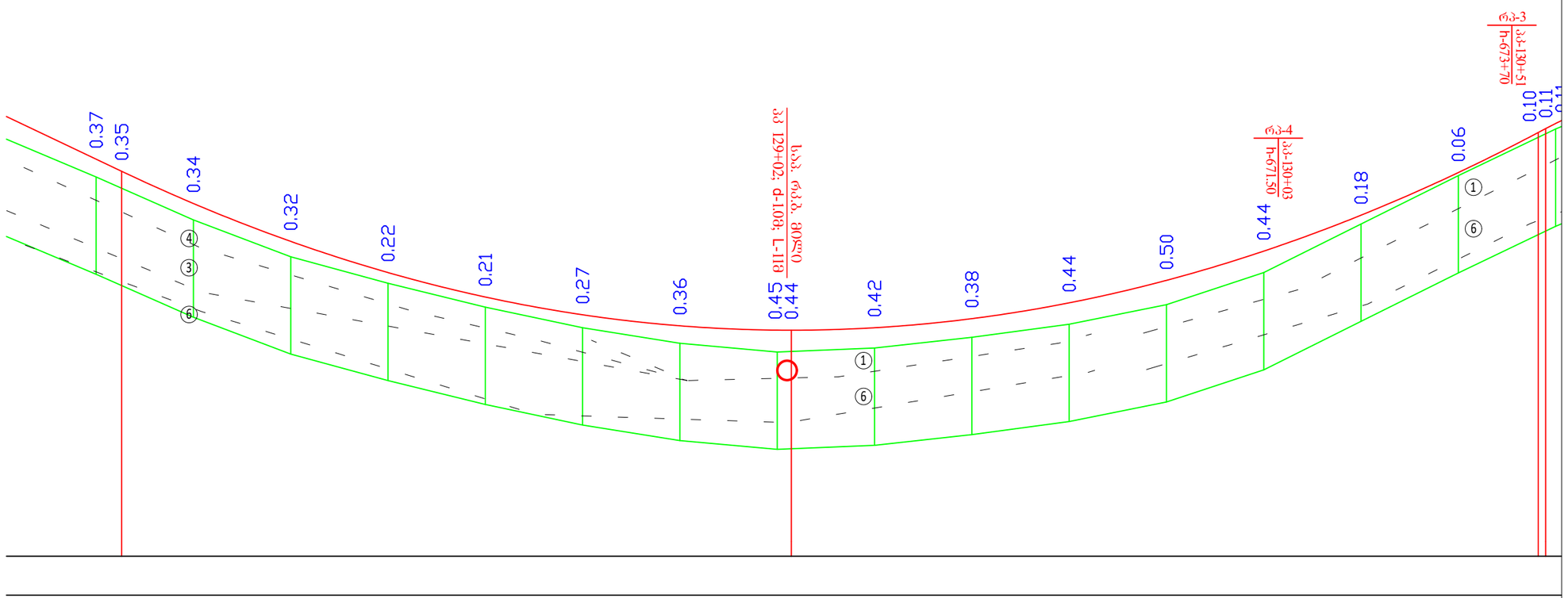

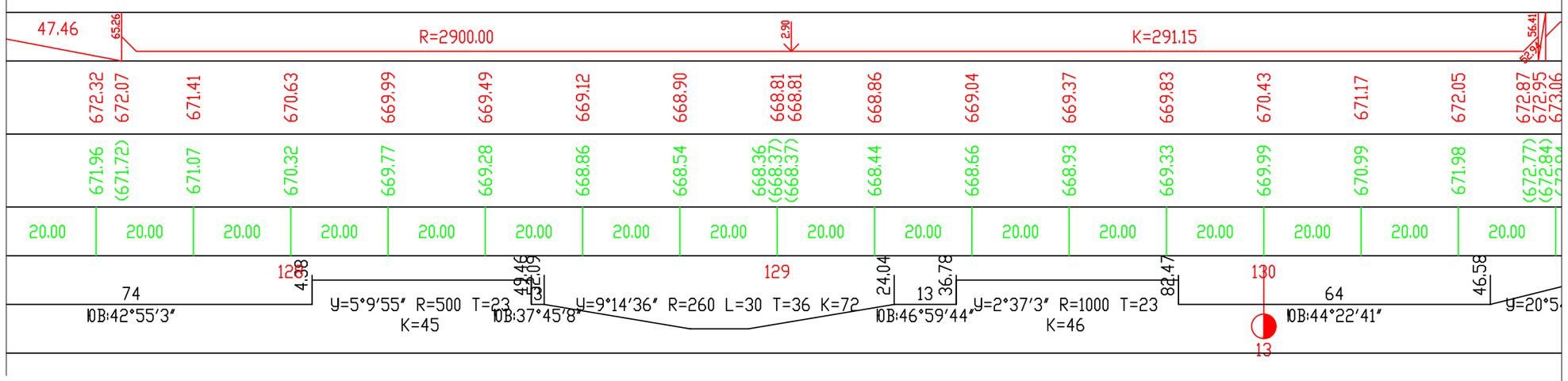

საპროექტო მონაცემები Design Data	ქანობი ‰, მანძილი, მ Slope, ?, Distance, m	
	ნიშნული, მ Elevation, m	
ფაქტიური მონაცემები Existing Data	ნიშნული, მ Elevation, m	
	მანძილი, მ Distance, m	
ჰორიზონტალური გეომეტრია Horizontal Geometry		

Client: Ministry of Regional Development and Infrastructure of Georgia Road department of Georgia	Structure: UDABNO - DAVID GAREJI MONASTERY Title: LONGITUDINAL PROFILE km 12+760 - km 13+060	დამკვეთი: საქართველოს რეგიონული განვითარებისა და ინფრასტრუქტურის სამინისტროს საავტომობილო გზების დეპარტამენტი
Project: Rehabilitation of km36-km49 section of Udabno-Davida Gareji monastery of Sagarejo-Udabno-David Gareji monastery secondary road	SCALE: 1:1000/100 ORIGINAL DRAWING SIZE: A3 (297x420) Design level: Detailed Design Date: July 2018.	პროექტი: შიდასახელმწიფოებრივი მნიშვნელობის საბარეჯო-უდაბნო-დავით ბარეჯის მონასტერი საავტომობილო გზის კმ 36 - კმ 49 უდაბნო-ბარეჯის მონასტერის სარეაბილიტაციო სამუშაოები
	Code drawing: PR CL 100-045	

ობიექტი: უდაბნო-დავით გარეჯი	
სათაური: გზის გრძივი პროფილი კმ12+760 - კმ13+060	
პროექტის ტიპი:დეტალური პროექტი	თარიღი:ივლისი 2018.
ორიგინალი ნახაზის ზომა:A3(297x420)	მასშტაბი: 1:1000/100
ნახაზის კოდი: PR CL 100-045	

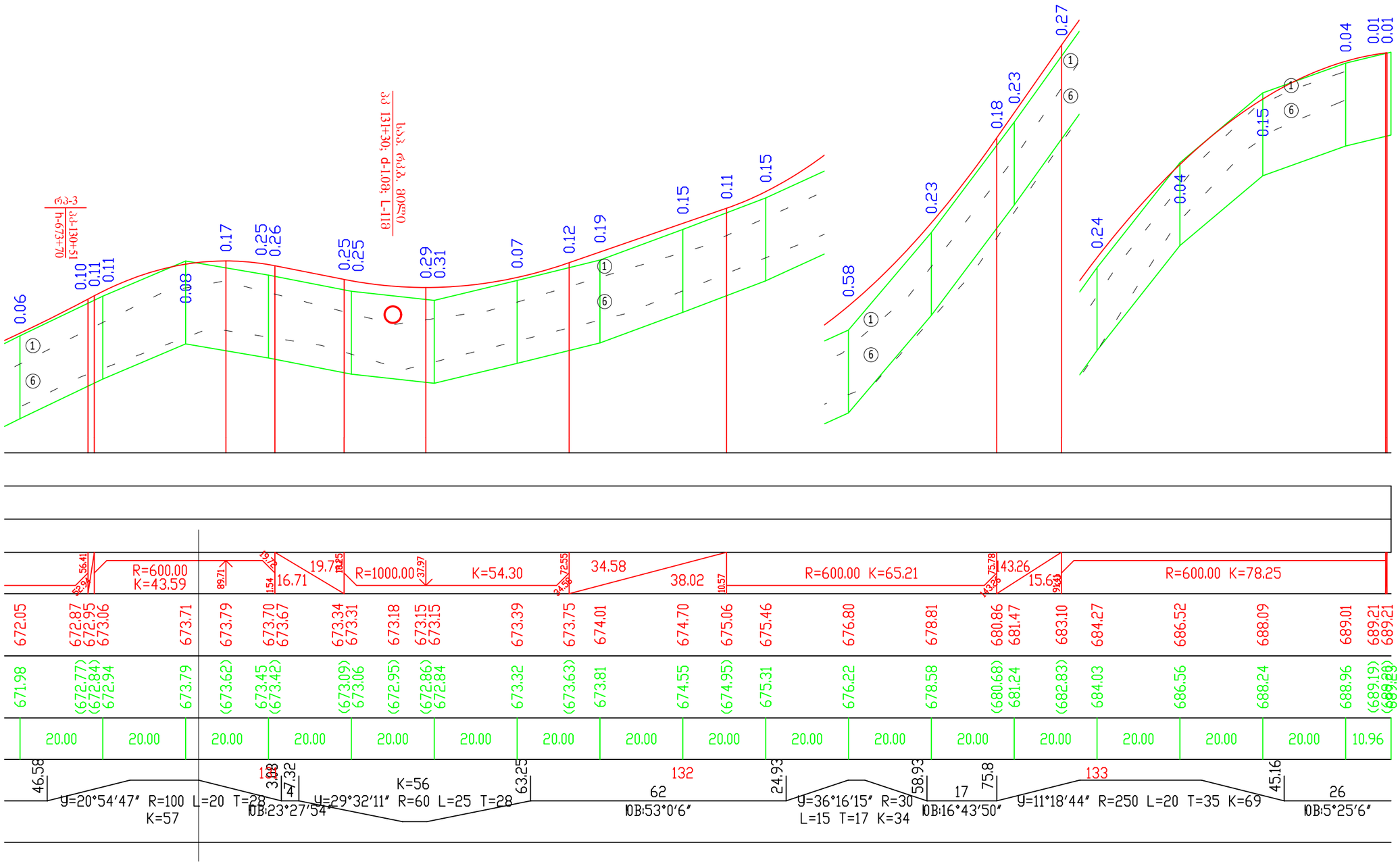

Client: Ministry of Regional Development and Infrastructure of Georgia Road department of Georgia	Structure: UDABNO - DAVID GAREJI MONASTERY Title: LONGITUDINAL PROFILE km 13+060 - km 13+140	დამკვეთი: საქართველოს რეგიონული განვითარებისა და ინფრასტრუქტურის სამინისტროს საავტომობილო გზების დეპარტამენტი	ობიექტი: უდაბნო-დავით გარეჯი სათაური: გზის გრძივი პროფილი კმ13+060 - კმ13+140
Project: Rehabilitation of km36-km49 section of Udabno-Davida Gareji monastery of Sagarejo-Udabno-David Gareji monastery secondary road	SCALE: 1:1000/100 ORIGINAL DRAWING SIZE: A3 (297x420) Design level: Detailed Design Date: July 2018.	პროექტის: შიდასახელმწიფოებრივი მნიშვნელობის საბარეჯო-უდაბნო-დავით გარეჯის მონასტერი საავტომობილო გზის კმ 36 - კმ 49 უდაბნო-გარეჯის მონასტერის სარეაბილიტაციო სამუშაოები	პროექტის ტიპი:დეტალური პროექტი ორიგინალი ნახაზის ზომა:A3(297x420) თარიღი:ივლისი 2018. მასშტაბი: 1:1000/100
	Code drawing: PR CL 100-046		ნახაზის კოდი: PR CL 100-046

ტიპიური განივი პროფილი
მ 1:50

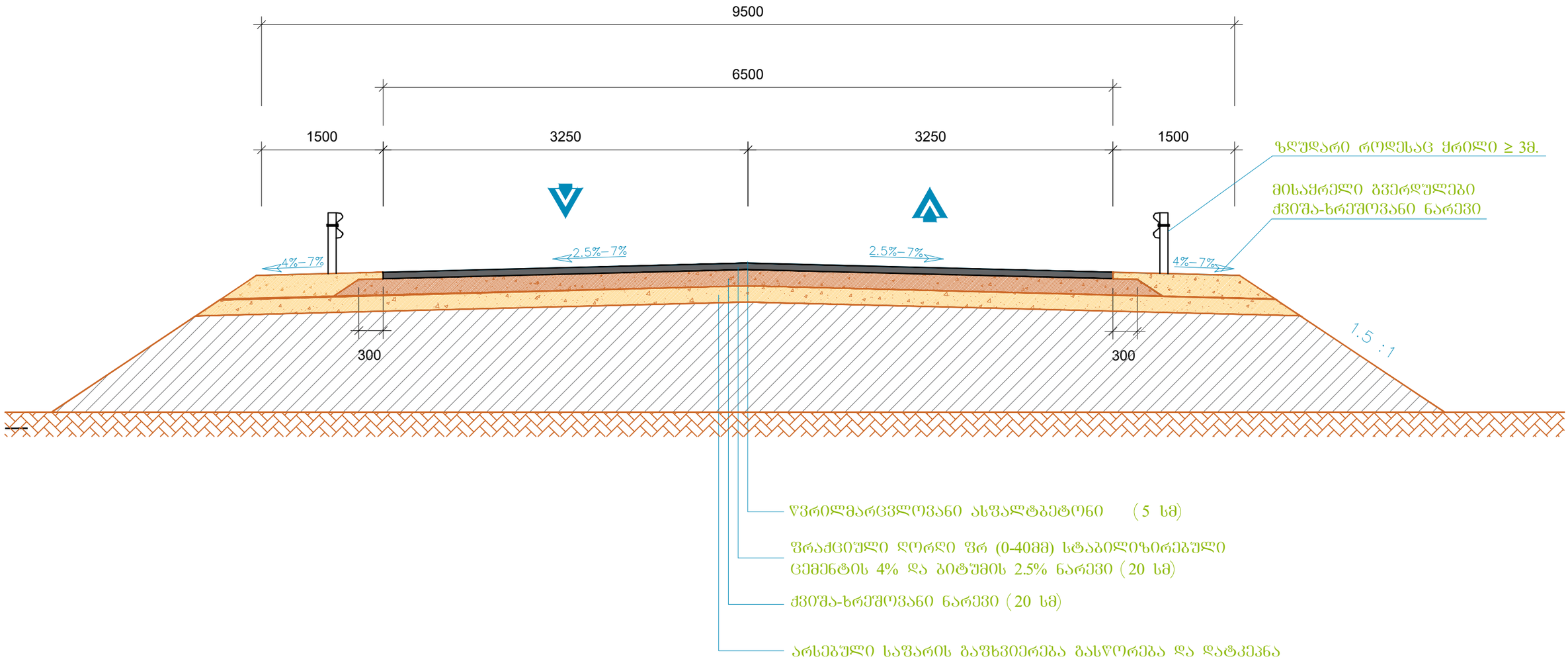

Client: Ministry of Regional Development and Infrastructure of Georgia Road department of Georgia	Title: ROAD TYPICAL CROSS SECTION		დამკვეთი: საქართველოს რეგიონული განვითარებისა და ინფრასტრუქტურის სამინისტროს საავტომობილო გზების დეპარტამენტი	სათაური: ტიპიური განივი პროფილი	
Project: Feasibility study for Rehabilitation of km36-km49 section of Udabno-Gareji monastery of Sagarejo-Udabno-David Gareji monastery secondary road	Design level: Detailed Design	Date: July 2018.	პროექტი: შიდასახელმწიფოებრივი მნიშვნელობის საბარეჯო-უდაბნო-დავით	პროექტის ტიპი: დეტალური პროექტი	თარიღი: ივლისი 2018.
	Original drawing size: A3(297x420)	Scale: 1:50	ბარეჯის მონასტერი საავტომობილო გზის კმ 36 - კმ 49 უდაბნო-ბარეჯის მონასტერის სარეაბილიტაციო სამუშაოები	ორიგინალი ნახაზის ზომა: A3(297x420)	მასშტაბი: 1:50
	Code drawing: TCS 001			ნახაზის კოდი: TCS 001	

ბრძივი ჭრილი მილის ღერძის გასწვრივ

პკ 8+24

კვეთი 1:1

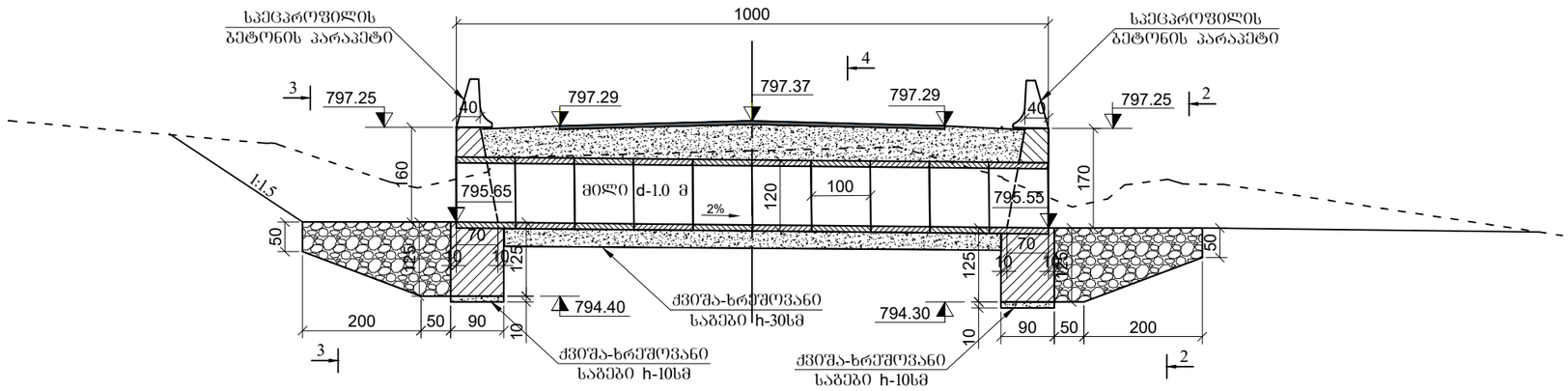

კვეთი 2-2

მ 1:100

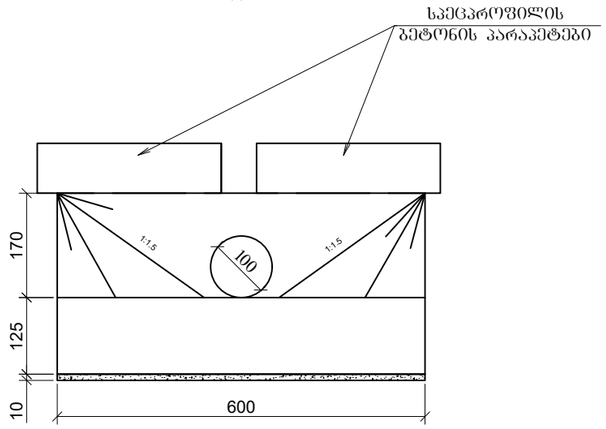

ბ ე ბ მ ა

მ. 1:100

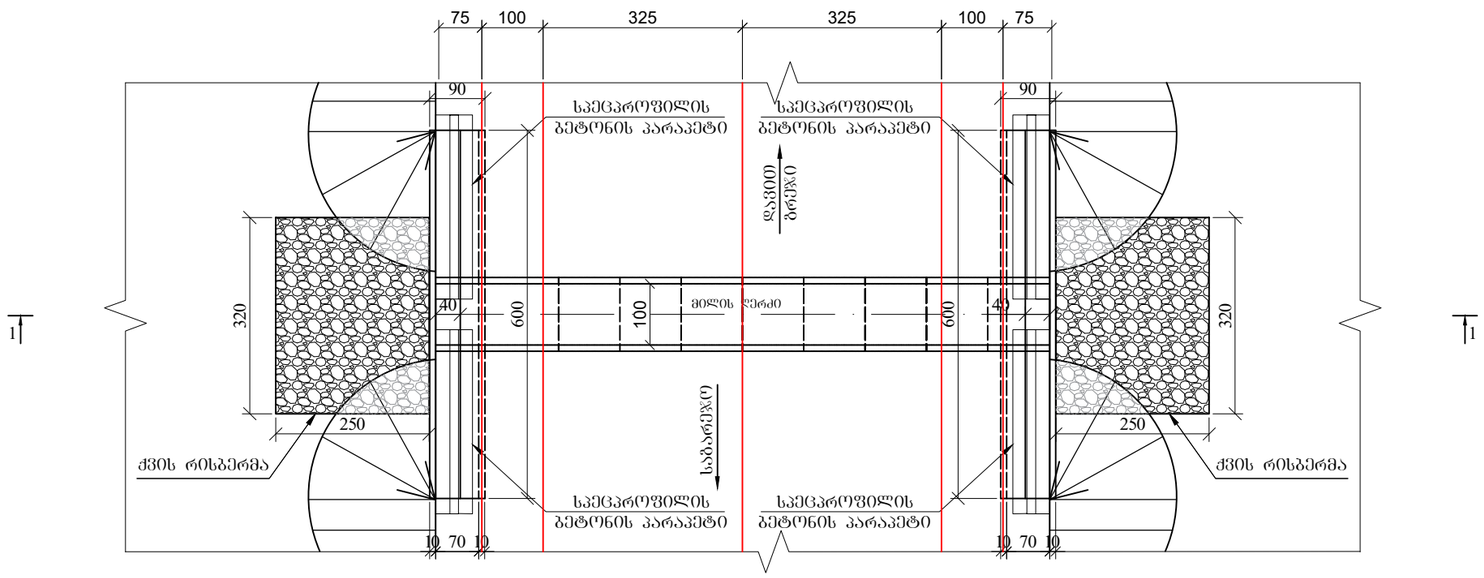

კვეთი 3-3

მ 1:100

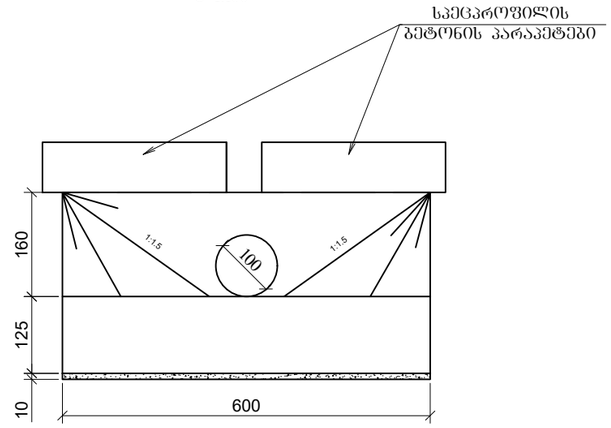

კვეთი 4-4

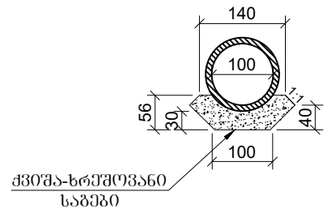

შენიშვნა:

1. ნახაზზე ყველა ზომა მოცემულია სმ-ში, ხოლო ნიშნულები მ-ში
2. მილის მოწყობის სამუშაოთა მოცულობები მოცემულია შესაბამის მუშა უწყისში
3. მილი მოწყობილია ტიპიური ალბომით სერია 3.501.1-44

Client: Ministry of Regional Development and Infrastructure of Georgia Road department of Georgia	Title: rainforce concrete culvert d-1.0 m. ch 8+24	დამკვეთი: საქართველოს რეგიონული განვითარებისა და ინფრასტრუქტურის სამინისტროს საავტომობილო გზების დეპარტამენტი	სათაური: რკინაბეტონის მილი d-1.0 მ. პკ 8+24
Project: Rehabilitation of km36-km49 section of Udabno-Gareji monastery of Sagarejo-Udabno-David Gareji monastery secondary road	Design level: Detailed Design / Date: July 2018. Original drawing size: A3(297x420) / Scale: 1:100 Code drawing: TCS 001	პროექტი: შიდასახელმწიფოებრივი მნიშვნელობის საბარეჯო-უდაბნო-დავით გარეჯის მონასტერი საავტომობილო გზის კმ 36 - კმ 49 უდაბნო-გარეჯის მონასტერის სარეაბილიტაციო სამუშაოები	პროექტის ტიპი: დეტალური პროექტი / თარიღი: ივლისი 2018. ორიგინალი ნახაზის ზომა: A3(297x420) / მასშტაბი: 1:100 ნახაზის კოდი: TCS 001

ბრძივი ჭრილი მილის ღერძის გასწვრივ

კვეთი 1:1

პკ 13+25

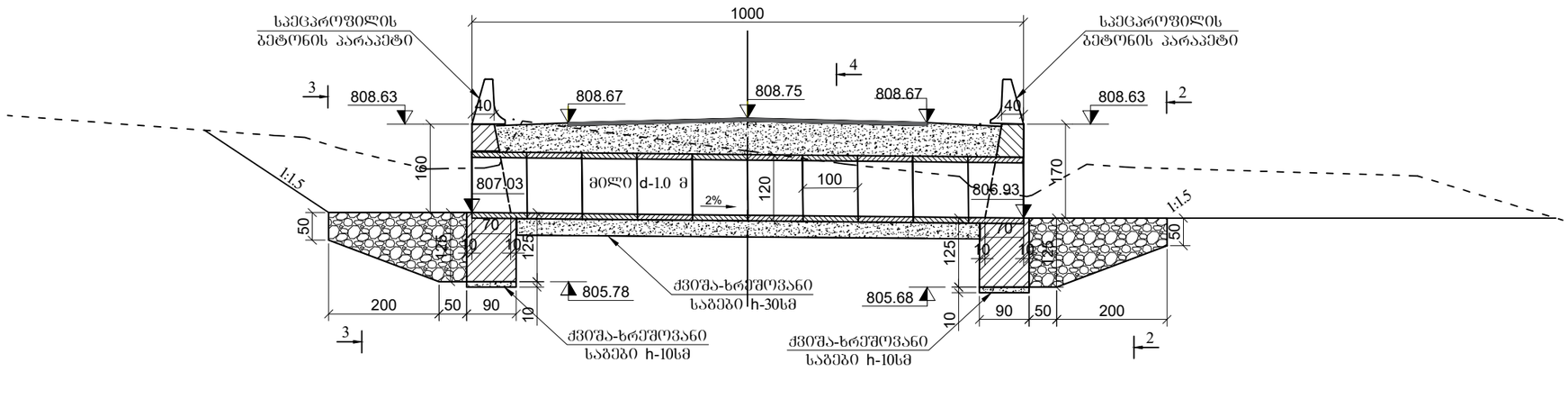

კვეთი 2-2

მ 1:100

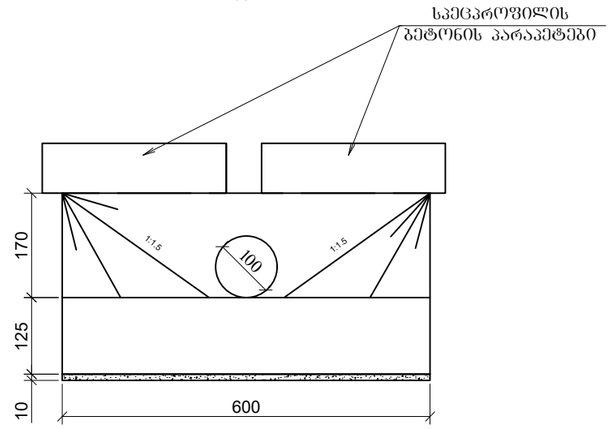

ბ ე ბ მ ა

მ. 1:100

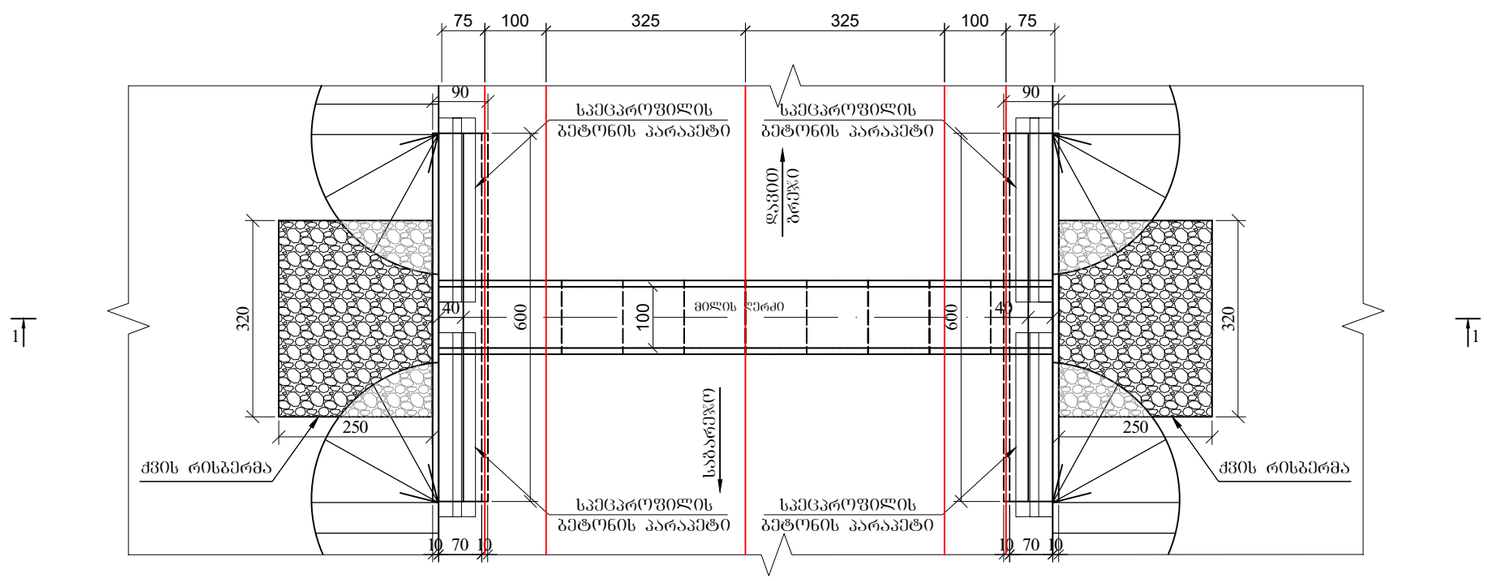

კვეთი 3-3

მ 1:100

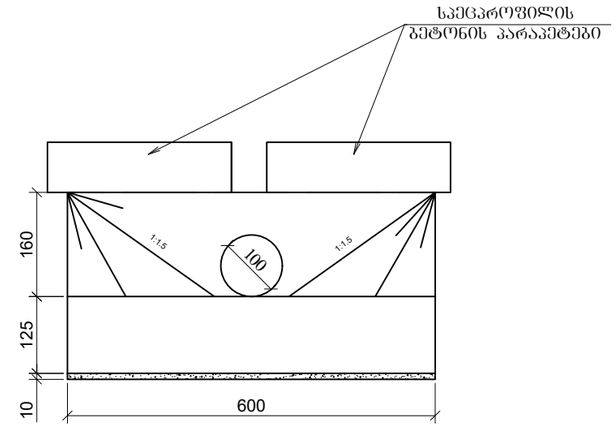

კვეთი 4-4

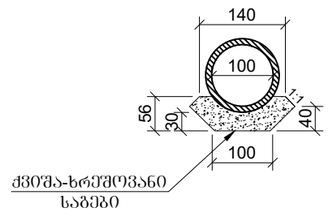

შენიშვნა:

1. ნახაზზე ყველა ზომა მოცემულია სმ-ში, ხოლო ნიშნულები მ-ში
2. მილის მოწყობის სამუშაოთა მოცულობები მოცემულია შესაბამის მუშა უწყისში
3. მილი მოწყობილია ტიპიური ალბომით სერია 3.501.1-44

Client: Ministry of Regional Development and Infrastructure of Georgia Road department of Georgia	Title: rainforce concrete culvert d-1.0 m. ch 13+25	დამკვეთი: საქართველოს რეგიონული განვითარებისა და ინფრასტრუქტურის სამინისტროს საავტომობილო გზების დეპარტამენტი	სათაური: რკინაბეტონის მილი d-1.0 მ. პკ 13+25
Project: Rehabilitation of km36-km49 section of Udabno-Gareji monastery of Sagarejo-Udabno-David Gareji monastery secondary road	Design level: Detailed Design Date: July 2018. Original drawing size: A3(297x420) Scale: 1:100 Code drawing: TCS 002	პროექტი: შიდასახელმწიფოებრივი მნიშვნელობის საბარეჯო-უდაბნო-დავით გარეჯის მონასტერი საავტომობილო გზის კმ 36 - კმ 49 უდაბნო-გარეჯის მონასტერის სარეაბილიტაციო სამუშაოები	პროექტის ტიპი: დეტალური პროექტი თარიღი: ივლისი 2018. ორიგინალი ნახაზის ზომა: A3(297x420) მასშტაბი: 1:100 ნახაზის კოდი: TCS 002

ბრძივი ჭრილი მილის ღერძის გასწვრივ

კვეთი 1:1

პკ 17+79

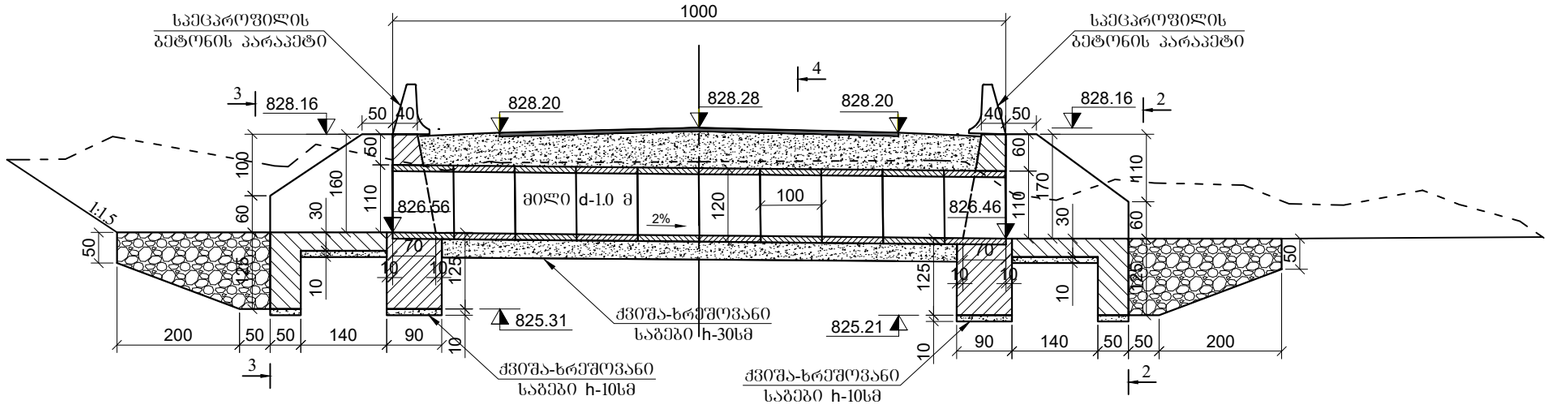

ბ ე ბ მ ა

მ. 1:100

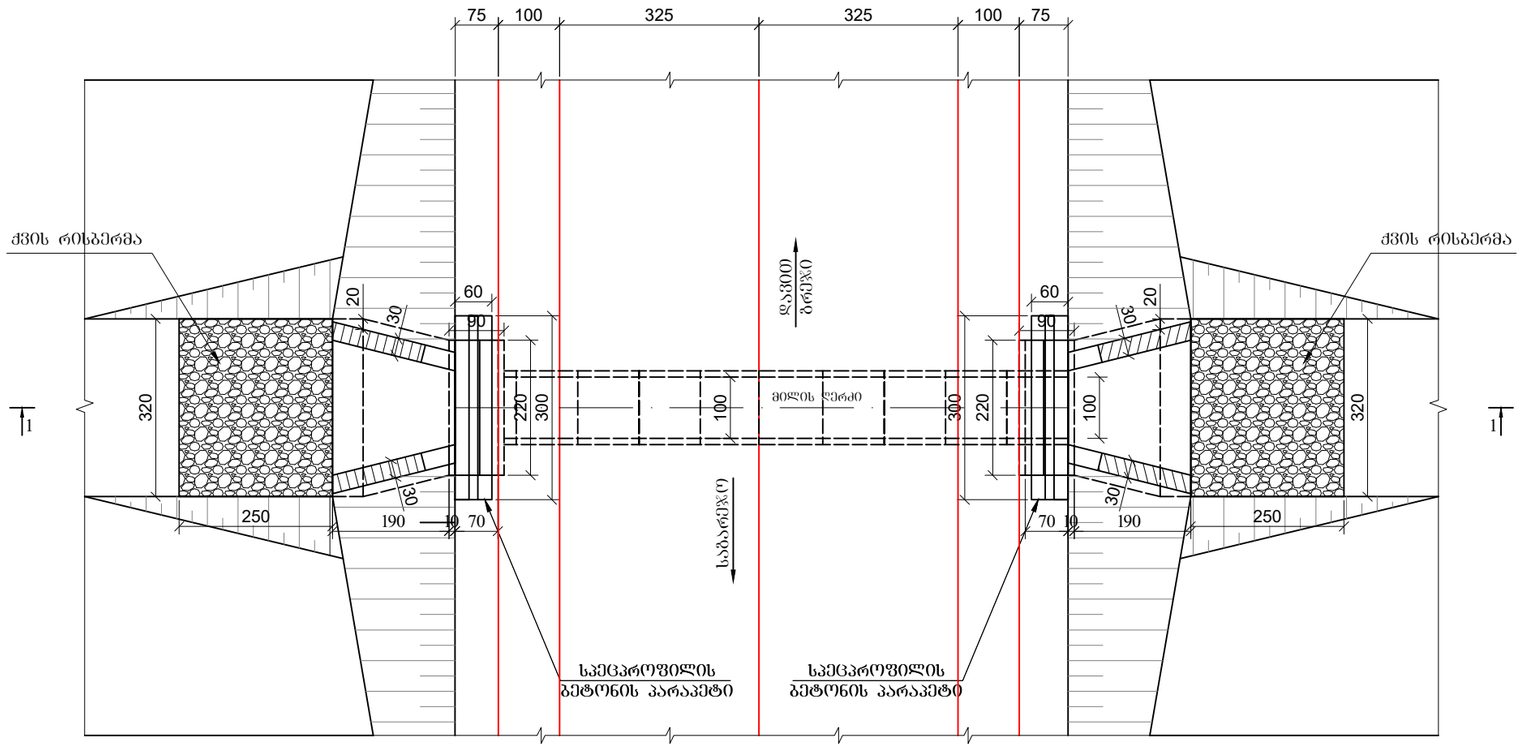

კვეთი 2-2

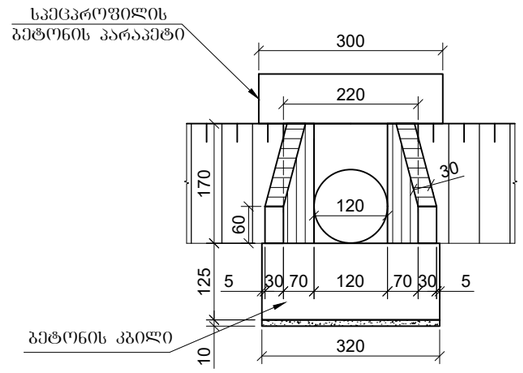

კვეთი 3-3

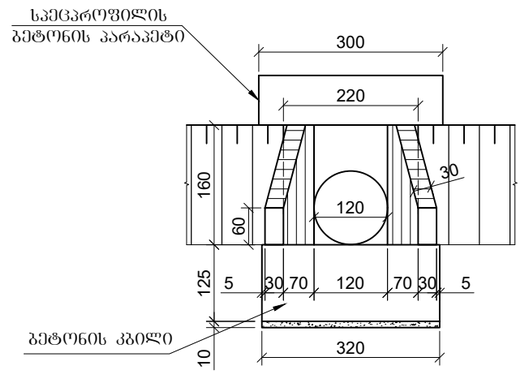

კვეთი 4-4

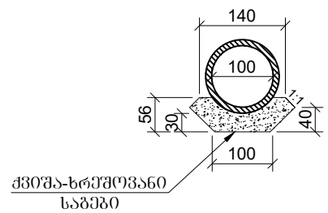

შენიშვნა:

1. ნახაზზე ქვედა ზომა მოცემულია სმ-ში, ხოლო ნიშნულები მ-ში
2. მილის მოწყობის სამუშაოთა მოცულობები მოცემულია შესაბამის მუშა უწყისში
3. მილი მოწყობილია ტიპიური ალბომით სერია 3.501.1-44

Client: Ministry of Regional Development and Infrastructure of Georgia Road department of Georgia	Title: rainforce concrete culvert d-1.0 m. ch 17+79	დამკვეთი: საქართველოს რეგიონული განვითარებისა და ინფრასტრუქტურის სამინისტროს საავტომობილო გზების დეპარტამენტი	სათაური: რკინაბეტონის მილი d-1.0 მ. პკ 17+79
Project: Rehabilitation of km36-km49 section of Udabno-Gareji monastery of Sagarejo-Udabno-David Gareji monastery secondary road	Design level: Detailed Design Date: July 2018. Original drawing size: A3(297x420) Scale: 1:100 Code drawing: TCS 003	პროექტი: შიდასახელმწიფოებრივი მნიშვნელობის საბარეჯო-უდაბნო-დავით ბარეჯის მონასტერი საავტომობილო გზის კმ 36 - კმ 49 უდაბნო-ბარეჯის მონასტერის სარეაბილიტაციო სამუშაოები	პროექტის ტიპი: დეტალური პროექტი თარიღი: ივლისი 2018. ორიგინალი ნახაზის ზომა: A3(297x420) მასშტაბი: 1:100 ნახაზის კოდი: TCS 003

ბრძივი ჭრილი მილის ღერძის გასწვრივ

კვეთი 1:1

პკ 19+06

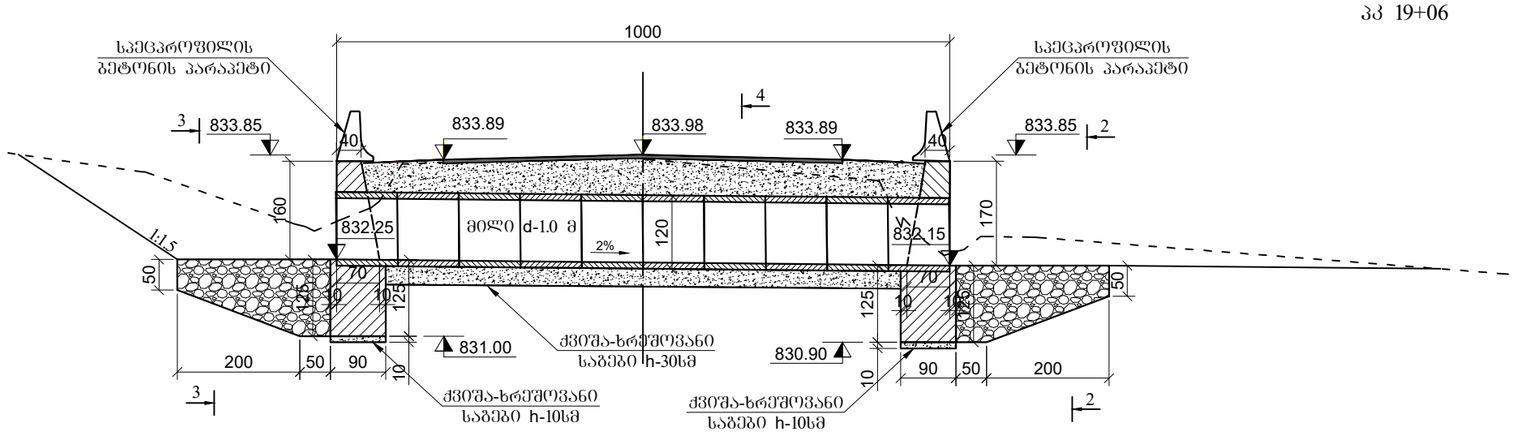

კვეთი 2-2

მ 1:100

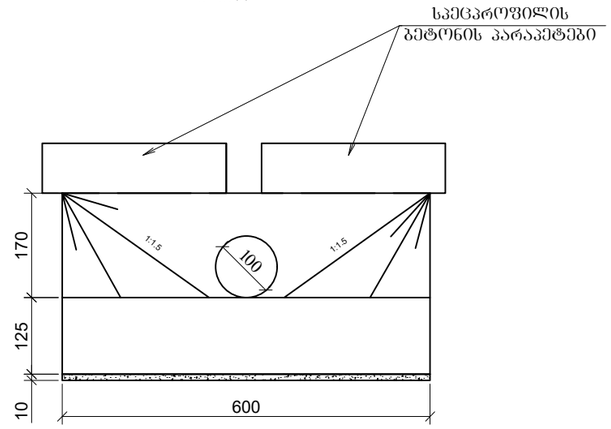

ზ ე ბ მ ა

მ. 1:100

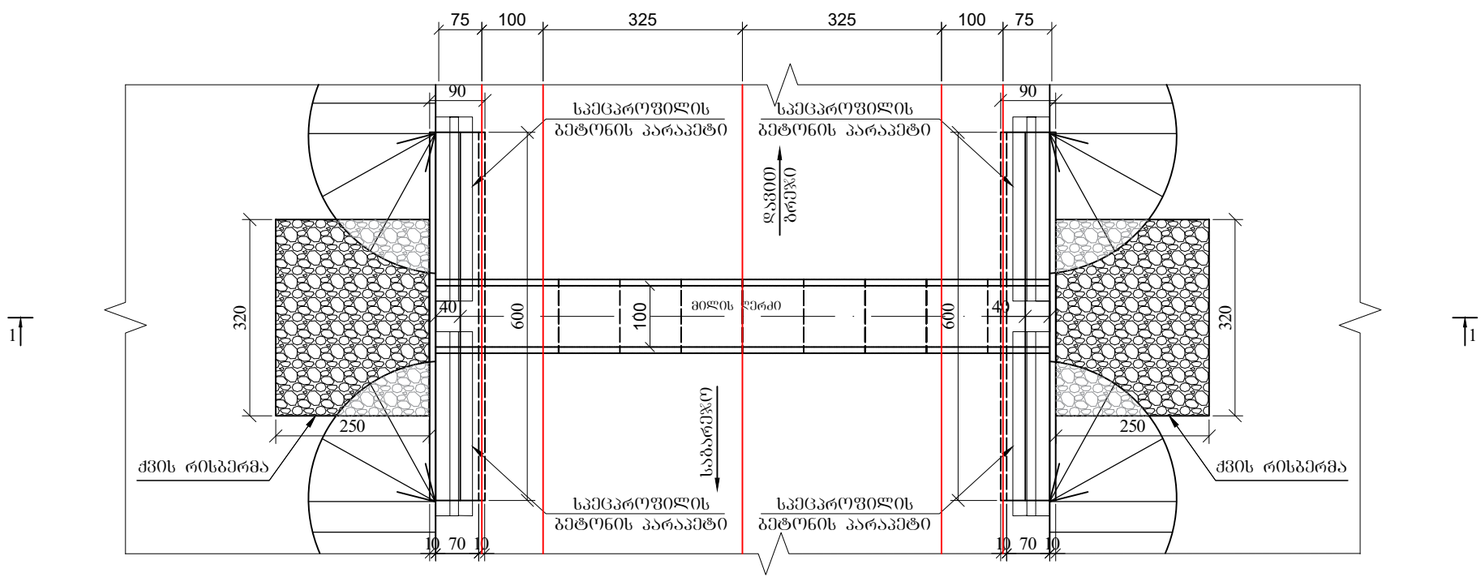

კვეთი 3-3

მ 1:100

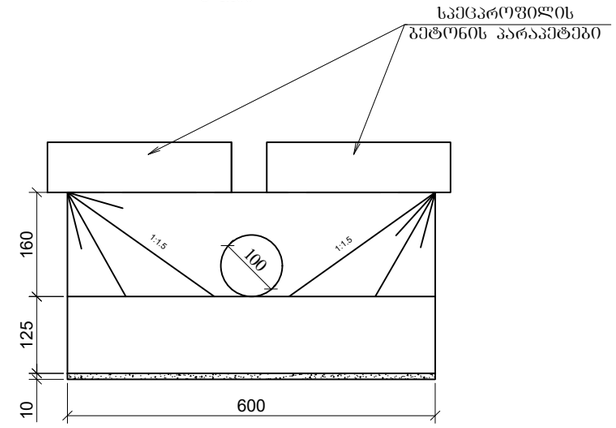

კვეთი 4-4

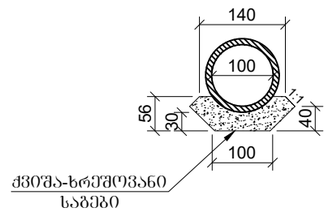

შენიშვნა:

1. ნახაზზე ყველა ზომა მოცემულია სმ-ში, ხოლო ნიშნულები მ-ში
2. მილის მოწყობის სამუშაოთა მოცულობები მოცემულია შესაბამის მუშა უწყისში
3. მილი მოწყობილია ტიპიური ალბომით სერია 3.501.1-44

Client: Ministry of Regional Development and Infrastructure of Georgia Road department of Georgia	Title: rainforce concrete culvert d-1.0 m. ch 19+06	დამკვეთი: საქართველოს რეგიონული განვითარებისა და ინფრასტრუქტურის სამინისტროს საავტომობილო გზების დეპარტამენტი	სათაური: რკინაბეტონის მილი d-1.0 მ. პკ 19+06
Project: Rehabilitation of km36-km49 section of Udabno-Gareji monastery of Sagarejo-Udabno-David Gareji monastery secondary road	Design level: Detailed Design Date: July 2018. Original drawing size: A3(297x420) Scale: 1:100 Code drawing: TCS 004	პროექტი: შიდასახელმწიფოებრივი მნიშვნელობის საბარეჯო-უდაბნო-დავით გარეჯის მონასტერი საავტომობილო გზის კმ 36 - კმ 49 უდაბნო-გარეჯის მონასტერის სარეაბილიტაციო სამუშაოები	პროექტის ტიპი: დეტალური პროექტი თარიღი: ივლისი 2018. ორიგინალი ნახაზის ზომა: A3(297x420) მასშტაბი: 1:100 ნახაზის კოდი: TCS 004

ბრძივი ჭრილი მილის ღერძის გასწვრივ

კვეთი 1:1

პკ 32+59

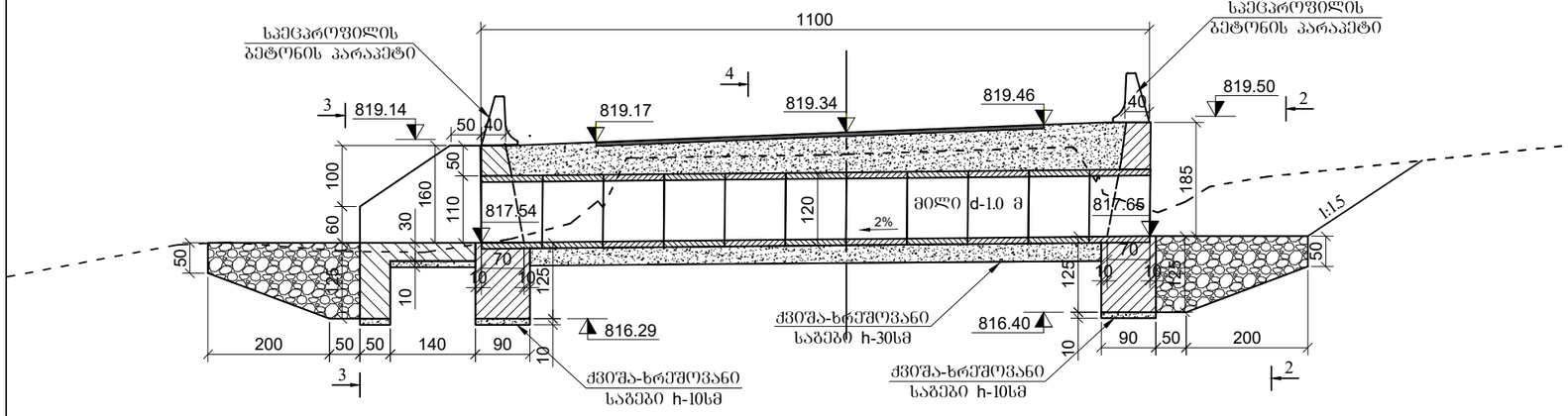

კვეთი 2-2

მ 1:100

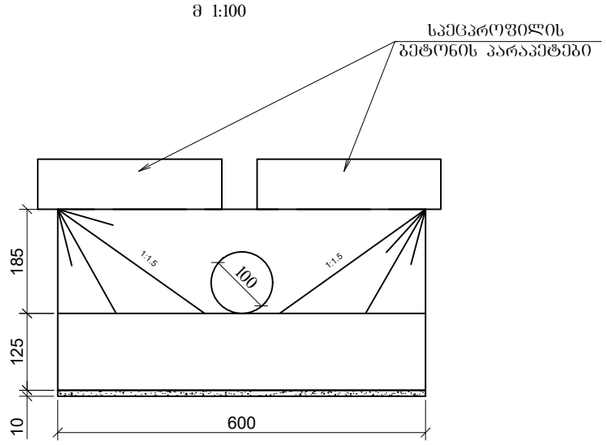

ბ ე ბ მ ა

მ. 1:100

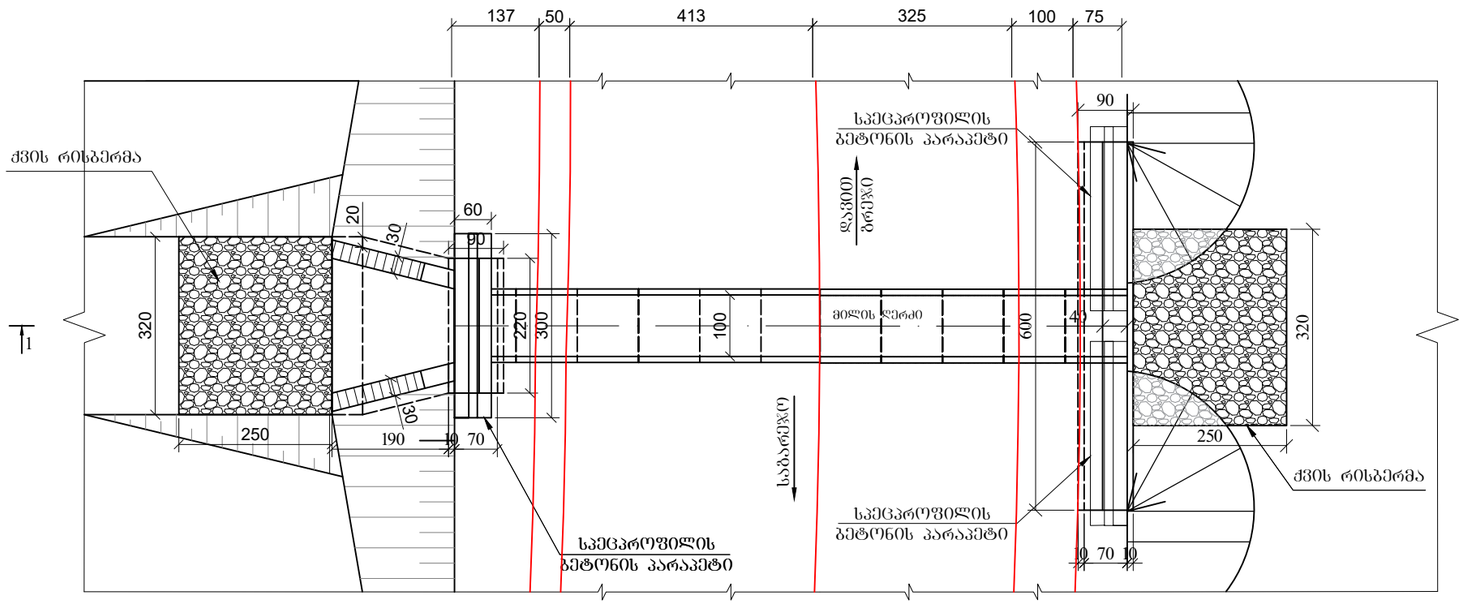

კვეთი 3-3

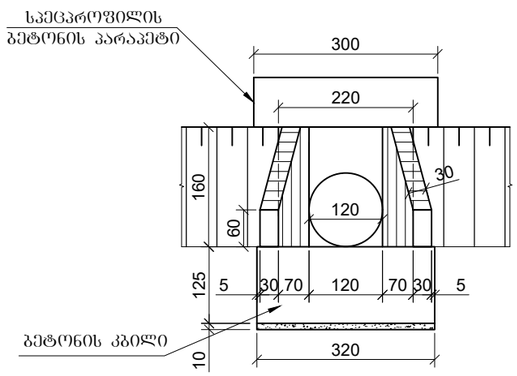

კვეთი 4-4

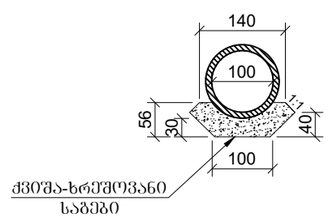

შენიშვნა:

1. ნახაზზე ყველა ზომა მოცემულია სმ-ში, ხოლო ნიშნულები მ-ში
2. მილის მოწყობის სამუშაოთა მოცულობები მოცემულია შესაბამის მუშა უწყისში
3. მილი მოწყობილია ტიპიური ალბომით სერია 3.501.1-44

Client: Ministry of Regional Development and Infrastructure of Georgia Road department of Georgia	Title: rainforce concrete culvert d-1.0 m. ch 32+59	დამკვეთი: საქართველოს რეგიონული განვითარებისა და ინფრასტრუქტურის სამინისტროს საავტომობილო გზების დეპარტამენტი	სათაური: რკინაბეტონის მილი d-1.0 მ. პკ 32+59
Project: Rehabilitation of km36-km49 section of Udabno-Gareji monastery of Sagarejo-Udabno-David Gareji monastery secondary road	Design level: Detailed Design / Date: July 2018. Original drawing size: A3(297x420) / Scale: 1:100 Code drawing: TCS 005	პროექტი: შიდასახელმწიფოებრივი მნიშვნელობის საბარეჯო-უდაბნო-დავით გარეჯის მონასტერი საავტომობილო გზის კმ 36 - კმ 49 უდაბნო-ბარეჯის მონასტერის სარეაბილიტაციო სამუშაოები	პროექტის ტიპი: დეტალური პროექტი / თარიღი: ივლისი 2018. ორიგინალი ნახაზის ზომა: A3(297x420) / მასშტაბი: 1:100 ნახაზის კოდი: TCS 005

ბრძივი ჭრილი მილის ღერძის გასწვრივ

კვეთი 1:1

პკ 36+51

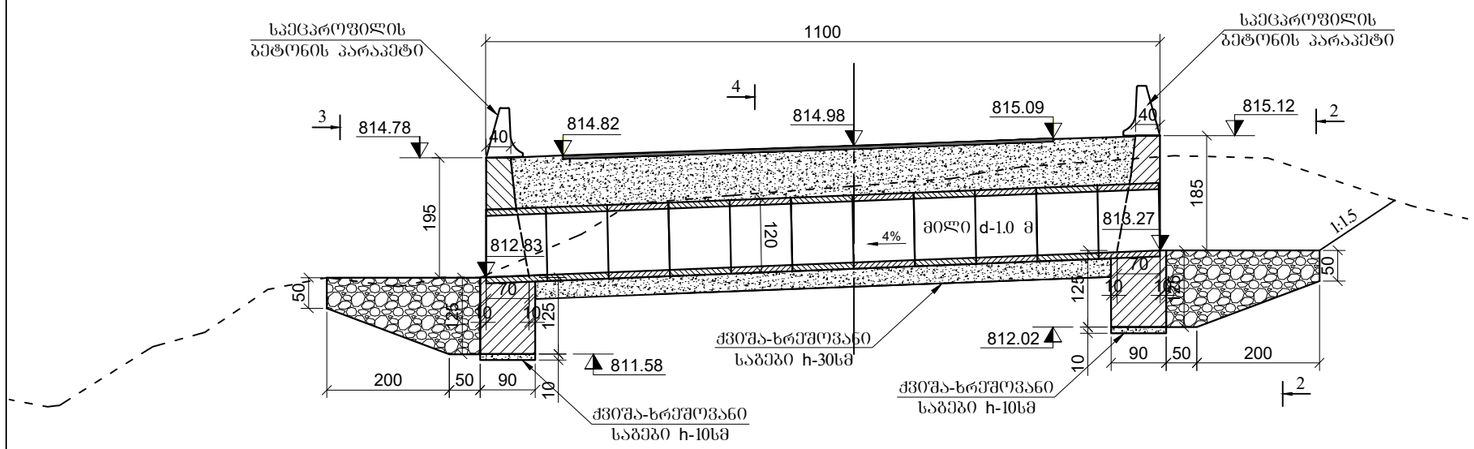

კვეთი 2-2

მ 1:100

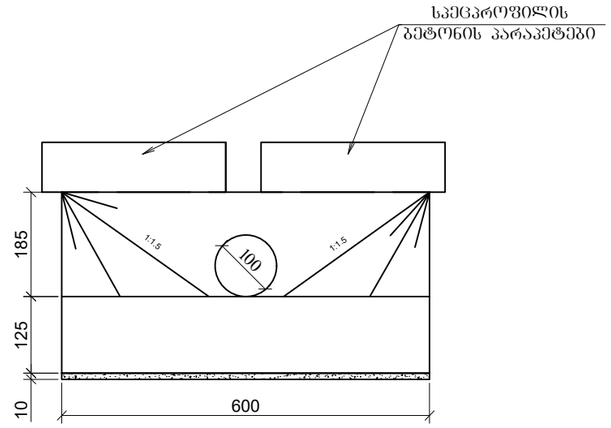

ბ ე ბ მ ა

მ. 1:100

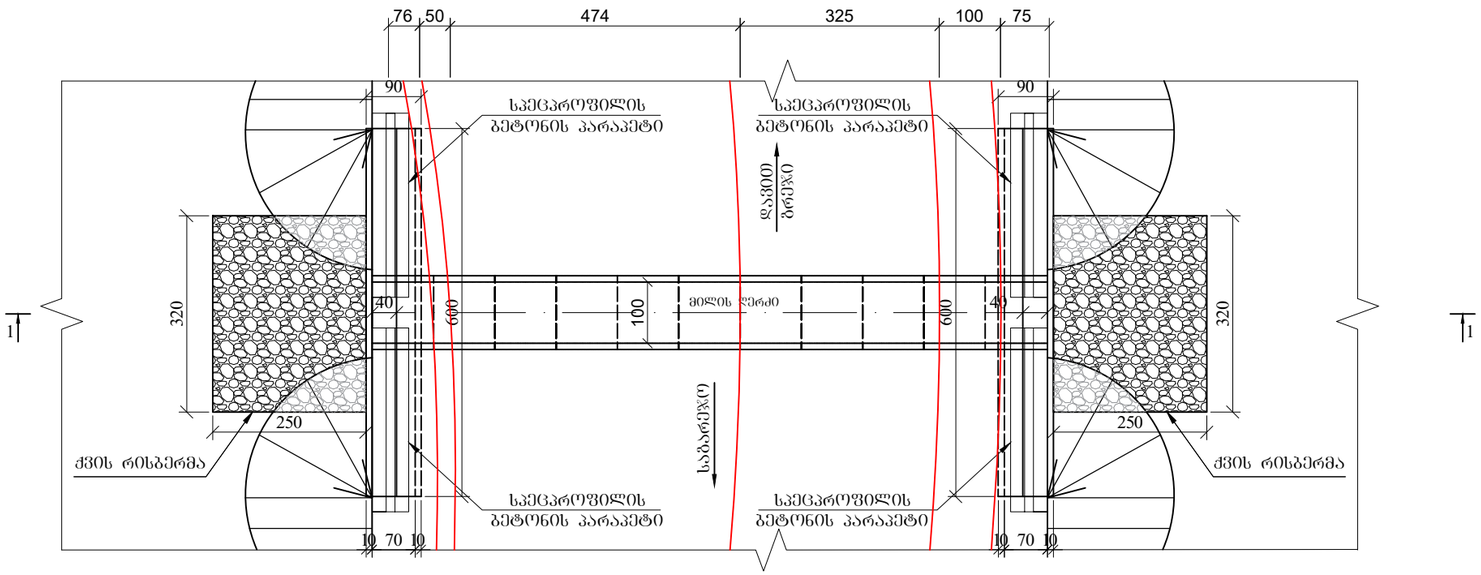

კვეთი 3-3

მ 1:100

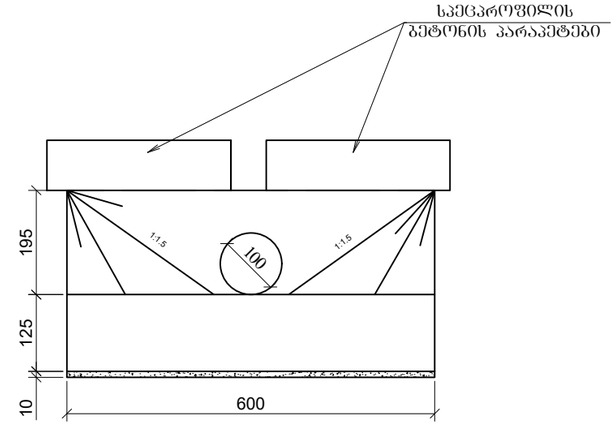

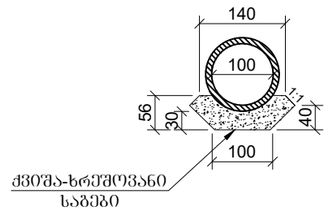

შენიშვნა:

1. ნახაზზე ყველა ზომა მოცემულია სმ-ში, ხოლო ნიშნულები მ-ში
2. მილის მოწყობის სამუშაოთა მოცულობები მოცემულია შესაბამის მუშა უწყისში
3. მილი მოწყობილია ტიპიური ალბომით სერია 3.501.1-44

Client: Ministry of Regional Development and Infrastructure of Georgia Road department of Georgia	Title: rainforce concrete culvert d-1.0 m. ch 36+51	დამკვეთი: საქართველოს რეგიონული განვითარებისა და ინფრასტრუქტურის სამინისტროს საავტომობილო გზების დეპარტამენტი	სათაური: რკინაბეტონის მილი d-1.0 მ. პკ 36+51
Project: Rehabilitation of km36-km49 section of Udabno-Gareji monastery of Sagarejo-Udabno-David Gareji monastery secondary road	Design level: Detailed Design / Date: July 2018. Original drawing size: A3(297x420) / Scale: 1:100 Code drawing: TCS 006	პროექტი: შიდასახელმწიფოებრივი მნიშვნელობის საბარეჯო-უდაბნო-დავით ბარეჯის მონასტერი საავტომობილო გზის კმ 36 - კმ 49 უდაბნო-ბარეჯის მონასტერის სარეაბილიტაციო სამუშაოები	პროექტის ტიპი: დეტალური პროექტი / თარიღი: ივლისი 2018. ორიგინალი ნახაზის ზომა: A3(297x420) / მასშტაბი: 1:100 ნახაზის კოდი: TCS 006

ბრძივი ჭრილი მილის ღერძის გასწვრივ

კვეთი 1:1

პკ 41+21

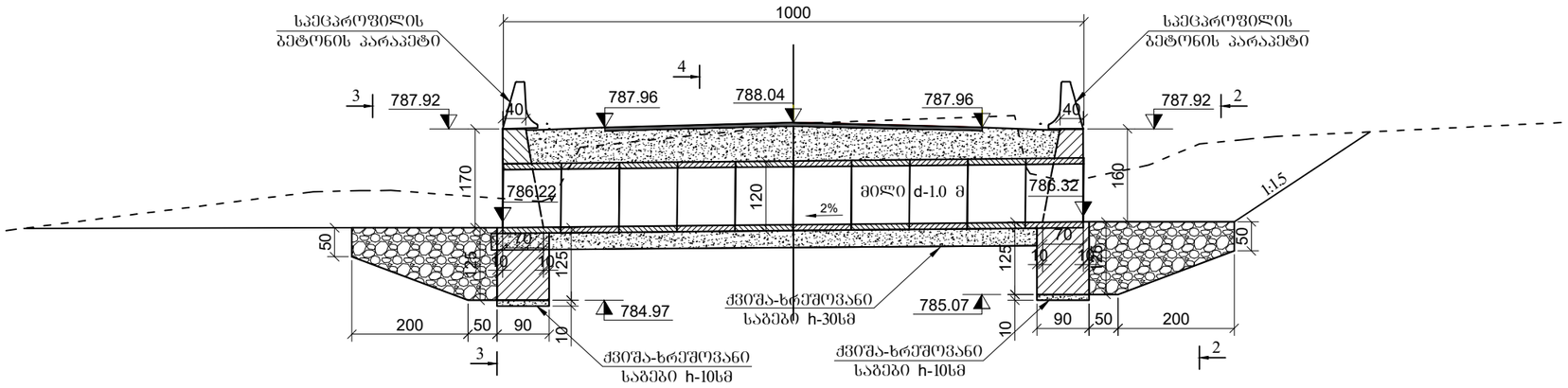

კვეთი 2-2

მ 1:100

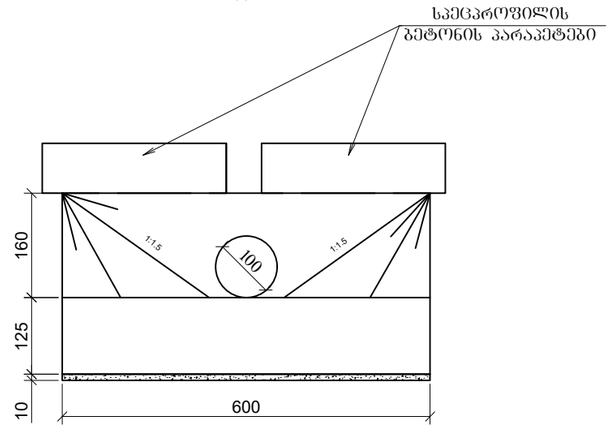

ბ ე ბ მ ა

მ. 1:100

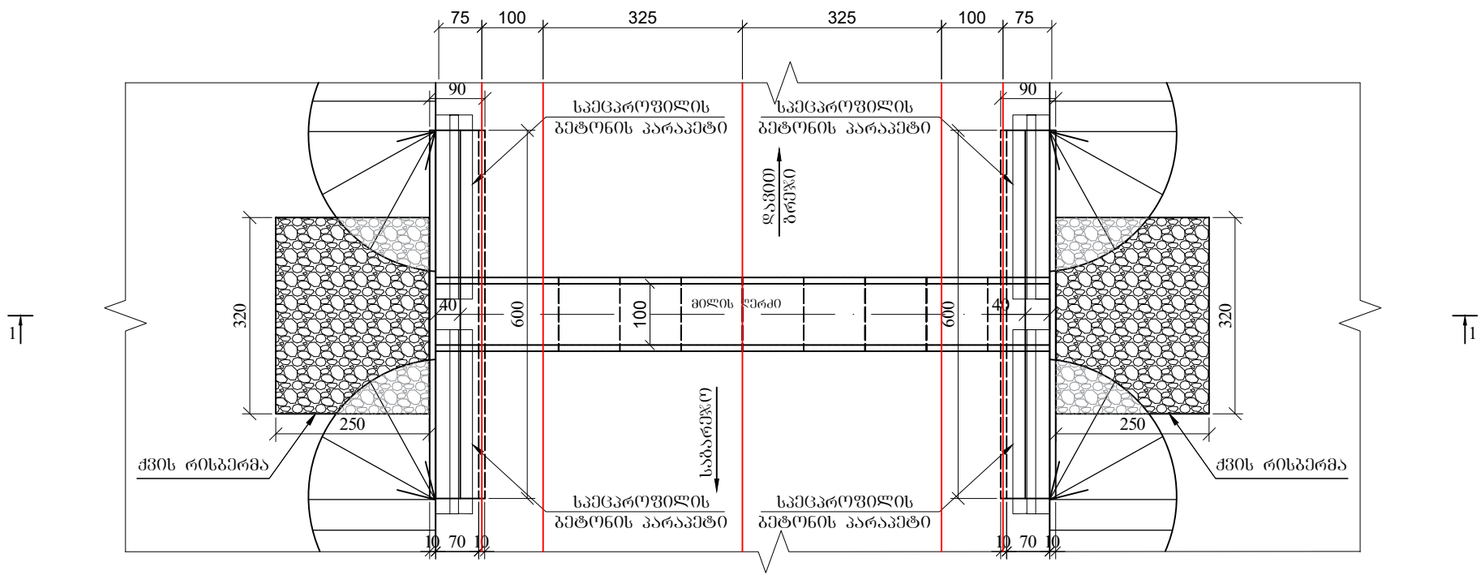

კვეთი 3-3

მ 1:100

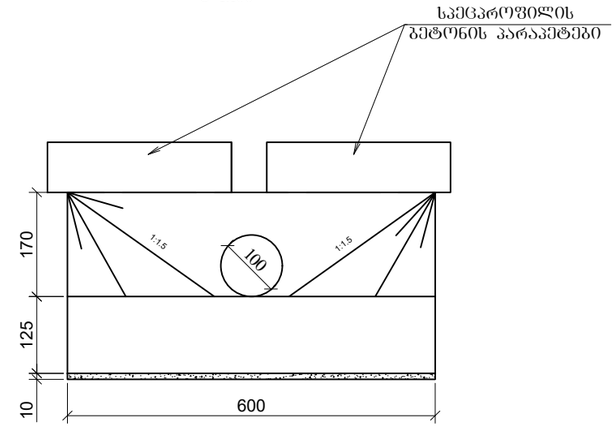

კვეთი 4-4

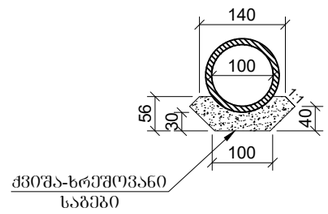

შენიშვნა:

1. ნახაზზე ყველა ზომა მოცემულია სმ-ში, ხოლო ნიშნულები მ-ში
2. მილის მოწყობის სამუშაოთა მოცულობები მოცემულია შესაბამის მუშა უწყისში
3. მილი მოწყობილია ტიპიური ალბომით სერია 3.501.1-44

Client: Ministry of Regional Development and Infrastructure of Georgia Road department of Georgia	Title: rainforce concrete culvert d-1.0 m. ch 41+21	დამკვეთი: საქართველოს რეგიონული განვითარებისა და ინფრასტრუქტურის სამინისტროს საავტომობილო გზების დეპარტამენტი	სათაური: რკინაბეტონის მილი d-1.0 მ. პკ 41+21
Project: Rehabilitation of km36-km49 section of Udabno-Gareji monastery of Sagarejo-Udabno-David Gareji monastery secondary road	Design level: Detailed Design / Date: July 2018. Original drawing size: A3(297x420) / Scale: 1:100 Code drawing: TCS 007	პროექტი: შიდასახელმწიფოებრივი მნიშვნელობის საბარეჯო-უდაბნო-დავით გარეჯის მონასტერი საავტომობილო გზის კმ 36 - კმ 49 უდაბნო-გარეჯის მონასტერის სარეაბილიტაციო სამუშაოები	პროექტის ტიპი: დეტალური პროექტი / თარიღი: ივლისი 2018. ორიგინალი ნახაზის ზომა: A3(297x420) / მასშტაბი: 1:100 ნახაზის კოდი: TCS 007

ბრძივი ჭრილი მილის ღერძის გასწვრივ

კვეთი 1:1

პკ 48+21

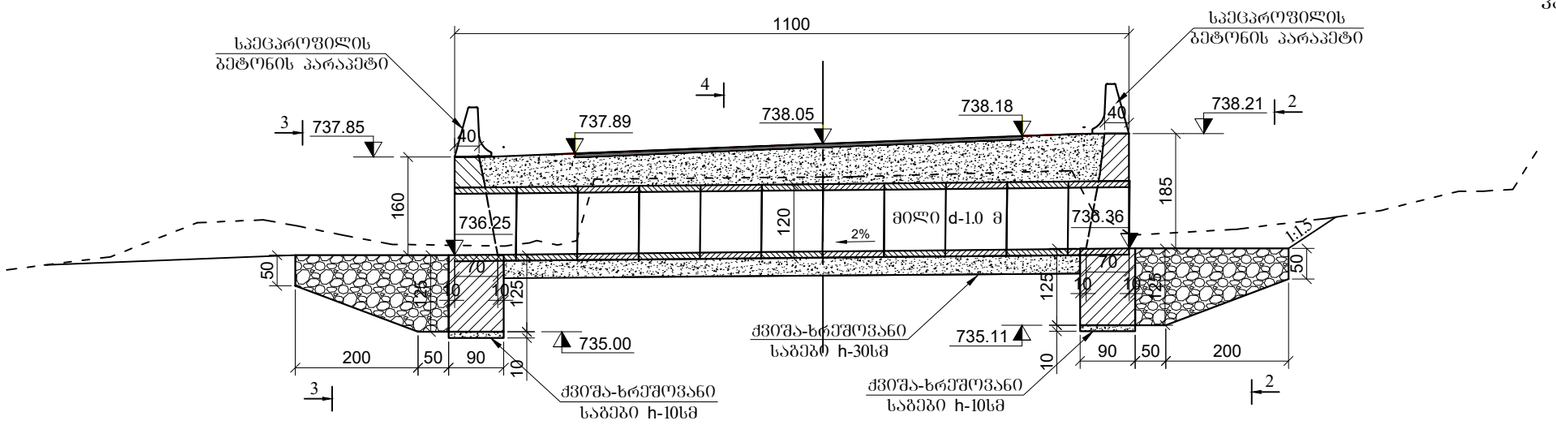

ბ ე ბ მ ა

მ. 1:100

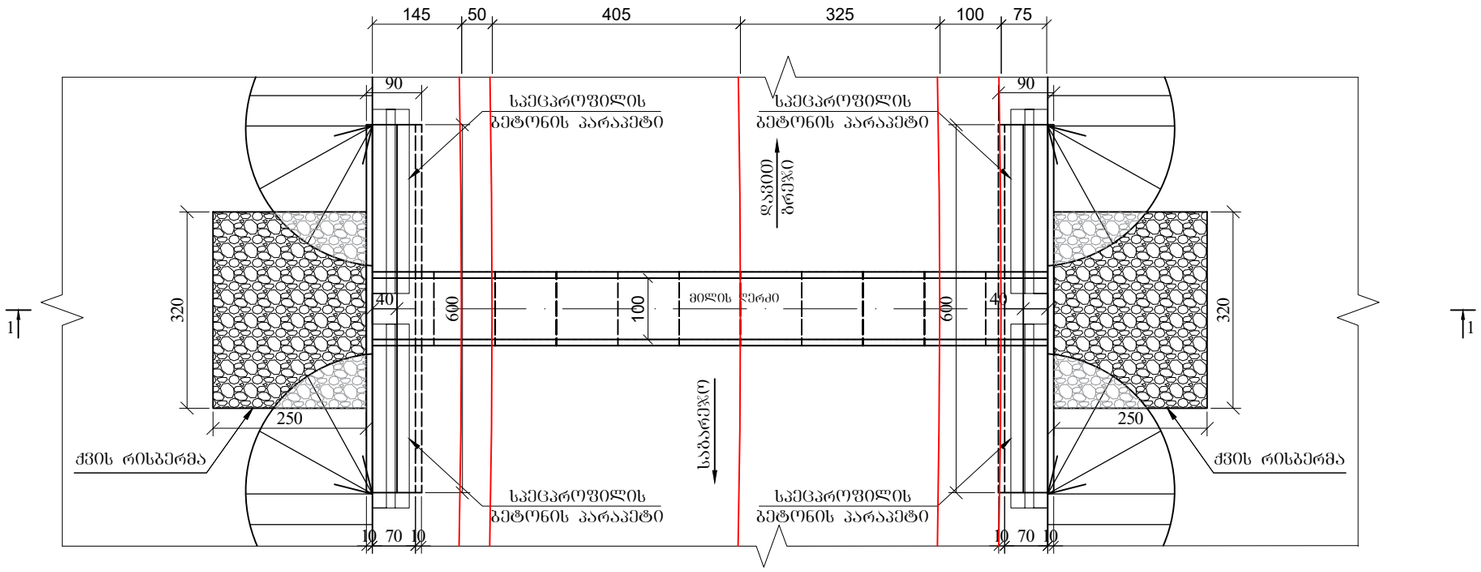

კვეთი 2-2

მ 1:100

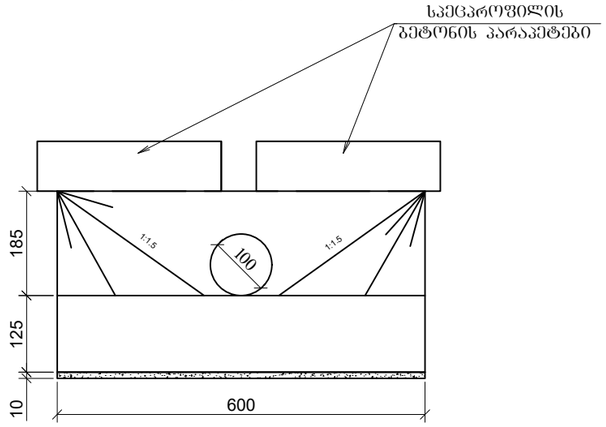

კვეთი 3-3

მ 1:100

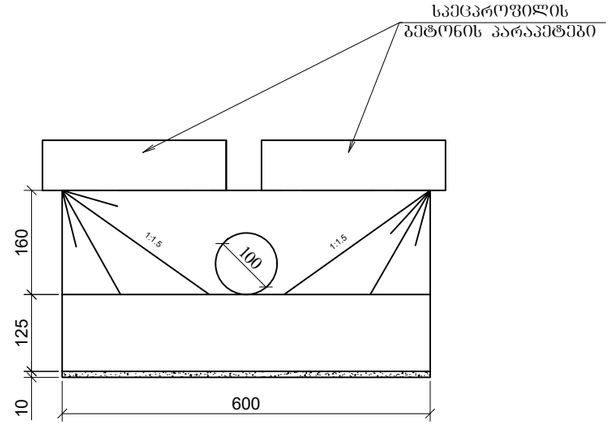

კვეთი 4-4

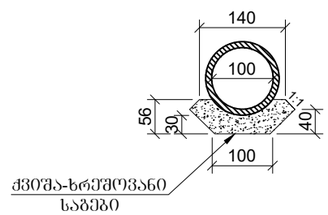

შენიშვნა:

1. ნახაზზე ყველა ზომა მოცემულია სმ-ში, ხოლო ნიშნულები მ-ში
2. მილის მოწყობის სამუშაოთა მოცულობები მოცემულია შესაბამის მუშა უწყისში
3. მილი მოწყობილია ტიპიური ალბომით სერია 3.501.1-44

Client: Ministry of Regional Development and Infrastructure of Georgia Road department of Georgia	Title: rainforce concrete culvert d-1.0 m. ch 48+21	დამკვეთი: საქართველოს რეგიონული განვითარებისა და ინფრასტრუქტურის სამინისტროს საავტომობილო გზების დეპარტამენტი	სათაური: რკინაბეტონის მილი d-1.0 მ. პკ 48+21
Project: Rehabilitation of km36-km49 section of Udabno-Gareji monastery of Sagarejo-Udabno-David Gareji monastery secondary road	Design level: Detailed Design / Date: July 2018. Original drawing size: A3(297x420) / Scale: 1:100 Code drawing: TCS 008	პროექტი: შიდასახელმწიფოებრივი მნიშვნელობის საბარეჯო-უდაბნო-დავით გარეჯის მონასტერი საავტომობილო გზის კმ 36 - კმ 49 უდაბნო-გარეჯის მონასტერის სარეაბილიტაციო სამუშაოები	პროექტის ტიპი: დეტალური პროექტი / თარიღი: ივლისი 2018. ორიგინალი ნახაზის ზომა: A3(297x420) / მასშტაბი: 1:100 ნახაზის კოდი: TCS 008

ბრძივი ჭრილი მილის ღერძის გასწვრივ

კვეთი 1:1

პკ 53+88

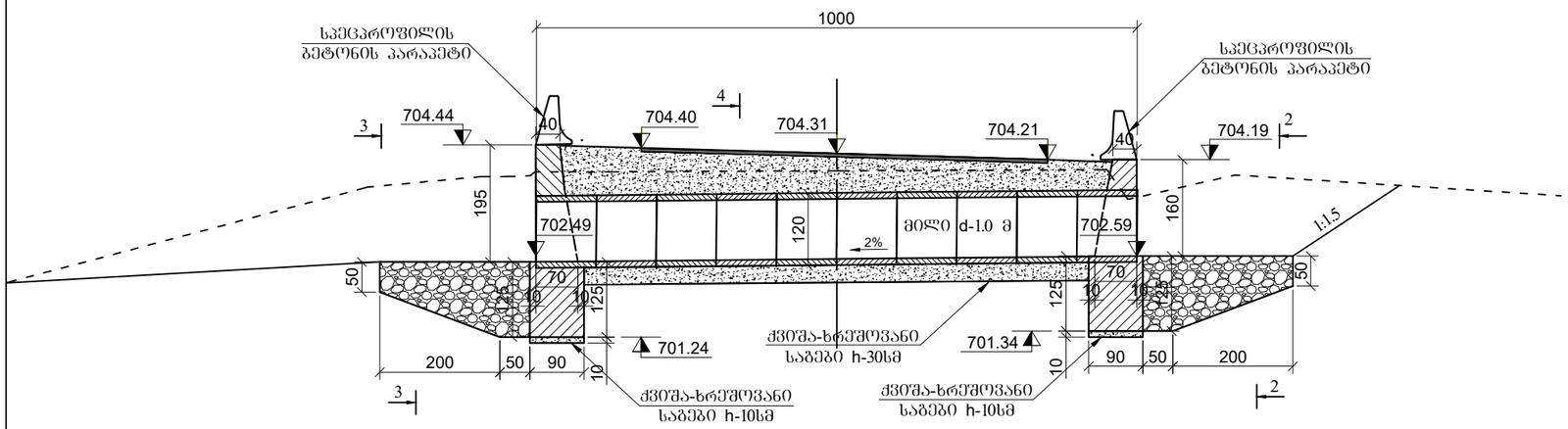

კვეთი 2-2

მ 1:100

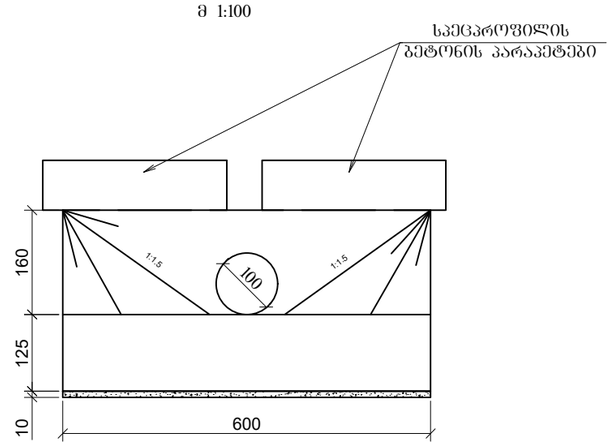

ბ ე ტ ო ნ ი

მ. 1:100

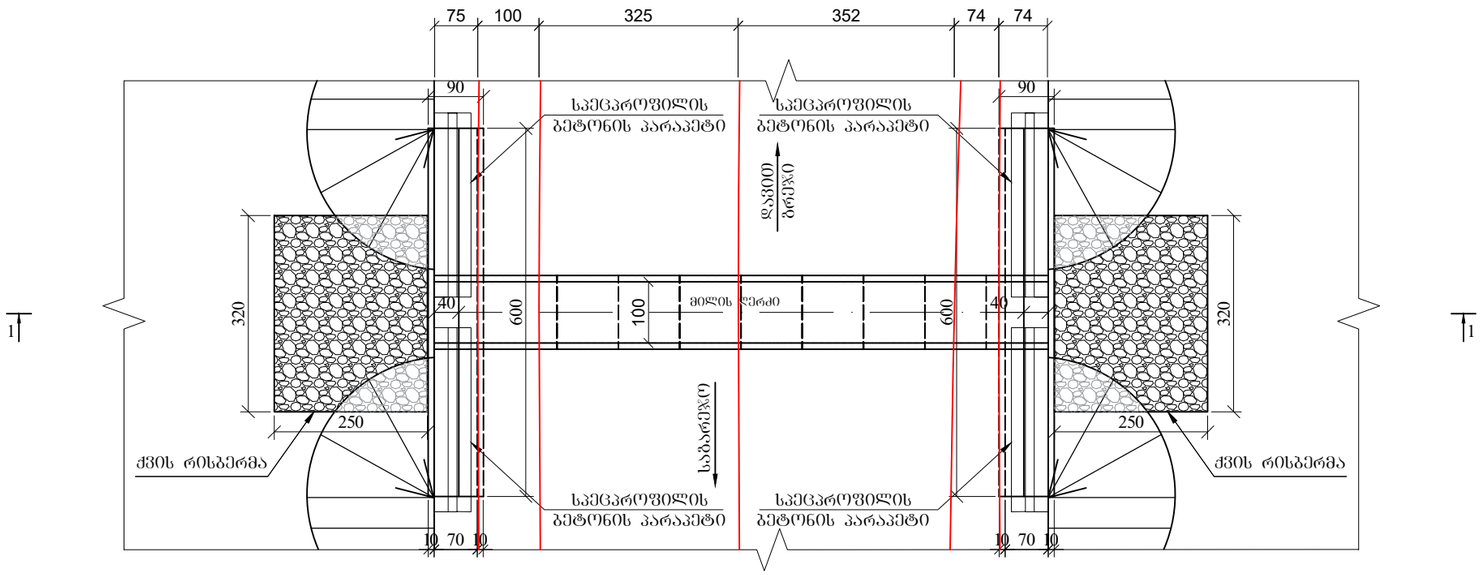

კვეთი 3-3

მ 1:100

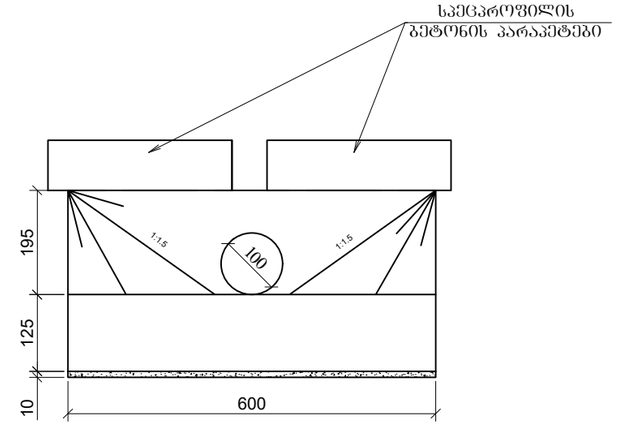

კვეთი 4-4

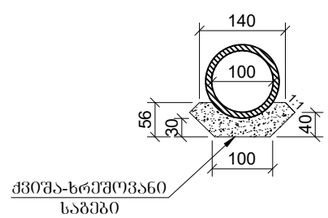

შენიშვნა:

1. ნახაზზე ყველა ზომა მოცემულია სმ-ში, ხოლო ნიშნულები მ-ში
2. მილის მოწყობის სამუშაოთა მოცულობები მოცემულია შესაბამის მუშა უწყისში
3. მილი მოწყობილია ტიპიური ალბომით სერია 3.501.1-44

Client: Ministry of Regional Development and Infrastructure of Georgia Road department of Georgia	Title: rainforce concrete culvert d-1.0 m. ch 53+88	დამკვეთი: საქართველოს რეგიონული განვითარებისა და ინფრასტრუქტურის სამინისტროს საავტომობილო გზების დეპარტამენტი	სათაური: რკინაბეტონის მილი d-1.0 მ. პკ 53+88
Project: Rehabilitation of km36-km49 section of Udabno-Gareji monastery of Sagarejo-Udabno-David Gareji monastery secondary road	Design level: Detailed Design / Date: July 2018. Original drawing size: A3(297x420) / Scale: 1:100 Code drawing: TCS 009	პროექტი: შიდასახელმწიფოებრივი მნიშვნელობის საბარეჯო-უდაბნო-დავით გარეჯის მონასტერი საავტომობილო გზის კმ 36 - კმ 49 უდაბნო-ბარეჯის მონასტერის სარეაბილიტაციო სამუშაოები	პროექტის ტიპი: დეტალური პროექტი / თარიღი: ივლისი 2018. ორიგინალი ნახაზის ზომა: A3(297x420) / მასშტაბი: 1:100 ნახაზის კოდი: TCS 009

ბრძივი ჭრილი მილის ღერძის გასწვრივ

კვეთი 1:1

პკ 56+89

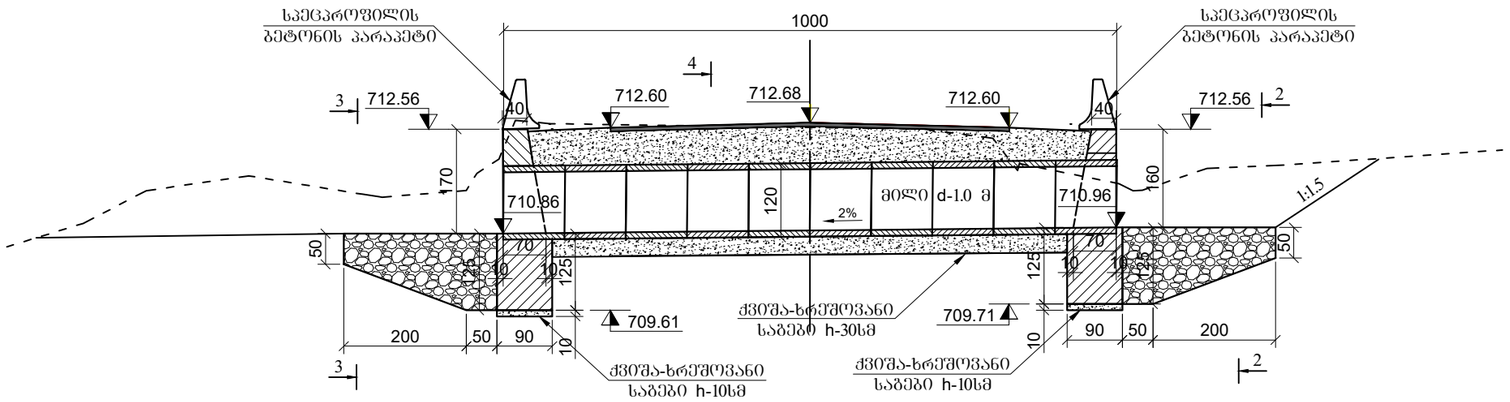

კვეთი 2-2

მ 1:100

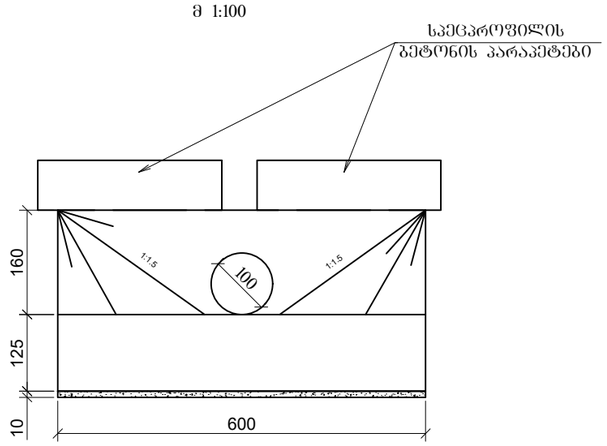

გ ე გ მ ა

მ. 1:100

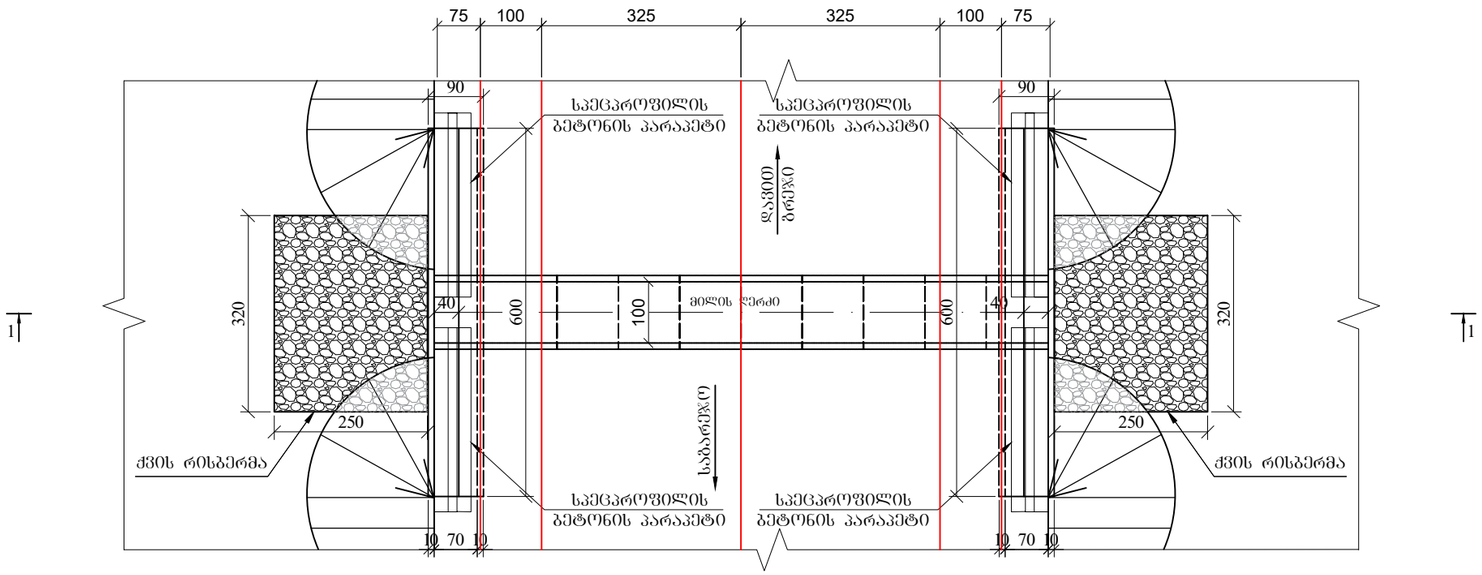

კვეთი 3-3

მ 1:100

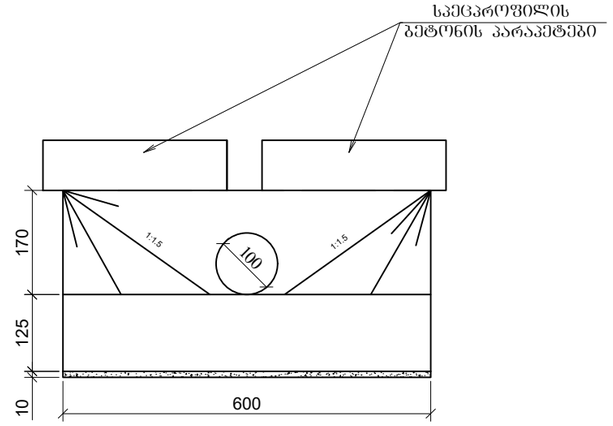

კვეთი 4-4

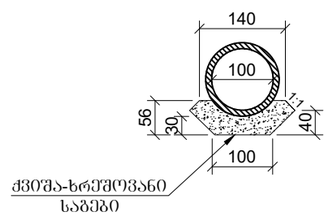

შენიშვნა:

1. ნახაზზე ყველა ზომა მოცემულია სმ-ში, ხოლო ნიშნულები მ-ში
2. მილის მოწყობის სამუშაოთა მოცულობები მოცემულია შესაბამის მუშა უწყისში
3. მილი მოწყობილია ტიპიური ალბომით სერია 3.501.1-44

Client: Ministry of Regional Development and Infrastructure of Georgia Road department of Georgia	Title: rainforce concrete culvert d-1.0 m. ch 56+89	დამკვეთი: საქართველოს რეგიონული განვითარებისა და ინფრასტრუქტურის სამინისტროს საავტომობილო გზების დეპარტამენტი	სათაური: რკინაბეტონის მილი d-1.0 მ. პკ 56+89
Project: Rehabilitation of km36-km49 section of Udabno-Gareji monastery of Sagarejo-Udabno-David Gareji monastery secondary road	Design level: Detailed Design / Date: July 2018. Original drawing size: A3(297x420) / Scale: 1:100 Code drawing: TCS 010	პროექტი: შიდასახელმწიფოებრივი მნიშვნელობის საბარეჯო-უდაბნო-დავით ბარეჯის მონასტერი საავტომობილო გზის კმ 36 - კმ 49 უდაბნო-ბარეჯის მონასტერის სარეაბილიტაციო სამუშაოები	პროექტის ტიპი: დეტალური პროექტი / თარიღი: ივლისი 2018. ორიგინალი ნახაზის ზომა: A3(297x420) / მასშტაბი: 1:100 ნახაზის კოდი: TCS 010

ბრძივი ჭრილი მილის ღერძის გასწვრივ

კვეთი 1:1

პკ 61+40

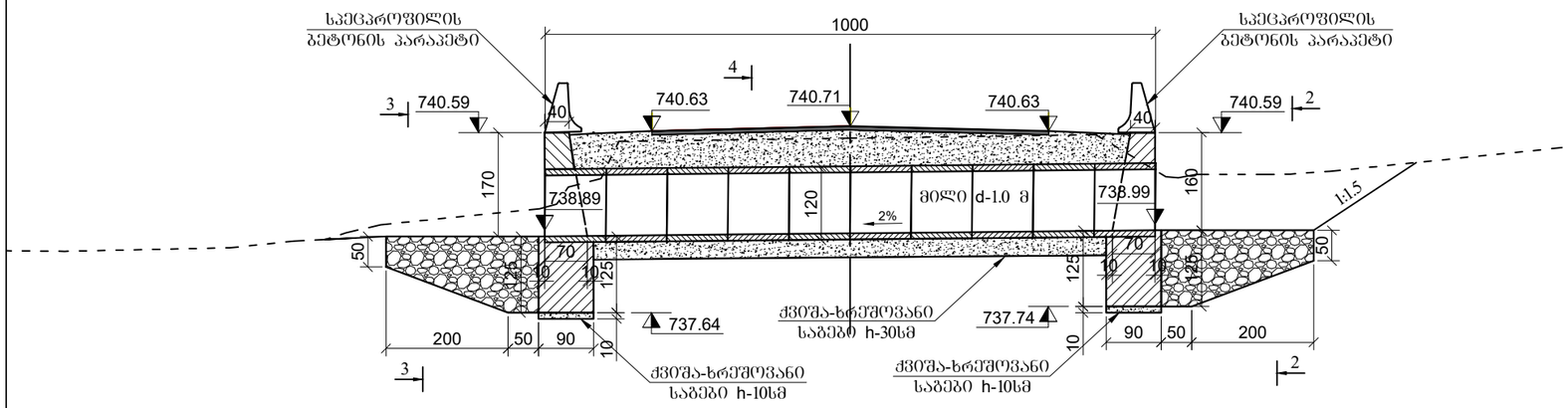

კვეთი 2-2

მ 1:100

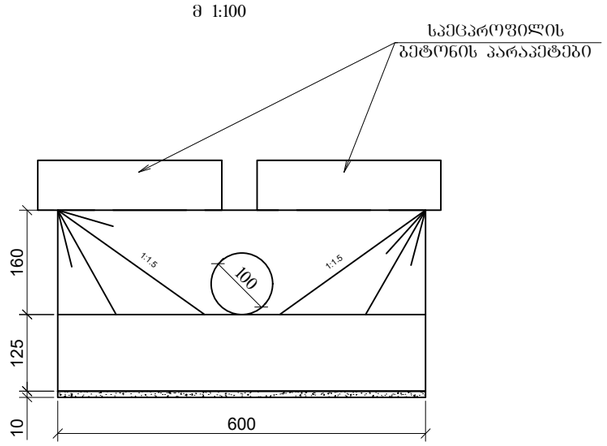

ბ ე ბ მ ა

მ. 1:100

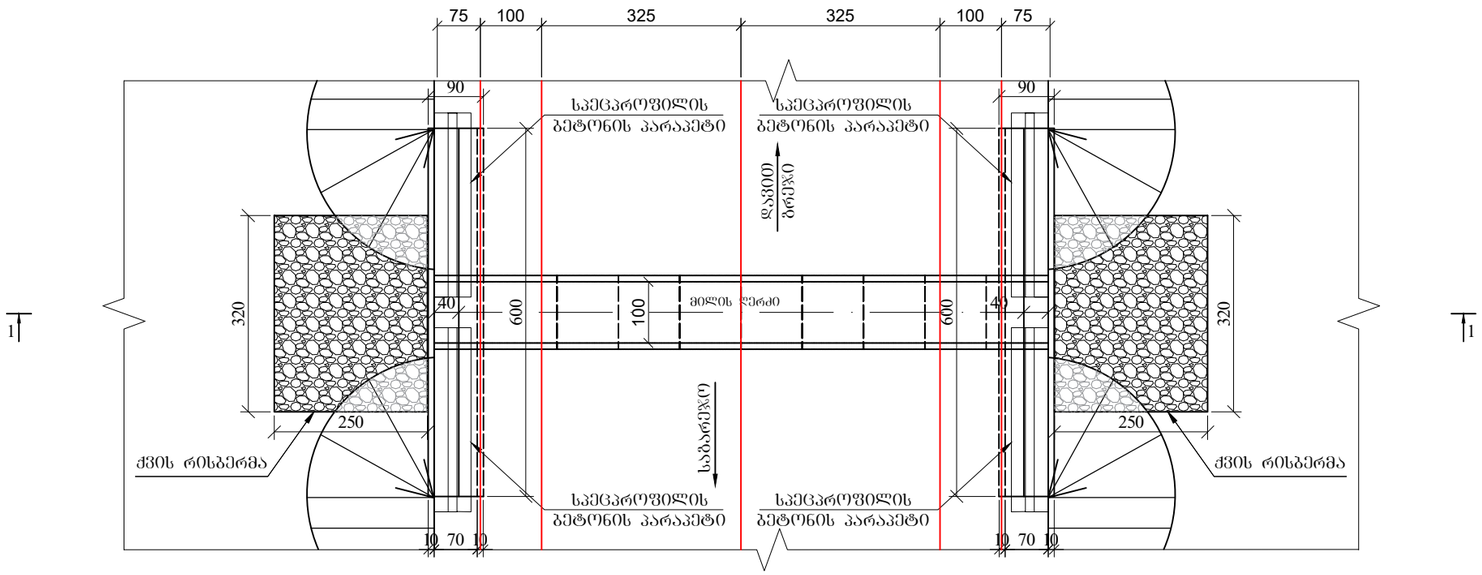

კვეთი 3-3

მ 1:100

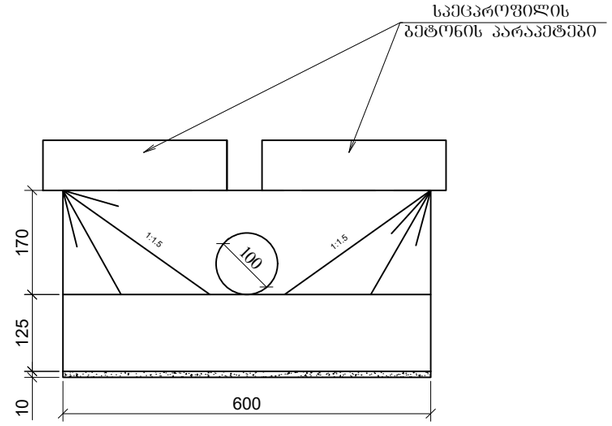

კვეთი 4-4

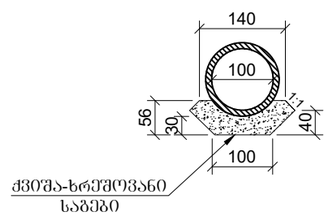

შენიშვნა:

1. ნახაზზე ყველა ზომა მოცემულია სმ-ში, ხოლო ნიშნულები მ-ში
2. მილის მოწყობის სამუშაოთა მოცულობები მოცემულია შესაბამის მუშა უწყისში
3. მილი მოწყობილია ტიპიური ალბომით სერია 3.501.1-44

Client: Ministry of Regional Development and Infrastructure of Georgia Road department of Georgia	Title: rainforce concrete culvert d-1.0 m. ch 61+40	დამკვეთი: საქართველოს რეგიონული განვითარებისა და ინფრასტრუქტურის სამინისტროს საავტომობილო გზების დეპარტამენტი	სათაური: რკინაბეტონის მილი d-1.0 მ. პკ 61+40
Project: Rehabilitation of km36-km49 section of Udabno-Gareji monastery of Sagarejo-Udabno-David Gareji monastery secondary road	Design level: Detailed Design / Date: July 2018. Original drawing size: A3(297x420) / Scale: 1:100 Code drawing: TCS 011	პროექტი: შიდასახელმწიფოებრივი მნიშვნელობის საბარეჯო-უდაბნო-დავით გარეჯის მონასტერი საავტომობილო გზის კმ 36 - კმ 49 უდაბნო-ბარეჯის მონასტერის სარეაბილიტაციო სამუშაოები	პროექტის ტიპი: დეტალური პროექტი / თარიღი: ივლისი 2018. ორიგინალი ნახაზის ზომა: A3(297x420) / მასშტაბი: 1:100 ნახაზის კოდი: TCS 011

გრძივი ჭრილი მილის ღერძის გასწვრივ

კვეთი 1:1

პკ 62+39

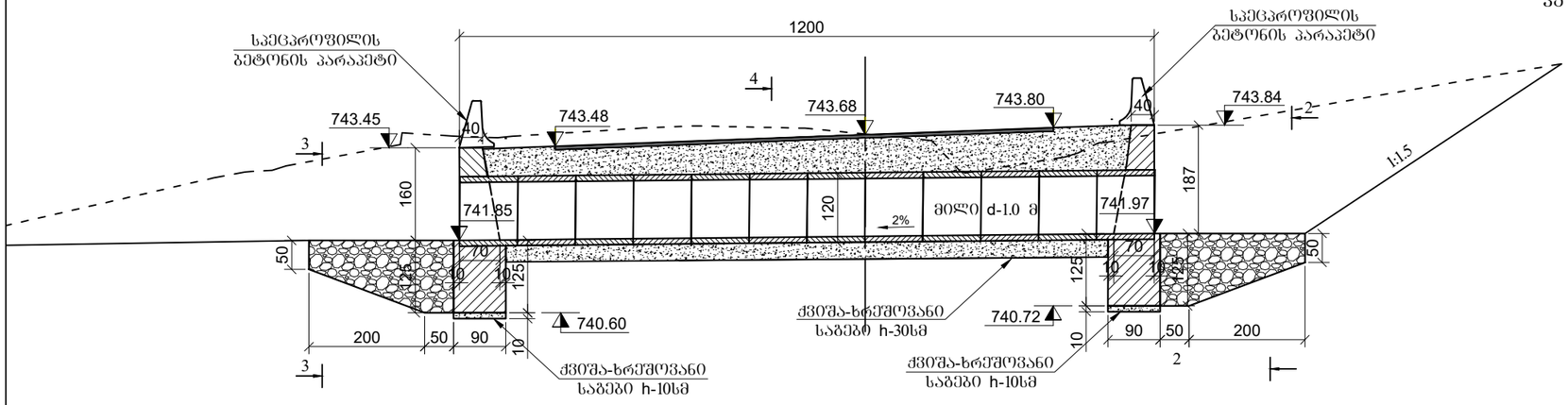

კვეთი 2-2

მ 1:100

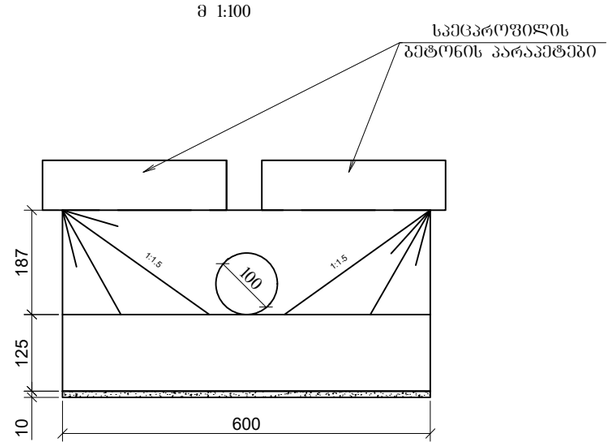

ბ ე ბ მ ა

მ. 1:100

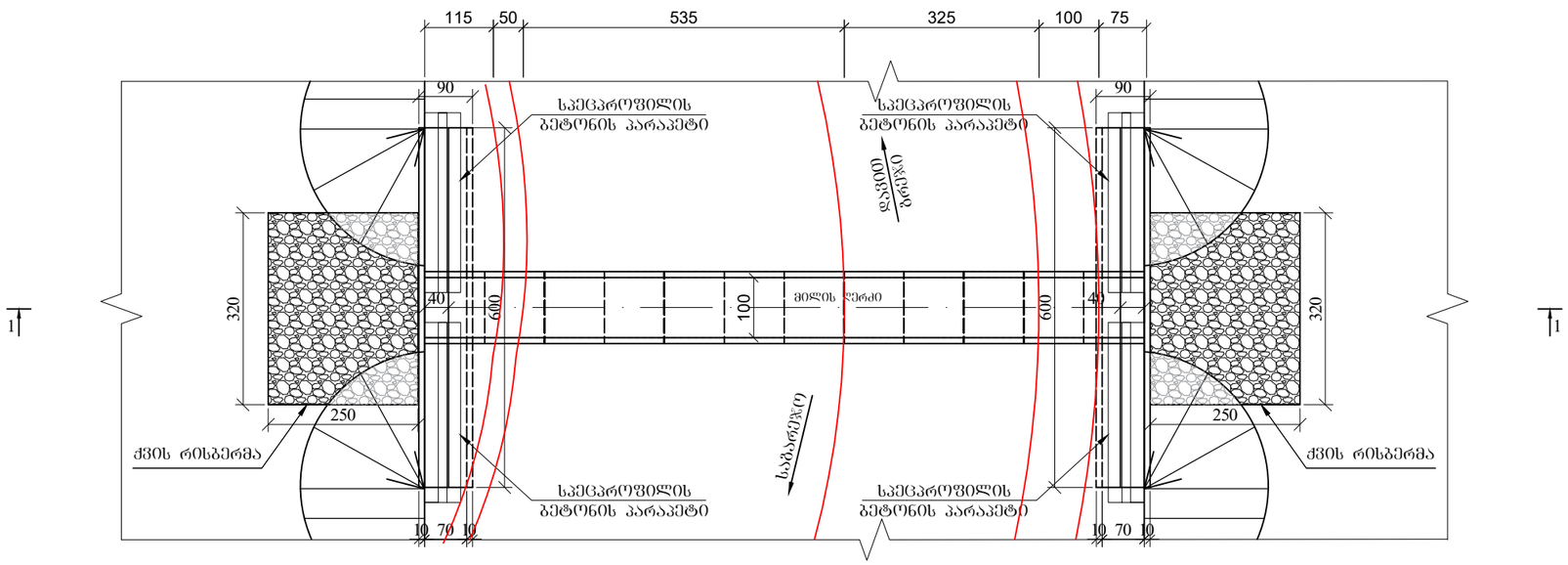

კვეთი 3-3

მ 1:100

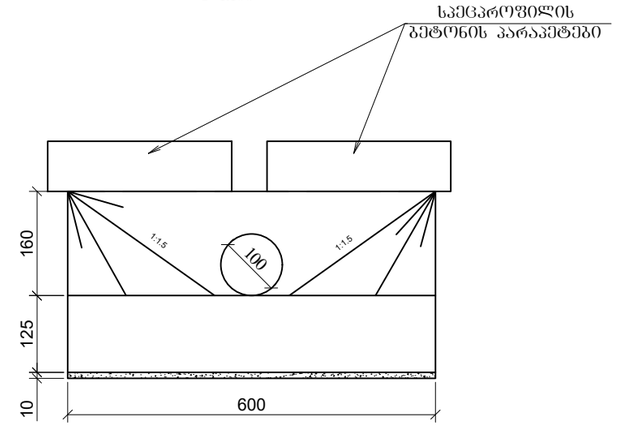

კვეთი 4-4

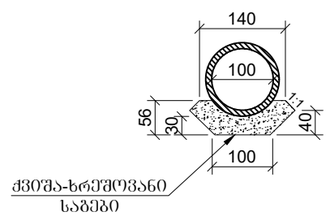

შენიშვნა:

1. ნახაზზე ყველა ზომა მოცემულია სმ-ში, ხოლო ნიშნულები მ-ში
2. მილის მოწყობის სამუშაოთა მოცულობები მოცემულია შესაბამის მუშა უწყისში
3. მილი მოწყობილია ტიპიური ალბომით სერია 3.501.1-44

Client: Ministry of Regional Development and Infrastructure of Georgia Road department of Georgia	Title: rainforce concrete culvert d-1.0 m. ch 62+39	დამკვეთი: საქართველოს რეგიონული განვითარებისა და ინფრასტრუქტურის სამინისტროს საავტომობილო გზების დეპარტამენტი	სათაური: რკინაბეტონის მილი d-1.0 მ. პკ 62+39
Project: Rehabilitation of km36-km49 section of Udabno-Gareji monastery of Sagarejo-Udabno-David Gareji monastery secondary road	Design level: Detailed Design / Date: July 2018. Original drawing size: A3(297x420) / Scale: 1:100 Code drawing: TCS 012	პროექტი: შიდასახელმწიფოებრივი მნიშვნელობის საგარეჯო-უდაბნო-დავით გარეჯის მონასტერი საავტომობილო გზის კმ 36 - კმ 49 უდაბნო-გარეჯის მონასტერის სარეაბილიტაციო სამუშაოები	პროექტის ტიპი: დეტალური პროექტი / თარიღი: ივლისი 2018. ორიგინალი ნახაზის ზომა: A3(297x420) / მასშტაბი: 1:100 ნახაზის კოდი: TCS 012

ბრძივი ჭრილი მილის ღერძის გასწვრივ

კვეთი 1:1

პკ 67+47

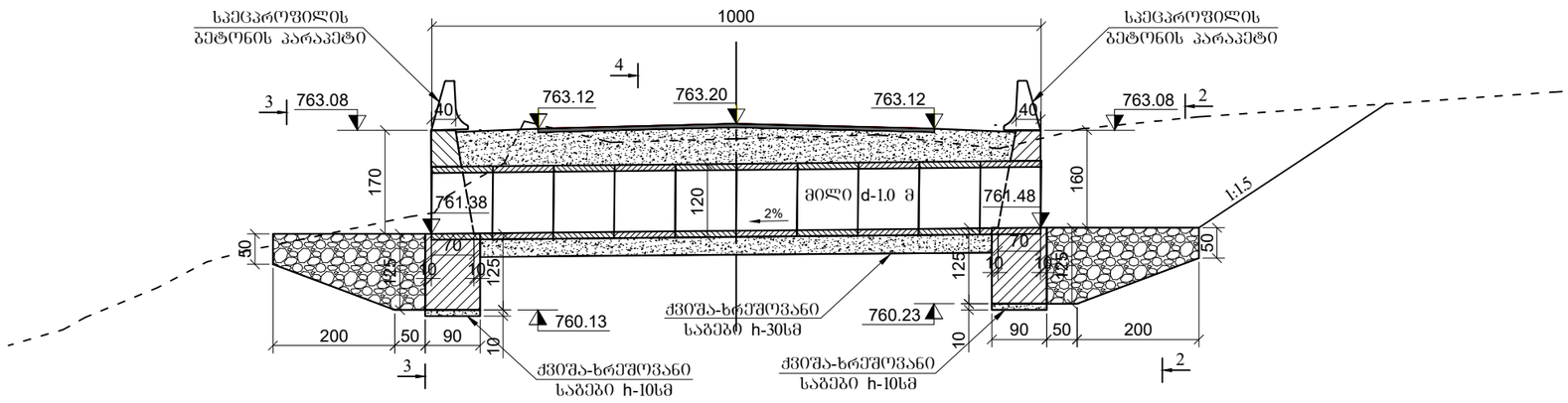

კვეთი 2-2

მ 1:100

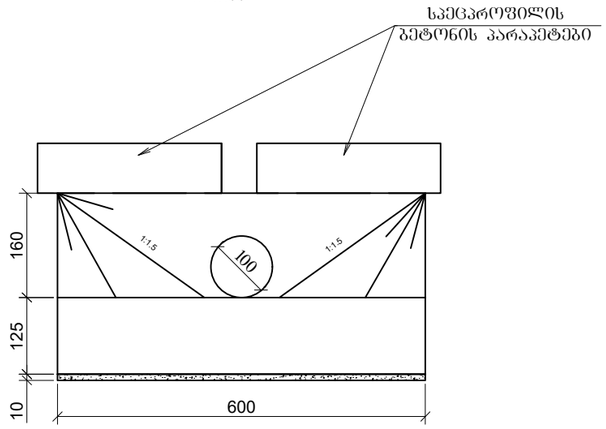

ბ ე ბ მ ა

მ. 1:100

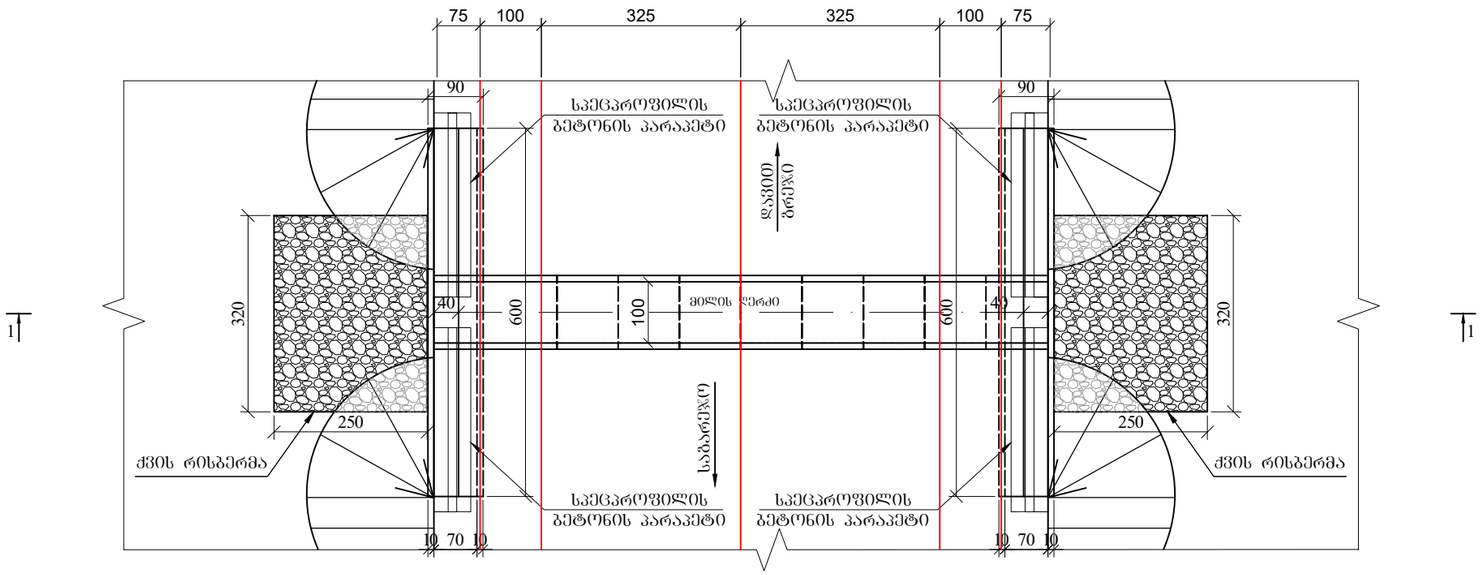

კვეთი 3-3

მ 1:100

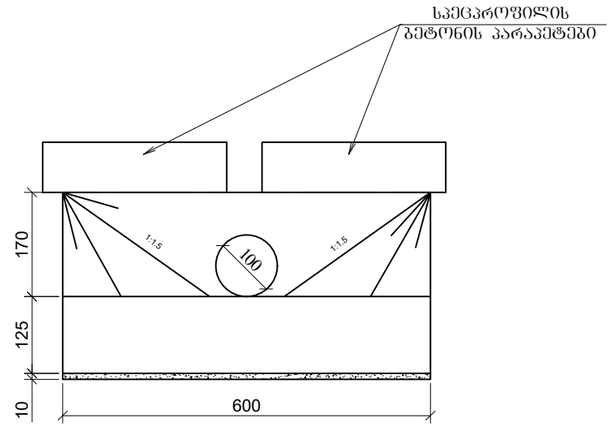

კვეთი 4-4

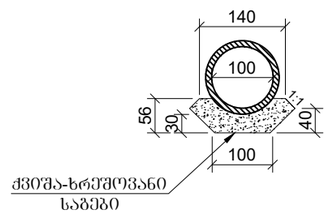

შენიშვნა:

1. ნახაზზე ყველა ზომა მოცემულია სმ-ში, ხოლო ნიშნულები მ-ში
2. მილის მოწყობის სამუშაოთა მოცულობები მოცემულია შესაბამის მუშა უწყისში
3. მილი მოწყობილია ტიპიური ალბომით სერია 3.501.1-44

Client: Ministry of Regional Development and Infrastructure of Georgia Road department of Georgia	Title: rainforce concrete culvert d-1.0 m. ch 67+47		დამკვეთი: საქართველოს რეგიონული განვითარებისა და ინფრასტრუქტურის სამინისტროს საავტომობილო გზების დეპარტამენტი	სათაური: რკინაბეტონის მილი d-1.0 მ. პკ 67+47	
Project: Rehabilitation of km36-km49 section of Udabno-Gareji monastery of Sagarejo-Udabno-David Gareji monastery secondary road	Design level: Detailed Design	Date: July 2018.	პროექტი: შიდასახელმწიფოებრივი მნიშვნელობის საბარეჯო-უდაბნო-დავით გარეჯის მონასტერი საავტომობილო გზის კმ 36 - კმ 49 უდაბნო-ბარეჯის მონასტერის სარეაბილიტაციო სამუშაოები	პროექტის ტიპი: დეტალური პროექტი	თარიღი: ივლისი 2018.
	Original drawing size: A3(297x420)	Scale: 1:100		ორიგინალი ნახაზის ზომა: A3(297x420)	მასშტაბი: 1:100
	Code drawing: TCS 013			ნახაზის კოდი: TCS 013	

ბრძივი ჭრილი მილის ღერძის გასწვრივ

პკ 69+80

კვეთი 1:1

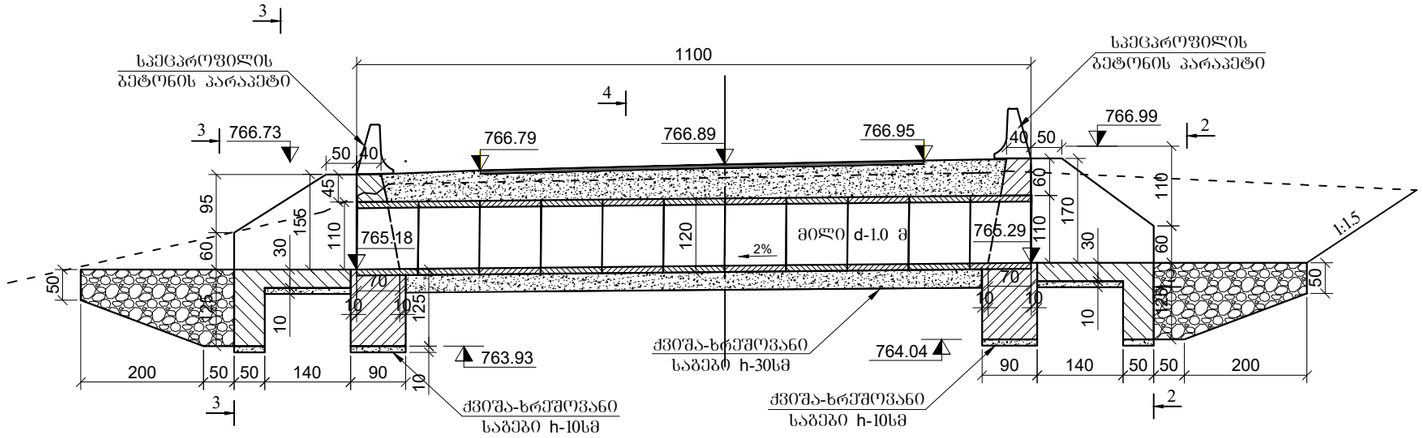

გ ე გ მ ა

მ. 1:100

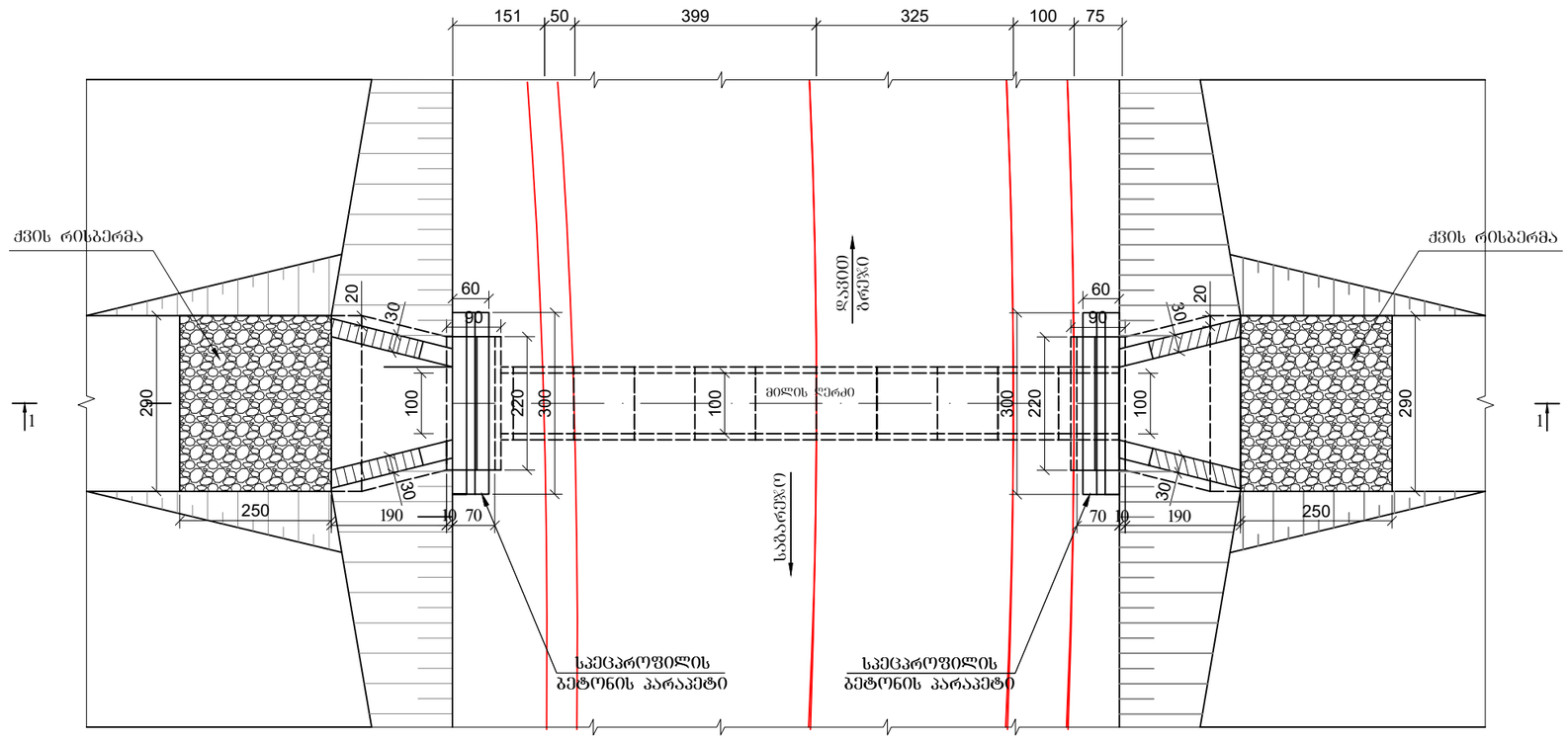

კვეთი 2-2

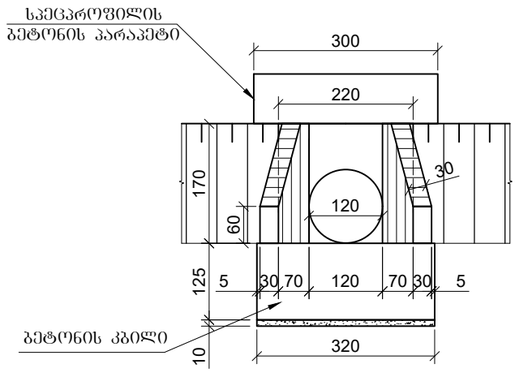

კვეთი 3-3

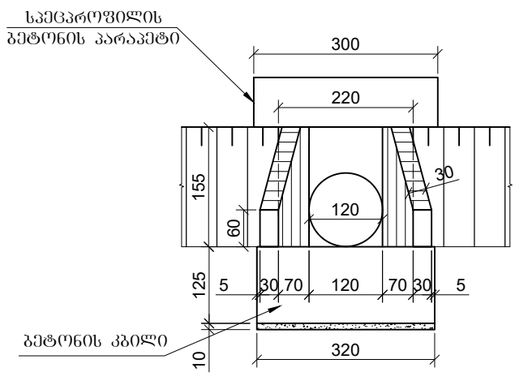

კვეთი 4-4

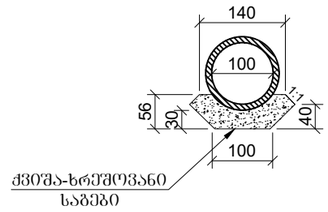

შენიშვნა:

1. ნახაზზე ყველა ზომა მოცემულია სმ-ში, ხოლო ნიშნულები მ-ში
2. მილის მოწყობის სამუშაოთა მოცულობები მოცემულია შესაბამის მუშა უწყისში
3. მილი მოწყობილია ტიპიური ალბომით სერია 3.501.1-44

Client: Ministry of Regional Development and Infrastructure of Georgia Road department of Georgia	Title: rainforce concrete culvert d-1.0 m. ch 69+80	დამკვეთი: საქართველოს რეგიონული განვითარებისა და ინფრასტრუქტურის სამინისტროს საავტომობილო გზების დეპარტამენტი	სათაური: რკინაბეტონის მილი d-1.0 მ. პკ 69+80
Project: Rehabilitation of km36-km49 section of Udabno-Gareji monastery of Sagarejo-Udabno-David Gareji monastery secondary road	Design level: Detailed Design / Date: July 2018. Original drawing size: A3(297x420) / Scale: 1:100 Code drawing: TCS 014	პროექტი: შიდასახელმწიფოებრივი მნიშვნელობის საბარეჯო-უდაბნო-დავით გარეჯის მონასტერი საავტომობილო გზის კმ 36 - კმ 49 უდაბნო-გარეჯის მონასტერის სარეაბილიტაციო სამუშაოები	პროექტის ტიპი: დეტალური პროექტი / თარიღი: ივლისი 2018. ორიგინალი ნახაზის ზომა: A3(297x420) / მასშტაბი: 1:100 ნახაზის კოდი: TCS 014

ბრძივი ჭრილი მილის ღერძის გასწვრივ

კვეთი 1:1

პკ 73+74

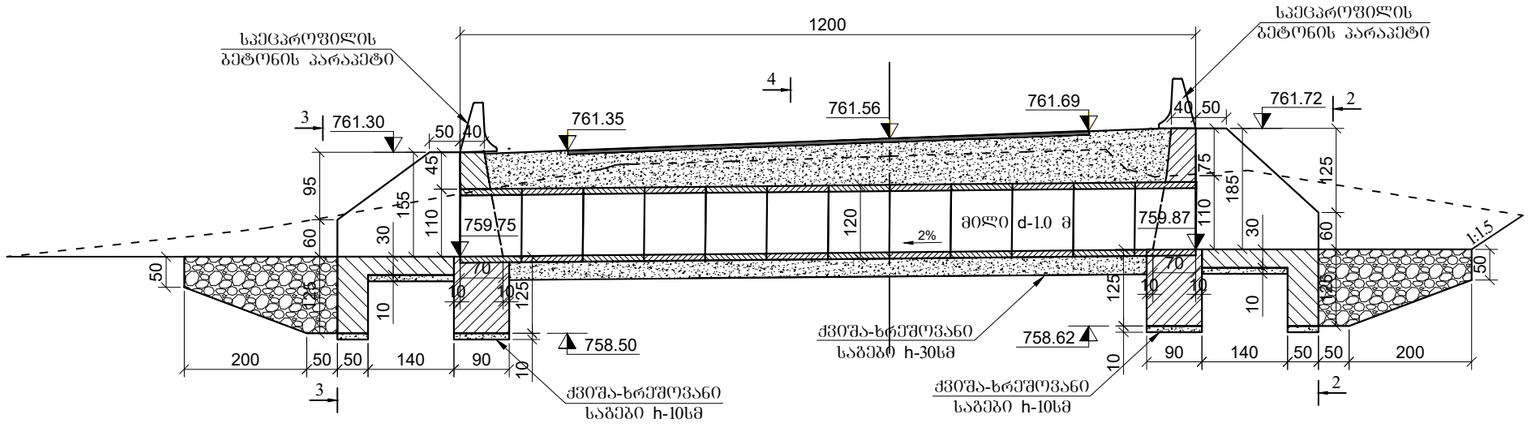

კვეთი 2-2

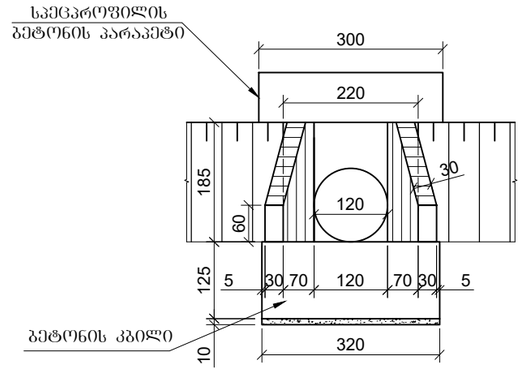

ბ ე ბ მ ა

მ. 1:100

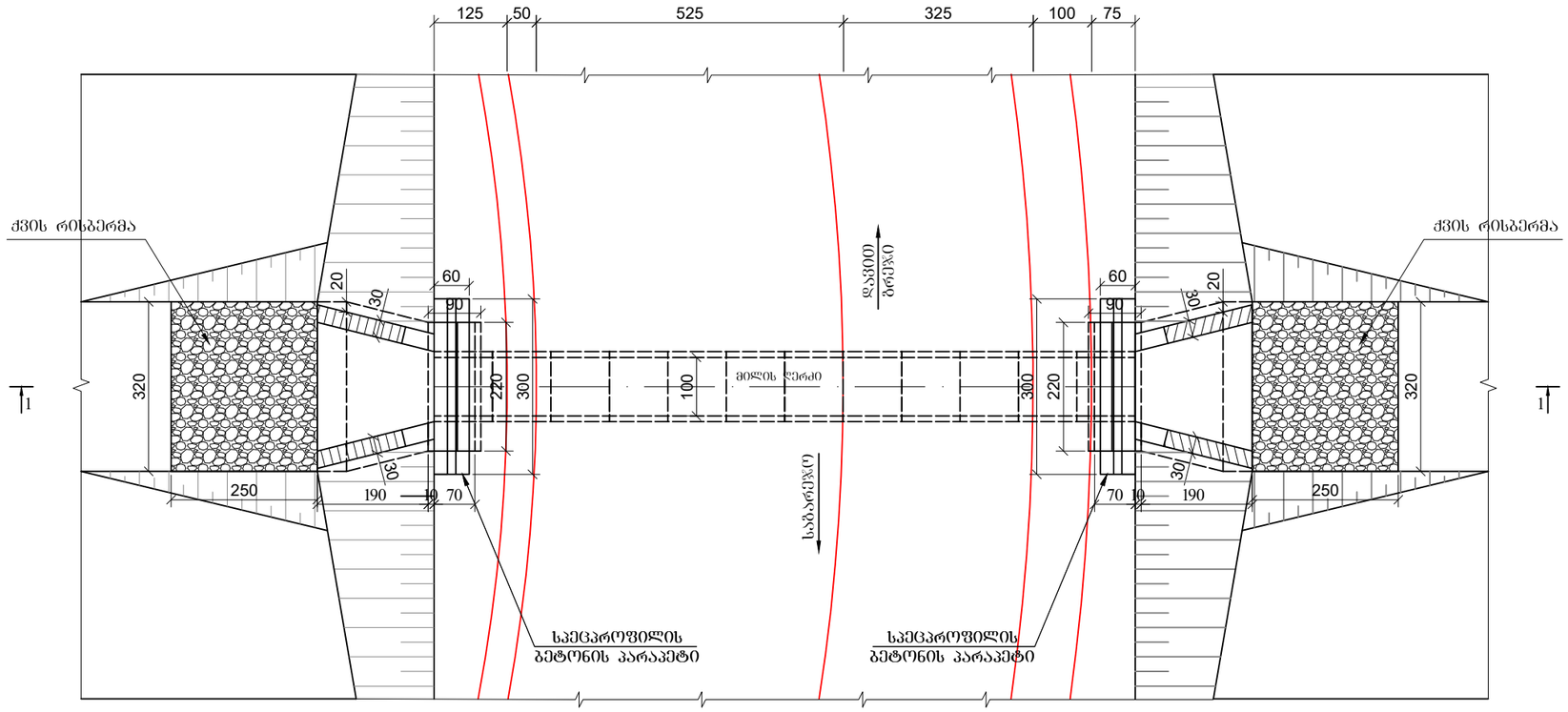

კვეთი 3-3

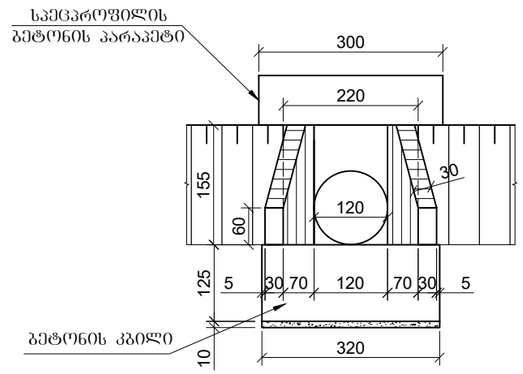

კვეთი 4-4

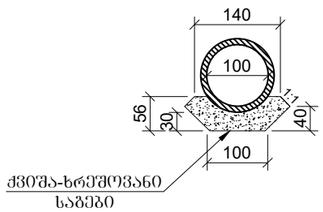

შენიშვნა:

1. ნახაზზე ყველა ზომა მოცემულია სმ-ში, ხოლო ნიშნულები მ-ში
2. მილის მოწყობის სამუშაოთა მოცულობები მოცემულია შესაბამის მუშა უწყისში
3. მილი მოწყობილია ტიპიური ალბომით სერია 3.501.1-44

Client: Ministry of Regional Development and Infrastructure of Georgia Road department of Georgia	Title: rainforce concrete culvert d-1.0 m. ch 73+74		სათაური: რკინაბეტონის მილი d-1.0 მ. პკ 73+74
Project: Rehabilitation of km36-km49 section of Udabno-Gareji monastery of Sagarejo-Udabno-David Gareji monastery secondary road	Design level: Detailed Design / Date: July 2018. Original drawing size: A3(297x420) / Scale: 1:100 Code drawing: TCS 015	პროექტი: შიდასახელმწიფოებრივი მნიშვნელობის საბარეჯო-უდაბნო-დავით გარეჯის მონასტერი საავტომობილო გზის კმ 36 - კმ 49 უდაბნო-ბარეჯის მონასტერის სარეაბილიტაციო სამუშაოები	პროექტის ტიპი: დეტალური პროექტი / თარიღი: ივლისი 2018. ორიგინალი ნახაზის ზომა: A3(297x420) / მასშტაბი: 1:100 ნახაზის კოდი: TCS 015

ბრძივი ჭრილი მილის ღერძის გასწვრივ

კვეთი 1:1

პკ 78+12

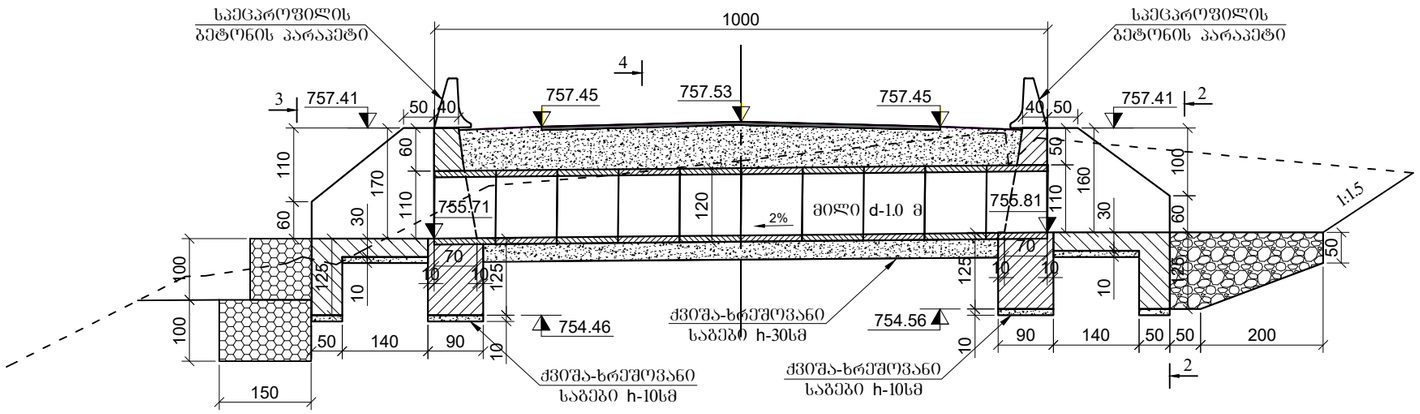

ბ ე ბ მ ა

მ. 1:100

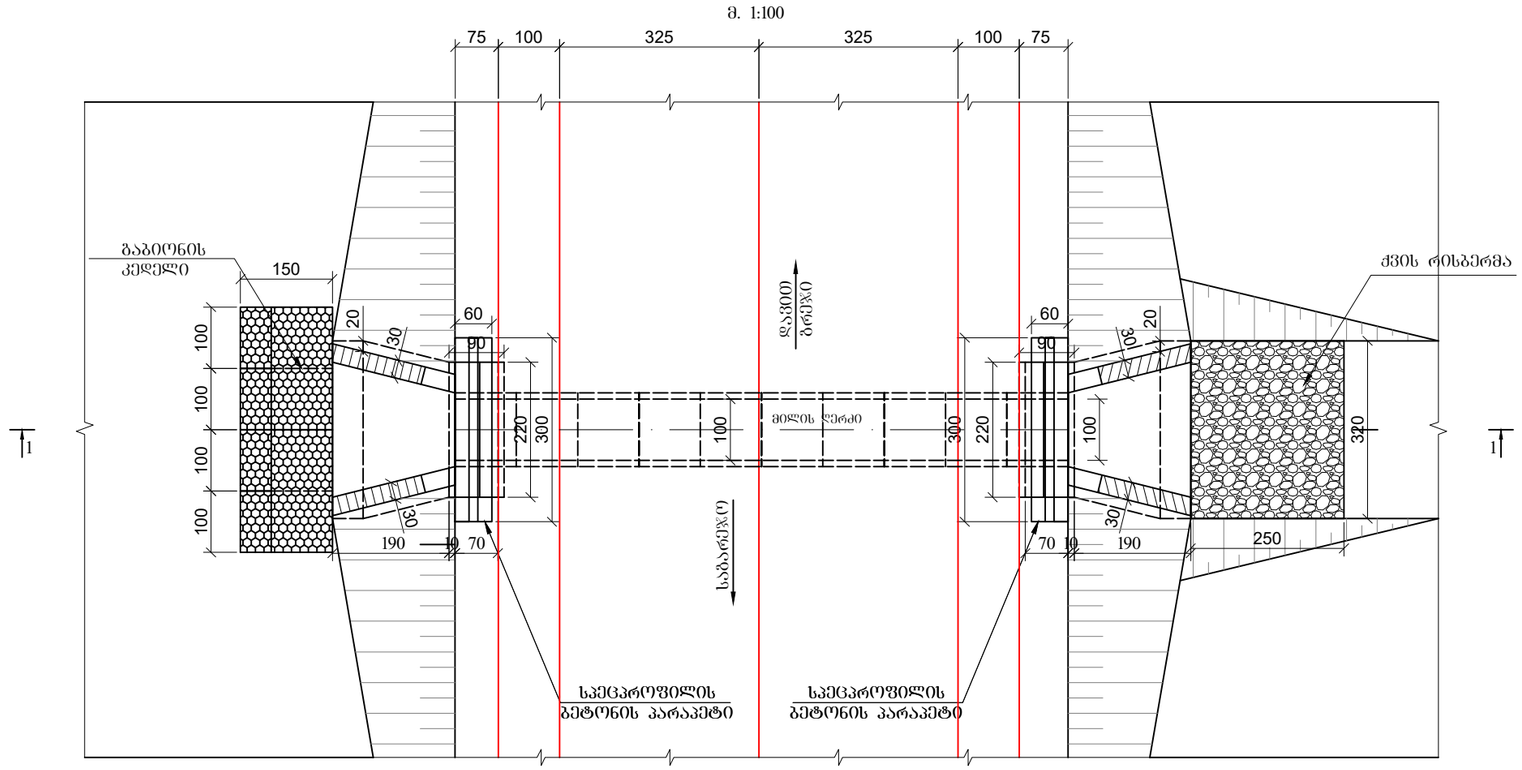

კვეთი 2-2

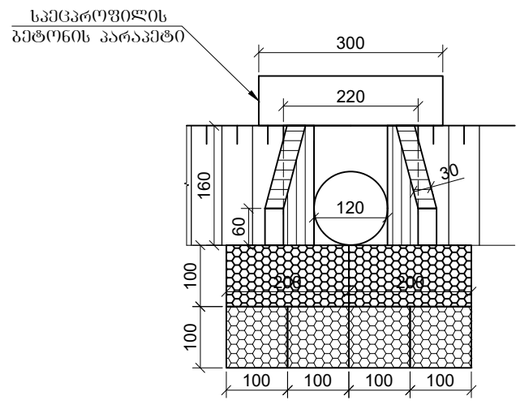

კვეთი 3-3

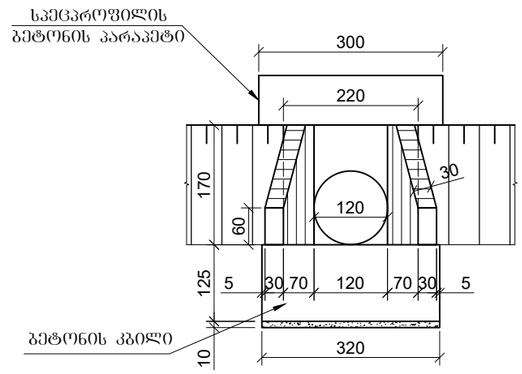

კვეთი 4-4

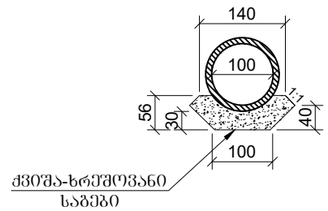

შენიშვნა:

1. ნახაზზე ყველა ზომა მოცემულია სმ-ში, ხოლო ნიშნულები მ-ში
2. მილის მოწყობის სამუშაოთა მოცულობები მოცემულია შესაბამის მუშა უწყისში
3. მილი მოწყობილია ტიპიური ალბომით სერია 3.501.1-44

Client: Ministry of Regional Development and Infrastructure of Georgia Road department of Georgia	Title: rainforce concrete culvert d-1.0 m. ch 78+12	დამკვეთი: საქართველოს რეგიონული განვითარებისა და ინფრასტრუქტურის სამინისტროს საავტომობილო გზების დეპარტამენტი	სათაური: რკინაბეტონის მილი d-1.0 მ. პკ 78+12
Project: Rehabilitation of km36-km49 section of Udabno-Gareji monastery of Sagarejo-Udabno-David Gareji monastery secondary road	Design level: Detailed Design Date: July 2018. Original drawing size: A3(297x420) Scale: 1:100 Code drawing: TCS 016	პროექტი: შიდასახელმწიფოებრივი მნიშვნელობის საბარეჯო-უდაბნო-დავით ბარეჯის მონასტერი საავტომობილო გზის კმ 36 - კმ 49 უდაბნო-ბარეჯის მონასტერის სარეაბილიტაციო სამუშაოები	პროექტის ტიპი: დეტალური პროექტი თარიღი: ივლისი 2018. ორიგინალი ნახაზის ზომა: A3(297x420) მასშტაბი: 1:100 ნახაზის კოდი: TCS 016

ბრძივი ჭრილი მილის ღერძის გასწვრივ

კვეთი 1:1

პკ 82+13

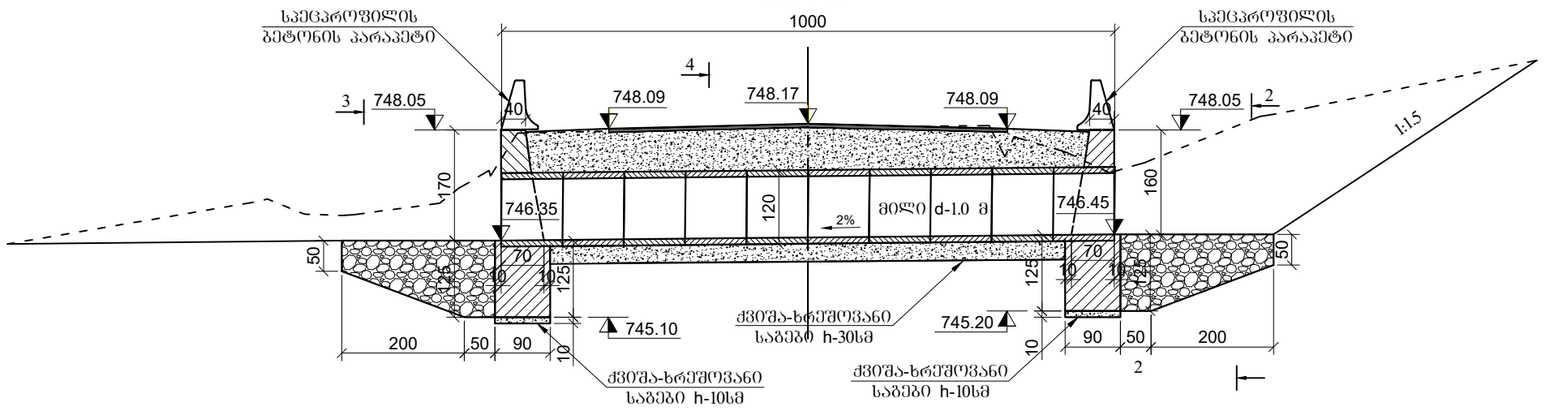

კვეთი 2-2

მ 1:100

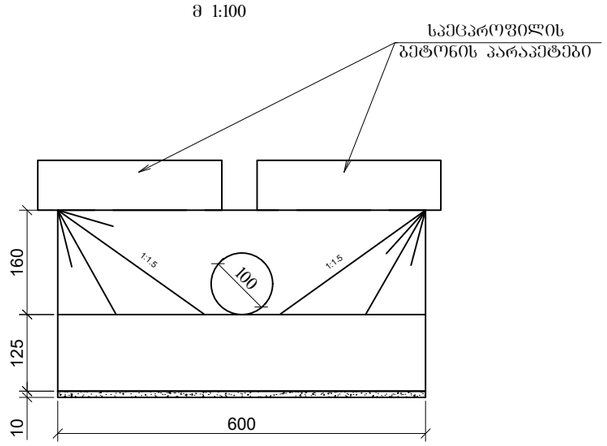

ბ ე ბ მ ა

მ. 1:100

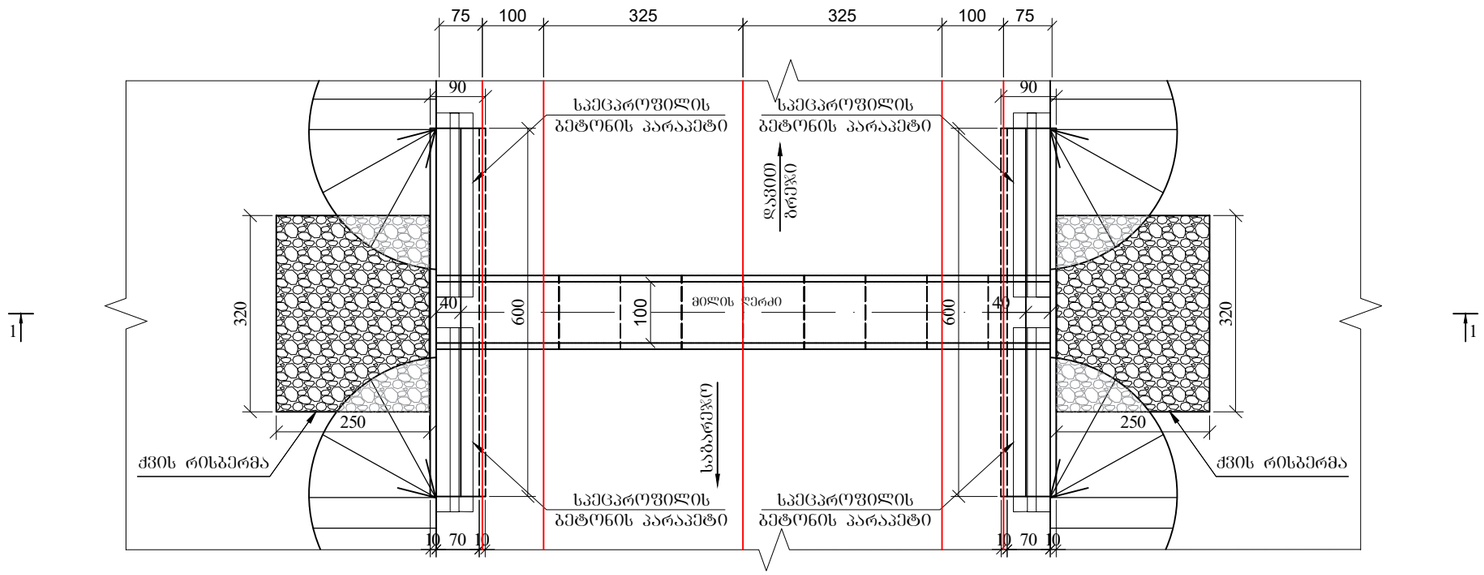

კვეთი 3-3

მ 1:100

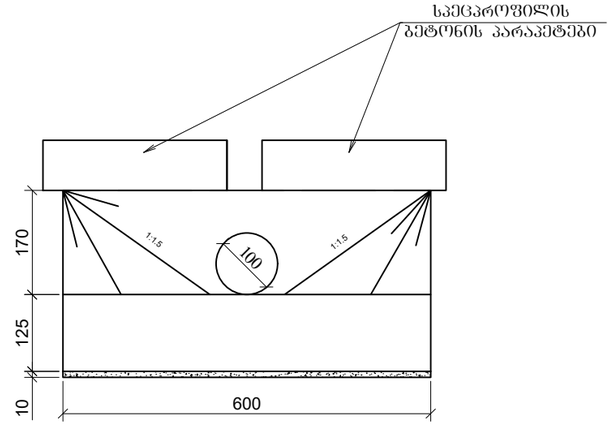

კვეთი 4-4

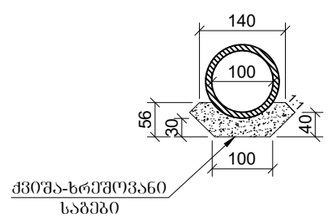

შენიშვნა:

1. ნახაზზე ყველა ზომა მოცემულია სმ-ში, ხოლო ნიშნულები მ-ში
2. მილის მოწყობის სამუშაოთა მოცულობები მოცემულია შესაბამის მუშა უწყისში
3. მილი მოწყობილია ტიპიური ალბომით სერია 3.501.1-44

Client: Ministry of Regional Development and Infrastructure of Georgia Road department of Georgia	Title: rainforce concrete culvert d-1.0 m. ch 82+13	დამკვეთი: საქართველოს რეგიონული განვითარებისა და ინფრასტრუქტურის სამინისტროს საავტომობილო გზების დეპარტამენტი	სათაური: რკინაბეტონის მილი d-1.0 მ. პკ 82+13
Project: Rehabilitation of km36-km49 section of Udabno-Gareji monastery of Sagarejo-Udabno-David Gareji monastery secondary road	Design level: Detailed Design / Date: July 2018. Original drawing size: A3(297x420) / Scale: 1:100 Code drawing: TCS 017	პროექტი: შიდასახელმწიფოებრივი მნიშვნელობის საბარეჯო-უდაბნო-დავით ბარეჯის მონასტერი საავტომობილო გზის კმ 36 - კმ 49 უდაბნო-ბარეჯის მონასტერის სარეაბილიტაციო სამუშაოები	პროექტის ტიპი: დეტალური პროექტი / თარიღი: ივლისი 2018. ორიგინალი ნახაზის ზომა: A3(297x420) / მასშტაბი: 1:100 ნახაზის კოდი: TCS 017

ბრძივი ჭრილი მილის ღერძის გასწვრივ

კვეთი 1:1

პკ 86+49

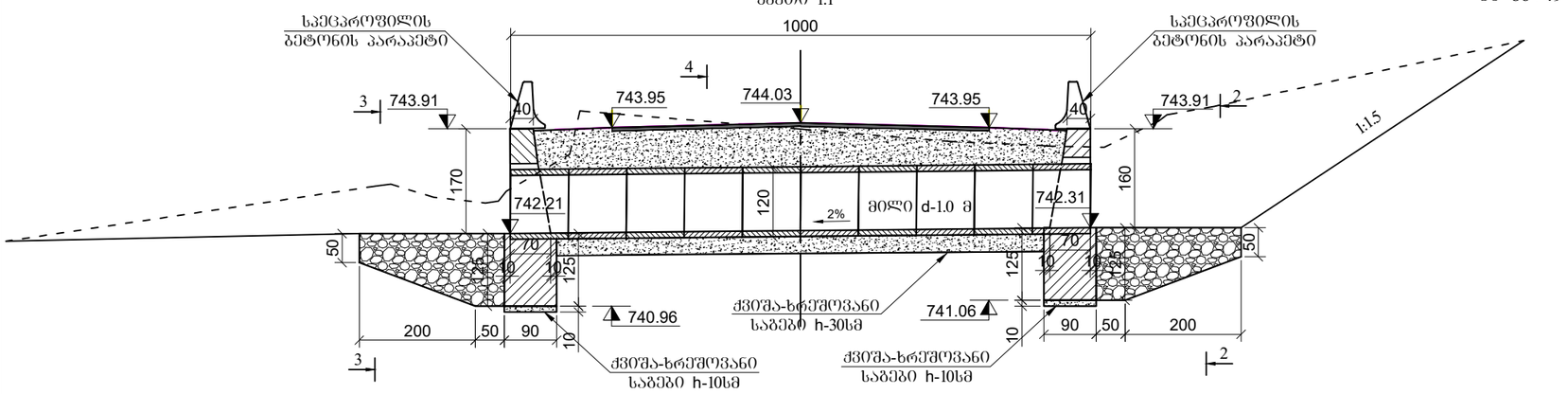

ბ ე ბ მ ა

მ. 1:100

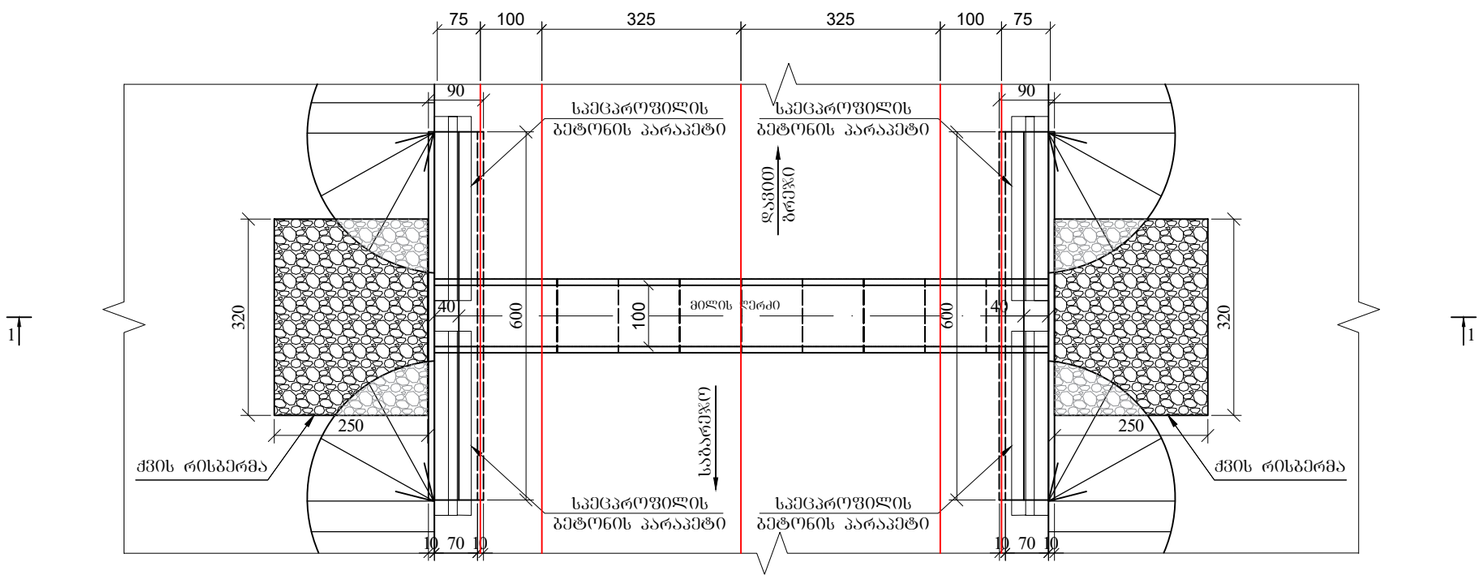

კვეთი 2-2

მ 1:100

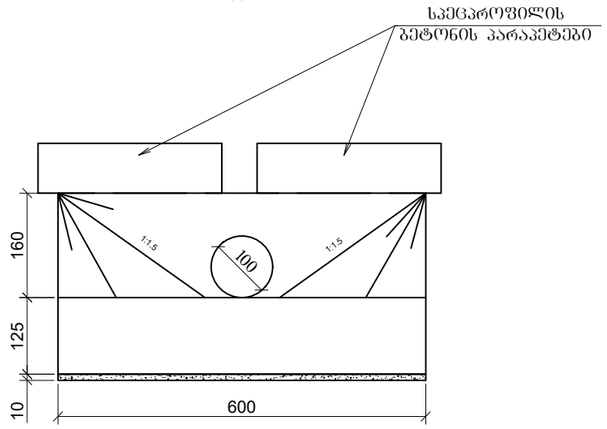

კვეთი 3-3

მ 1:100

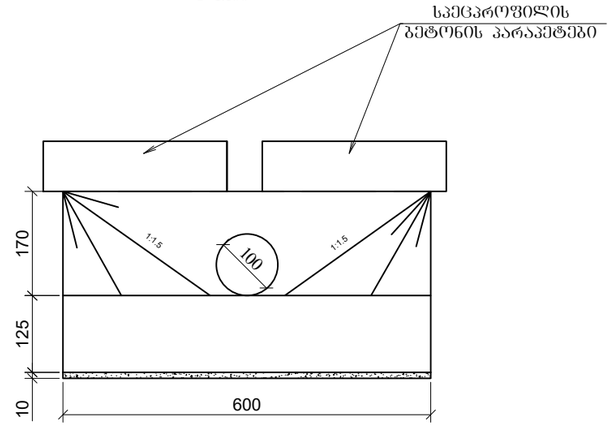

კვეთი 4-4

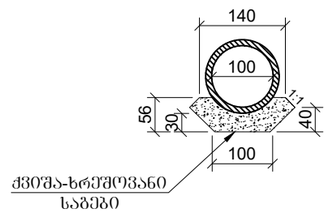

შენიშვნა:

1. ნახაზზე ყველა ზომა მოცემულია სმ-ში, ხოლო ნიშნულები მ-ში
2. მილის მოწყობის სამუშაოთა მოცულობები მოცემულია შესაბამის მუშა უწყისში
3. მილი მოწყობილია ტიპიური ალბომით სერია 3.501.1-44

Client: Ministry of Regional Development and Infrastructure of Georgia Road department of Georgia	Title: rainforce concrete culvert d-1.0 m. ch 86+49	დამკვეთი: საქართველოს რეგიონული განვითარებისა და ინფრასტრუქტურის სამინისტროს საავტომობილო გზების დეპარტამენტი	სათაური: რკინაბეტონის მილი d-1.0 მ. პკ 86+49
Project: Rehabilitation of km36-km49 section of Udabno-Gareji monastery of Sagarejo-Udabno-David Gareji monastery secondary road	Design level: Detailed Design / Date: July 2018. Original drawing size: A3(297x420) / Scale: 1:100 Code drawing: TCS 018	პროექტი: შიდასახელმწიფოებრივი მნიშვნელობის საბარეჯო-უდაბნო-დავით გარეჯის მონასტერი საავტომობილო გზის კმ 36 - კმ 49 უდაბნო-ბარეჯის მონასტერის სარეაბილიტაციო სამუშაოები	პროექტის ტიპი: დეტალური პროექტი / თარიღი: ივლისი 2018. ორიგინალი ნახაზის ზომა: A3(297x420) / მასშტაბი: 1:100 ნახაზის კოდი: TCS 018

ბრძივი ჭრილი მილის ღერძის გასწვრივ

კვეთი 1:1

პკ 100+48

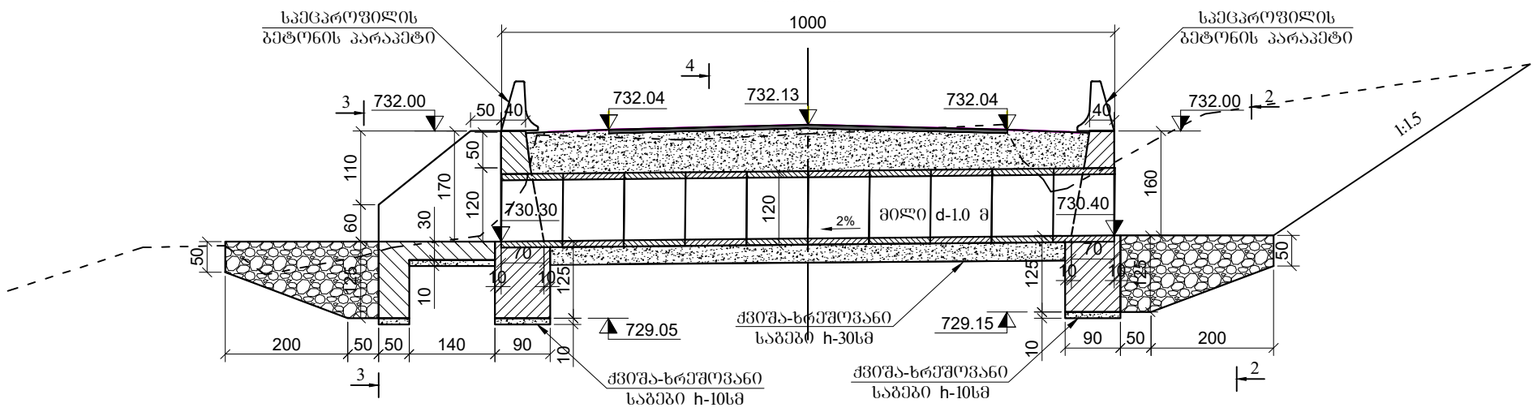

კვეთი 2-2

მ 1:100

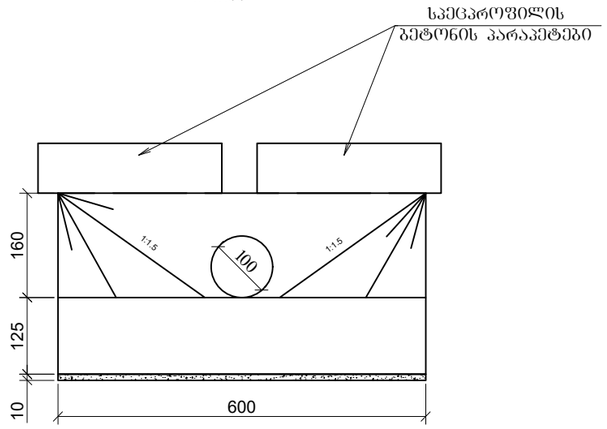

ბ ე ბ მ ა

მ. 1:100

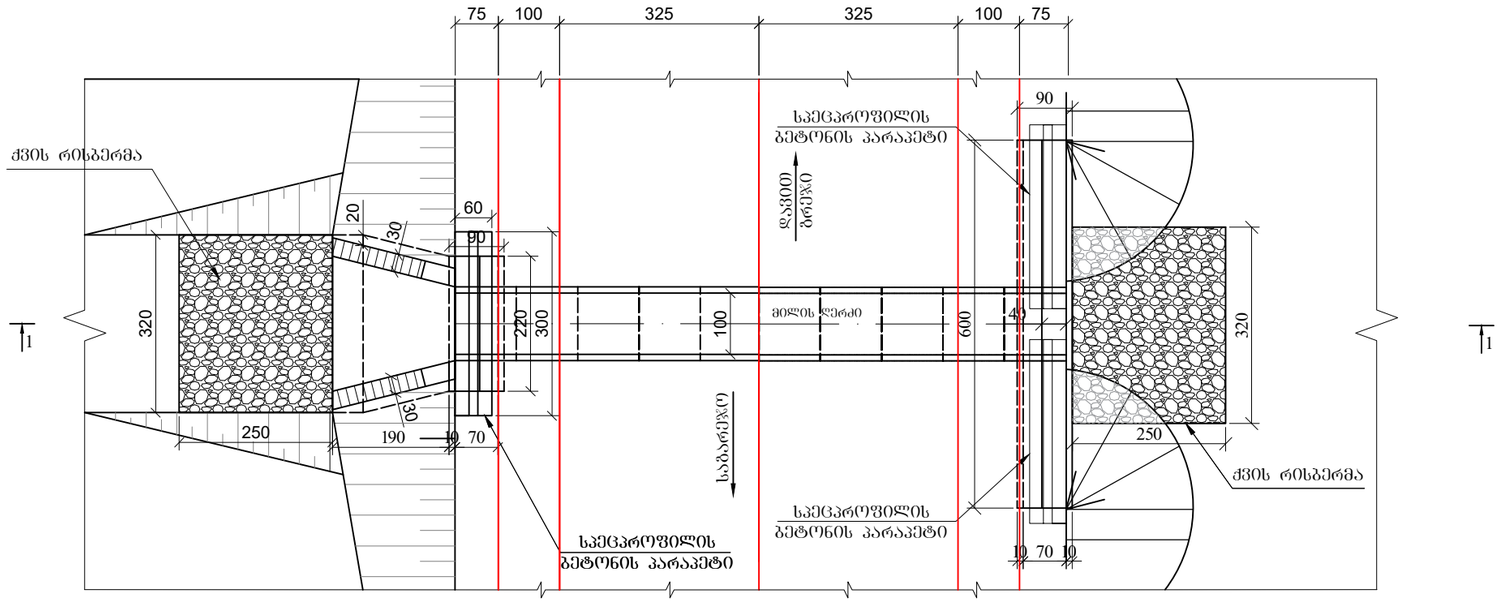

კვეთი 3-3

მ 1:100

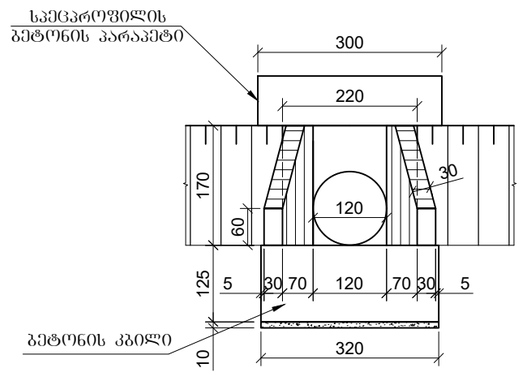

კვეთი 4-4

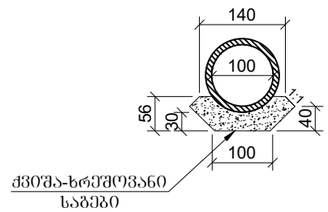

შენიშვნა:

1. ნახაზზე ყველა ზომა მოცემულია სმ-ში, ხოლო ნიშნულები მ-ში
2. მილის მოწყობის სამუშაოთა მოცულობები მოცემულია შესაბამის მუშა უწყისში
3. მილი მოწყობილია ტიპიური ალბომით სერია 3.501.1-44

Client: Ministry of Regional Development and Infrastructure of Georgia Road department of Georgia	Title: rainforce concrete culvert d-1.0 m. ch 100+48	დამკვეთი: საქართველოს რეგიონული განვითარებისა და ინფრასტრუქტურის სამინისტროს საავტომობილო გზების დეპარტამენტი	სათაური: რკინაბეტონის მილი d-1.0 მ. პკ 100+48
Project: Rehabilitation of km36-km49 section of Udabno-Gareji monastery of Sagarejo-Udabno-David Gareji monastery secondary road	Design level: Detailed Design / Date: July 2018. Original drawing size: A3(297x420) / Scale: 1:100 Code drawing: TCS 019	პროექტი: შიდასახელმწიფოებრივი მნიშვნელობის საგარეჯო-უდაბნო-დავით გარეჯის მონასტერი საავტომობილო გზის კმ 36 - კმ 49 უდაბნო-გარეჯის მონასტერის სარეაბილიტაციო სამუშაოები	პროექტის ტიპი: დეტალური პროექტი / თარიღი: ივლისი 2018. ორიგინალი ნახაზის ზომა: A3(297x420) / მასშტაბი: 1:100 ნახაზის კოდი: TCS 019

ბრძივი ჭრილი მილის ღერძის გასწვრივ

კვეთი 1:1

პკ 105+93

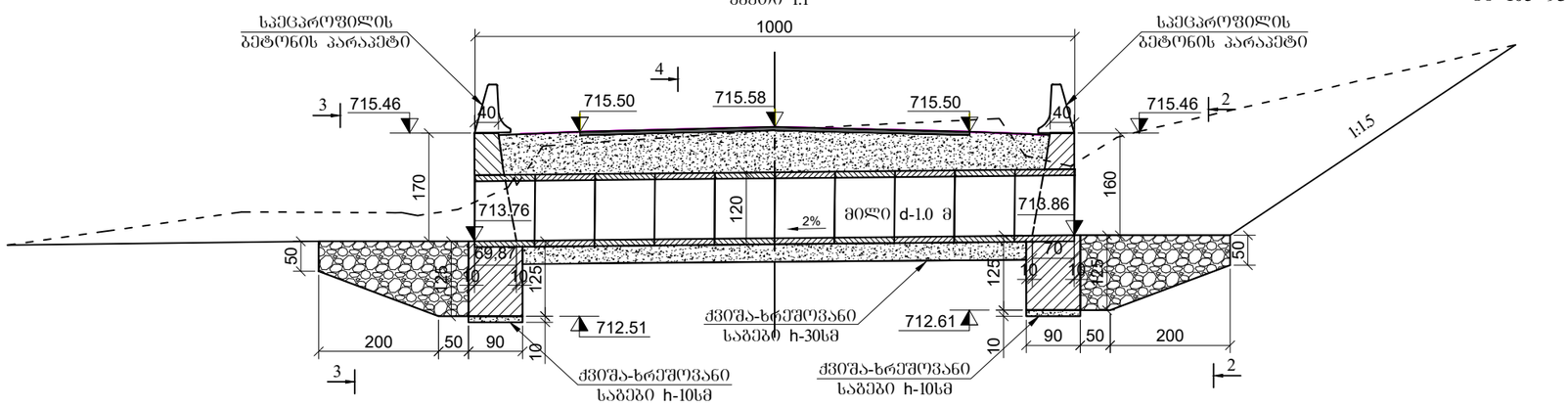

კვეთი 2-2

მ 1:100

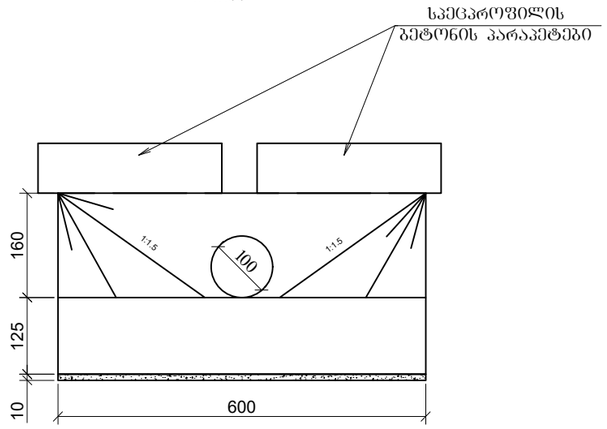

ბ ე ბ მ ა

მ. 1:100

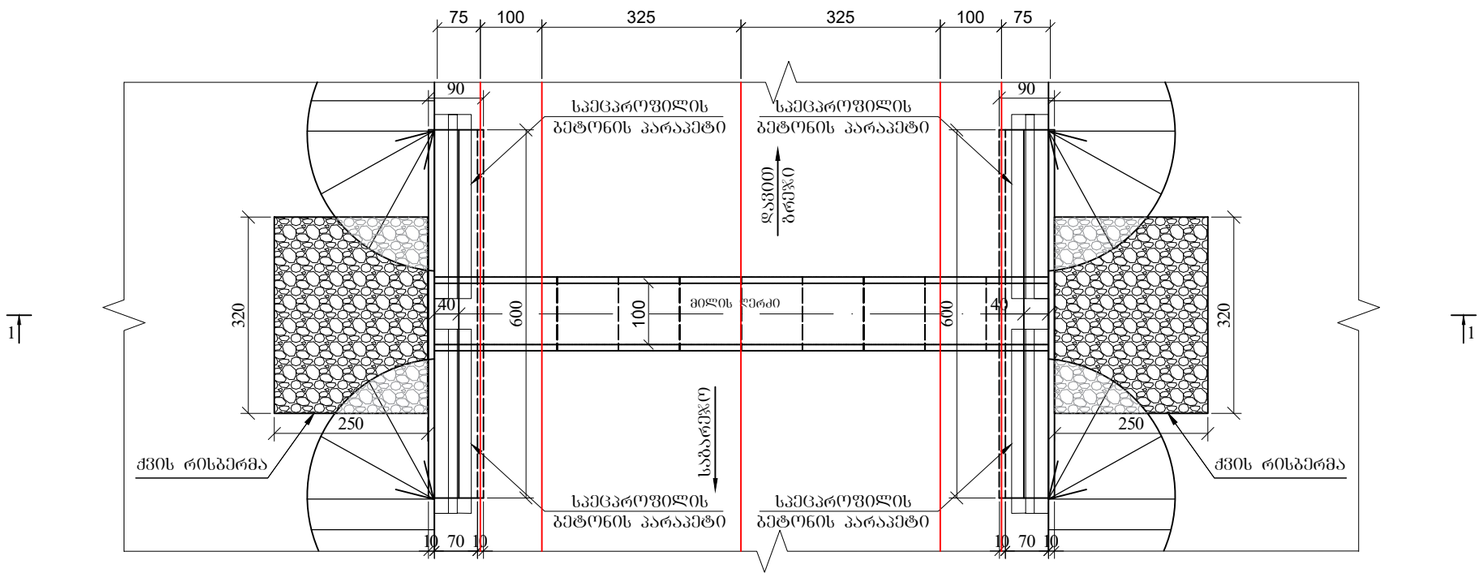

კვეთი 3-3

მ 1:100

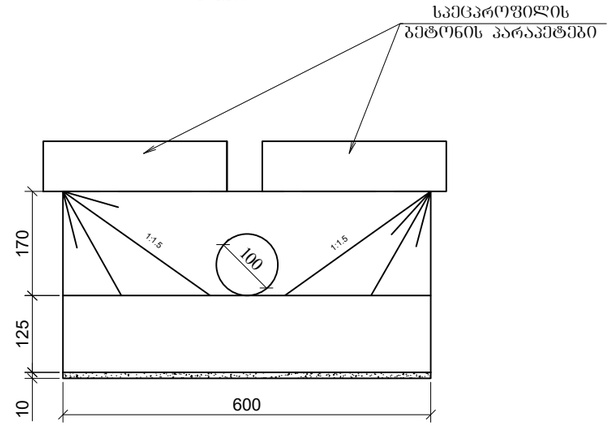

კვეთი 4-4

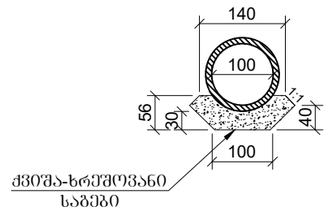

შენიშვნა:

1. ნახაზზე ყველა ზომა მოცემულია სმ-ში, ხოლო ნიშნულები მ-ში
2. მილის მოწყობის სამუშაოთა მოცულობები მოცემულია შესაბამის მუშა უწყისში
3. მილი მოწყობილია ტიპიური ალბომით სერია 3.501.1-44

Client: Ministry of Regional Development and Infrastructure of Georgia Road department of Georgia	Title: rainforce concrete culvert d-1.0 m. ch 105+93	დამკვეთი: საქართველოს რეგიონული განვითარებისა და ინფრასტრუქტურის სამინისტროს საავტომობილო გზების დეპარტამენტი	სათაური: რკინაბეტონის მილი d-1.0 მ. პკ 105+93
Project: Rehabilitation of km36-km49 section of Udabno-Gareji monastery of Sagarejo-Udabno-David Gareji monastery secondary road	Design level: Detailed Design / Date: July 2018. Original drawing size: A3(297x420) / Scale: 1:100 Code drawing: TCS 020	პროექტი: შიდასახელმწიფოებრივი მნიშვნელობის საგარეჯო-უდაბნო-დავით გარეჯის მონასტერი საავტომობილო გზის კმ 36 - კმ 49 უდაბნო-გარეჯის მონასტრის სარეაბილიტაციო სამუშაოები	პროექტის ტიპი: დეტალური პროექტი / თარიღი: ივლისი 2018. ორიგინალი ნახაზის ზომა: A3(297x420) / მასშტაბი: 1:100 ნახაზის კოდი: TCS 020

ბრძივი ჭრილი მილის ღერძის გასწვრივ

პკ 110+07

კვეთი 1:1

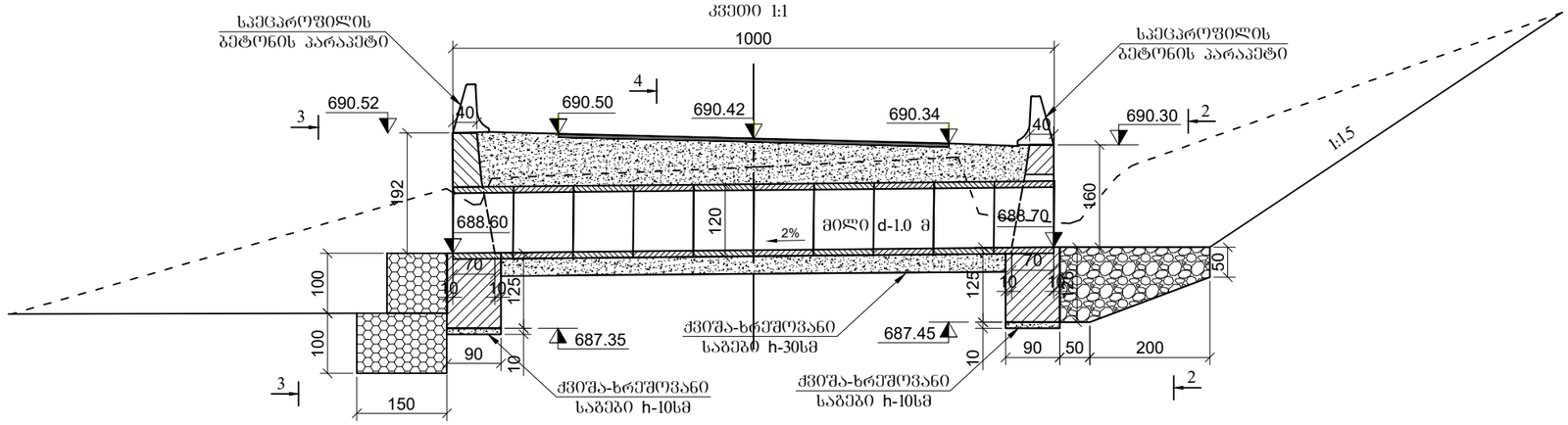

კვეთი 2-2

მ 1:100

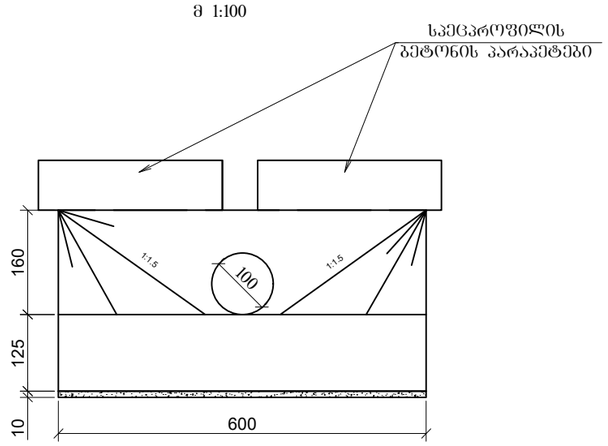

კვეთი 3-3

მ 1:100

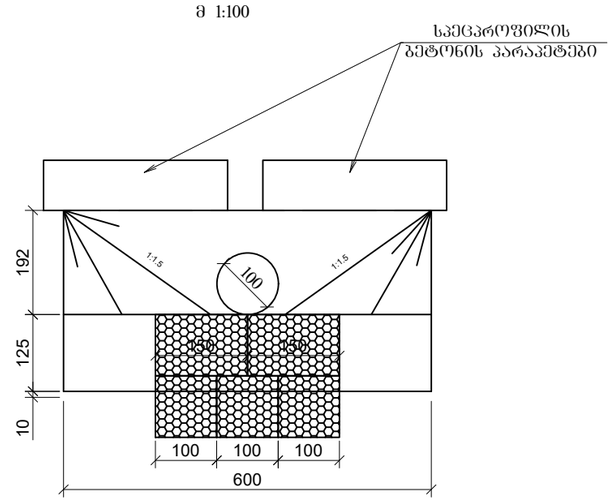

ბ ე ბ მ ა

მ. 1:100

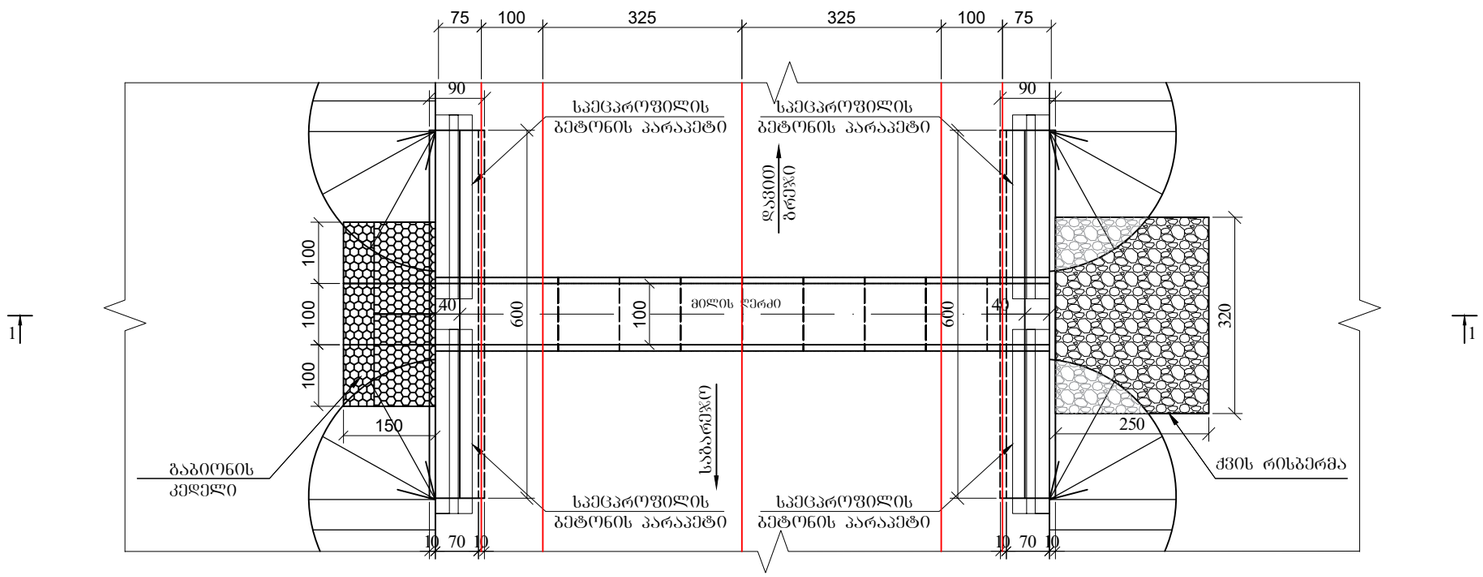

კვეთი 4-4

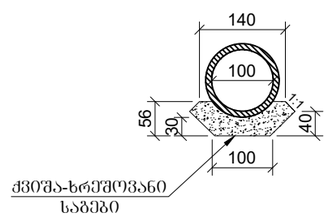

შენიშვნა:

1. ნახაზზე ყველა ზომა მოცემულია სმ-ში, ხოლო ნიშნულები მ-ში
2. მილის მოწყობის სამუშაოთა მოცულობები მოცემულია შესაბამის მუშა უწყისში
3. მილი მოწყობილია ტიპიური ალბომით სერია 3.501.1-44

Client: Ministry of Regional Development and Infrastructure of Georgia Road department of Georgia	Title: rainforce concrete culvert d-1.0 m. ch 110+07	დამკვეთი: საქართველოს რეგიონული განვითარებისა და ინფრასტრუქტურის სამინისტროს საავტომობილო გზების დეპარტამენტი	სათაური: რკინაბეტონის მილი d-1.0 მ. პკ 110+07
Project: Rehabilitation of km36-km49 section of Udabno-Gareji monastery of Sagarejo-Udabno-David Gareji monastery secondary road	Design level: Detailed Design / Date: July 2018. Original drawing size: A3(297x420) / Scale: 1:100 Code drawing: TCS 021	პროექტი: შიდასახელმწიფოებრივი მნიშვნელობის საგარეჯო-უდაბნო-დავით გარეჯის მონასტერი საავტომობილო გზის კმ 36 - კმ 49 უდაბნო-გარეჯის მონასტერის სარეაბილიტაციო სამუშაოები	პროექტის ტიპი: დეტალური პროექტი / თარიღი: ივლისი 2018. ორიგინალი ნახაზის ზომა: A3(297x420) / მასშტაბი: 1:100 ნახაზის კოდი: TCS 021

გრძივი ჭრილი მილის ღერძის გასწვრივ

კვეთი 1:1

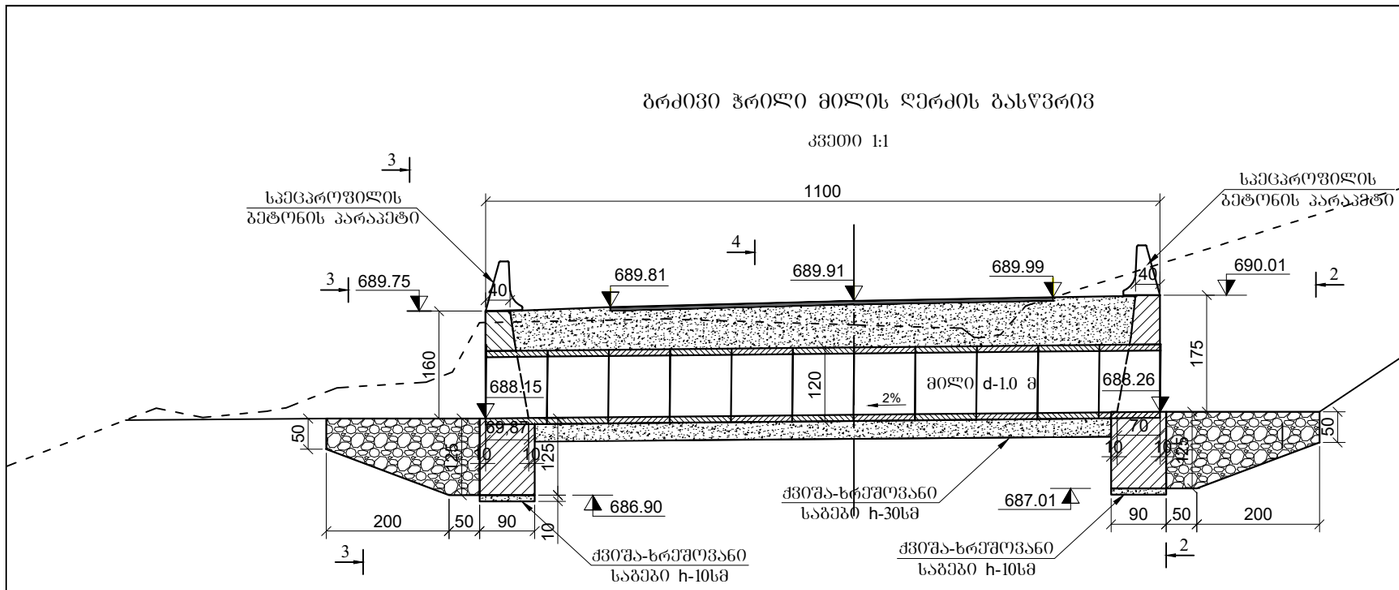

კვეთი 2-2

მ 1:100

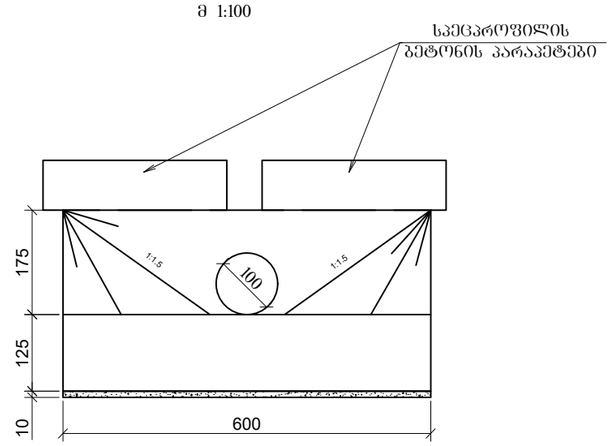

გ ე გ მ ა

მ. 1:100

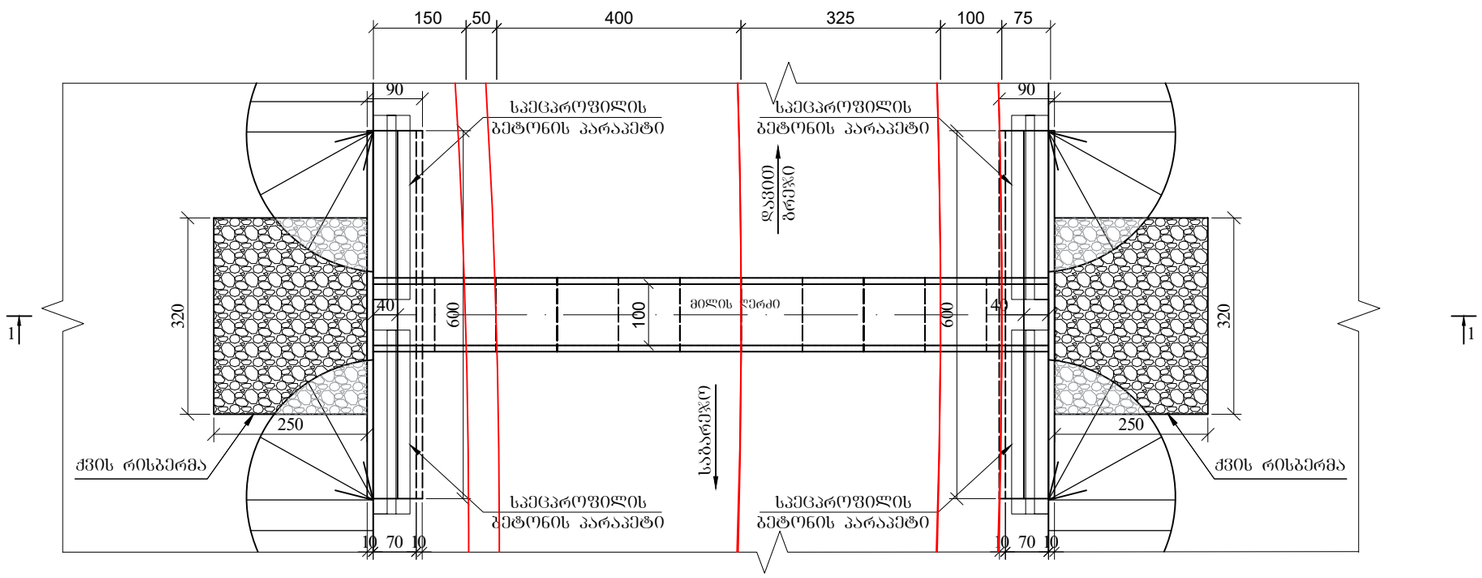

კვეთი 3-3

მ 1:100

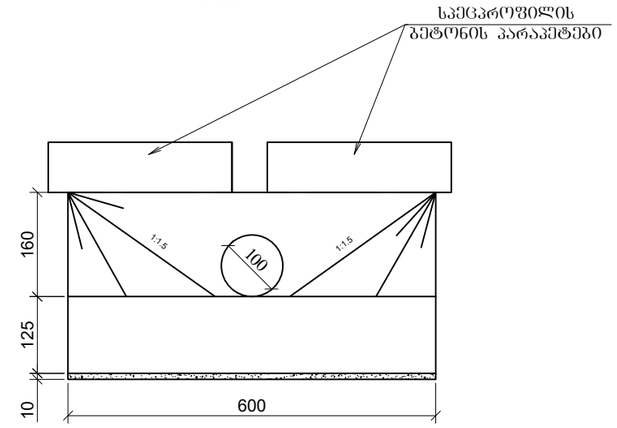

კვეთი 4-4

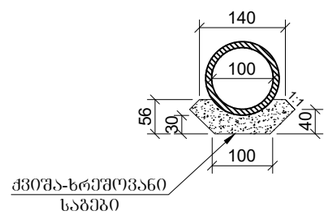

შენიშვნა:

1. ნახაზზე ქვედა ზომა მოცემულია სმ-ში, ხოლო ნიშნულები მ-ში
2. მილის მოწყობის სამუშაოთა მოცულობები მოცემულია შესაბამის მუშა უწყისში
3. მილი მოწყობილია ტიპიური ალბომით სერია 3.501.1-44

Client: Ministry of Regional Development and Infrastructure of Georgia Road department of Georgia	Title: rainforce concrete culvert d-1.0 m. ch 112+19	დამკვეთი: საქართველოს რეგიონული განვითარებისა და ინფრასტრუქტურის სამინისტროს საავტომობილო გზების დეპარტამენტი	სათაური: რკინაბეტონის მილი d-1.0 მ. პკ 112+19
Project: Rehabilitation of km36-km49 section of Udabno-Gareji monastery of Sagarejo-Udabno-David Gareji monastery secondary road	Design level: Detailed Design / Date: July 2018. Original drawing size: A3(297x420) / Scale: 1:100 Code drawing: TCS 22	პროექტი: შიდასახელმწიფოებრივი მნიშვნელობის საბარეჯო-უდაბნო-დავით გარეჯის მონასტერი საავტომობილო გზის კმ 36 - კმ 49 უდაბნო-გარეჯის მონასტერის სარეაბილიტაციო სამუშაოები	პროექტის ტიპი: დეტალური პროექტი / თარიღი: ივლისი 2018. ორიგინალი ნახაზის ზომა: A3(297x420) / მასშტაბი: 1:100 ნახაზის კოდი: TCS 022

ბრძივი ჭრილი მილის ღერძის გასწვრივ

კვეთი 1:1

პკ 115+83

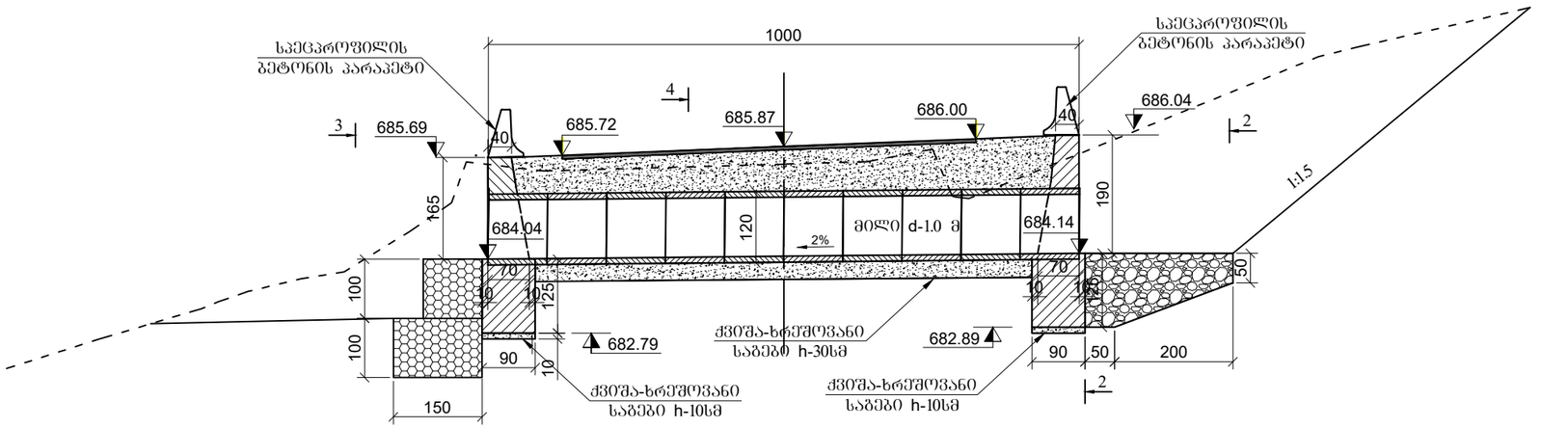

კვეთი 2-2

მ 1:100

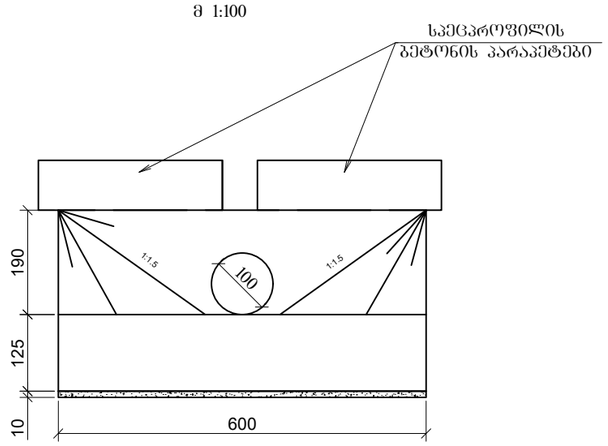

ბ ე ბ მ ა

მ. 1:100

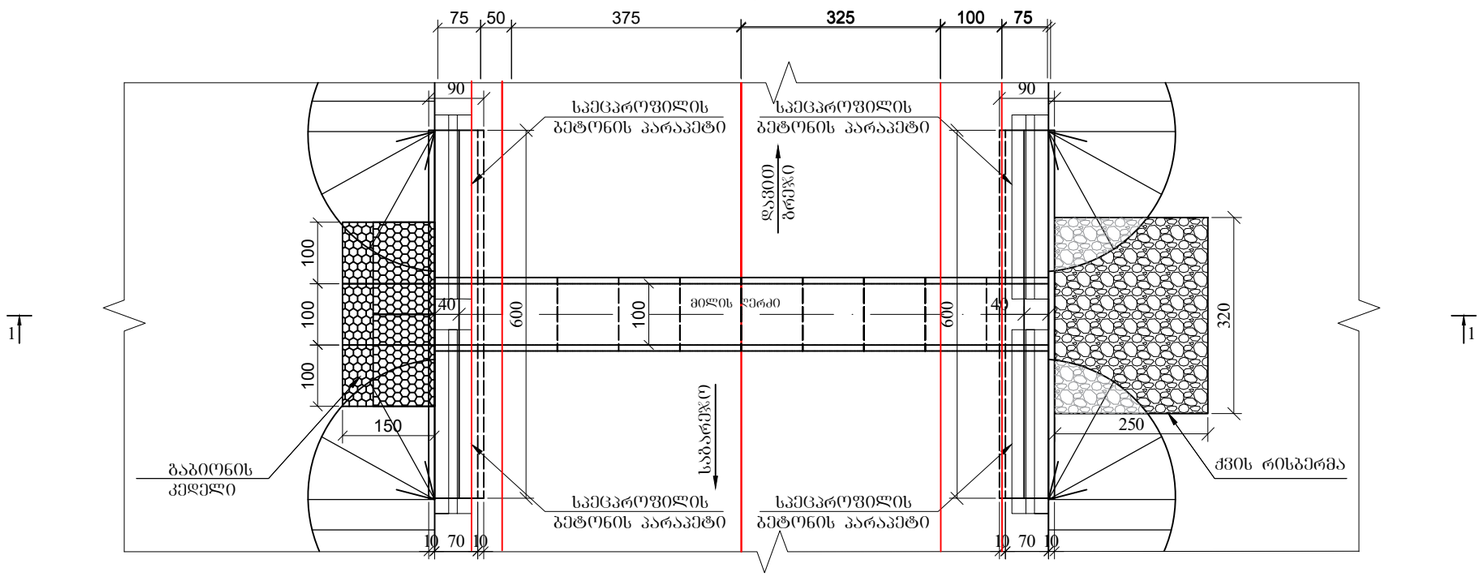

კვეთი 3-3

მ 1:100

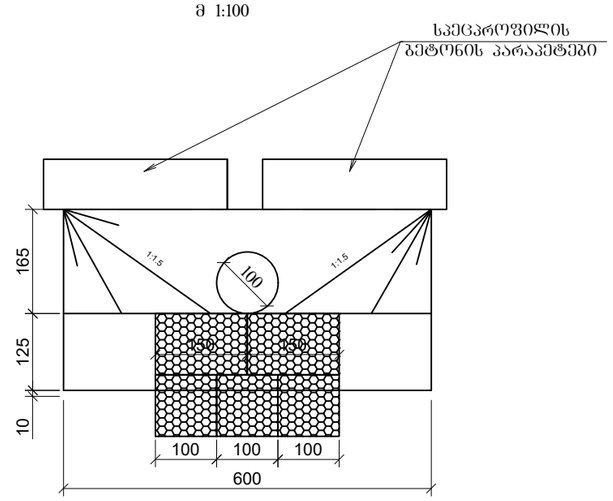

კვეთი 4-4

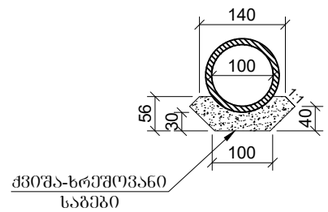

შენიშვნა:

1. ნახაზზე ყველა ზომა მოცემულია სმ-ში, ხოლო ნიშნულები მ-ში
2. მილის მოწყობის სამუშაოთა მოცულობები მოცემულია შესაბამის მუშა უწყისში
3. მილი მოწყობილია ტიპიური ალბომით სერია 3.501.1-44

Client: Ministry of Regional Development and Infrastructure of Georgia Road department of Georgia	Title: rainforce concrete culvert d-1.0 m. ch 115+83	დამკვეთი: საქართველოს რეგიონული განვითარებისა და ინფრასტრუქტურის სამინისტროს საავტომობილო გზების დეპარტამენტი	სათაური: რკინაბეტონის მილი d-1.0 მ. პკ 115+83
Project: Rehabilitation of km36-km49 section of Udabno-Gareji monastery of Sagarejo-Udabno-David Gareji monastery secondary road	Design level: Detailed Design / Date: July 2018. Original drawing size: A3(297x420) / Scale: 1:100 Code drawing: TCS 23	პროექტი: შიდასახელმწიფოებრივი მნიშვნელობის საგარეჯო-უდაბნო-დავით გareჯის მონასტერი საავტომობილო გზის კმ 36 - კმ 49 უდაბნო-გareჯის მონასტერის სარეაბილიტაციო სამუშაოები	პროექტის ტიპი: დეტალური პროექტი / თარიღი: ივლისი 2018. ორიგინალი ნახაზის ზომა: A3(297x420) / მასშტაბი: 1:100 ნახაზის კოდი: TCS 023

ბრძივი ჭრილი მილის ღერძის გასწვრივ

კვეთი 1:1

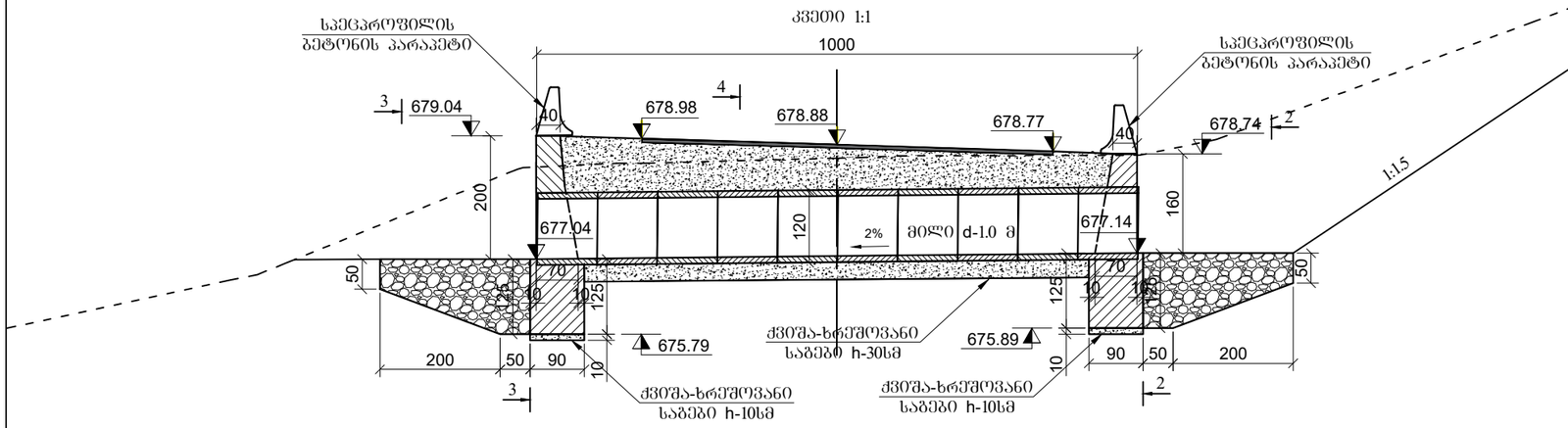

კვეთი 2-2

მ 1:100

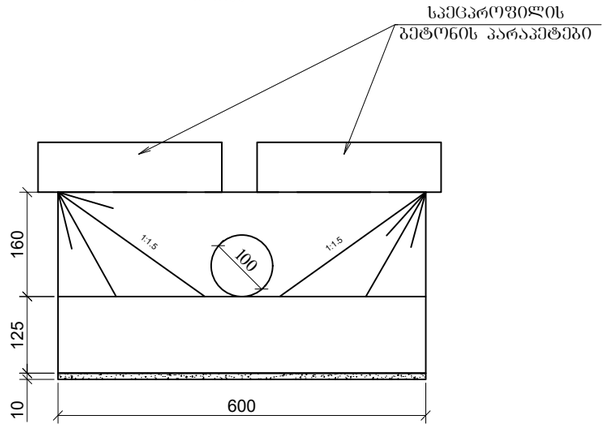

გ ე გ მ ა

მ. 1:100

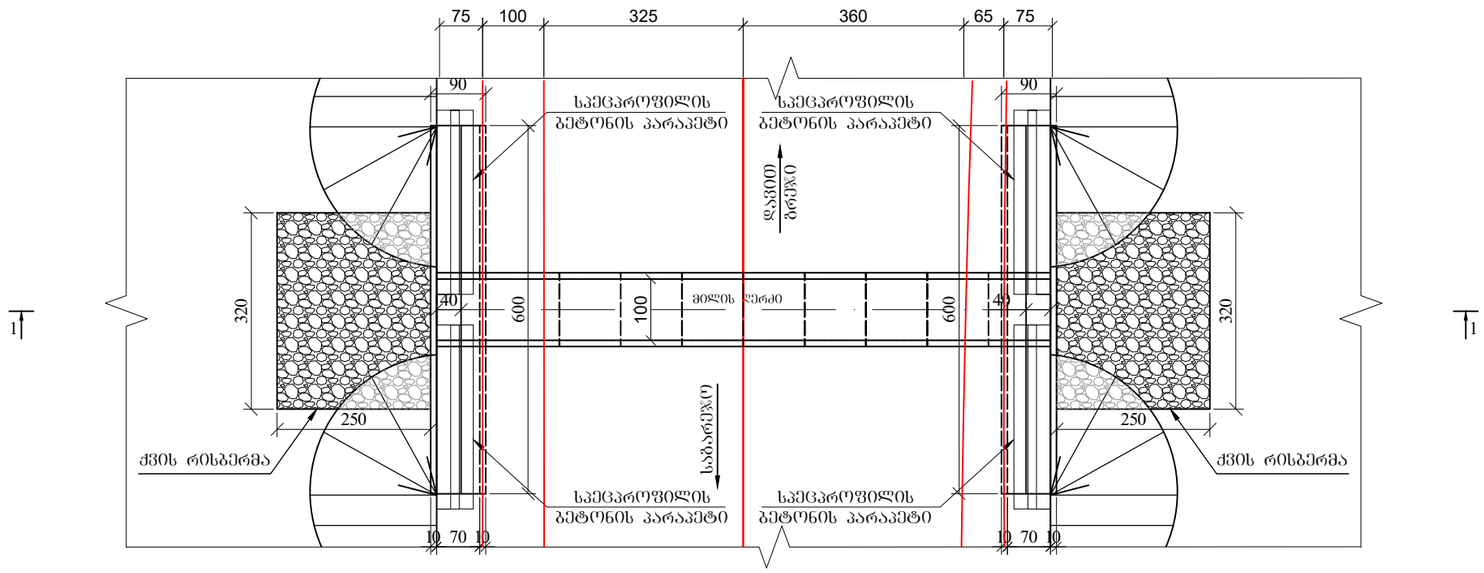

კვეთი 3-3

მ 1:100

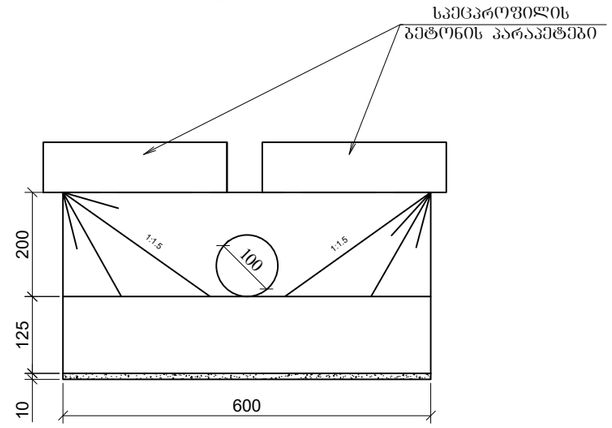

კვეთი 4-4

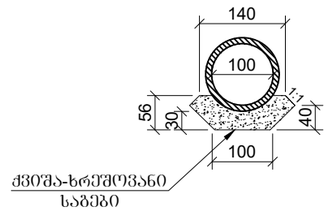

შენიშვნა:

1. ნახაზზე ყველა ზომა მოცემულია სმ-ში, ხოლო ნიშნულები მ-ში
2. მილის მოწყობის სამუშაოთა მოცულობები მოცემულია შესაბამის მუშა უწყისში
3. მილი მოწყობილია ტიპიური ალბომით სერია 3.501.1-44

Client: Ministry of Regional Development and Infrastructure of Georgia Road department of Georgia	Title: rainforce concrete culvert d-1.0 m. ch 120+49	დამკვეთი: საქართველოს რეგიონული განვითარებისა და ინფრასტრუქტურის სამინისტროს საავტომობილო გზების დეპარტამენტი	სათაური: რკინაბეტონის მილი d-1.0 მ. პკ 120+49
Project: Rehabilitation of km36-km49 section of Udabno-Gareji monastery of Sagarejo-Udabno-David Gareji monastery secondary road	Design level: Detailed Design / Date: July 2018. Original drawing size: A3(297x420) / Scale: 1:100 Code drawing: TCS 024	პროექტი: შიდასახელმწიფოებრივი მნიშვნელობის საბარეჯო-უდაბნო-დავით ბარეჯის მონასტერი საავტომობილო გზის კმ 36 - კმ 49 უდაბნო-ბარეჯის მონასტერის სარეაბილიტაციო სამუშაოები	პროექტის ტიპი: დეტალური პროექტი / თარიღი: ივლისი 2018. ორიგინალი ნახაზის ზომა: A3(297x420) / მასშტაბი: 1:100 ნახაზის კოდი: TCS 024

პკ 129+02

ბრძივი ჭრილი მილის ღერძის გასწვრივ

კვეთი 1:1

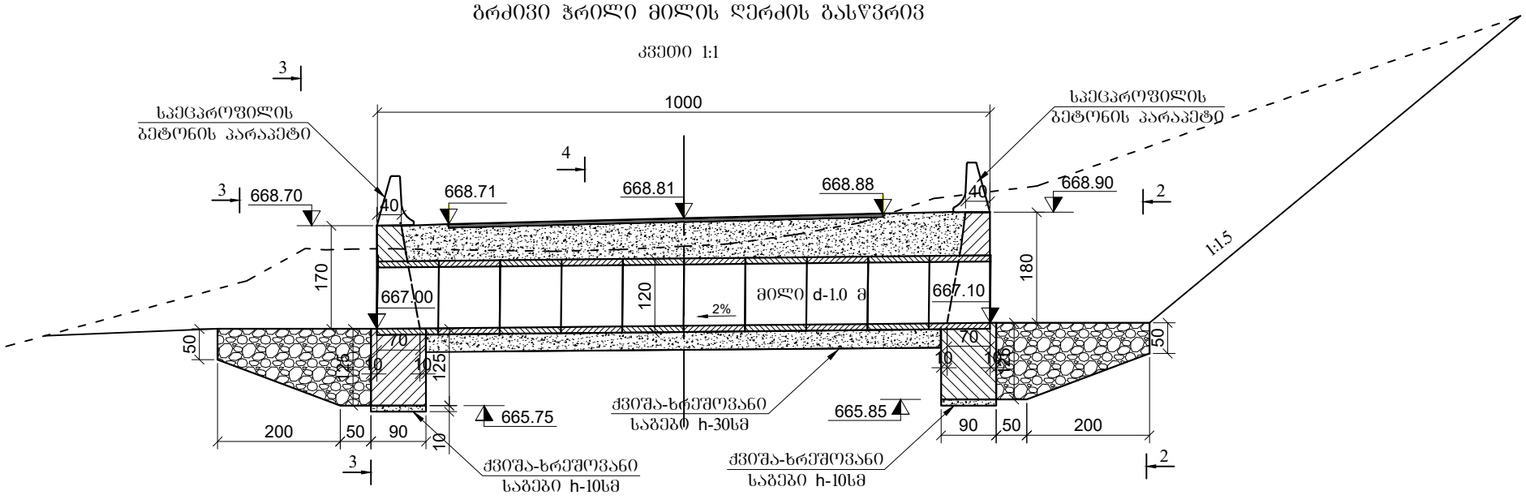

კვეთი 2-2

მ 1:100

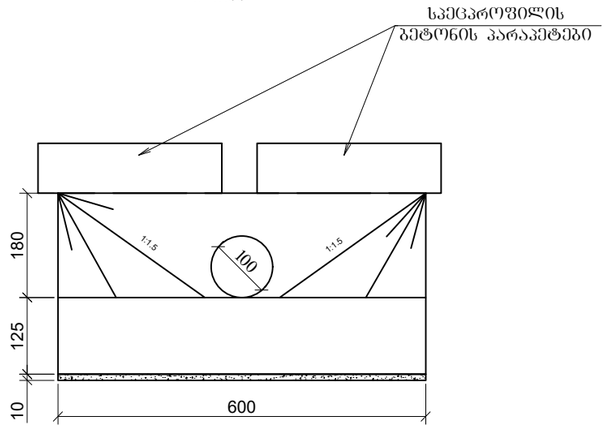

კვეთი 3-3

მ 1:100

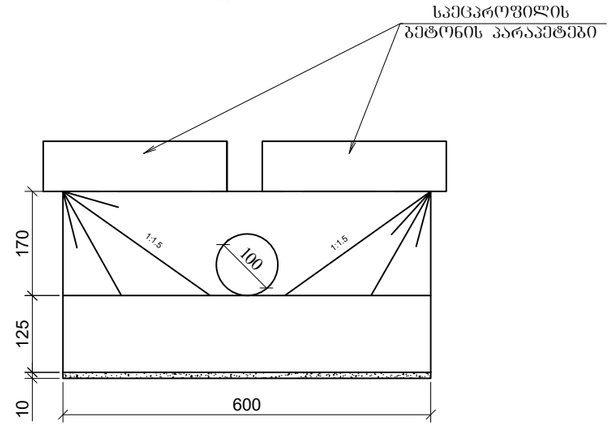

გ ე გ მ ა

მ. 1:100

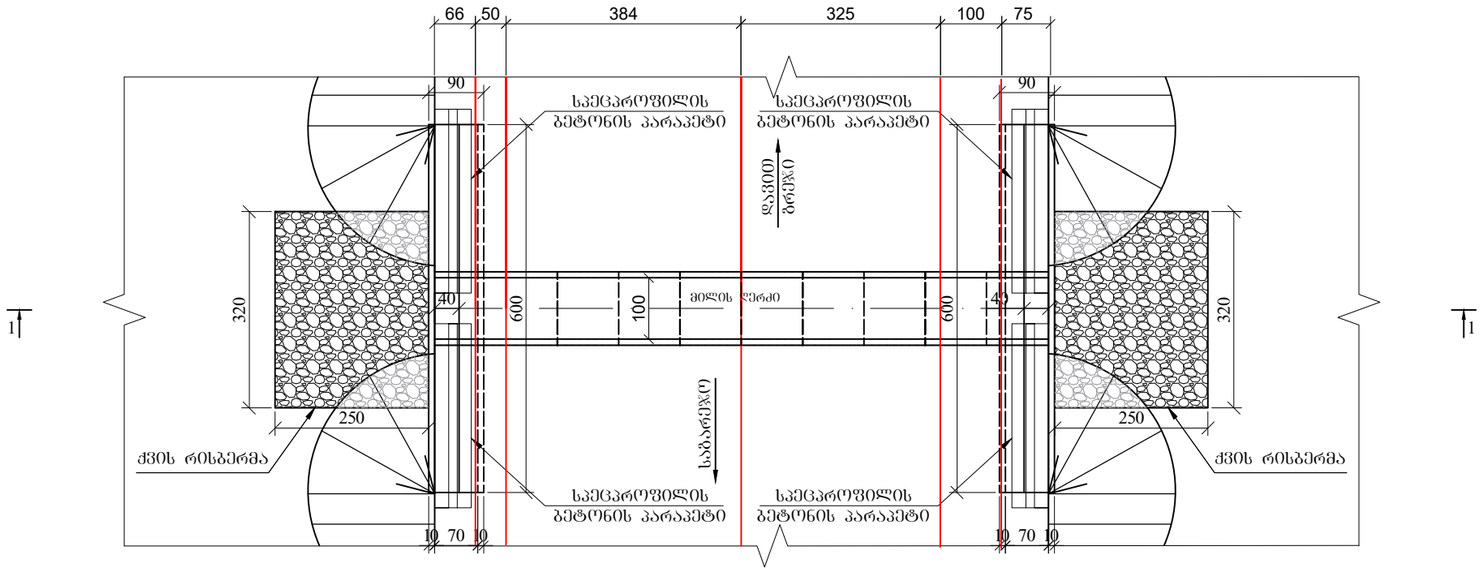

კვეთი 4-4

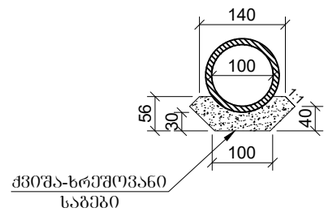

შენიშვნა:

1. ნახაზზე ყველა ზომა მოცემულია სმ-ში, ხოლო ნიშნულები მ-ში
2. მილის მოწყობის სამუშაოთა მოცულობები მოცემულია შესაბამის მუშა უწყისში
3. მილი მოწყობილია ტიპიური ალბომით სერია 3.501.1-44

Client: Ministry of Regional Development and Infrastructure of Georgia Road department of Georgia	Title: rainforce concrete culvert d-1.0 m. ch 129+02	დამკვეთი: საქართველოს რეგიონული განვითარებისა და ინფრასტრუქტურის სამინისტროს საავტომობილო გზების დეპარტამენტი	სათაური: რკინაბეტონის მილი d-1.0 მ. პკ 129+02
Project: Rehabilitation of km36-km49 section of Udabno-Gareji monastery of Sagarejo-Udabno-David Gareji monastery secondary road	Design level: Detailed Design / Date: July 2018. Original drawing size: A3(297x420) / Scale: 1:100 Code drawing: TCS 25	პროექტი: შიდასახელმწიფოებრივი მნიშვნელობის საბარეჯო-უდაბნო-დავით ბარეჯის მონასტერი საავტომობილო გზის კმ 36 - კმ 49 უდაბნო-ბარეჯის მონასტერის სარეაბილიტაციო სამუშაოები	პროექტის ტიპი: დეტალური პროექტი / თარიღი: ივლისი 2018. ორიგინალი ნახაზის ზომა: A3(297x420) / მასშტაბი: 1:100 ნახაზის კოდი: TCS 025

პკ 131+30

გრძივი ჭრილი მილის ღერძის გასწვრივ

კვეთი 1:1

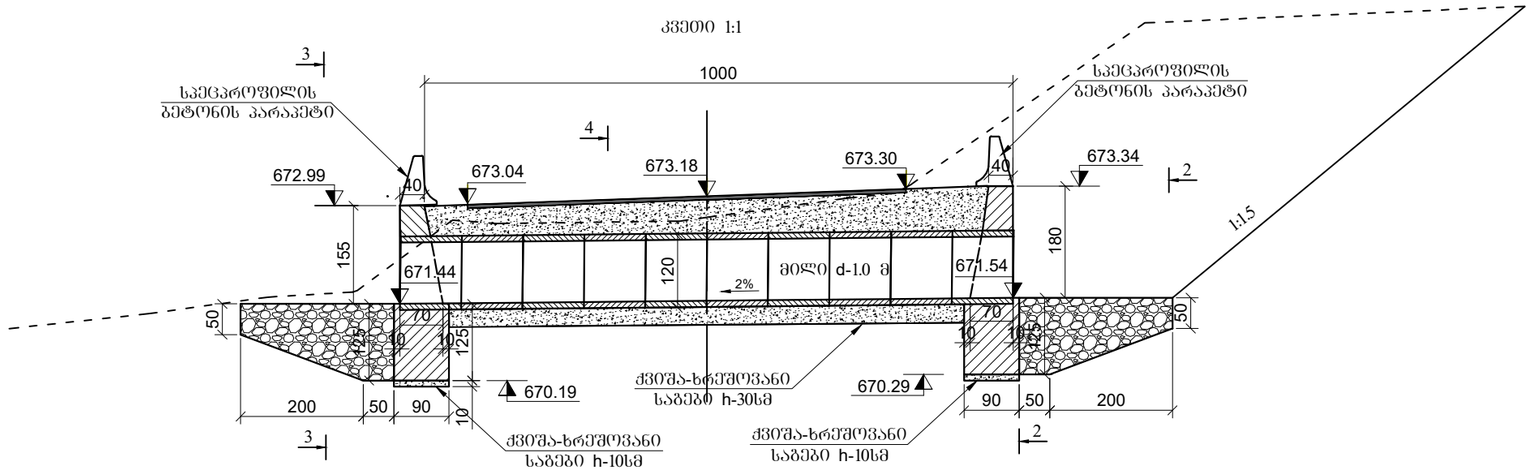

კვეთი 2-2

მ 1:100

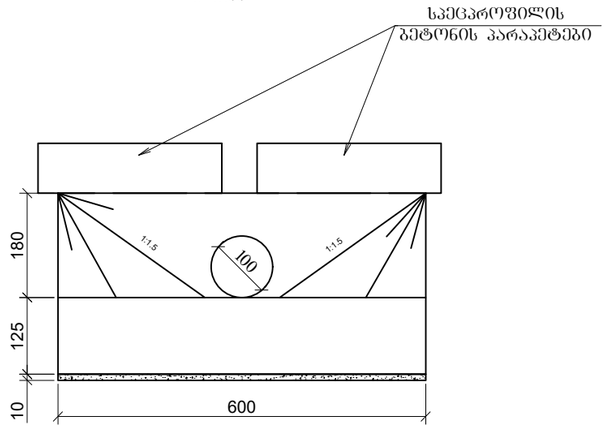

ბ ე ბ მ ა

მ. 1:100

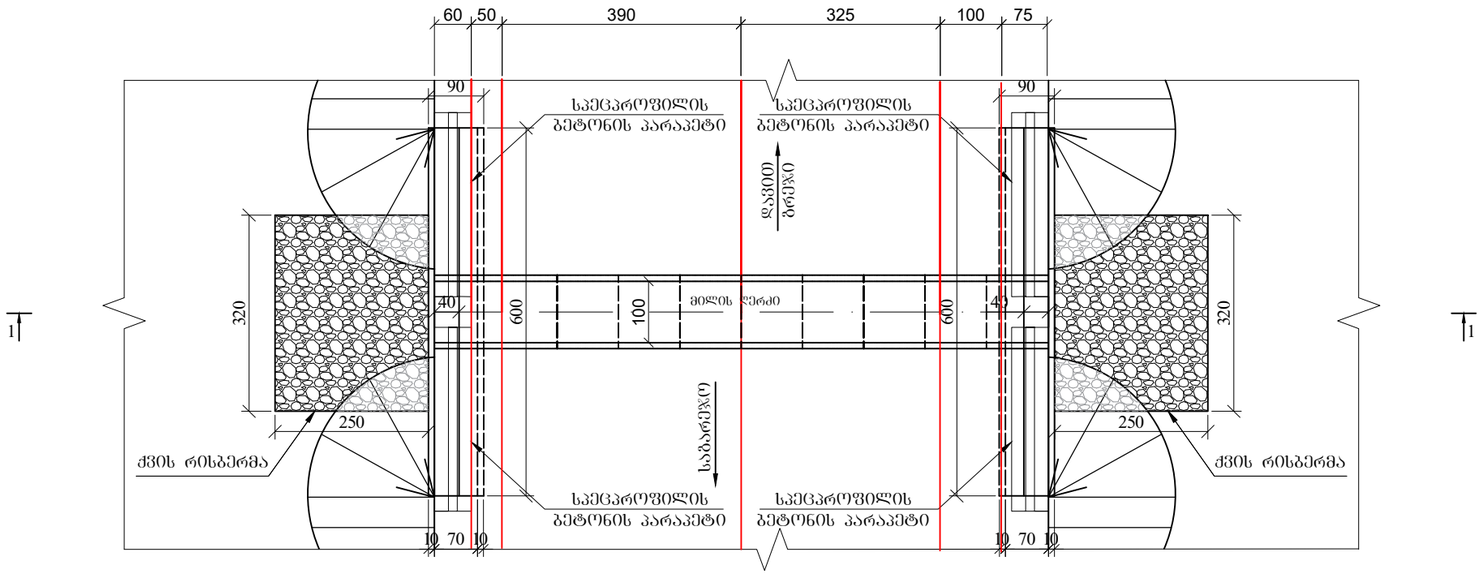

კვეთი 3-3

მ 1:100

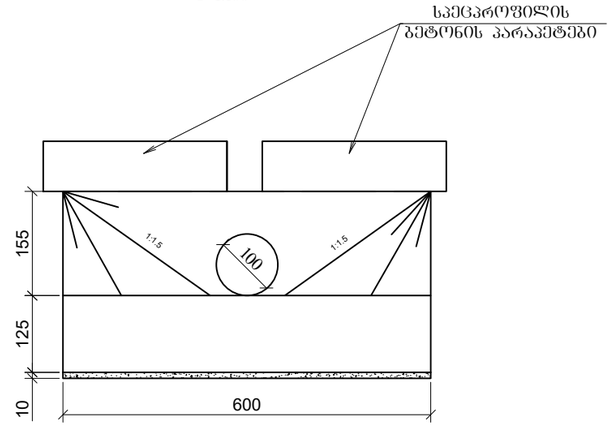

კვეთი 4-4

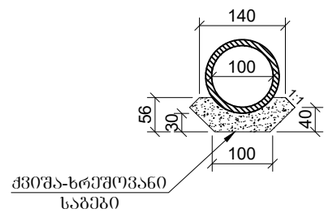

შენიშვნა:

1. ნახაზზე ყველა ზომა მოცემულია სმ-ში, ხოლო ნიშნულები მ-ში
2. მილის მოწყობის სამუშაოთა მოცულობები მოცემულია შესაბამის მუშა უწყისში
3. მილი მოწყობილია ტიპიური ალბომით სერია 3.501.1-44

Client: Ministry of Regional Development and Infrastructure of Georgia Road department of Georgia	Title: rainforce concrete culvert d-1.0 m. ch 131+30	დამკვეთი: საქართველოს რეგიონული განვითარებისა და ინფრასტრუქტურის სამინისტროს საავტომობილო გზების დეპარტამენტი	სათაური: რკინაბეტონის მილი d-1.0 მ. პკ 131+30
Project: Rehabilitation of km36-km49 section of Udabno-Gareji monastery of Sagarejo-Udabno-David Gareji monastery secondary road	Design level: Detailed Design / Date: July 2018. Original drawing size: A3(297x420) / Scale: 1:100 Code drawing: TCS 26	პროექტი: შიდასახელმწიფოებრივი მნიშვნელობის საბარეჯო-უდაბნო-დავით გარეჯის მონასტერი საავტომობილო გზის კმ 36 - კმ 49 უდაბნო-ბარეჯის მონასტერის სარეაბილიტაციო სამუშაოები	პროექტის ტიპი: დეტალური პროექტი / თარიღი: ივლისი 2018. ორიგინალი ნახაზის ზომა: A3(297x420) / მასშტაბი: 1:100 ნახაზის კოდი: TCS 026

ზღუდარის ლითონის ელემენტი
მასშტაბი -1:20

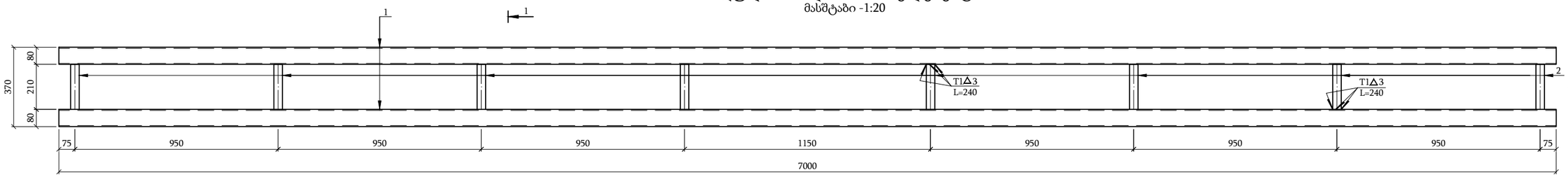

კვეთი 1-1
მასშტაბი-1:20

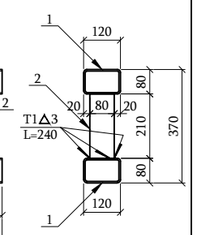

ზღუდარის ლითონის ელემენტის დამაგრების დეტალი
მასშტაბი -1:20

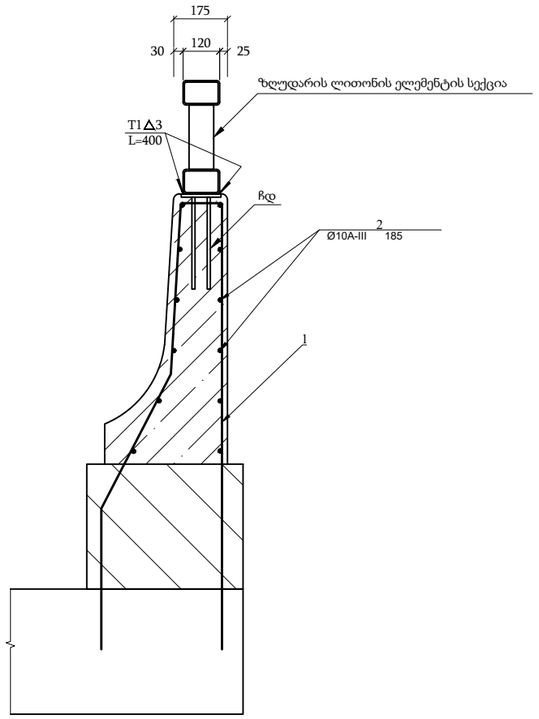

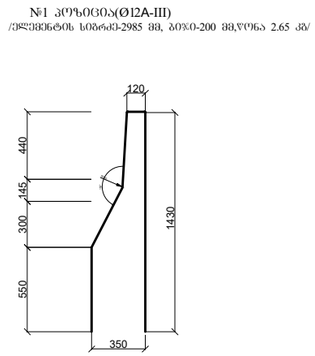

ლითონის ელემენტების სპეციფიკაცია ერთ სექციაზე

	პოზიცია	ესკიზი, მმ	კვეთი, მმ	სიგრძე, მმ	რაოდენობა, ცალი	საერთო სიგრძე, მ
1	2	3	4	5	6	7
L=7 m	1	80, 5, 120	120X80X5	7000	2	14.0
	2	40, 3, 80	80X40X3	210	8	1.68

ლითონის ამოკრება ერთსექციაზე, კგ

სწორხაზოვანი კვეთის პროფილი				
120X80X5	80X40X3	ჯამი	შედუღების ნაკერი, 1.5 %	სულ
1	2	3	4	5
208.9	8.8	217.7	3.3	221.0

ჩასატანებელი დეტალი (ჩდ)
მასშტაბი -1:10

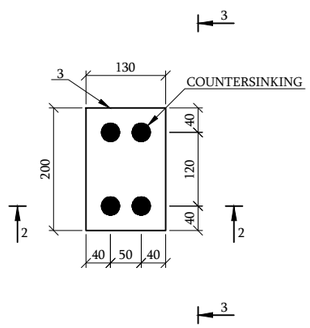

კვეთი 2-2
მასშტაბი-1:10

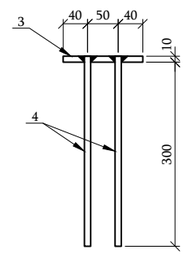

ხედი 3-3
მასშტაბი-1:10

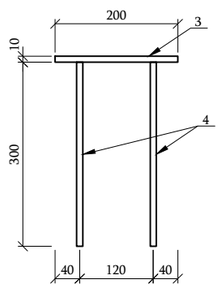

განღრუეების დეტალი
მასშტაბი-1:2

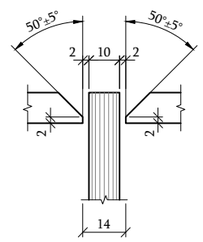

არმატურის სპეციფიკაცია ერთ მალზე

პოზ.	ზომა ϕ მმ	სიგრძე მმ	რაოდენობა ცალი	ერთ. წონა კგ	საერთ. წონა კგ
1	Ø12A-III	2985	36	2.65	95.4
2	Ø10A-III	6950	12	4.29	51.5
				ს უ ლ	146.9
შესაკრავი მავთული და გადანაჭრები 2.5%				–	3.6

შენიშვნები:

1. ნახაზზე ყველა ზომა მოცემულია მილიმეტრებში;
2. ზღუდარის ლითონის ელემენტის კონსტრუქცია დაპროექტებულია ინდივიდუალურად;
3. სექციების შეერთება ერთმანეთთან წარმოებს ელექტროშედუღებით;
4. ზღუდარის ლითონის ელემენტი მაგრდება ჩასატანებელ დეტალებზე შედუღების ნაკერით T1△3.

ჩასატანებელი დეტალების რაოდენობა
ზღუდარის ლითონის ელემენტის ერთ სექციაზე
(L=7.0 მ) - 8 ცალი.
ერთი ჩასატანებელი დეტალისწონა:
3 - ფურცლოვანი ფოლადი სისქით 10 მმ - 4.0 კგ;
4 - არმატურა Ø10, A-III - 2.0 კგ.

Client: Ministry of Regional Development and Infrastructure of Georgia Road department of Georgia	Title: Reinforced Concrete Guardrail Construction Detail	დამკვეთი: საქართველოს რეგიონული განვითარებისა და ინფრასტრუქტურის სამინისტროს საავტომობილო გზების დეპარტამენტი	სათაური: რკინაბეტონის ზღუდარის მოწყობის კონსტრუქცია
Project: Rehabilitation of km36-km49 section of Udabno-Gareji monastery of Sagarejo-Udabno-David Gareji monastery secondary road	Design level: Detailed Design Date: July 2018. Original drawing size: A3(297x420) Scale: 1:50 Code drawing: TCS 001	პროექტი: შიდასახელმწიფოებრივი მნიშვნელობის საგარეჯო-უდაბნო-დავით გარეჯის მონასტერი საავტომობილო გზის კმ 36 - კმ 49 უდაბნო-გარეჯის მონასტერის სარეაბილიტაციო სამუშაოები	პროექტის ტიპი: დეტალური პროექტი თარიღი: ივლისი 2018. ორიგინალი ნახაზის ზომა: A3(297x420) მასშტაბი: 1:50 ნახაზის კოდი: TCS 001

ბრძივი ჭრილი მილის ღერძის გასწვრივ
ტიპი I

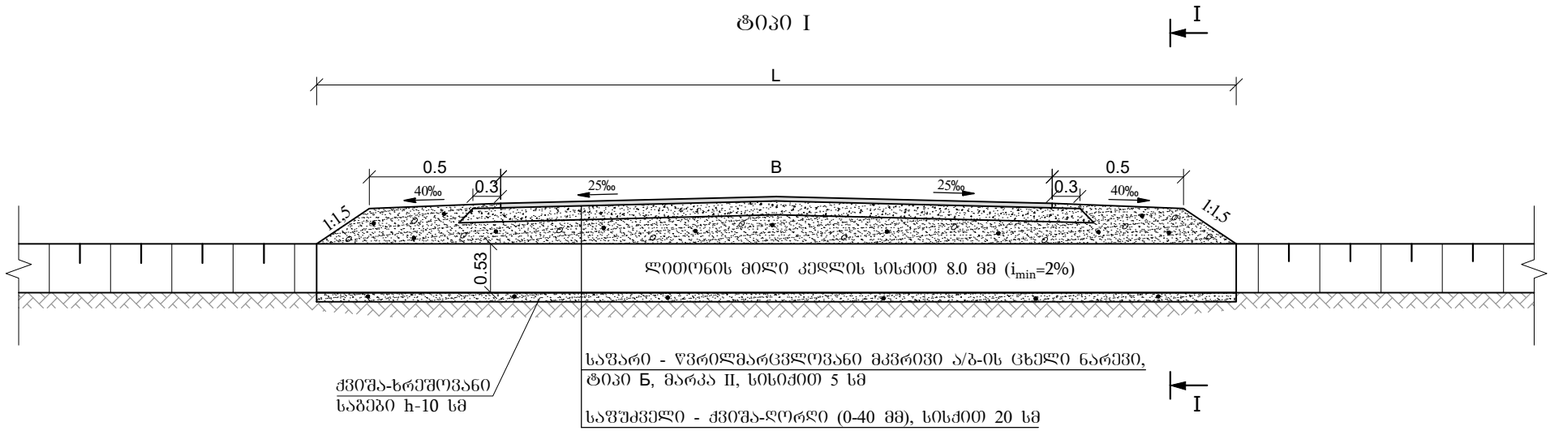

კვეთი I-I

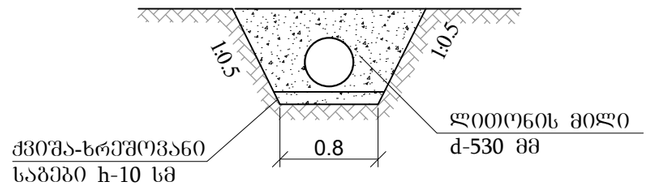

ბრძივი ჭრილი მილის ღერძის გასწვრივ
ტიპი II

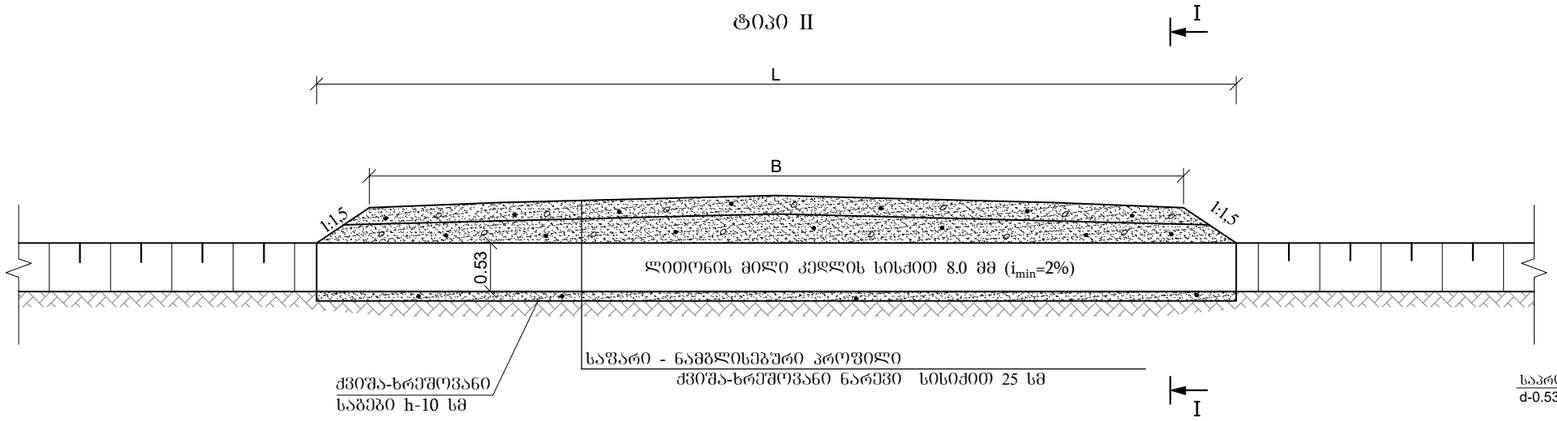

გეგმა

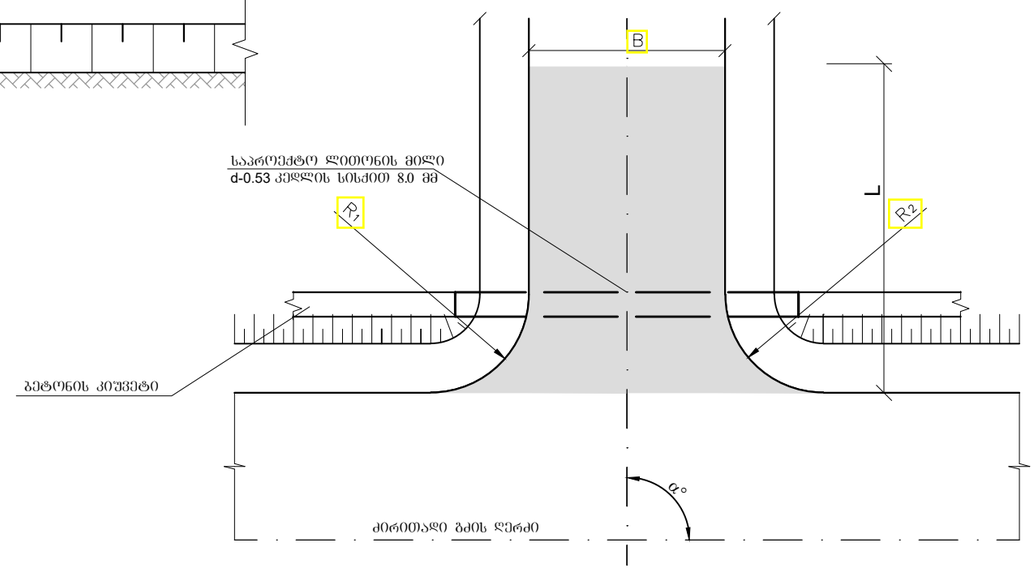

შენიშვნა:

1. ნახაზზე ყველა ზომა მოცემულია მ-ში, ხოლო ძანობი პრომილში
2. ადგილობრივი შესასვლელების ტექნიკური მახასიათებლები და განსახორციელებელი სამუშაოთა სახეობები შესაბამისი მოცულობებით მოცემულია შესაბამის მუშა უწყისში
3. კვეთი I-I -ზე საგზა სამოსის კონსტრუქცია ნაჩვენები არ არის

Client: Ministry of Regional Development and Infrastructure of Georgia Road department of Georgia	Title: Junctions Repair Scheme		დამკვეთი: საქართველოს რეგიონული განვითარებისა და ინფრასტრუქტურის სამინისტროს საავტომობილო გზების დეპარტამენტი	სათაური: მიერთებების შეკეთების სქემა	
Project: Rehabilitation of km36-km49 section of Udabno-Gareji monastery of Sagarejo-Udabno-David Gareji monastery secondary road	Design level: Detailed Design	Date: July 2018.	პროექტი: შიდასახელმწიფოებრივი მნიშვნელობის საბარეჯო-უდაბნო-დავით გარეჯის მონასტერი საავტომობილო გზის კმ 36 - კმ 49 უდაბნო-გარეჯის მონასტერის სარეაბილიტაციო სამუშაოები	პროექტის ტიპი: დეტალური პროექტი	თარიღი: ივლისი 2018.
	Original drawing size: A3(297x420)	Scale: 1:50		ორიგინალი ნახაზის ზომა: A3(297x420)	მასშტაბი: 1:50
	Code drawing: JRS-001			ნახაზის კოდი: JRS-001	

Barriers plan on straight section

Scale 1:50

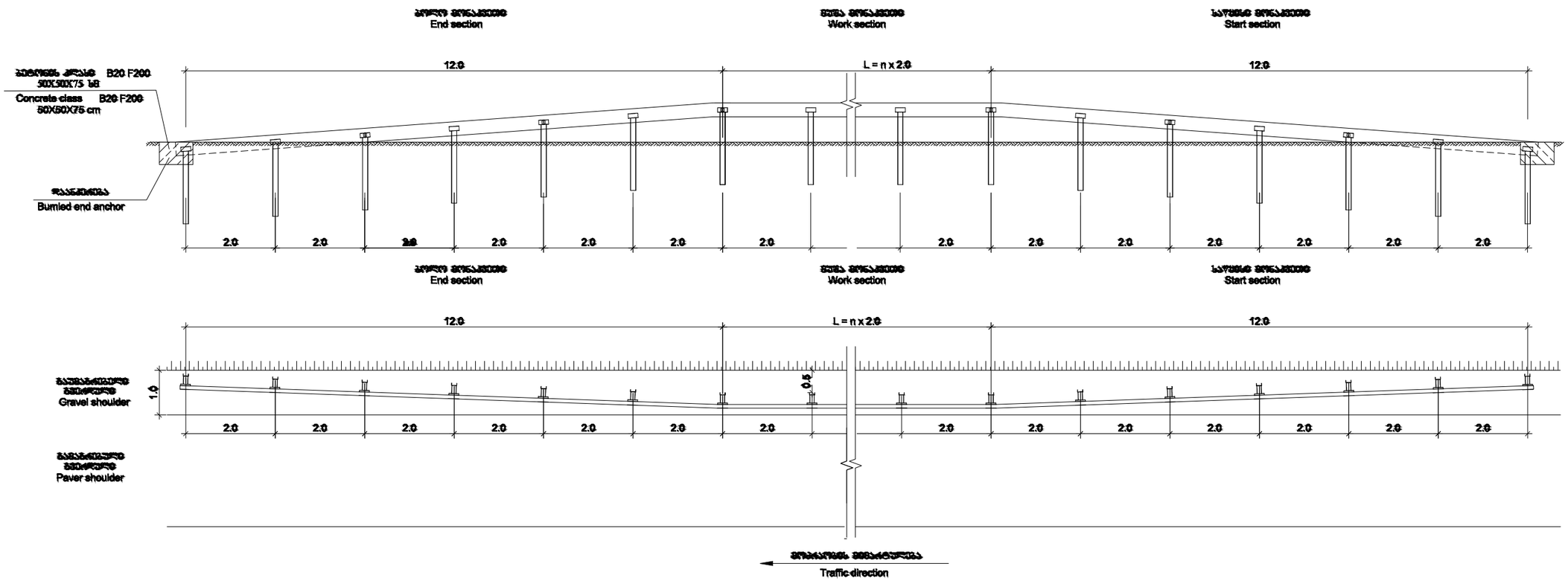

Detail of installation of steel barriers

Scale 1:50

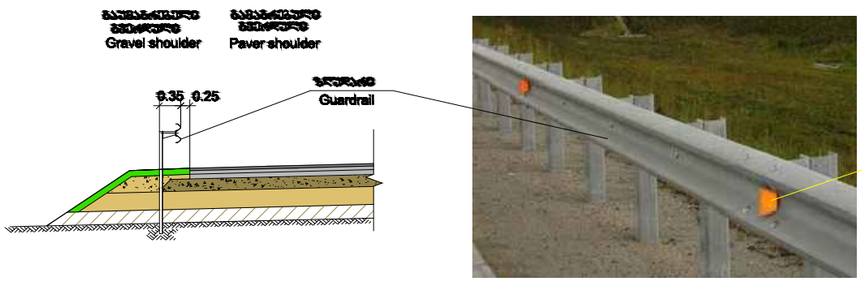

Light reflecting element

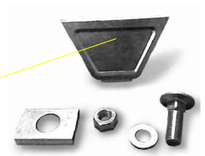

Steel post Concaved channel

Scale 1:20

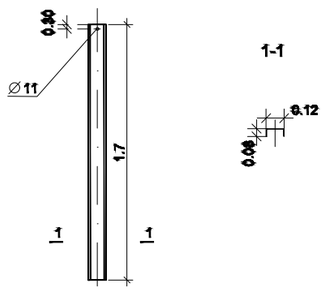

Strengthening canteliver

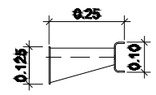

Steel rail section

Scale 1:10

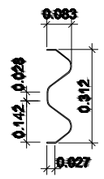

შენიშვნა

1. ლითონის ზღუდარის დამზადება და დაყენება უნდა განხორციელდეს GOST 23457-86, GOST 26804-86, EN 1317 სტანდარტების მოთხოვნების შესაბამისად.
2. ყველა ზომები მოცემულია მეტრებში.

NOTE

1. Pre-fabrication and installation of steel barriers shall be carried out in accordance with technical requirements of GOST 23457-86, GOST 26804-86 and EN1317 standards.
2. Dimensions are given in meters.

Client: Ministry of Regional Development and Infrastructure of Georgia Road department of Georgia	Title: STRUCTURE OF STEEL FENCING		დამკვეთი: საქართველოს რეგიონული განვითარებისა და ინფრასტრუქტურის სამინისტროს საავტომობილო გზების დეპარტამენტი	სათაური: ლითონის ზღუდარის კონსტრუქცია	
Project: Rehabilitation of km 36-km 49 section of Udabno-Gareji monastery of Sagarejo-Udabno-David Gareji monastery secondary road	Design level: Detailed Design	Date: July 2018.	პროექტი: შიდასახელმწიფოებრივი მნიშვნელობის საბარეჯო-უდაბნო-დავით ბარეჯის მონასტერი საავტომობილო გზის კმ 36 - კმ 49 უდაბნო-ბარეჯის მონასტერის სარეაბილიტაციო სამუშაოები	პროექტის ტიპი: დეტალური პროექტი	თარიღი: ივლისი 2018.
	Original drawing size: A3(297x420)	Scale: 1:50		ორიგინალი ნახაზის ზომა: A3(297x420)	მასშტაბი: 1:50
	Code drawing: SSF 001			ნახაზის კოდი: SSF 001	

ფასადი

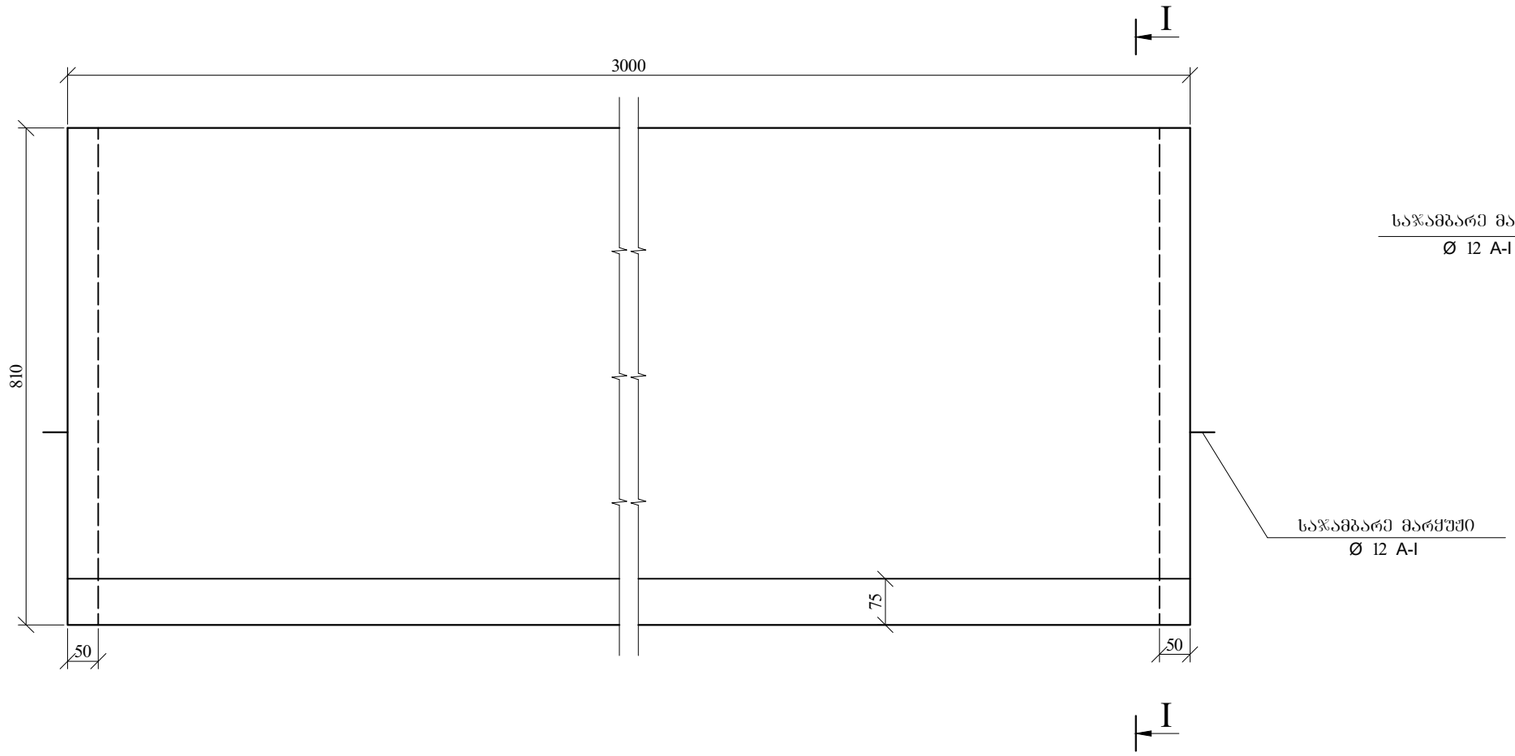

I-I

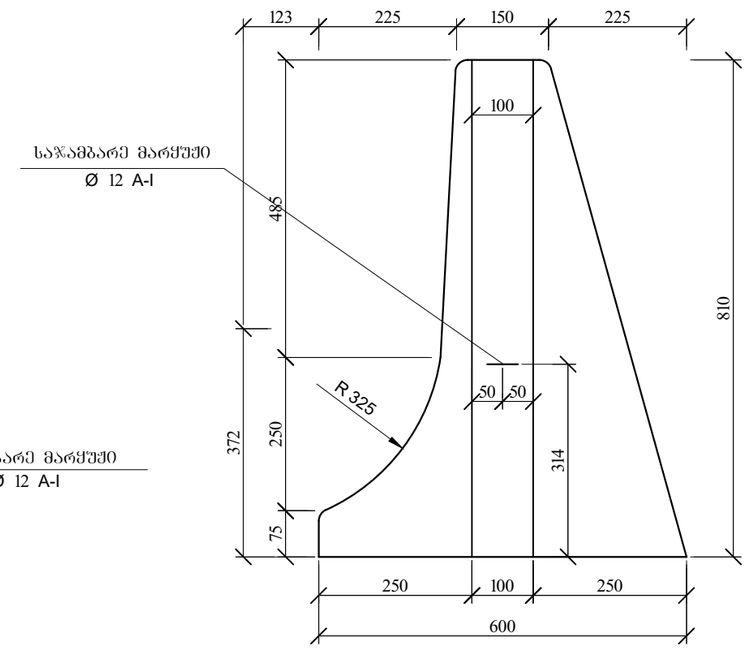

ბეგმა

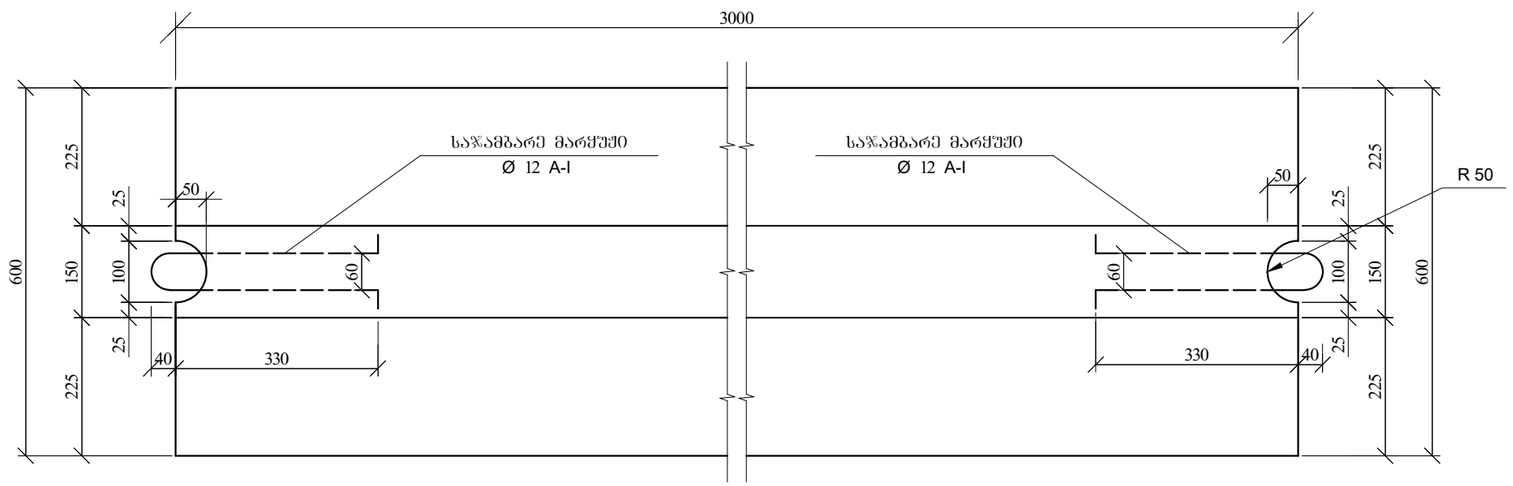

ბეტონის მოცულობა ერთ ბლოკზე
B-22.5 F-200 W-6
V=0.77 $მ^3$

საჯამბარე მარყუჟი
Ø-12 A-I P=1.47 კგ

Client: Ministry of Regional Development and Infrastructure of Georgia Road department of Georgia	Title: CONSTRUCTION OF SPECIAL PROFILE PARAPET	დამკვეთი: საქართველოს რეგიონული განვითარებისა და ინფრასტრუქტურის სამინისტროს საავტომობილო გზების დეპარტამენტი	სათაური: სპეცპროფილის ბეტონის პარაპეტის კონსტრუქცია
Project: Rehabilitation of km36-km49 section of Udabno-Gareji monastery of Sagarejo-Udabno-David Gareji monastery secondary road	Design level: Detailed Design / Date: July 2018. Original drawing size: A3(297x420) / Scale: 1:50 Code drawing: SPPC 001	პროექტი: შიდასახელმწიფოებრივი მნიშვნელობის საგარეჯო-უდაბნო-დავით გარეჯის მონასტერი საავტომობილო გზის კმ 36 - კმ 49 უდაბნო-გარეჯის მონასტერის სარეაბილიტაციო სამუშაოები	პროექტის ტიპი: დეტალური პროექტი / თარიღი: ივლისი 2018. ორიგინალი ნახაზის ზომა: A3(297x420) / მასშტაბი: 1:50 ნახაზის კოდი: SPPC 001

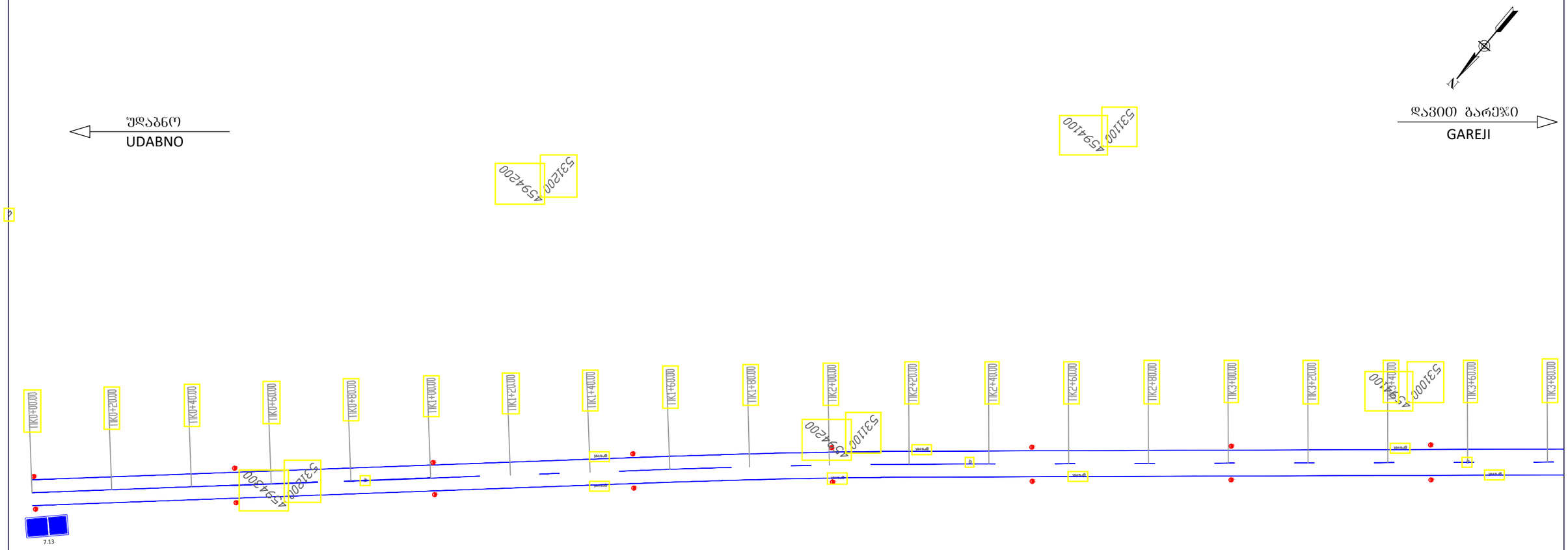

საგზაო ჰორიზონტალური მონიშვნის ელემენტები

ГОСТ 32953-2014

ზაზთა ტიპები

1.1		საპირისპირო მიმართულების სატრანსპორტო ნაკადების განცალკავება
1.2		საპირისპირო მიმართულების სატრანსპორტო ნაკადების განცალკავება
1.5		საპირისპირო მიმართულების სატრანსპორტო ნაკადების განცალკავება
1.6		გრძივი მონიშვნის უწყვეტ ზაზთან მიახლოების აღნიშვნა
1.7		მოძრაობის ზოლების აღნიშვნა გზაჯვარედინის ფარგლებში

Client: Ministry of Regional Development and Infrastructure of Georgia Road department of Georgia	Title: TRAFIC SIGNALIZATION AND EQUIPMENT		დამკვეთი: საქართველოს რეგიონული განვითარებისა და ინფრასტრუქტურის სამინისტროს საავტომობილო გზების დეპარტამენტი	სათაური: საგზაო ნიშნების, მონიშვნის და შემოფარგვლის დისლოკაციის გეგმა	
Project: Rehabilitation of km 36-km 49 section of Udabno-Davida Gareji monastery of Sagarejo-Udabno-David Gareji monastery secondary road	Design level: Detailed Design	Date: July 2018.	პროექტი: შიდასახელმწიფოებრივი მნიშვნელობის საბარეჯო-უდაბნო-დავით გარეჯის მონასტერი საავტომობილო გზის კმ 36 - კმ 49 უდაბნო-გარეჯის მონასტერის სარეაბილიტაციო სამუშაოები	პროექტის ტიპი: დეტალური პროექტი	თარიღი: ივლისი 2018.
	Original drawing size: A3(297x420)	Scale: 1:1000		ორიგინალი ნახაზის ზომა A3(297x420)	მასშტაბი: 1:1000
	Code drawing: TSE 001			ნახაზის კოდი: TSE 001	

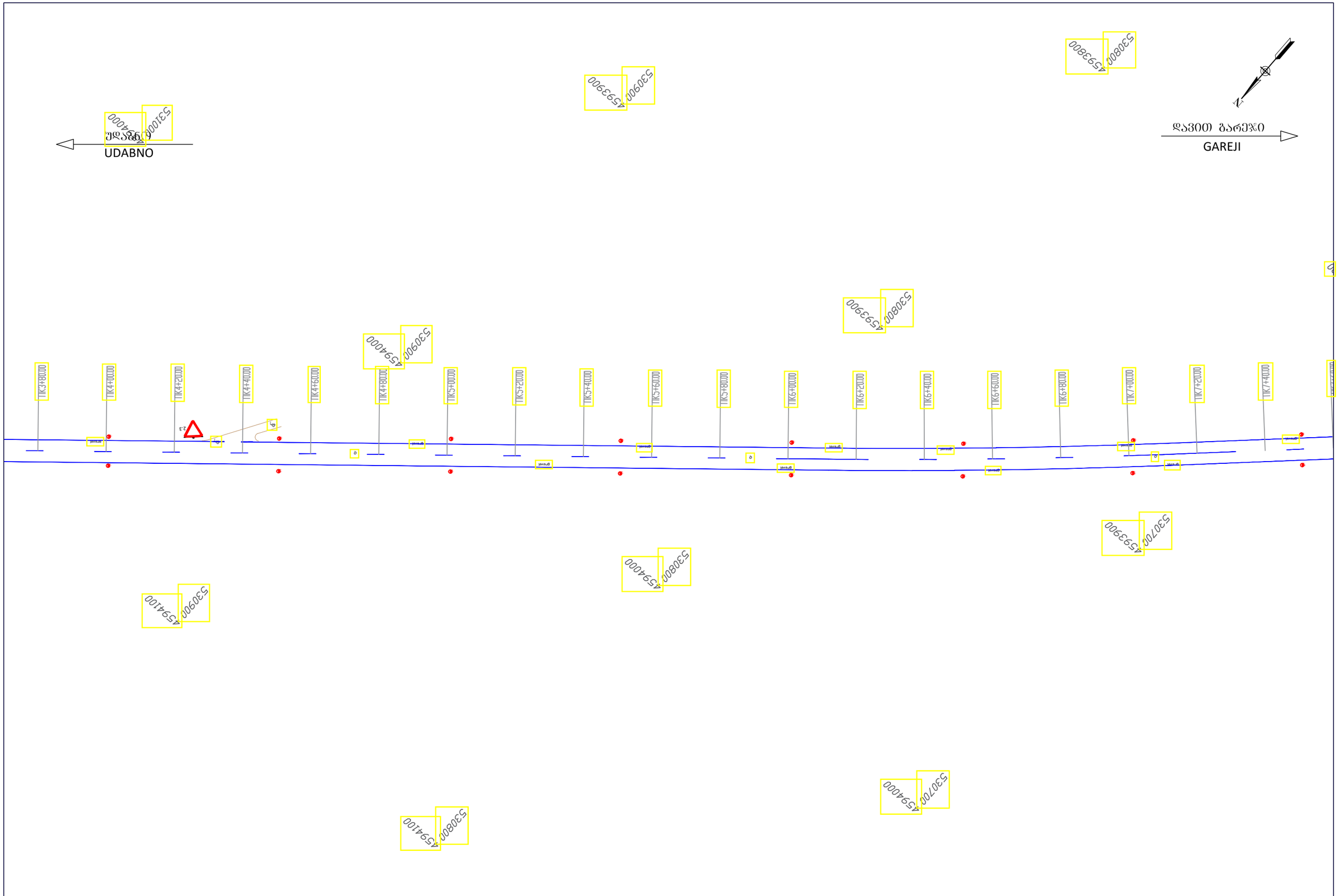

Client: Ministry of Regional Development and Infrastructure of Georgia Road department of Georgia	Title: TRAFIC SIGNALIZATION AND EQUIPMENT	დამკვეთი: საქართველოს რეგიონული განვითარებისა და ინფრასტრუქტურის სამინისტროს საავტომობილო გზების დეპარტამენტი	სათაური: საგზაო ნიშნების, მონიშვნის და შემოფარგვლის დისლოკაციის გეგმა
Project: Rehabilitation of km 36-km 49 section of Udabno-Davida Gareji monastery of Sagarejo-Udabno-David Gareji monastery secondary road	Design level: Detailed Design Date: July 2018. Original drawing size: A3(297x420) Scale: 1:1000 Code drawing: TSE 002	პროექტი: შიდასახელმწიფოებრივი მნიშვნელობის საბარეჯო-უდაბნო-დავით გარეჯის მონასტერი საავტომობილო გზის კმ 36 - კმ 49 უდაბნო-გარეჯის მონასტერის სარეაბილიტაციო სამუშაოები	პროექტის ტიპი:დეტალური პროექტი თარიღი:ივლისი 2018. ორიგინალი ნახაზის ზომა:A3(297x420) მასშტაბი: 1:1000 ნახაზის კოდი: TSE 002

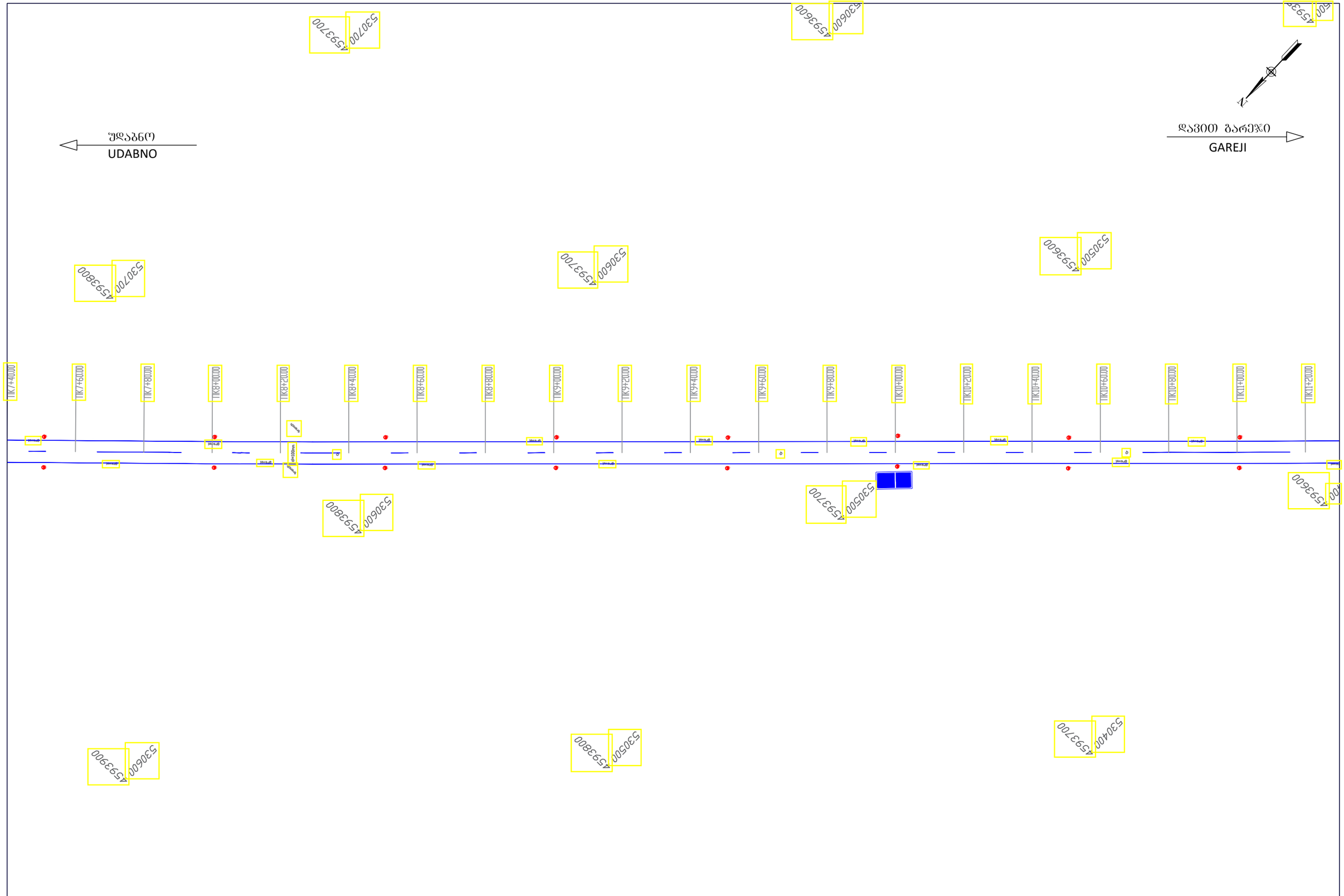

Client: Ministry of Regional Development and Infrastructure of Georgia Road department of Georgia	Title: TRAFIC SIGNALIZATION AND EQUIPMENT		დამკვეთი: საქართველოს რეგიონული განვითარებისა და ინფრასტრუქტურის სამინისტროს საავტომობილო გზების დეპარტამენტი	სპეციალური: საგზაო ნიშნების, მონიშვნის და შემოფარგვლის დისლოკაციის გეგმა	
Project: Rehabilitation of km 36-km 49 section of Udabno-Davida Gareji monastery of Sagarejo-Udabno-David Gareji monastery secondary road	Design level: Detailed Design	Date: July 2018.	პროექტი: შიდასახელმწიფოებრივი მნიშვნელობის საბარეჯო-უდაბნო-დავით გარეჯის მონასტერი საავტომობილო გზის კმ 36 - კმ 49 უდაბნო-გარეჯის მონასტერის სარეაბილიტაციო სამუშაოები	პროექტის ტიპი:დეტალური პროექტი	თარიღი:ივლისი 2018.
	Original drawing size: A3(297x420)	Scale: 1:1000		ორიგინალი ნახაზის ზომა A3(297x420)	მასშტაბი: 1:1000
	Code drawing: TSE 003			ნახაზის კოდი: TSE 003	

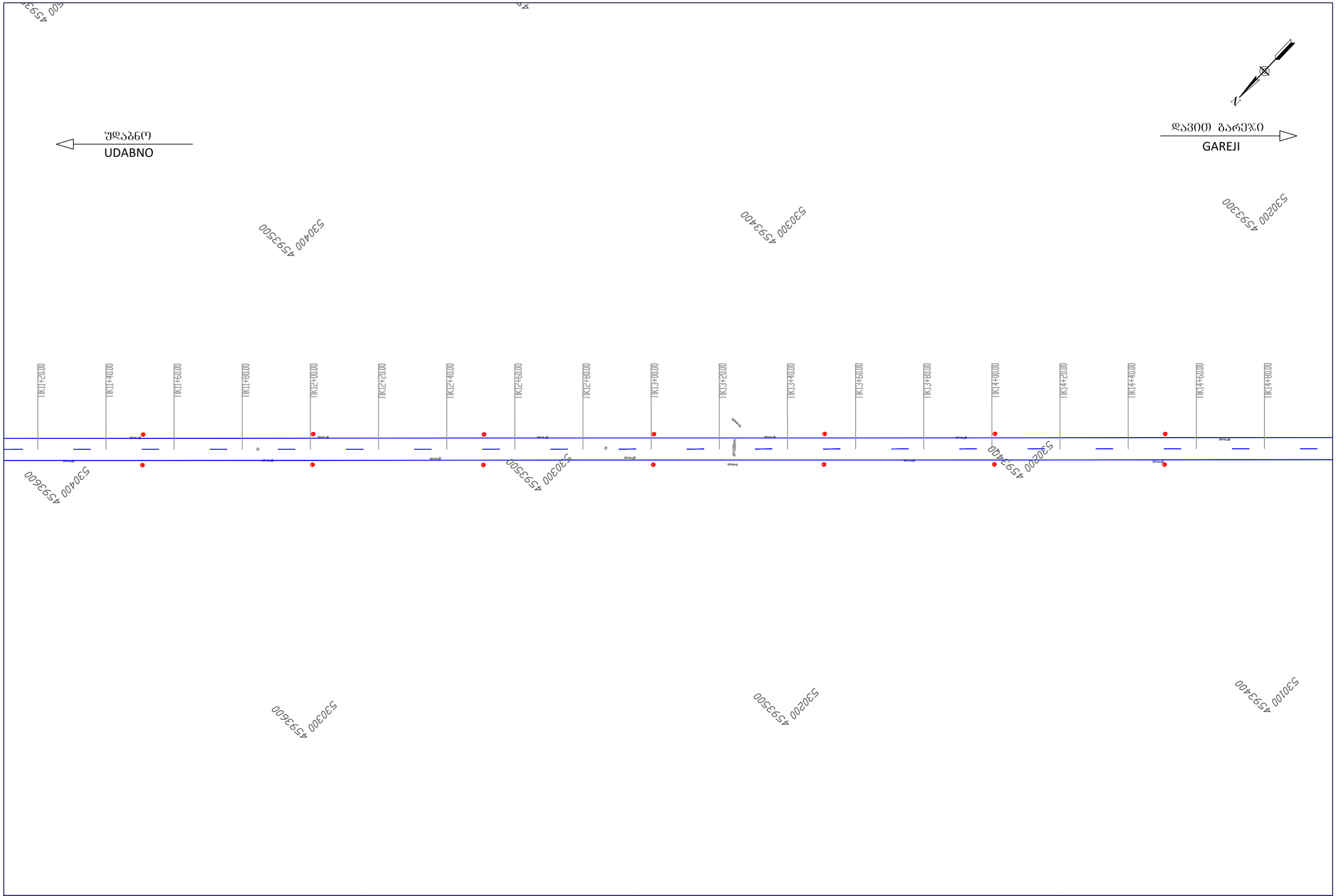

Client: Ministry of Regional Development and Infrastructure of Georgia Road department of Georgia	Title: TRAFIC SIGNALIZATION AND EQUIPMENT		დამკვეთი: საქართველოს რეგიონული განვითარებისა და ინფრასტრუქტურის სამინისტროს საავტომობილო გზების დეპარტამენტი	სათაური: საგზაო ნიშნების, მონიშვნის და შემოფარგვლის დისლოკაციის გეგმა	
Project: Rehabilitation of km 36-km 49 section of Udabno-Davida Gareji monastery of Sagarejo-Udabno-David Gareji monastery secondary road	Design level: Detailed Design	Date: July 2018.	პროექტი: შიდასახელმწიფოებრივი მნიშვნელობის საბარეჯო-უდაბნო-დავით	პროექტის ტიპი:დეტალური პროექტი	თარიღი:ივლისი 2018.
	Original drawing size: A3(297x420)	Scale: 1:1000	ბარეჯის მონასტერი საავტომობილო გზის კმ 36 - კმ 49 უდაბნო-ბარეჯის	ორიგინალი ნახაზის ზომა A3(297x420)	მასშტაბი: 1:1000
	Code drawing: TSE 004		მონასტერის სარეაბილიტაციო სამუშაოები	ნახაზის კოდი: TSE 004	

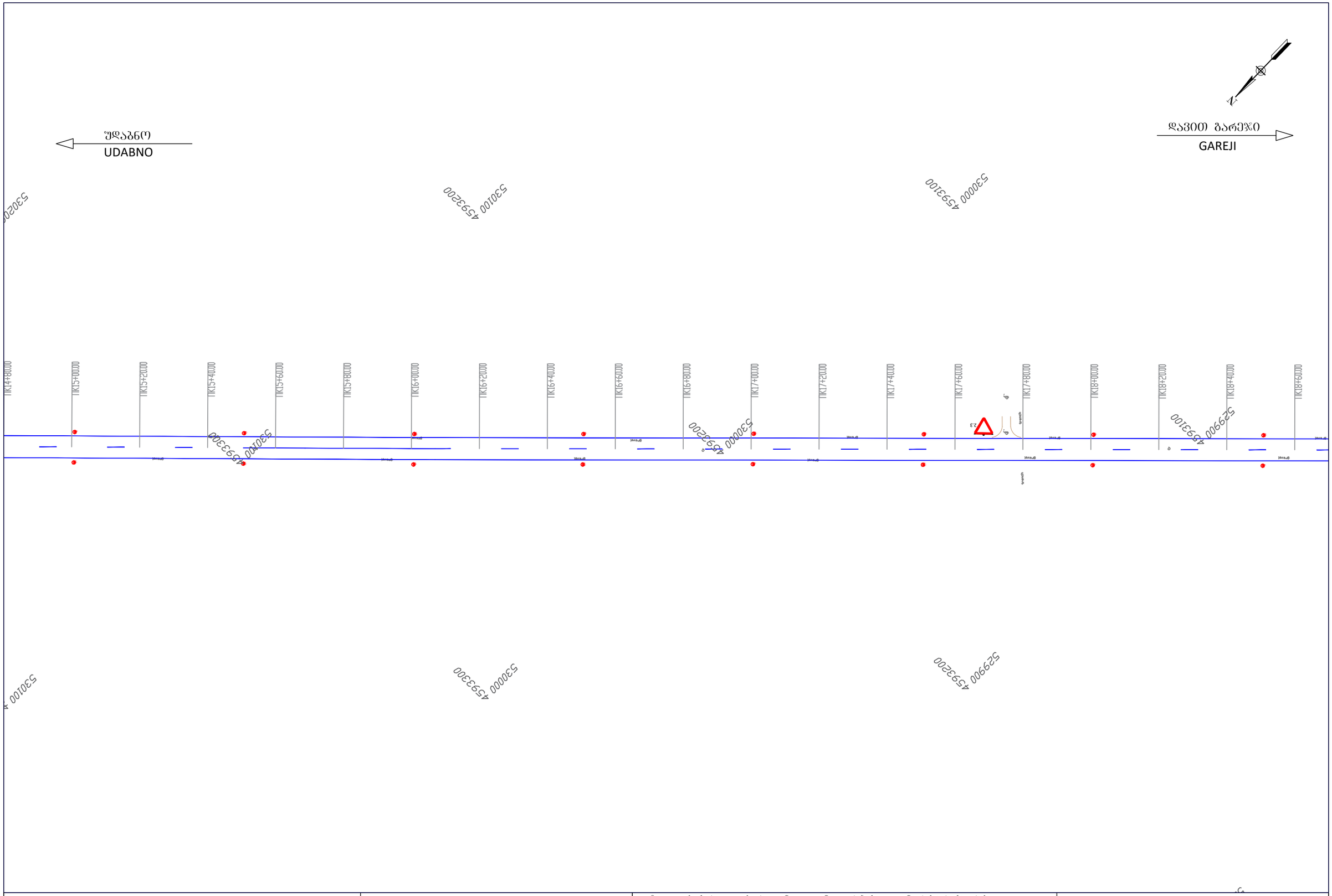

Client: Ministry of Regional Development and Infrastructure of Georgia Road department of Georgia	Title: TRAFIC SIGNALIZATION AND EQUIPMENT	დამკვეთი: საქართველოს რეგიონული განვითარებისა და ინფრასტრუქტურის სამინისტროს საავტომობილო გზების დეპარტამენტი	სათაური: საგზაო ნიშნების, მონიშვნის და შემოფარგვლის დისლოკაციის გეგმა
Project: Rehabilitation of km 36-km 49 section of Udabno-Davida Gareji monastery of Sagarejo-Udabno-David Gareji monastery secondary road	Design level: Detailed Design / Date: July 2018. Original drawing size: A3(297x420) / Scale: 1:1000 Code drawing: TSE 005	პროექტი: შიდასახელმწიფოებრივი მნიშვნელობის საბარეჯო-უდაბნო-დავით გარეჯის მონასტერი საავტომობილო გზის კმ 36 - კმ 49 უდაბნო-გარეჯის მონასტერის სარეაბილიტაციო სამუშაოები	პროექტის ტიპი:დეტალური პროექტი / თარიღი:ივლისი 2018. ორიგინალი ნახაზის ზომა A3(297x420) / მასშტაბი: 1:1000 ნახაზის კოდი: TSE 005

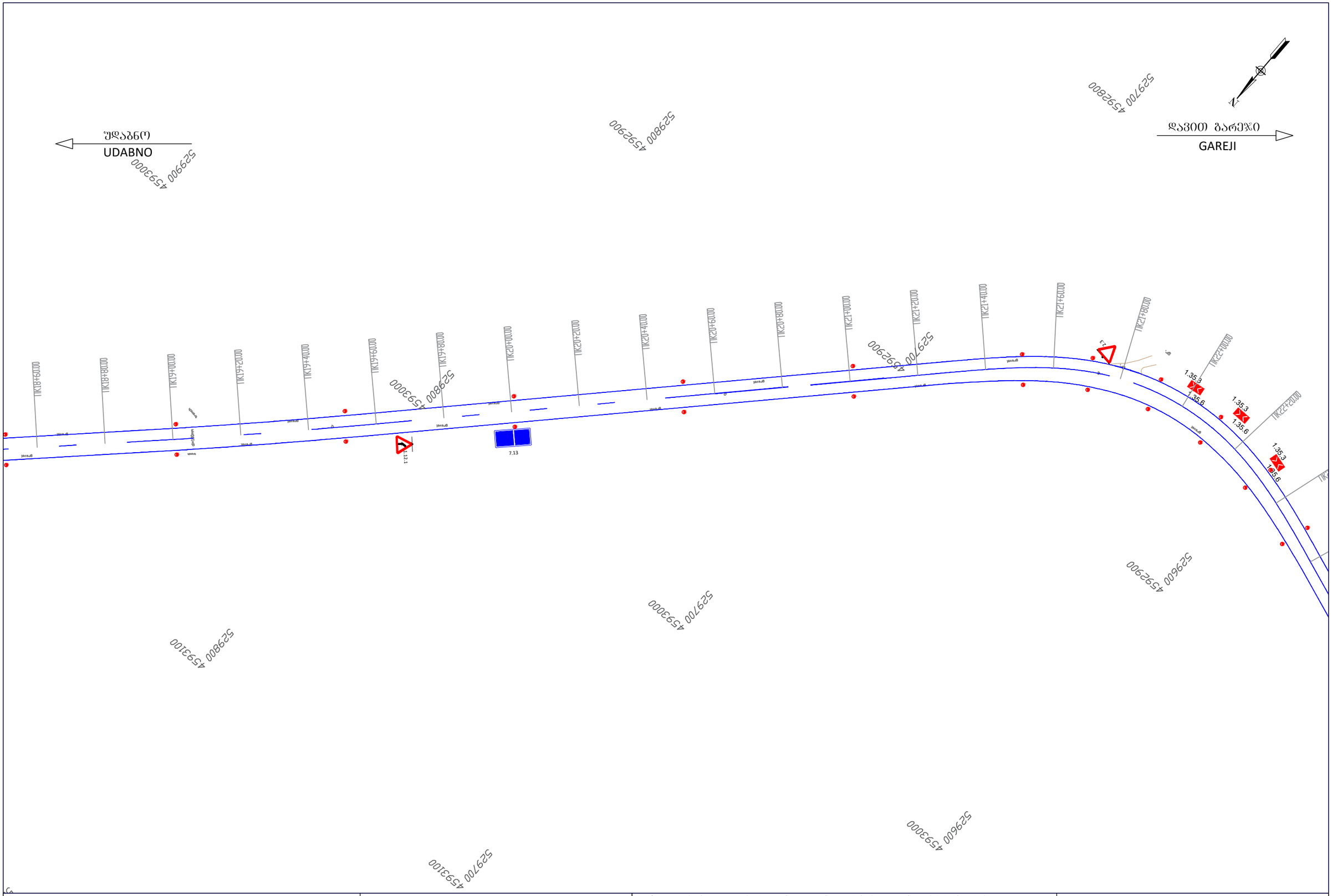

Client: Ministry of Regional Development and Infrastructure of Georgia Road department of Georgia	Title: TRAFIC SIGNALIZATION AND EQUIPMENT	დამკვეთი: საქართველოს რეგიონული განვითარებისა და ინფრასტრუქტურის სამინისტროს საავტომობილო გზების დეპარტამენტი	საშალური: საგზაო ნიშნების, მონიშვნის და შემოფარგვლის დისლოკაციის გეგმა
Project: Rehabilitation of km 36-km 49 section of Udabno-Davida Gareji monastery of Sagarejo-Udabno-David Gareji monastery secondary road	Design level: Detailed Design Date: July 2018. Original drawing size: A3(297x420) Scale: 1:1000 Code drawing: TSE 006	პროექტი: შიდასახელმწიფოებრივი მნიშვნელობის საგარეჯო-უდაბნო-დავით გარეჯის მონასტერი საავტომობილო გზის კმ 36 - კმ 49 უდაბნო-გარეჯის მონასტერის სარეაბილიტაციო სამუშაოები	პროექტის ტიპი:დეტალური პროექტი თარიღი:ივლისი 2018. ორიგინალი ნახაზის ზომა A3(297x420) მასშტაბი: 1:1000 ნახაზის კოდი: TSE 006

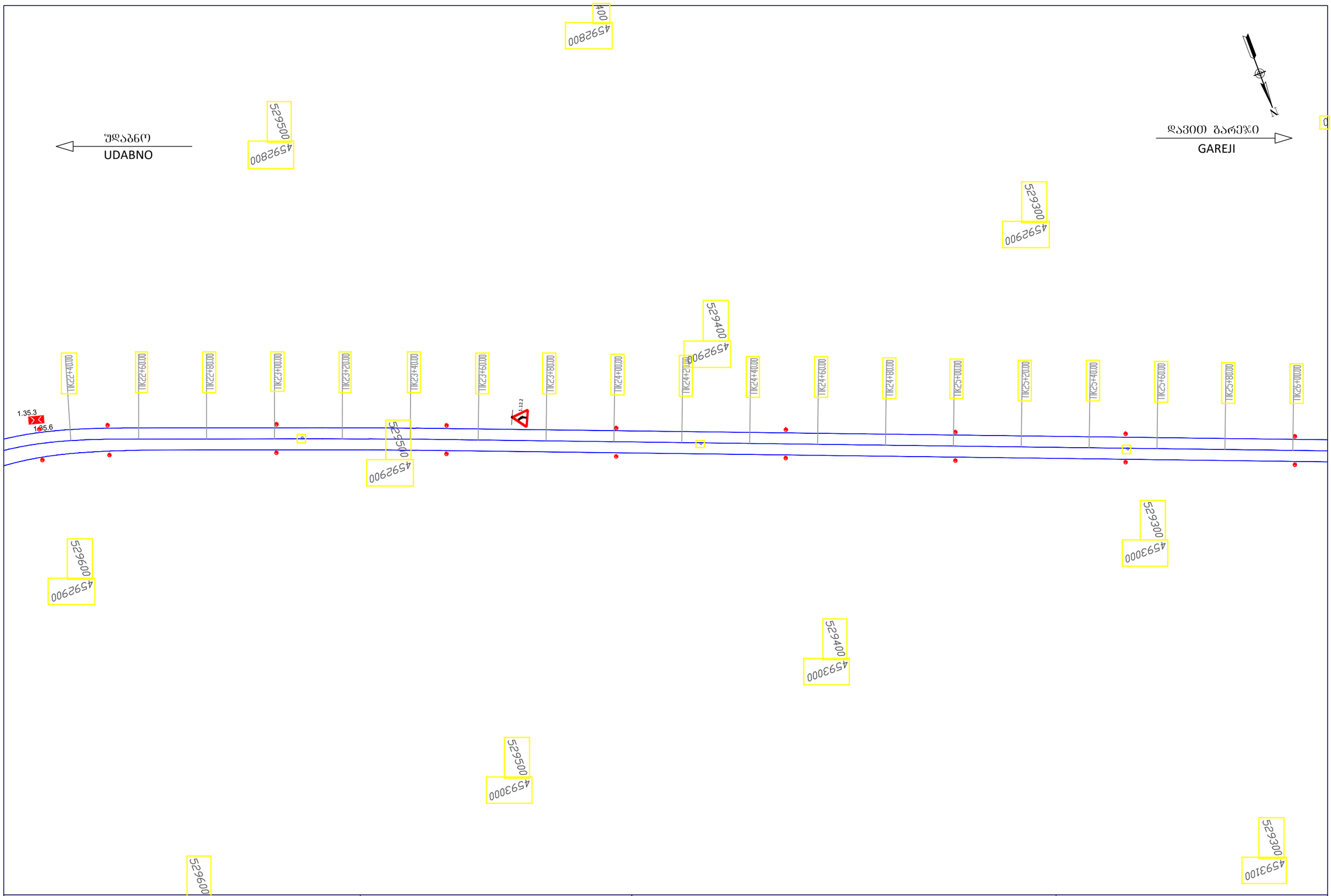

Client: Ministry of Regional Development and Infrastructure of Georgia Road department of Georgia	Title: TRAFIC SIGNALIZATION AND EQUIPMENT	დამკვეთი: საქართველოს რეგიონული განვითარებისა და ინფრასტრუქტურის სამინისტროს საავტომობილო გზების დეპარტამენტი	სათაური: საგზაო ნიშნების, მონიშვნის და შემოფარგვლის დისლოკაციის გეგმა
Project: Rehabilitation of km 36-km 49 section of Udabno-Davida Gareji monastery of Sagarejo-Udabno-David Gareji monastery secondary road	Design level: Detailed Design Date: July 2018. Original drawing size: A3(297x420) Scale: 1:1000 Code drawing: TSE 007	პროექტი: შიდასახელმწიფოებრივი მნიშვნელობის საბარეჯო-უდაბნო-დავით გარეჯის მონასტერი საავტომობილო გზის კმ 36 - კმ 49 უდაბნო-გარეჯის მონასტერის სარეაბილიტაციო სამუშაოები	პროექტის ტიპი:დეტალური პროექტი თარიღი:ივლისი 2018. ორიგინალი ნახაზის ზომა A3(297x420) მასშტაბი: 1:1000 ნახაზის კოდი: TSE 007

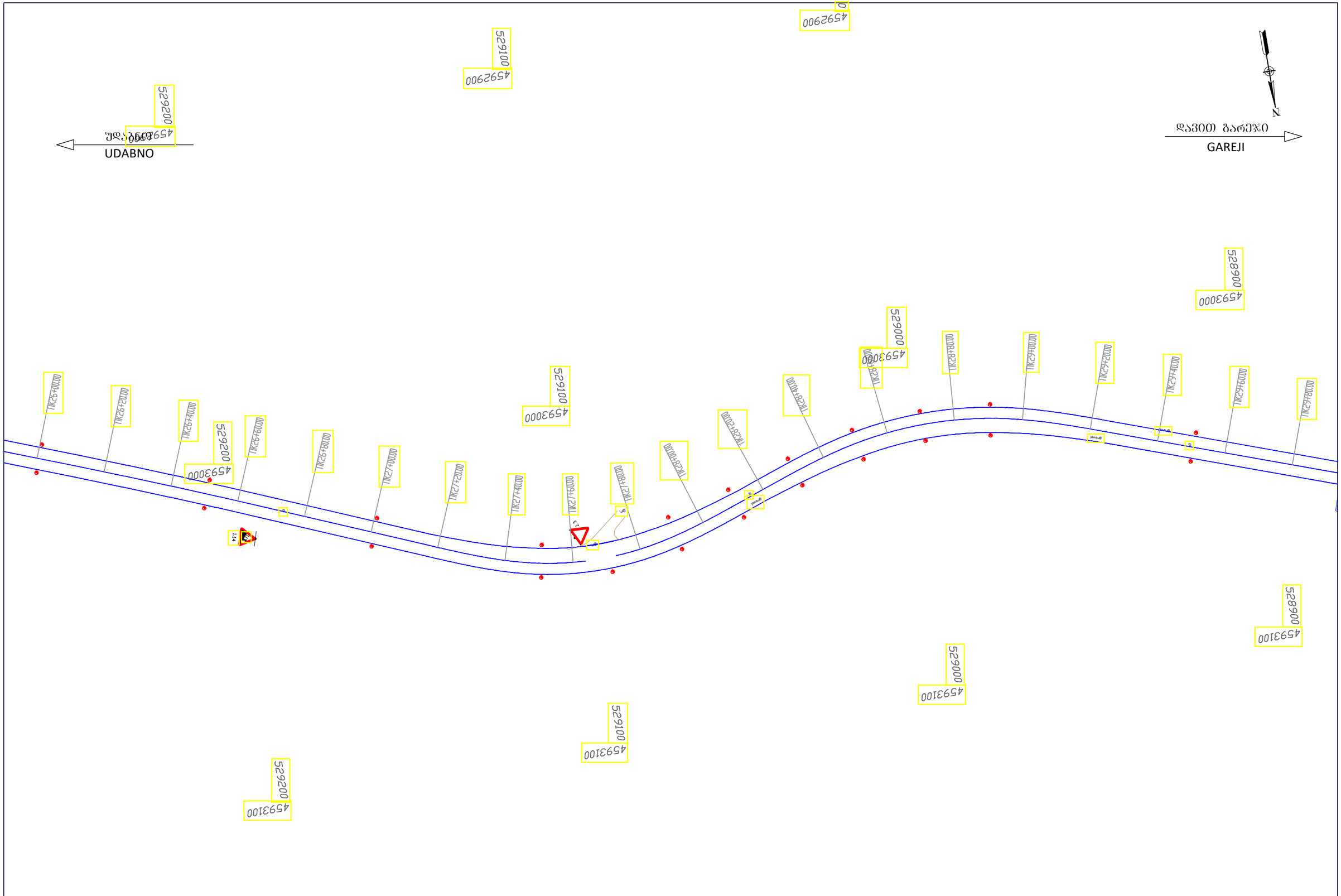

Client: Ministry of Regional Development and Infrastructure of Georgia Road department of Georgia	Title: TRAFIC SIGNALIZATION AND EQUIPMENT	დამკვეთი: საქართველოს რეგიონული განვითარებისა და ინფრასტრუქტურის სამინისტროს საავტომობილო გზების დეპარტამენტი	სათაური: საგზაო ნიშნების, მონიშვნის და შემოფარგვლის დისლოკაციის გეგმა
Project: Rehabilitation of km 36-km 49 section of Udabno-Davida Gareji monastery of Sagarejo-Udabno-David Gareji monastery secondary road	Design level: Detailed Design / Date: July 2018. Original drawing size: A3(297x420) / Scale: 1:1000 Code drawing: TSE 008	პროექტი: შიდასახელმწიფოებრივი მნიშვნელობის საბარეჯო-უდაბნო-დავით ბარეჯის მონასტერი საავტომობილო გზის კმ 36 - კმ 49 უდაბნო-ბარეჯის მონასტერის სარეაბილიტაციო სამუშაოები	პროექტის ტიპი:დეტალური პროექტი / თარიღი:ივლისი 2018. ორიგინალი ნახაზის ზომა A3(297x420) / მასშტაბი: 1:1000 ნახაზის კოდი: TSE 008

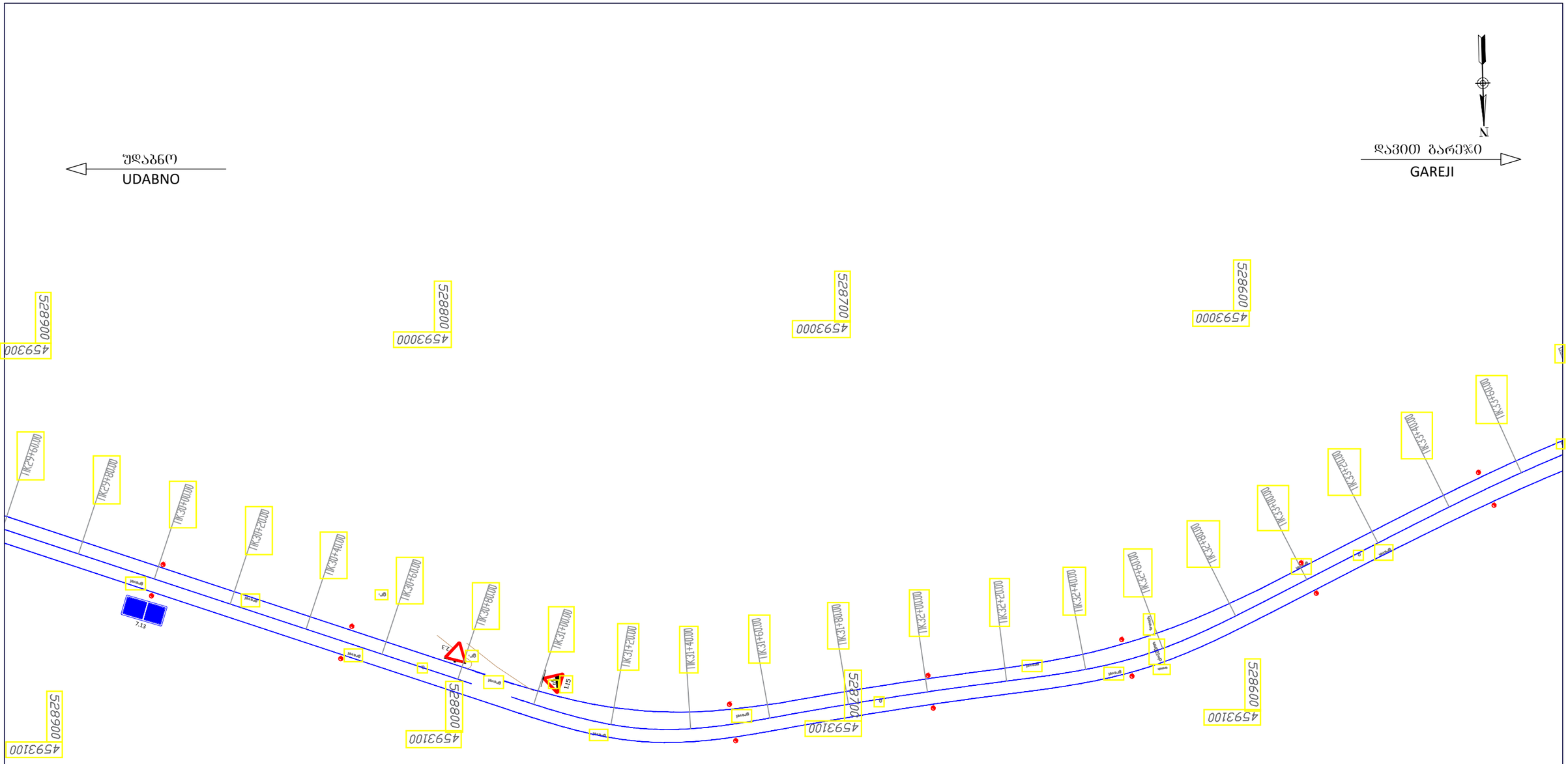

Client: Ministry of Regional Development and Infrastructure of Georgia Road department of Georgia	Title: TRAFIC SIGNALIZATION AND EQUIPMENT	დამკვეთი: საქართველოს რეგიონული განვითარებისა და ინფრასტრუქტურის სამინისტროს საავტომობილო გზების დეპარტამენტი	სათაური: საგზაო ნიშნების, მონიშვნის და შემოფარგვლის დისლოკაციის გეგმა
Project: Rehabilitation of km 36-km 49 section of Udabno-Davida Gareji monastery of Sagarejo-Udabno-David Gareji monastery secondary road	Design level: Detailed Design Date: July 2018. Original drawing size: A3(297x420) Scale: 1:1000 Code drawing: TSE 009	პროექტი: შიდასახელმწიფოებრივი მნიშვნელობის საბარეჯო-უდაბნო-დავით ბარეჯის მონასტერი საავტომობილო გზის კმ 36 - კმ 49 უდაბნო-ბარეჯის მონასტერის სარეაბილიტაციო სამუშაოები	პროექტის ტიპი:დეტალური პროექტი თარიღი:ივლისი 2018. ორიგინალი ნახაზის ზომა A3(297x420) მასშტაბი: 1:1000 ნახაზის კოდი: TSE 009

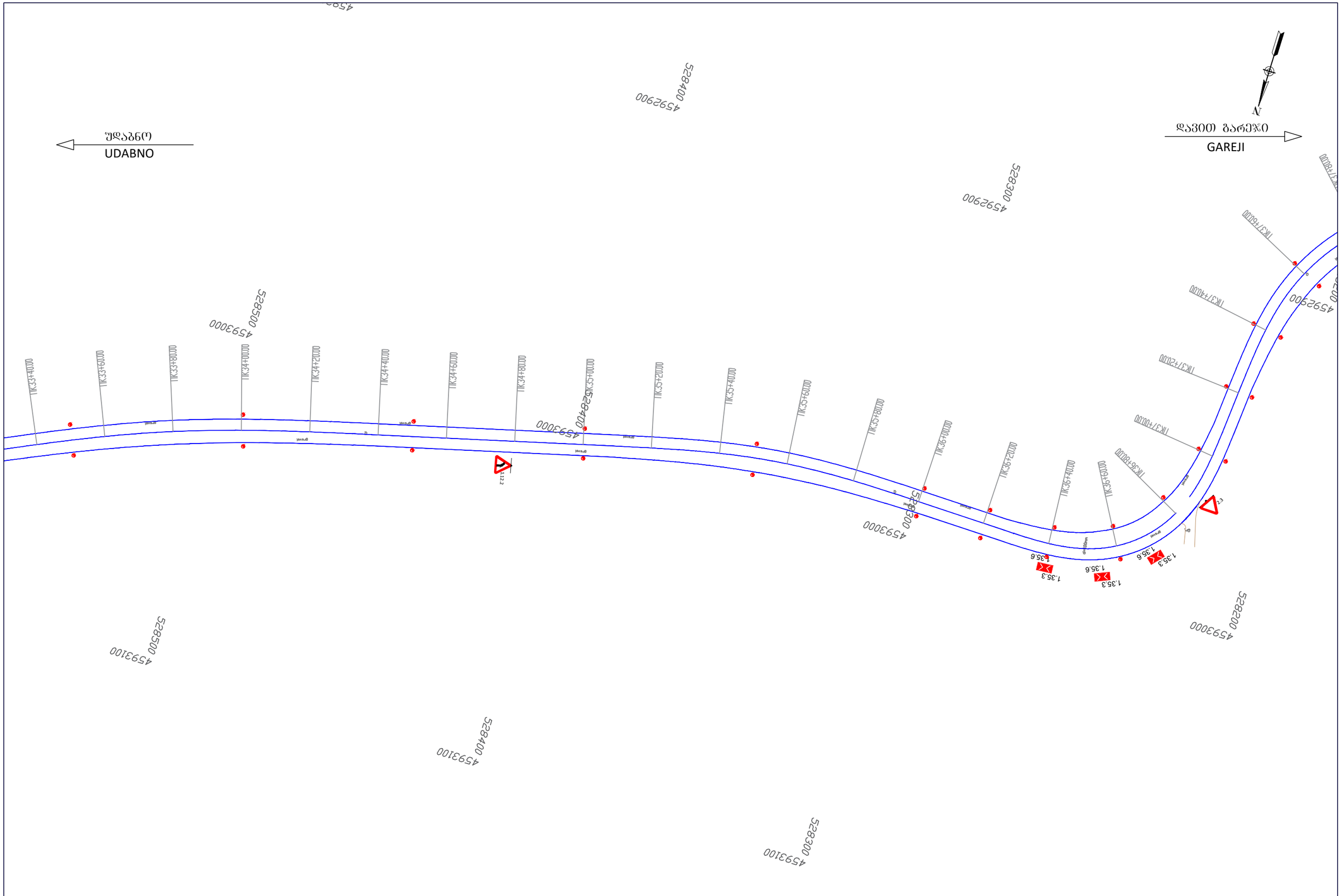

Client: Ministry of Regional Development and Infrastructure of Georgia Road department of Georgia	Title: TRAFIC SIGNALIZATION AND EQUIPMENT		დამკვეთი: საქართველოს რეგიონული განვითარებისა და ინფრასტრუქტურის სამინისტროს საავტომობილო გზების დეპარტამენტი	სათაური: საგზაო ნიშნების, მონიშვნის და შემოფარგვლის დისლოკაციის გეგმა
Project: Rehabilitation of km 36-km 49 section of Udabno-Davida Gareji monastery of Sagarejo-Udabno-David Gareji monastery secondary road	Design level: Detailed Design	Date: July 2018.	პროექტი: შიდასახელმწიფოებრივი მნიშვნელობის საბარეჯო-უდაბნო-დავით გარეჯის მონასტერი საავტომობილო გზის კმ 36 - კმ 49 უდაბნო-გარეჯის მონასტერის სარეაბილიტაციო სამუშაოები	პროექტის ტიპი:დეტალური პროექტი / თარიღი:ივლისი 2018.
	Original drawing size: A3(297x420)	Scale: 1:1000		ორიგინალი ნახაზის ზომა:A3(297x420) / მასშტაბი: 1:1000
	Code drawing: TSE 010			ნახაზის კოდი: TSE 010

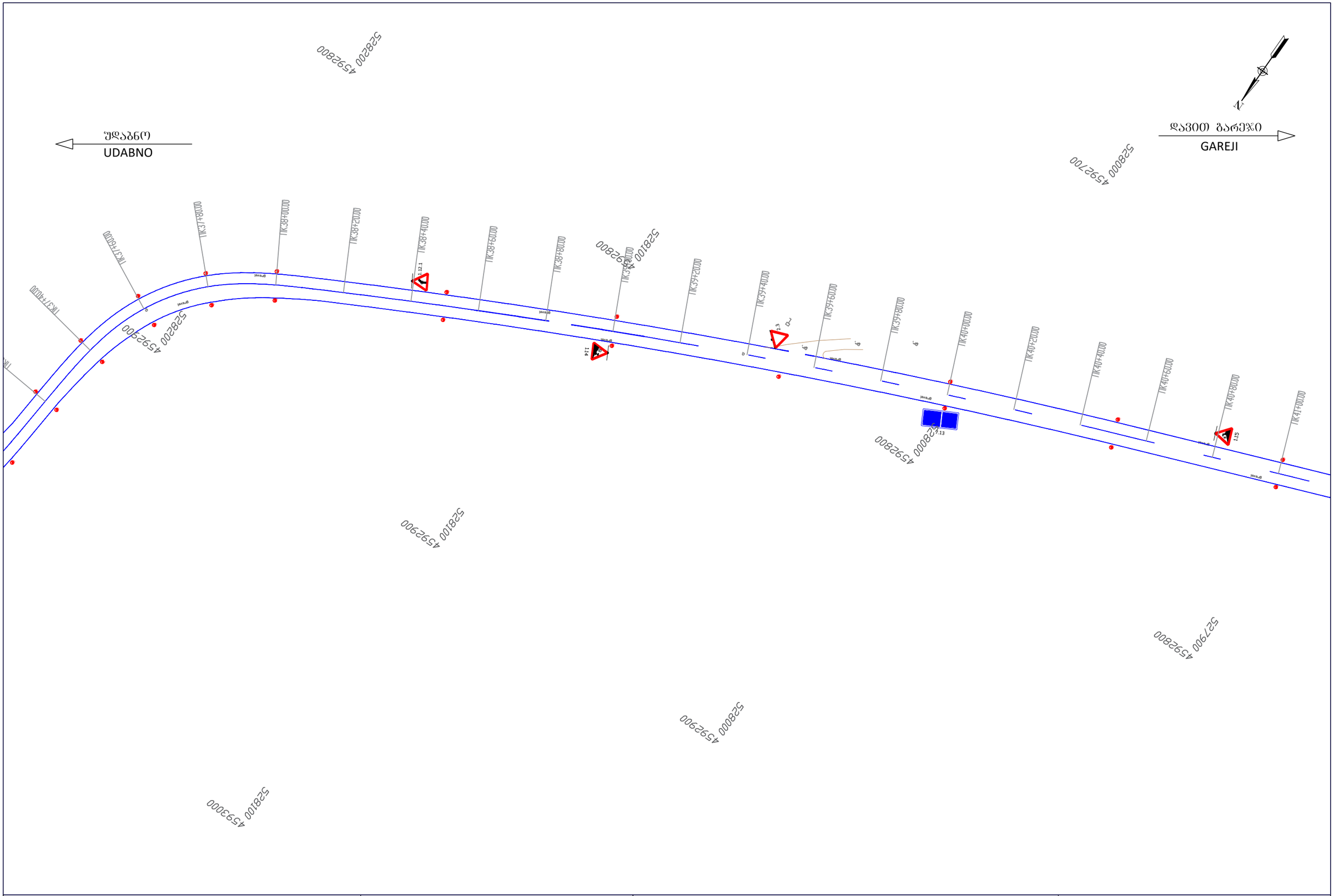

Client: Ministry of Regional Development and Infrastructure of Georgia Road department of Georgia	Title: TRAFIC SIGNALIZATION AND EQUIPMENT	დამკვეთი: საქართველოს რეგიონული განვითარებისა და ინფრასტრუქტურის სამინისტროს საავტომობილო გზების დეპარტამენტი	საფაური: საგზაო ნიშნების, მონიშვნის და შემოფარგვლის დისლოკაციის გეგმა
Project: Rehabilitation of km 36-km 49 section of Udabno-Davida Gareji monastery of Sagarejo-Udabno-David Gareji monastery secondary road	Design level: Detailed Design / Date: July 2018. Original drawing size: A3(297x420) / Scale: 1:1000 Code drawing: TSE 011	პროექტი: შიდასახელმწიფოებრივი მნიშვნელობის საგარეჯო-უდაბნო-დავით გარეჯის მონასტერი საავტომობილო გზის კმ 36 - კმ 49 უდაბნო-გარეჯის მონასტერის სარეაბილიტაციო სამუშაოები	პროექტის ტიპი:დეტალური პროექტი / თარიღი:ივლისი 2018. ორიგინალი ნახაზის ზომა A3(297x420) / მასშტაბი: 1:1000 ნახაზის კოდი: TSE 011

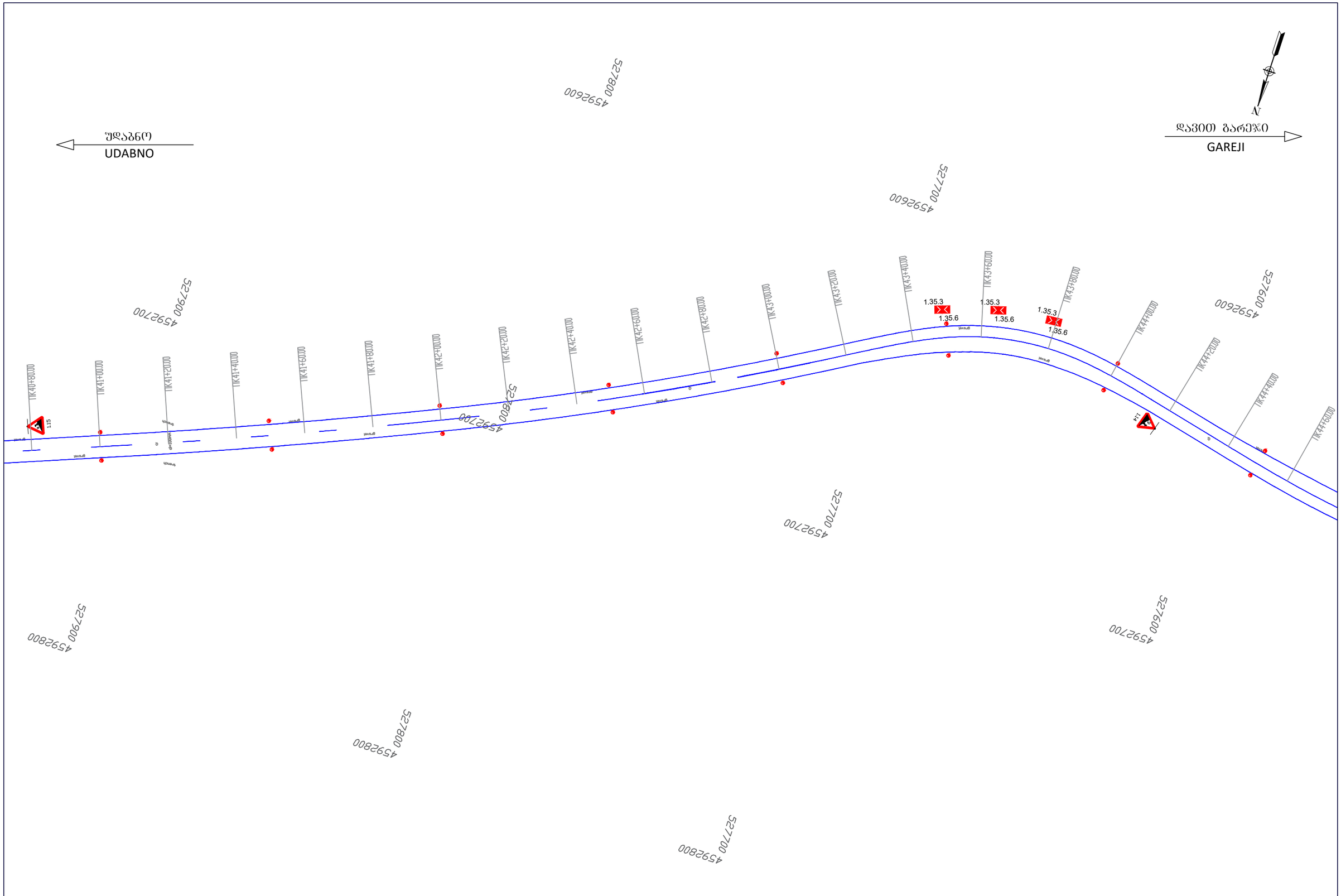

Client: Ministry of Regional Development and Infrastructure of Georgia Road department of Georgia	Title: TRAFIC SIGNALIZATION AND EQUIPMENT	დამკვეთი: საქართველოს რეგიონული განვითარებისა და ინფრასტრუქტურის სამინისტროს საავტომობილო გზების დეპარტამენტი	სათაური: საგზაო ნიშნების, მონიშვნის და შემოფარგვლის დისლოკაციის გეგმა
Project: Rehabilitation of km 36-km 49 section of Udabno-Davida Gareji monastery of Sagarejo-Udabno-David Gareji monastery secondary road	Design level: Detailed Design / Date: July 2018. Original drawing size: A3(297x420) / Scale: 1:1000 Code drawing: TSE 012	პროექტი: შიდასახელმწიფოებრივი მნიშვნელობის საბარეჯო-უდაბნო-დავით გარეჯის მონასტერი საავტომობილო გზის კმ 36 - კმ 49 უდაბნო-გარეჯის მონასტერის სარეაბილიტაციო სამუშაოები	პროექტის ტიპი:დეტალური პროექტი / თარიღი:ივლისი 2018. ორიგინალი ნახაზის ზომა:A3(297x420) / მასშტაბი: 1:1000 ნახაზის კოდი: TSE 012

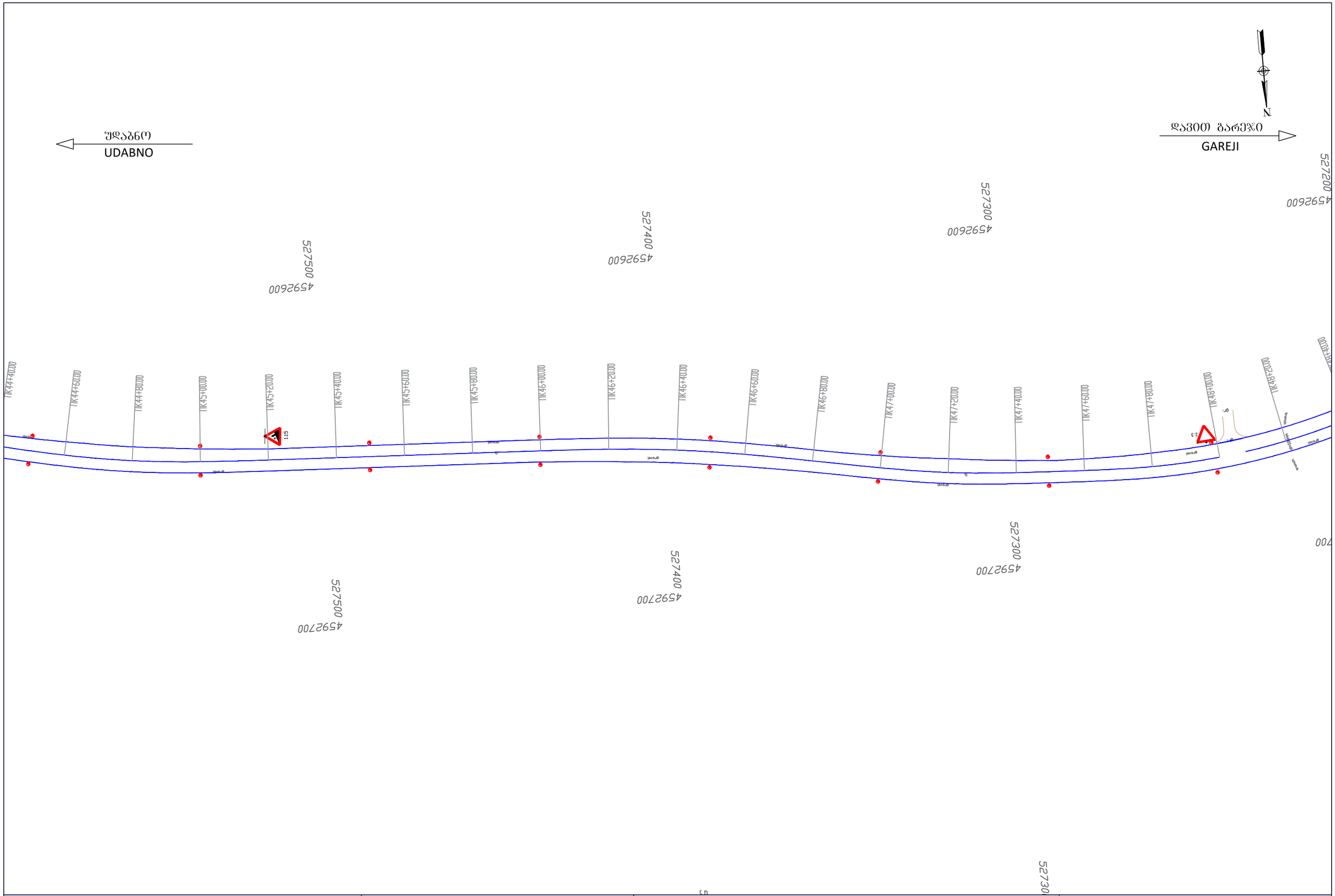

Client: Ministry of Regional Development and Infrastructure of Georgia Road department of Georgia	Title: TRAFIC SIGNALIZATION AND EQUIPMENT	დამკვეთი: საქართველოს რეგიონული განვითარებისა და ინფრასტრუქტურის სამინისტროს საავტომობილო გზების დეპარტამენტი	სათაური: საგზაო ნიშნების, მონიშვნის და შემოფარგვლის დისლოკაციის გეგმა
Project: Rehabilitation of km 36-km 49 section of Udabno-Davida Gareji monastery of Sagarejo-Udabno-David Gareji monastery secondary road	Design level: Detailed Design Date: July 2018. Original drawing size: A3(297x420) Scale: 1:1000 Code drawing: TSE 013	პროექტი: შიდასახელმწიფოებრივი მნიშვნელობის საბარეჯო-უდაბნო-დავით გარეჯის მონასტერი საავტომობილო გზის კმ 36 - კმ 49 უდაბნო-გარეჯის მონასტერის სარეაბილიტაციო სამუშაოები	პროექტის ტიპი:დეტალური პროექტი თარიღი:ივლისი 2018. ორიგინალი ნახაზის ზომა:A3(297x420) მასშტაბი: 1:1000 ნახაზის კოდი: TSE 013

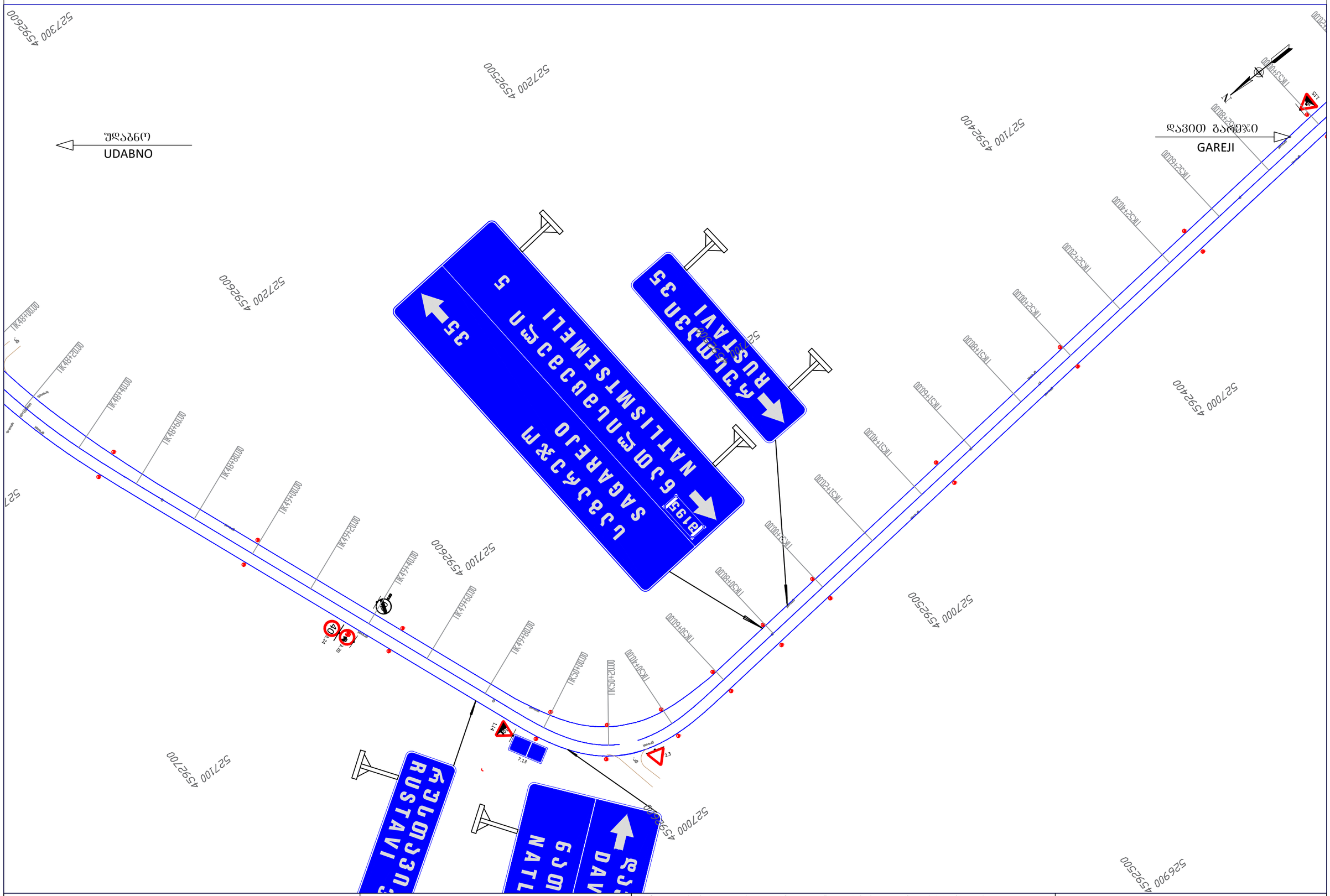

Client: Ministry of Regional Development and Infrastructure of Georgia Road department of Georgia	Title: TRAFIC SIGNALIZATION AND EQUIPMENT		დამკვეთი: საქართველოს რეგიონული განვითარებისა და ინფრასტრუქტურის სამინისტროს საავტომობილო გზების დეპარტამენტი	სათაური: საგზაო ნიშნების, მონიშვნის და შემოფარგვლის დისლოკაციის გეგმა
Project: Rehabilitation of km 36-km 49 section of Udabno-Davida Gareji monastery of Sagarejo-Udabno-David Gareji monastery secondary road	Design level: Detailed Design	Date: July 2018.	პროექტი: შიდასახელმწიფოებრივი მნიშვნელობის საბარეჯო-უდაბნო-დავით გარეჯის მონასტერი საავტომობილო გზის კმ 36 - კმ 49 უდაბნო-გარეჯის მონასტერის სარეაბილიტაციო სამუშაოები	პროექტის ტიპი:დეტალური პროექტი თარიღი:ივლისი 2018.
	Original drawing size: A3(297x420)	Scale: 1:1000		ორიგინალი ნახაზის ზომა:A3(297x420) მასშტაბი: 1:1000
	Code drawing: TSE 014			ნახაზის კოდი: TSE 014

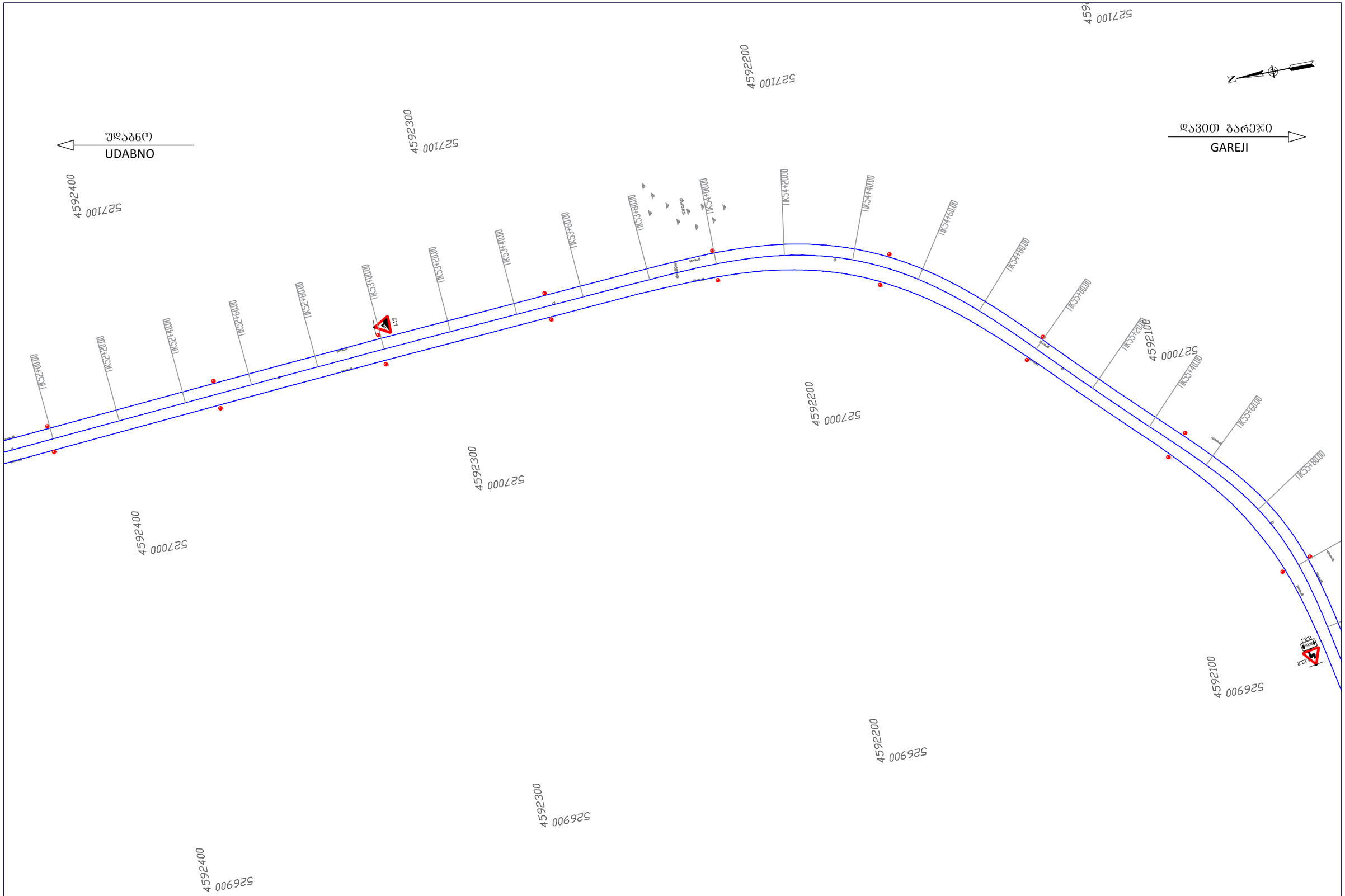

Client: Ministry of Regional Development and Infrastructure of Georgia Road department of Georgia	Title: TRAFIC SIGNALIZATION AND EQUIPMENT	დამკვეთი: საქართველოს რეგიონული განვითარებისა და ინფრასტრუქტურის სამინისტროს საავტომობილო გზების დეპარტამენტი	სათაური: საგზაო ნიშნების, მონიშვნის და შემოფარგვლის დისლოკაციის გეგმა
Project: Rehabilitation of km 36-km 49 section of Udabno-Davida Gareji monastery of Sagarejo-Udabno-David Gareji monastery secondary road	Design level: Detailed Design / Date: July 2018. Original drawing size: A3(297x420) / Scale: 1:1000 Code drawing: TSE 015	პროექტი: შიდასახელმწიფოებრივი მნიშვნელობის საბარეჯო-უდაბნო-დავით გარეჯის მონასტერი საავტომობილო გზის კმ 36 - კმ 49 უდაბნო-გარეჯის მონასტერის სარეაბილიტაციო სამუშაოები	პროექტის ტიპი:დეტალური პროექტი / თარიღი:ივლისი 2018. ორიგინალი ნახაზის ზომა:A3(297x420) / მასშტაბი: 1:1000 ნახაზის კოდი: TSE 015

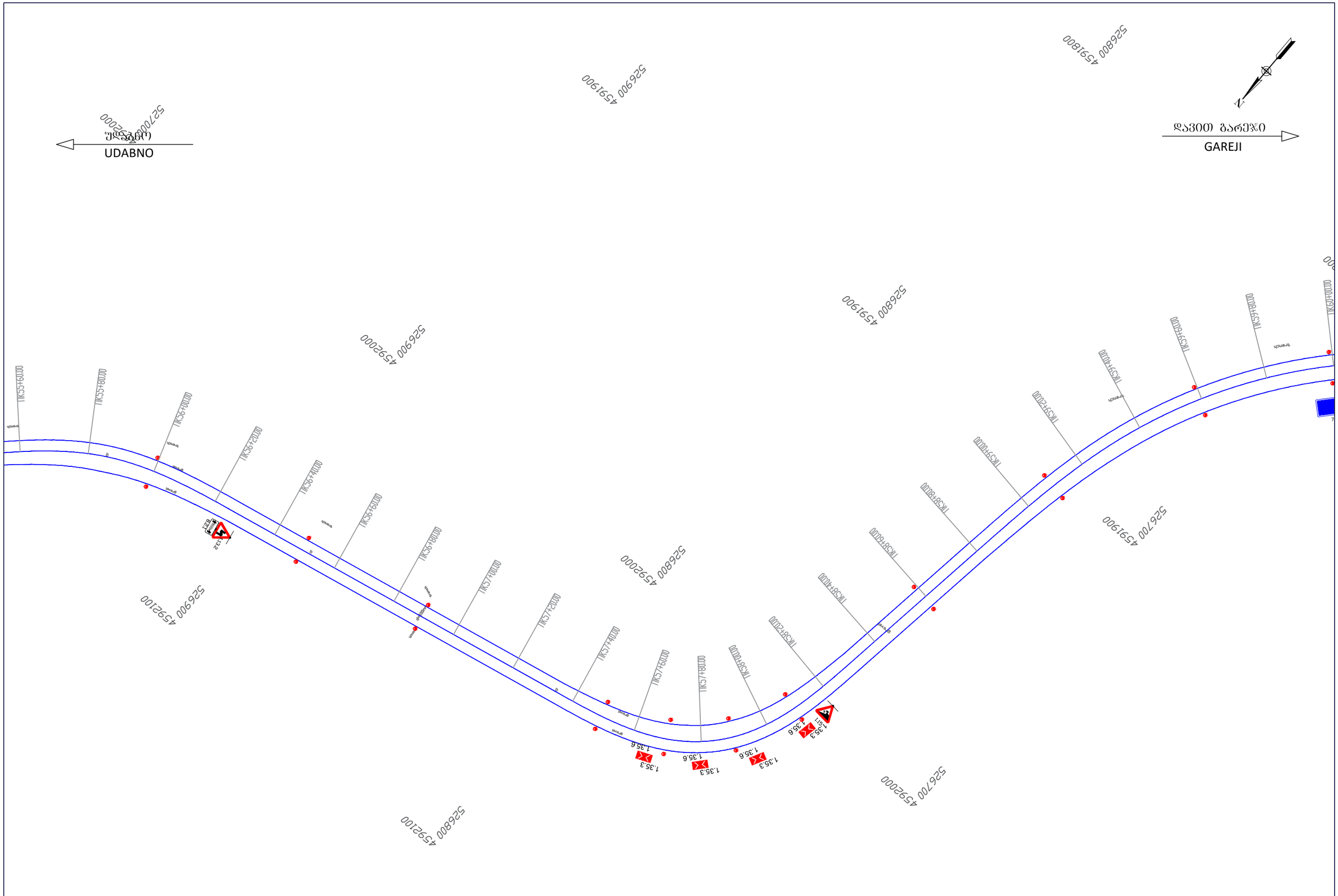

Client: Ministry of Regional Development and Infrastructure of Georgia Road department of Georgia	Title: TRAFIC SIGNALIZATION AND EQUIPMENT	დამკვეთი: საქართველოს რეგიონული განვითარებისა და ინფრასტრუქტურის სამინისტროს საავტომობილო გზების დეპარტამენტი	სათაური: საგზაო ნიშნების, მონიშვნის და შემოფარგვლის დისლოკაციის გეგმა
Project: Rehabilitation of km 36-km 49 section of Udabno-Davida Gareji monastery of Sagarejo-Udabno-David Gareji monastery secondary road	Design level: Detailed Design Date: July 2018. Original drawing size: A3(297x420) Scale: 1:1000 Code drawing: TSE 016	პროექტი: შიდასახელმწიფოებრივი მნიშვნელობის საბარეჯო-უდაბნო-დავით გარეჯის მონასტერი საავტომობილო გზის კმ 36 - კმ 49 უდაბნო-გარეჯის მონასტერის სარეაბილიტაციო სამუშაოები	პროექტის ტიპი:დეტალური პროექტი თარიღი:ივლისი 2018. ორიგინალი ნახაზის ზომა:A3(297x420) მასშტაბი: 1:1000 ნახაზის კოდი: TSE 016

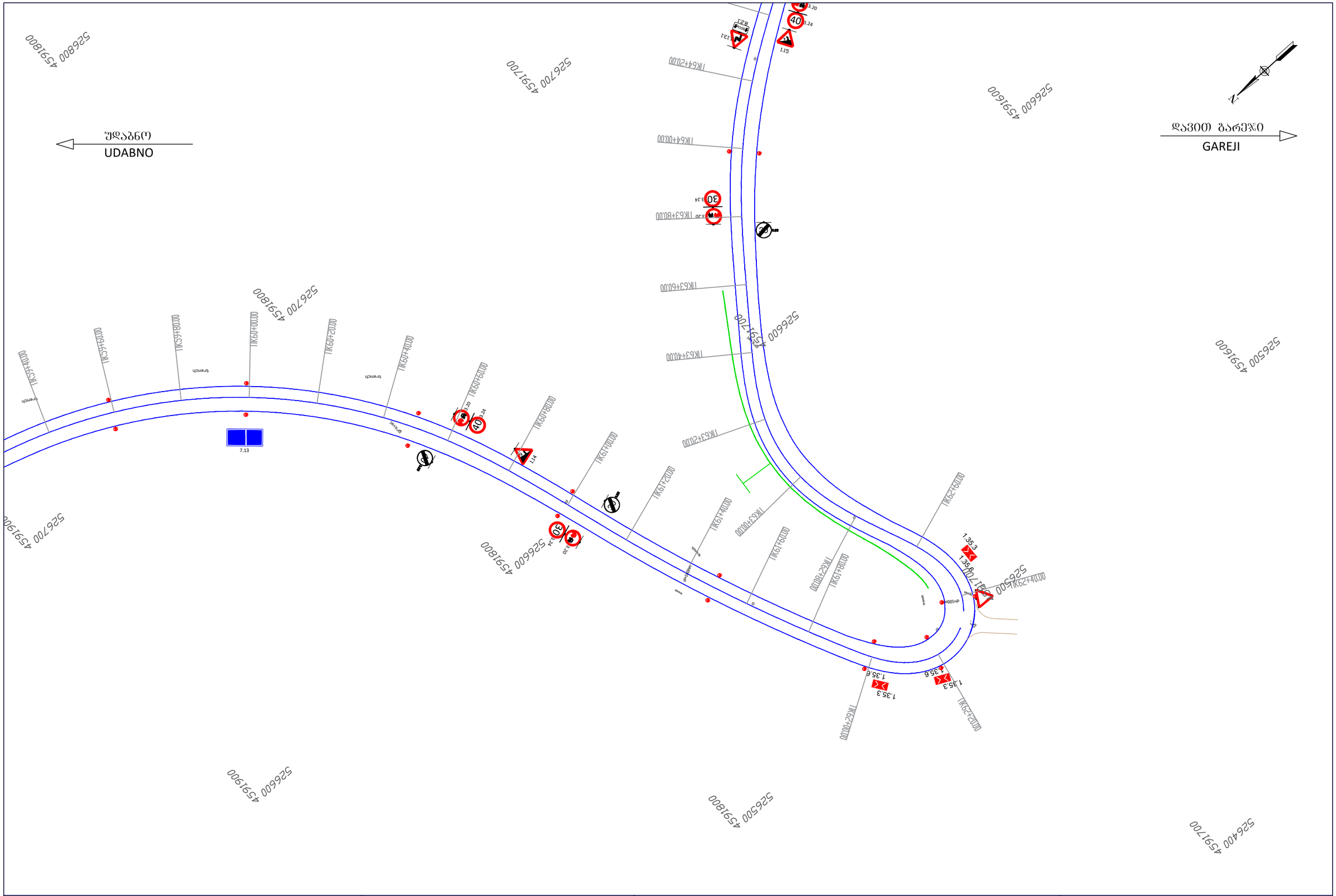

Client: Ministry of Regional Development and Infrastructure of Georgia Road department of Georgia	Title: TRAFIC SIGNALIZATION AND EQUIPMENT	დამკვეთი: საქართველოს რეგიონული განვითარებისა და ინფრასტრუქტურის სამინისტროს საავტომობილო გზების დეპარტამენტი	სათაური: საგზაო ნიშნების, მონიშვნის და შემოფარგვლის დისლოკაციის გეგმა
Project: Rehabilitation of km 36-km 49 section of Udabno-Davida Gareji monastery of Sagarejo-Udabno-David Gareji monastery secondary road	Design level: Detailed Design / Date: July 2018. Original drawing size: A3(297x420) / Scale: 1:1000 Code drawing: TSE 017	პროექტი: შიდასახელმწიფოებრივი მნიშვნელობის საბარეჯო-უდაბნო-დავით გარეჯის მონასტერი საავტომობილო გზის კმ 36 - კმ 49 უდაბნო-გარეჯის მონასტერის სარეაბილიტაციო სამუშაოები	პროექტის ტიპი:დეტალური პროექტი / თარიღი:ივლისი 2018. ორიგინალი ნახაზის ზომა A3(297x420) / მასშტაბი: 1:1000 ნახაზის კოდი: TSE 017

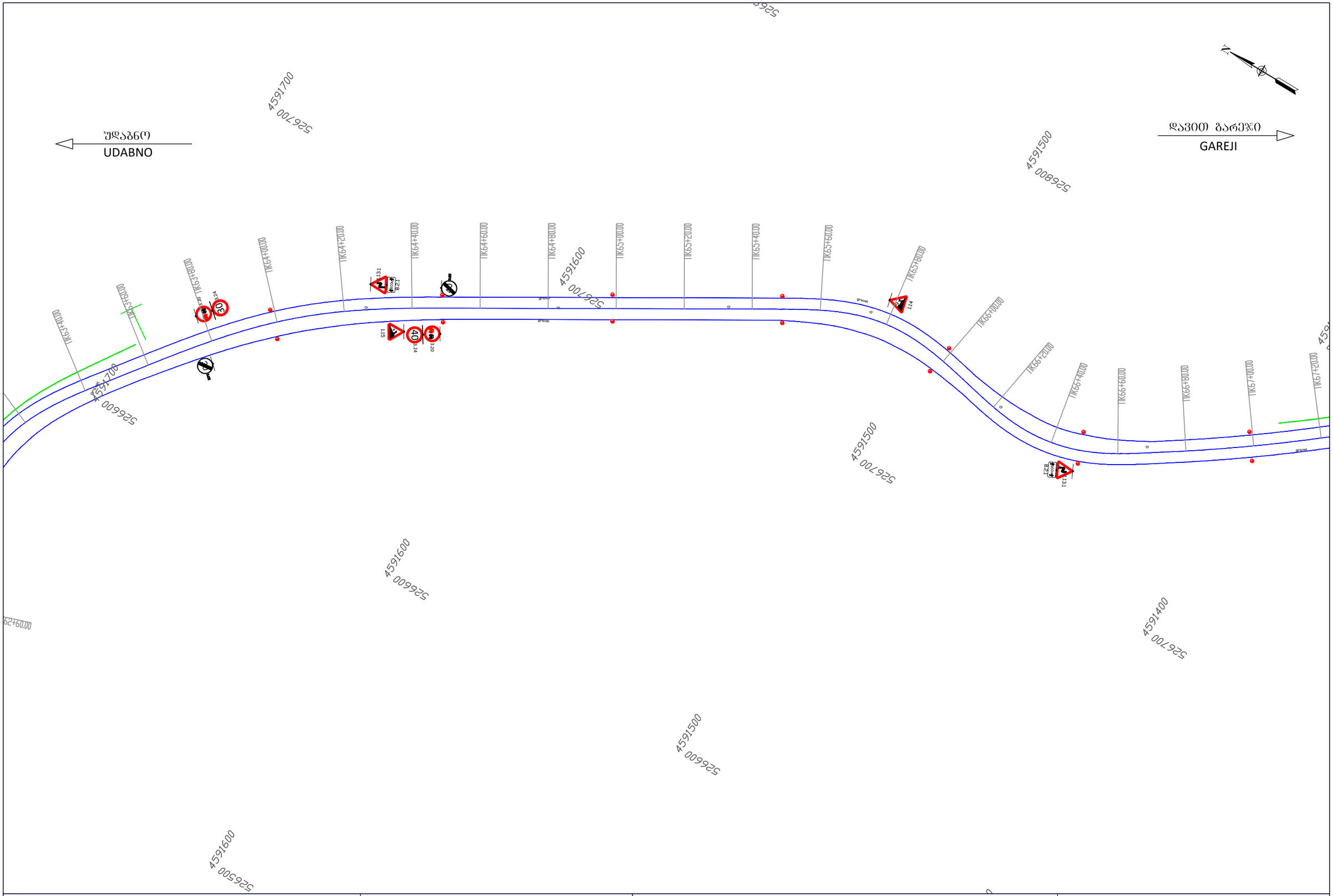

Client: Ministry of Regional Development and Infrastructure of Georgia Road department of Georgia	Title: TRAFIC SIGNALIZATION AND EQUIPMENT	დამკვეთი: საქართველოს რეგიონული განვითარებისა და ინფრასტრუქტურის სამინისტროს საავტომობილო გზების დეპარტამენტი	სათაური: საგზაო ნიშნების, მონიშვნის და შემოფარგვლის დისლოკაციის გეგმა
Project: Rehabilitation of km 36-km 49 section of Udabno-Davida Gareji monastery of Sagarejo-Udabno-David Gareji monastery secondary road	Design level: Detailed Design Date: July 2018. Original drawing size: A3(297x420) Scale: 1:1000 Code drawing: TSE 018	პროექტი: შიდასახელმწიფოებრივი მნიშვნელობის საბარეჯო-უდაბნო-დავით გარეჯის მონასტერი საავტომობილო გზის კმ 36 - კმ 49 უდაბნო-გარეჯის მონასტერის სარეაბილიტაციო სამუშაოები	პროექტის ტიპი:დეტალური პროექტი თარიღი:ივლისი 2018. ორიგინალი ნახაზის ზომა A3(297x420) მასშტაბი: 1:1000 ნახაზის კოდი: TSE 018

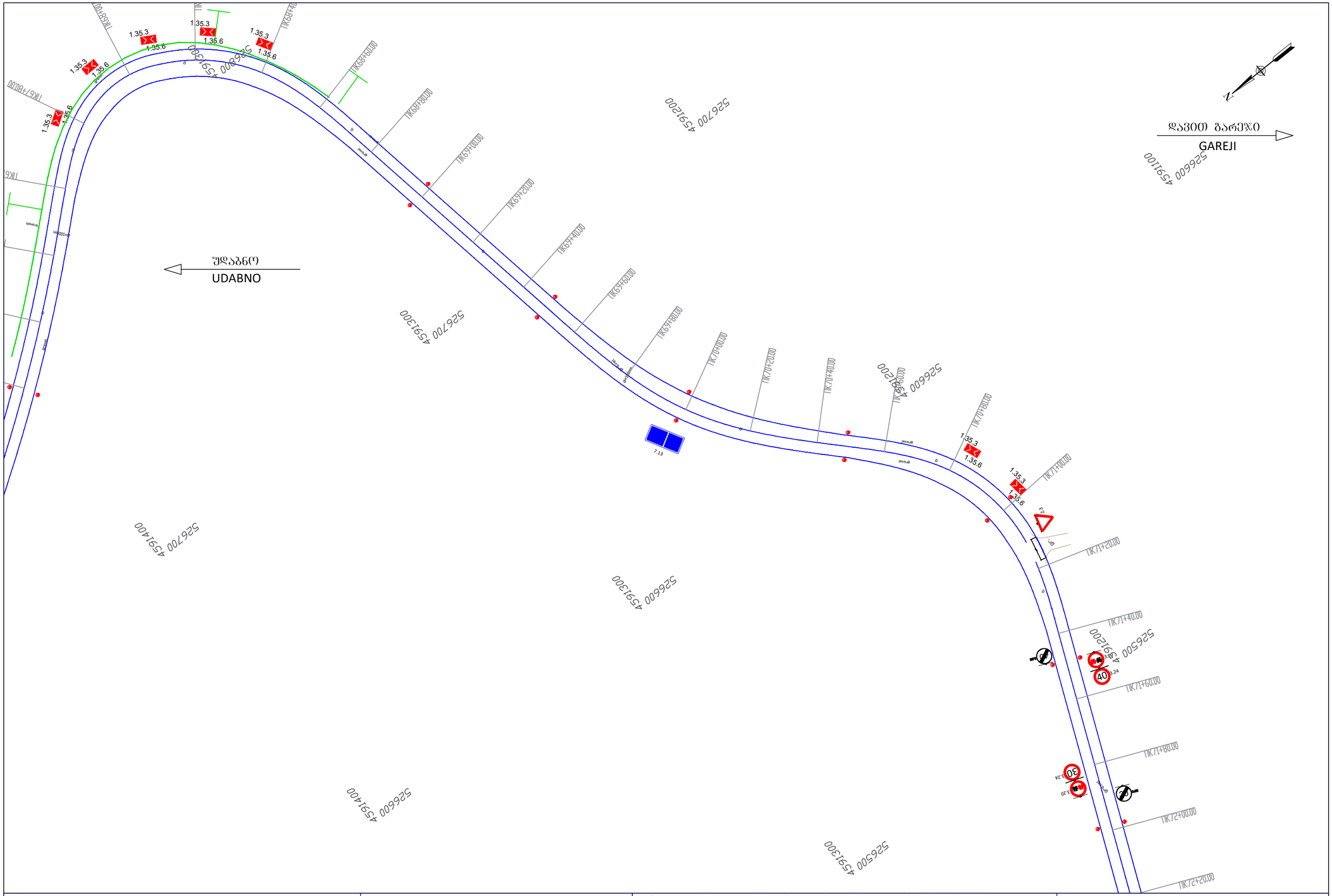

Client: Ministry of Regional Development and Infrastructure of Georgia Road department of Georgia	Title: TRAFIC SIGNALIZATION AND EQUIPMENT	დამკვეთი: საქართველოს რეგიონული განვითარებისა და ინფრასტრუქტურის სამინისტროს საავტომობილო გზების დეპარტამენტი	სათაური: საგზაო ნიშნების, მონიშვნის და შემოფარგვლის დისლოკაციის გეგმა
Project: Rehabilitation of km 36-km 49 section of Udabno-Davida Gareji monastery of Sagarejo-Udabno-David Gareji monastery secondary road	Design level: Detailed Design Original drawing size: A3(297x420) Code drawing: TSE 019	Date: July 2018. Scale: 1:1000	პროექტი: შიდასახელმწიფოებრივი მნიშვნელობის საგარეჯო-უდაბნო-დავით გარეჯის მონასტერი საავტომობილო გზის კმ 36 - კმ 49 უდაბნო-გარეჯის მონასტერის სარეაბილიტაციო სამუშაოები

პროექტის ტიპი:დეტალური პროექტი	თარიღი:ივლისი 2018.
ორიგინალი ნახაზის ზომა A3(297x420)	მასშტაბი: 1:1000
ნახაზის კოდი: TSE 019	

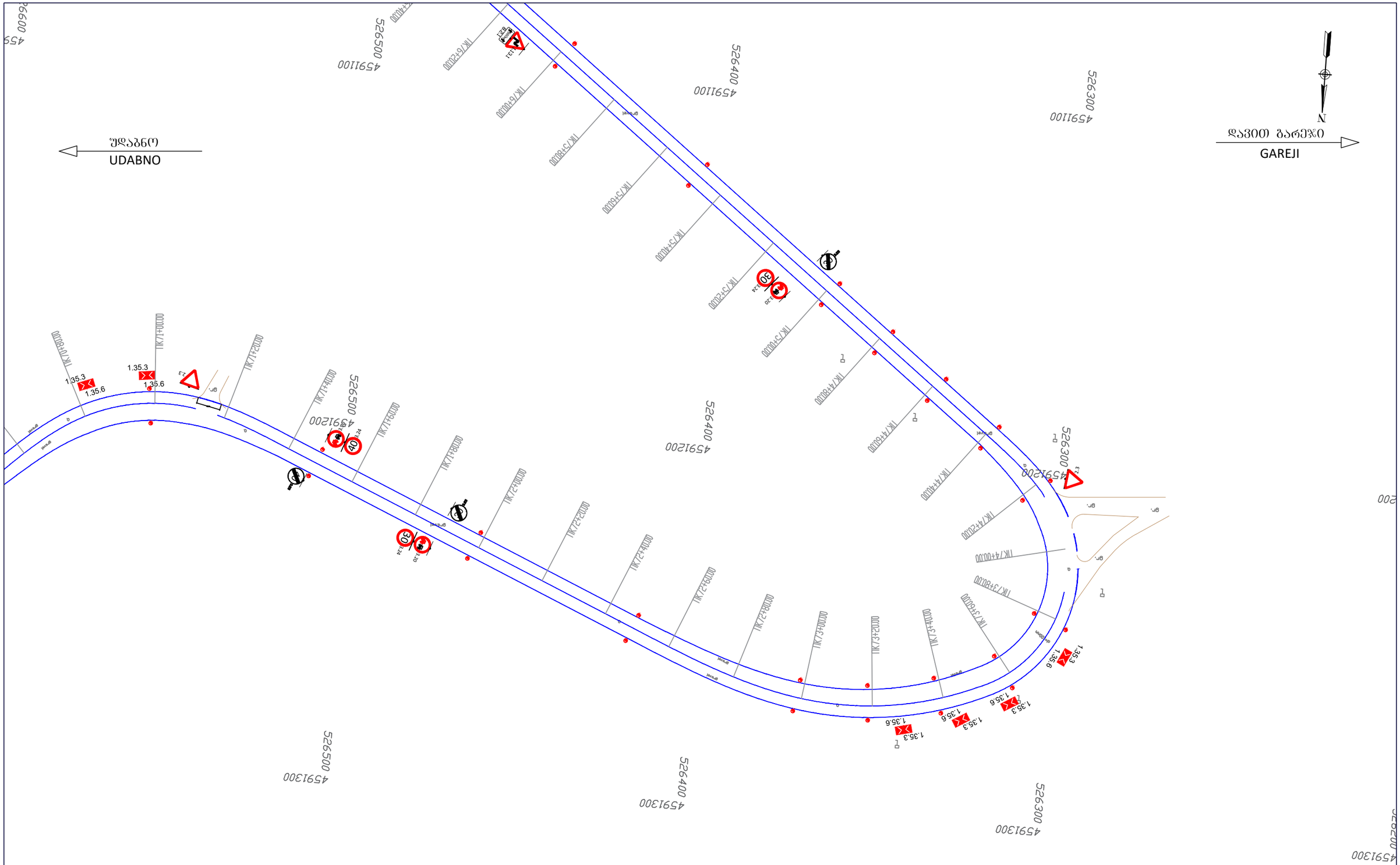

Client: Ministry of Regional Development and Infrastructure of Georgia Road department of Georgia	Title: TRAFIC SIGNALIZATION AND EQUIPMENT	დამკვეთი: საქართველოს რეგიონული განვითარებისა და ინფრასტრუქტურის სამინისტროს საავტომობილო გზების დეპარტამენტი	სათაური: საგზაო ნიშნების, მონიშვნის და შემოფარგვლის დისლოკაციის გეგმა
Project: Rehabilitation of km 36-km 49 section of Udabno-Davida Gareji monastery of Sagarejo-Udabno-David Gareji monastery secondary road	Design level: Detailed Design / Date: July 2018.	პროექტი: შიდასახელმწიფოებრივი მნიშვნელობის საბარეჯო-უდაბნო-დავით გარეჯის მონასტერი საავტომობილო გზის კმ 36 - კმ 49 უდაბნო-გარეჯის მონასტერის სარეაბილიტაციო სამუშაოები	პროექტის ტიპი:დეტალური პროექტი / თარიღი:ივლისი 2018.
	Original drawing size: A3(297x420) / Scale: 1:1000		ორიგინალი ნახაზის ზომაA3(297x420) / მასშტაბი: 1:1000
	Code drawing: TSE 020		ნახაზის კოდი: TSE 020

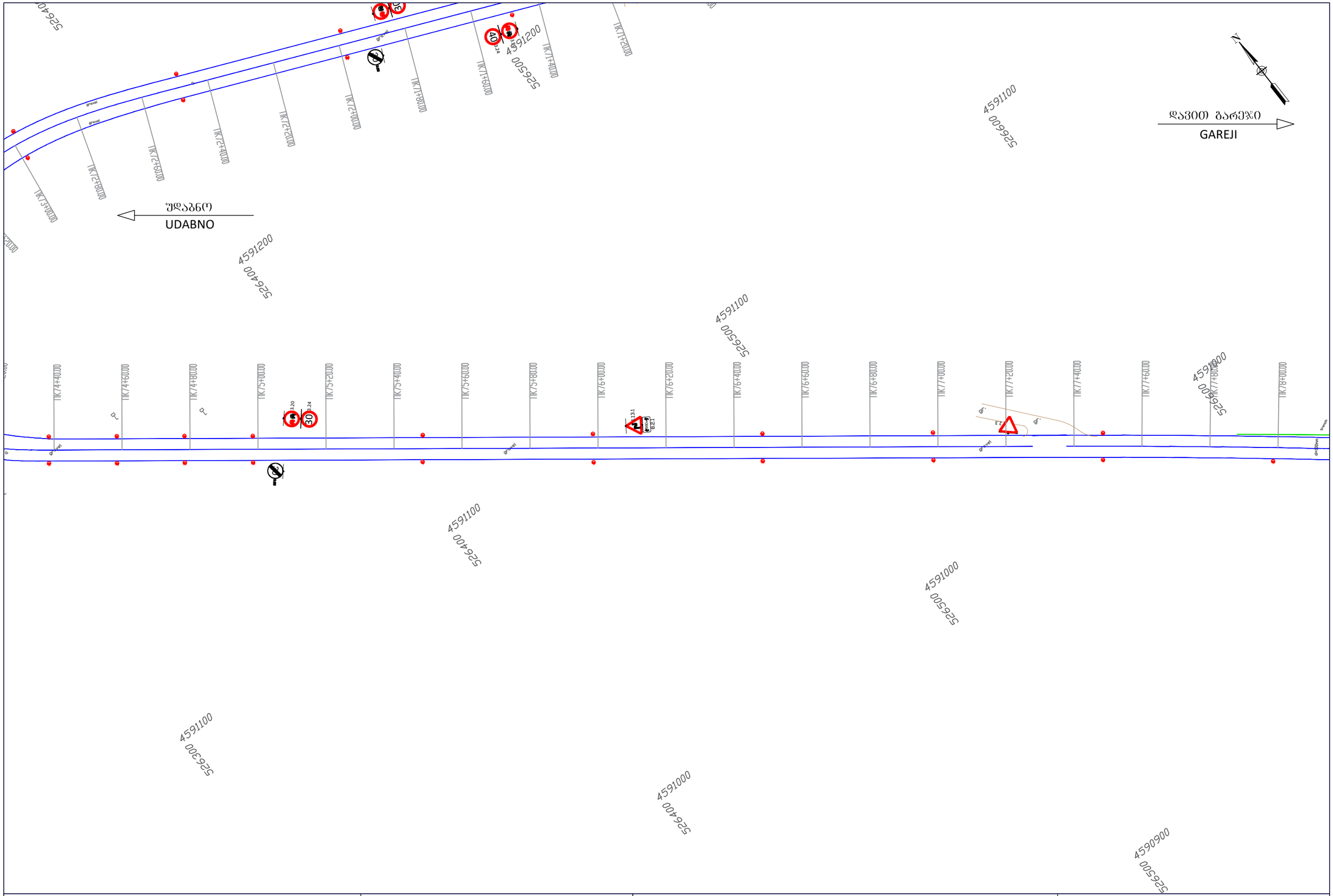

Client: Ministry of Regional Development and Infrastructure of Georgia Road department of Georgia	Title: TRAFIC SIGNALIZATION AND EQUIPMENT	დამკვეთი: საქართველოს რეგიონული განვითარებისა და ინფრასტრუქტურის სამინისტროს საავტომობილო გზების დეპარტამენტი	სათაური: საგზაო ნიშნების, მონიშვნის და შემოფარგვლის დისლოკაციის გეგმა
Project: Rehabilitation of km 36-km 49 section of Udabno-Davida Gareji monastery of Sagarejo-Udabno-David Gareji monastery secondary road	Design level: Detailed Design / Date: July 2018. Original drawing size: A3(297x420) / Scale: 1:1000 Code drawing: TSE 021	პროექტი: შიდასახელმწიფოებრივი მნიშვნელობის საბარეჯო-უდაბნო-დავით გარეჯის მონასტერი საავტომობილო გზის კმ 36 - კმ 49 უდაბნო-გარეჯის მონასტერის სარეაბილიტაციო სამუშაოები	პროექტის ტიპი:დეტალური პროექტი / თარიღი:ივლისი 2018. ორიგინალი ნახაზის ზომა A3(297x420) / მასშტაბი: 1:1000 ნახაზის კოდი: TSE 021

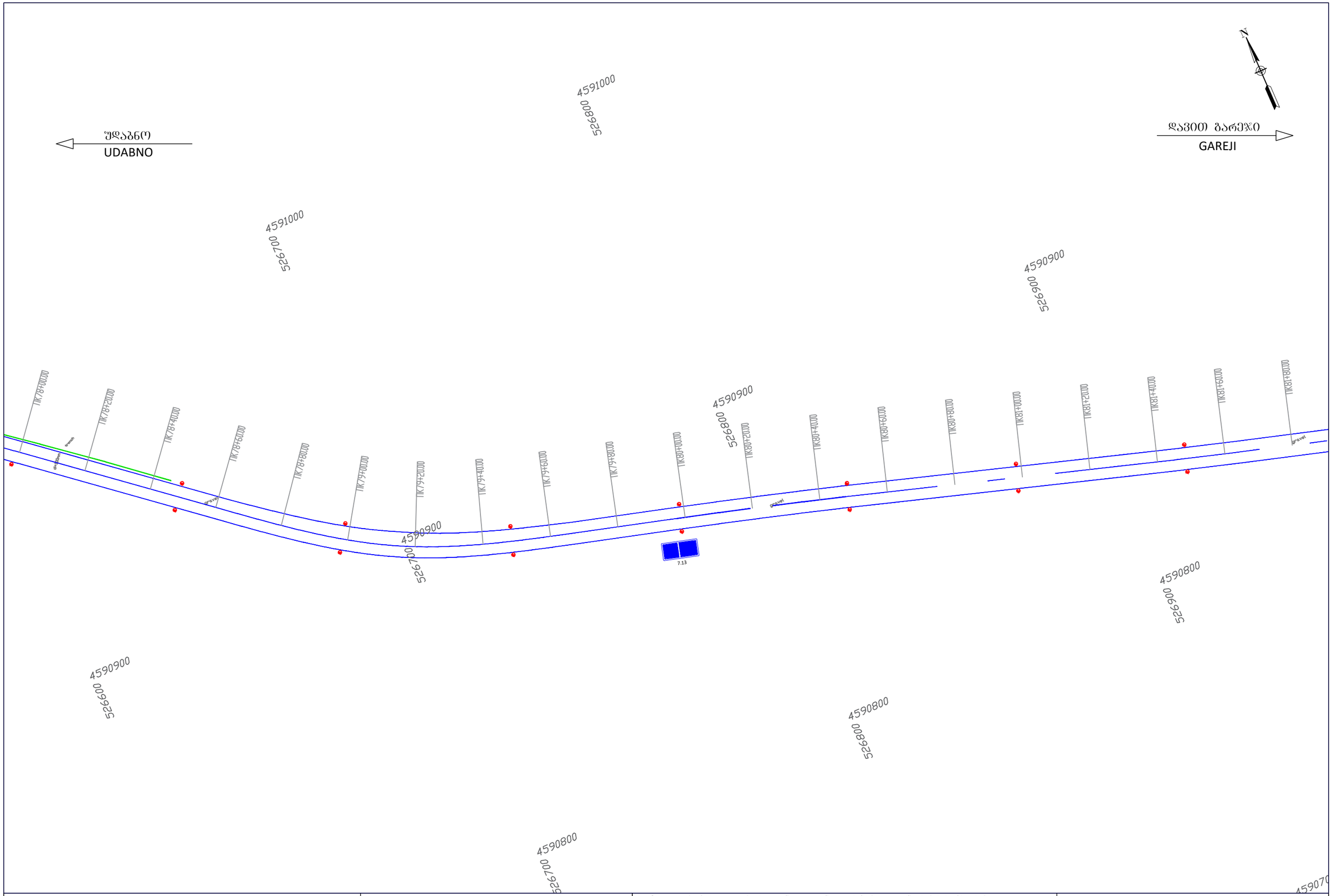

Client: Ministry of Regional Development and Infrastructure of Georgia Road department of Georgia	Title: TRAFIC SIGNALIZATION AND EQUIPMENT	დამკვეთი: საქართველოს რეგიონული განვითარებისა და ინფრასტრუქტურის სამინისტროს საავტომობილო გზების დეპარტამენტი	სათაური: საგზაო ნიშნების, მონიშვნის და შემოფარგვლის დისლოკაციის გეგმა
Project: Rehabilitation of km 36-km 49 section of Udabno-Davida Gareji monastery of Sagarejo-Udabno-David Gareji monastery secondary road	Design level: Detailed Design / Date: July 2018. Original drawing size: A3(297x420) / Scale: 1:1000 Code drawing: TSE 022	პროექტი: შიდასახელმწიფოებრივი მნიშვნელობის საბარეჯო-უდაბნო-დავით გარეჯის მონასტერი საავტომობილო გზის კმ 36 - კმ 49 უდაბნო-გარეჯის მონასტერის სარეაბილიტაციო სამუშაოები	პროექტის ტიპი:დეტალური პროექტი / თარიღი:ივლისი 2018. ორიგინალი ნახაზის ზომა:A3(297x420) / მასშტაბი: 1:1000 ნახაზის კოდი: TSE 022

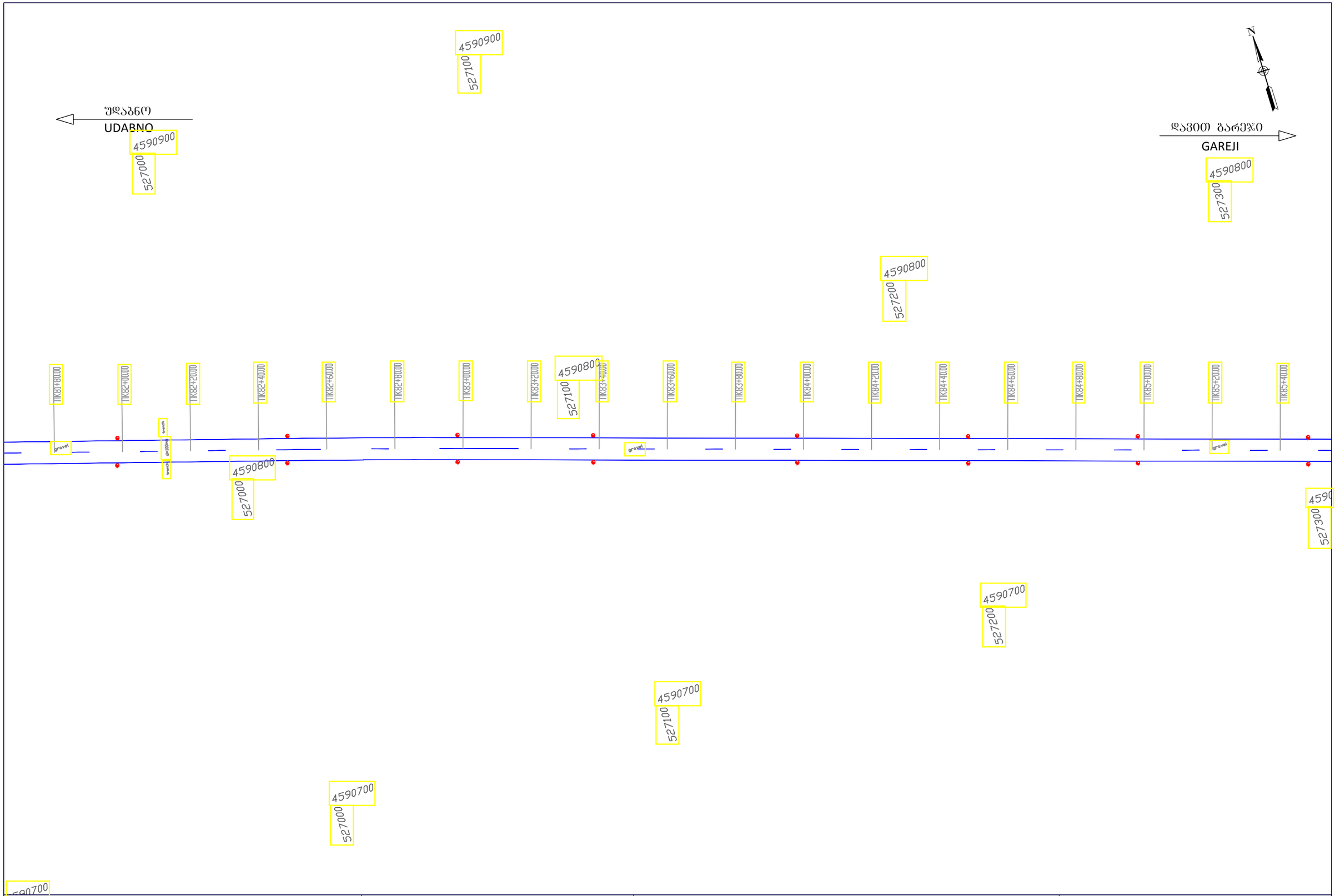

Client: Ministry of Regional Development and Infrastructure of Georgia Road department of Georgia	Title: TRAFIC SIGNALIZATION AND EQUIPMENT	დამკვეთი: საქართველოს რეგიონული განვითარებისა და ინფრასტრუქტურის სამინისტროს საავტომობილო გზების დეპარტამენტი	სათაური: საგზაო ნიშნების, მონიშვნის და შემოფარგვლის დისლოკაციის გეგმა
Project: Rehabilitation of km 36-km 49 section of Udabno-Davida Gareji monastery of Sagarejo-Udabno-David Gareji monastery secondary road	Design level: Detailed Design / Date: July 2018.	პროექტი: შიდასახელმწიფოებრივი მნიშვნელობის საბარეჯო-უდაბნო-დავით გარეჯის მონასტერი საავტომობილო გზის კმ 36 - კმ 49 უდაბნო-გარეჯის მონასტერის სარეაბილიტაციო სამუშაოები	პროექტის ტიპი:დეტალური პროექტი / თარიღი:ივლისი 2018.
	Original drawing size: A3(297x420) / Scale: 1:1000		ორიგინალი ნახაზის ზომა A3(297x420) / მასშტაბი: 1:1000
	Code drawing: TSE 023		ნახაზის კოდი: TSE 023

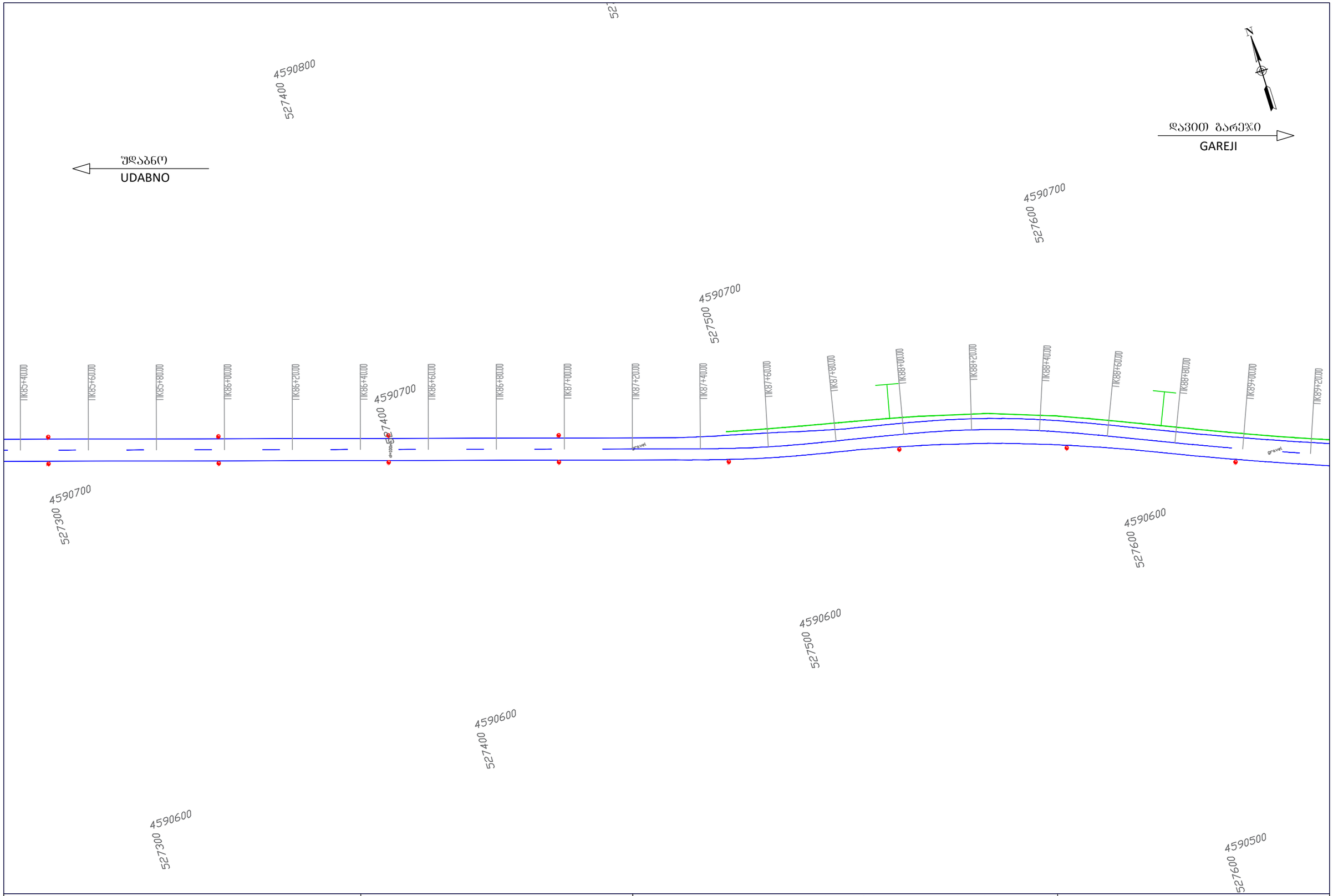

Client: Ministry of Regional Development and Infrastructure of Georgia Road department of Georgia	Title: TRAFIC SIGNALIZATION AND EQUIPMENT	დამკვეთი: საქართველოს რეგიონული განვითარებისა და ინფრასტრუქტურის სამინისტროს საავტომობილო გზების დეპარტამენტი	სათაური: საგზაო ნიშნების, მონიშვნის და შემოფარგვლის დისლოკაციის გეგმა
Project: Rehabilitation of km 36-km 49 section of Udabno-Davida Gareji monastery of Sagarejo-Udabno-David Gareji monastery secondary road	Design level: Detailed Design Date: July 2018. Original drawing size: A3(297x420) Scale: 1:1000 Code drawing: TSE 024	პროექტი: შიდასახელმწიფოებრივი მნიშვნელობის საბარეჯო-უდაბნო-დავით გარეჯის მონასტერი საავტომობილო გზის კმ 36 - კმ 49 უდაბნო-გარეჯის მონასტერის სარეაბილიტაციო სამუშაოები	პროექტის ტიპი:დეტალური პროექტი თარიღი:ივლისი 2018. ორიგინალი ნახაზის ზომა:A3(297x420) მასშტაბი: 1:1000 ნახაზის კოდი: TSE 024

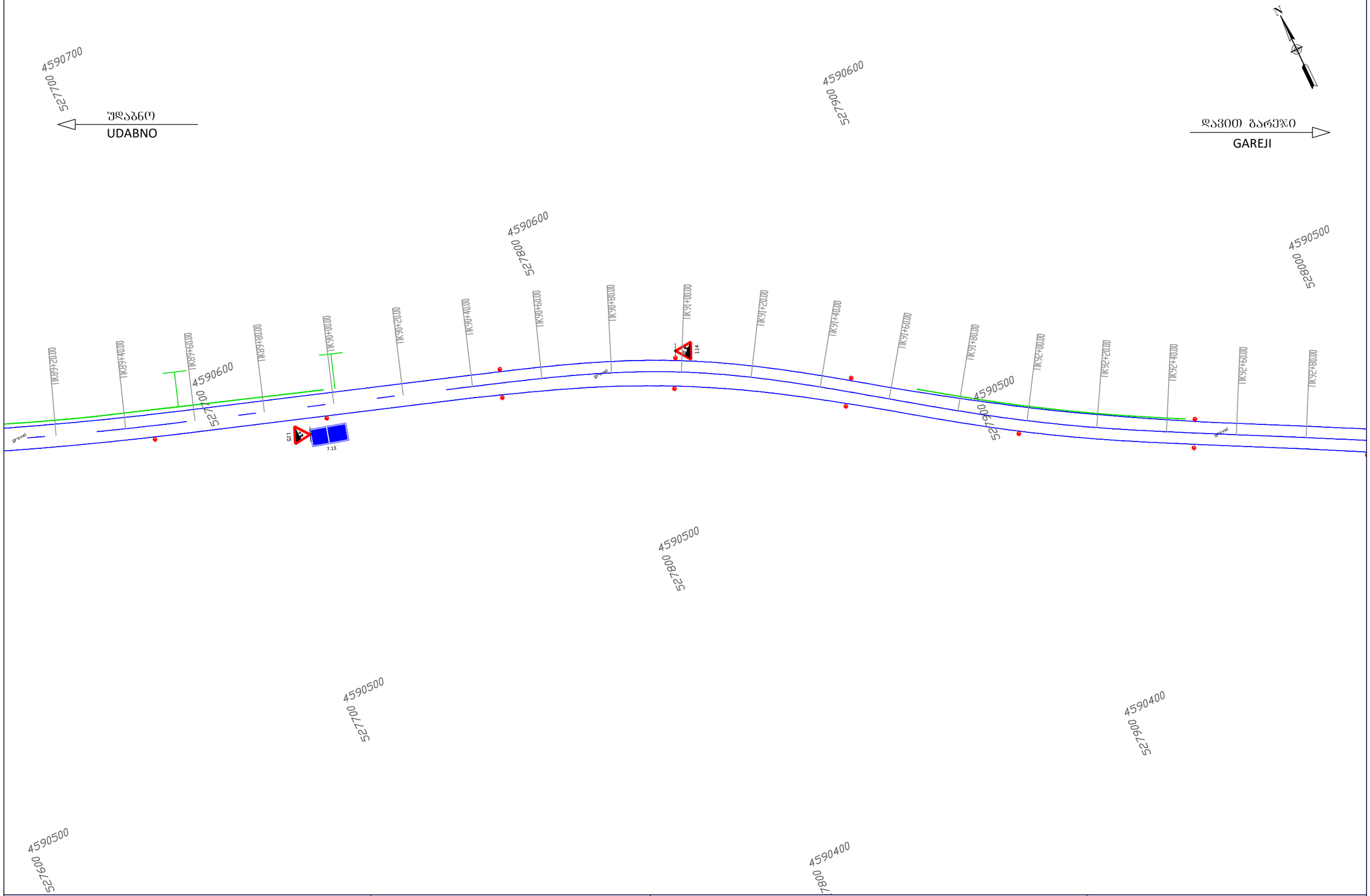

Client: Ministry of Regional Development and Infrastructure of Georgia Road department of Georgia	Title: TRAFIC SIGNALIZATION AND EQUIPMENT	დამკვეთი: საქართველოს რეგიონული განვითარებისა და ინფრასტრუქტურის სამინისტროს საავტომობილო გზების დეპარტამენტი	სათაური: საგზაო ნიშნების, მონიშვნის და შემოფარგვლის დისლოკაციის გეგმა
Project: Rehabilitation of km 36-km 49 section of Udabno-Davida Gareji monastery of Sagarejo-Udabno-David Gareji monastery secondary road	Design level: Detailed Design / Date: July 2018. Original drawing size: A3(297x420) / Scale: 1:1000 Code drawing: TSE 025	პროექტი: შიდასახელმწიფოებრივი მნიშვნელობის საბარეჯო-უდაბნო-დავით გარეჯის მონასტერი საავტომობილო გზის კმ 36 - კმ 49 უდაბნო-გარეჯის მონასტერის სარეაბილიტაციო სამუშაოები	პროექტის ტიპი:დეტალური პროექტი / თარიღი:ივლისი 2018. ორიგინალი ნახაზის ზომა A3(297x420) / მასშტაბი: 1:1000 ნახაზის კოდი: TSE 025

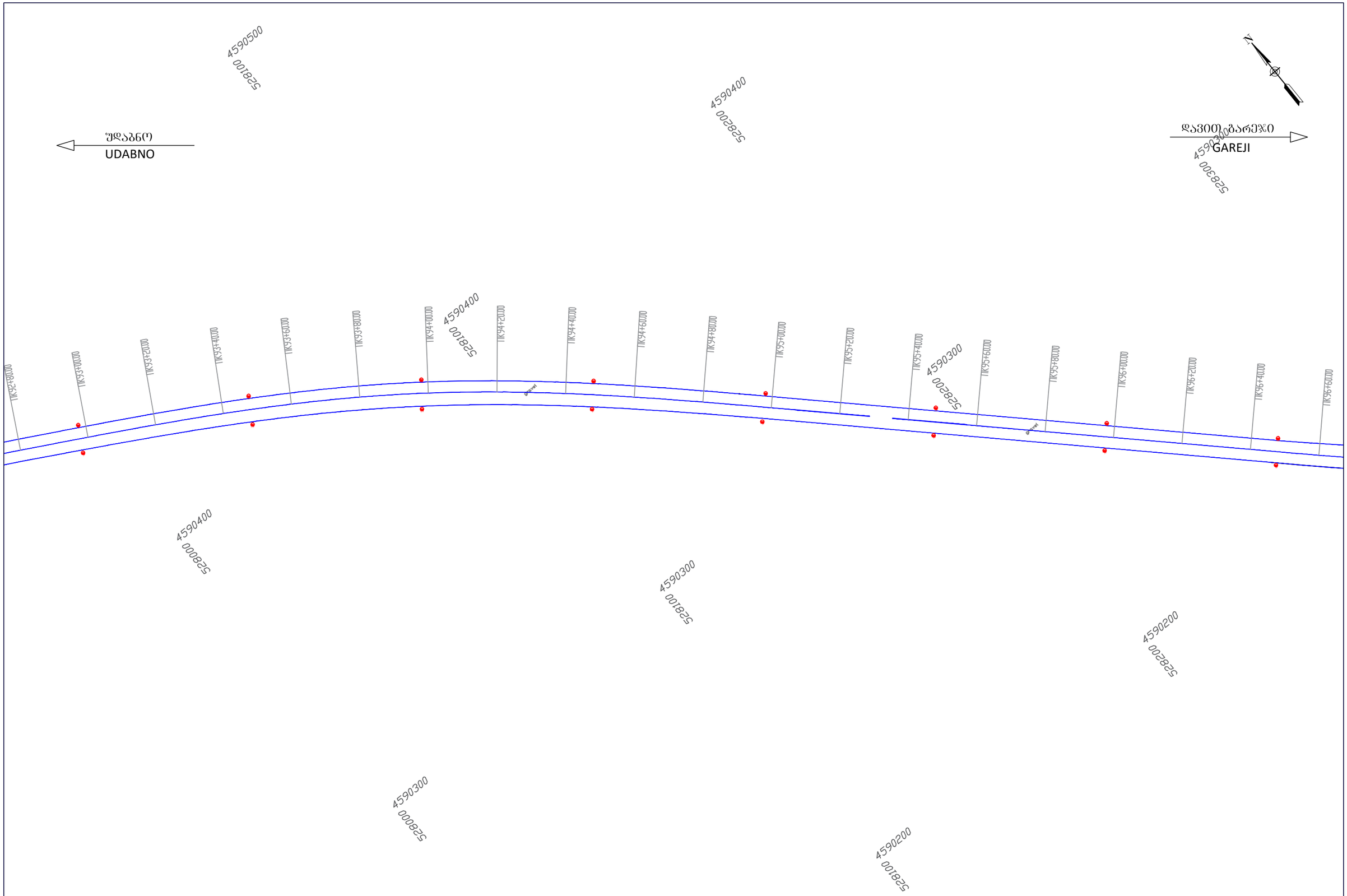

Client: Ministry of Regional Development and Infrastructure of Georgia Road department of Georgia	Title: TRAFIC SIGNALIZATION AND EQUIPMENT	დამკვეთი: საქართველოს რეგიონული განვითარებისა და ინფრასტრუქტურის სამინისტროს საავტომობილო გზების დეპარტამენტი	სათაური: საგზაო ნიშნების, მონიშვნის და შემოფარგვლის დისლოკაციის გეგმა
Project: Rehabilitation of km 36-km 49 section of Udabno-Davida Gareji monastery of Sagarejo-Udabno-David Gareji monastery secondary road	Design level: Detailed Design Date: July 2018. Original drawing size: A3(297x420) Scale: 1:1000 Code drawing: TSE 026	პროექტი: შიდასახელმწიფოებრივი მნიშვნელობის საბარეჯო-უდაბნო-დავით გარეჯის მონასტერი საავტომობილო გზის კმ 36 - კმ 49 უდაბნო-გარეჯის მონასტერის სარეაბილიტაციო სამუშაოები	პროექტის ტიპი:დეტალური პროექტი თარიღი:ივლისი 2018. ორიგინალი ნახაზის ზომა A3(297x420) მასშტაბი: 1:1000 ნახაზის კოდი: TSE 026

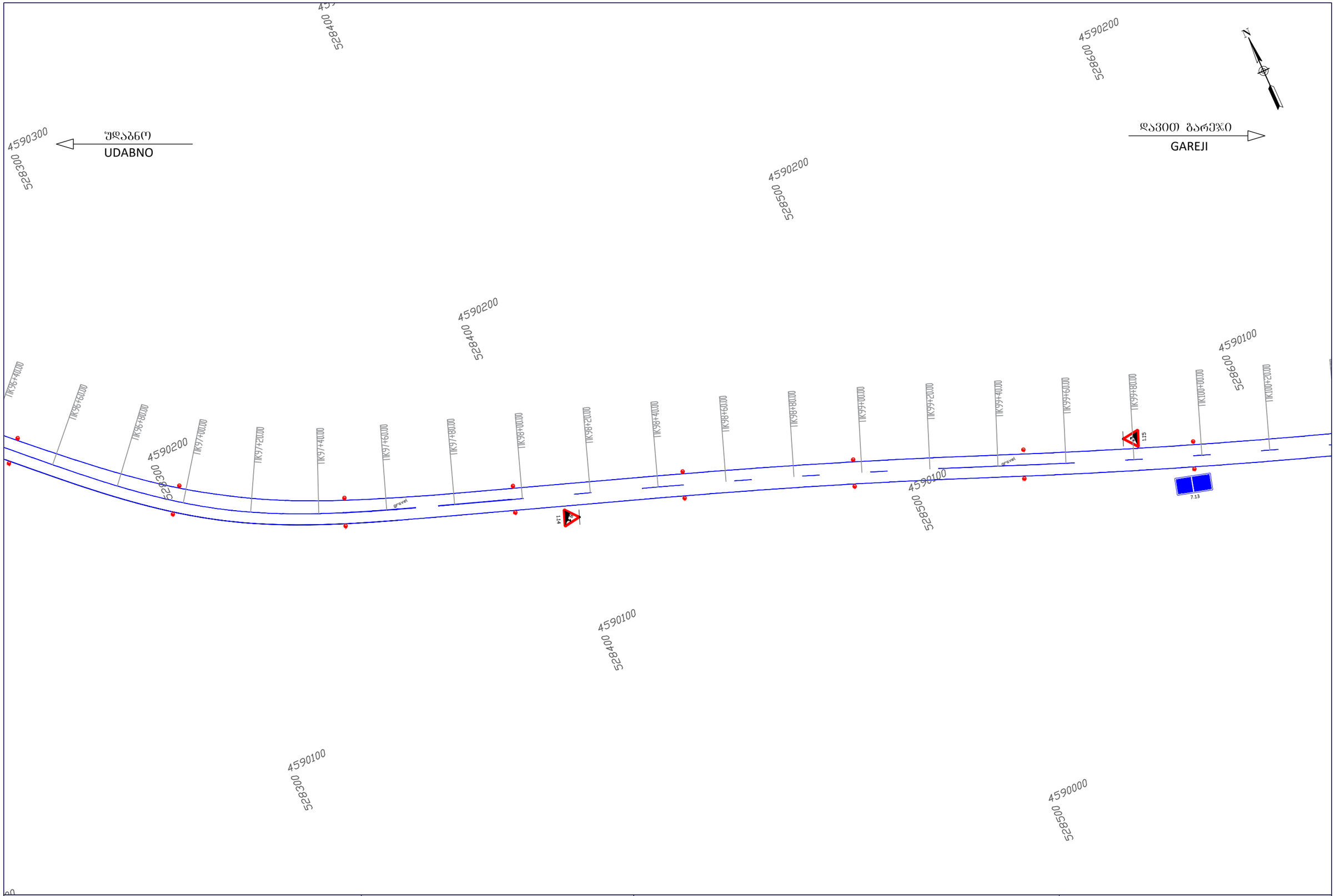

Client: Ministry of Regional Development and Infrastructure of Georgia Road department of Georgia	Title: TRAFIC SIGNALIZATION AND EQUIPMENT	დამკვეთი: საქართველოს რეგიონული განვითარებისა და ინფრასტრუქტურის სამინისტროს საავტომობილო გზების დეპარტამენტი	სათაური: საგზაო ნიშნების, მონიშვნის და შემოფარგვლის დისლოკაციის გეგმა
Project: Rehabilitation of km 36-km 49 section of Udabno-Davida Gareji monastery of Sagarejo-Udabno-David Gareji monastery secondary road	Design level: Detailed Design Date: July 2018. Original drawing size: A3(297x420) Scale: 1:1000 Code drawing: TSE 027	პროექტი: შიდასახელმწიფოებრივი მნიშვნელობის საბარეჯო-უდაბნო-დავით გარეჯის მონასტერი საავტომობილო გზის კმ 36 - კმ 49 უდაბნო-გარეჯის მონასტერის სარეაბილიტაციო სამუშაოები	პროექტის ტიპი:დეტალური პროექტი თარიღი:ივლისი 2018. ორიგინალი ნახაზის ზომა A3(297x420) მასშტაბი: 1:1000 ნახაზის კოდი: TSE 027

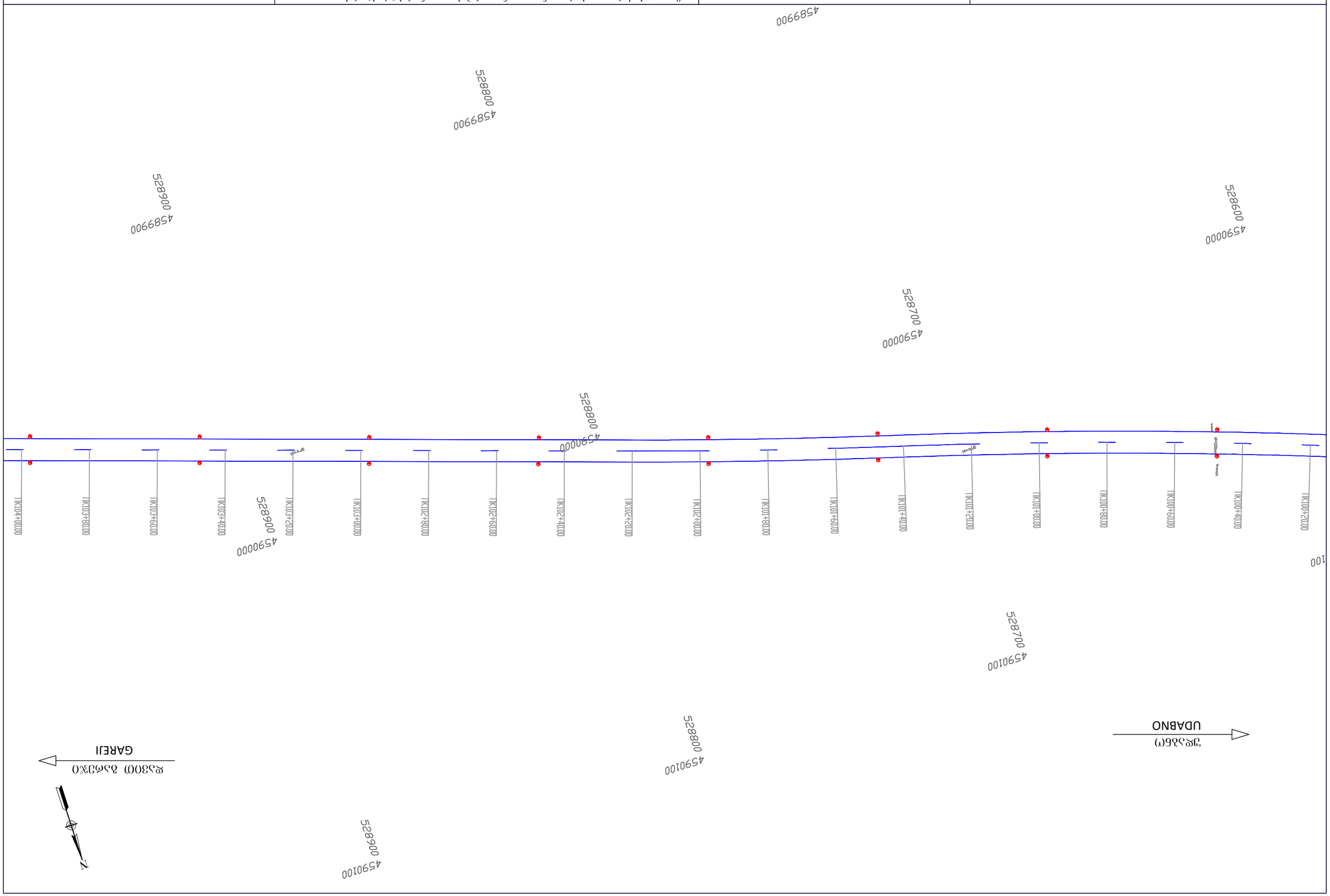

Client: Ministry of Regional Development and Infrastructure of Georgia Road department of Georgia	Title: TRAFIC SIGNALIZATION AND EQUIPMENT	ადგილობრივი მნიშვნელობის გზის მოკლე აღწერილობა სამანქანო ნაგებობა ელექტრონული ტიპის აღჭურვილობა	საქართველოს ავტომობილთა მოძრაობის უსაფრთხოებისა და ინფორმაციის ეროვნული ცენტრი
Project: Rehabilitation of km 36-km 49 section of Udabno-Davida Gareji monastery of Sagarejo-Udabno-David Gareji monastery secondary road	Design level: Detailed Design Original drawing size: A3(297x420)	Date: July 2018. Scale: 1:1000	ავტომობილთა მოძრაობის ორგანიზაციის ელემენტები ავტომობილთა სანიშნავი ნიშნები და 36 - კმ 49 უღაბლო-დავითგარეჯის მონასტრის მეორეხარისხოვანი გზის მონაკვეთი
	Code drawing: TSE 028		ნახატის კოდი: TSE 028

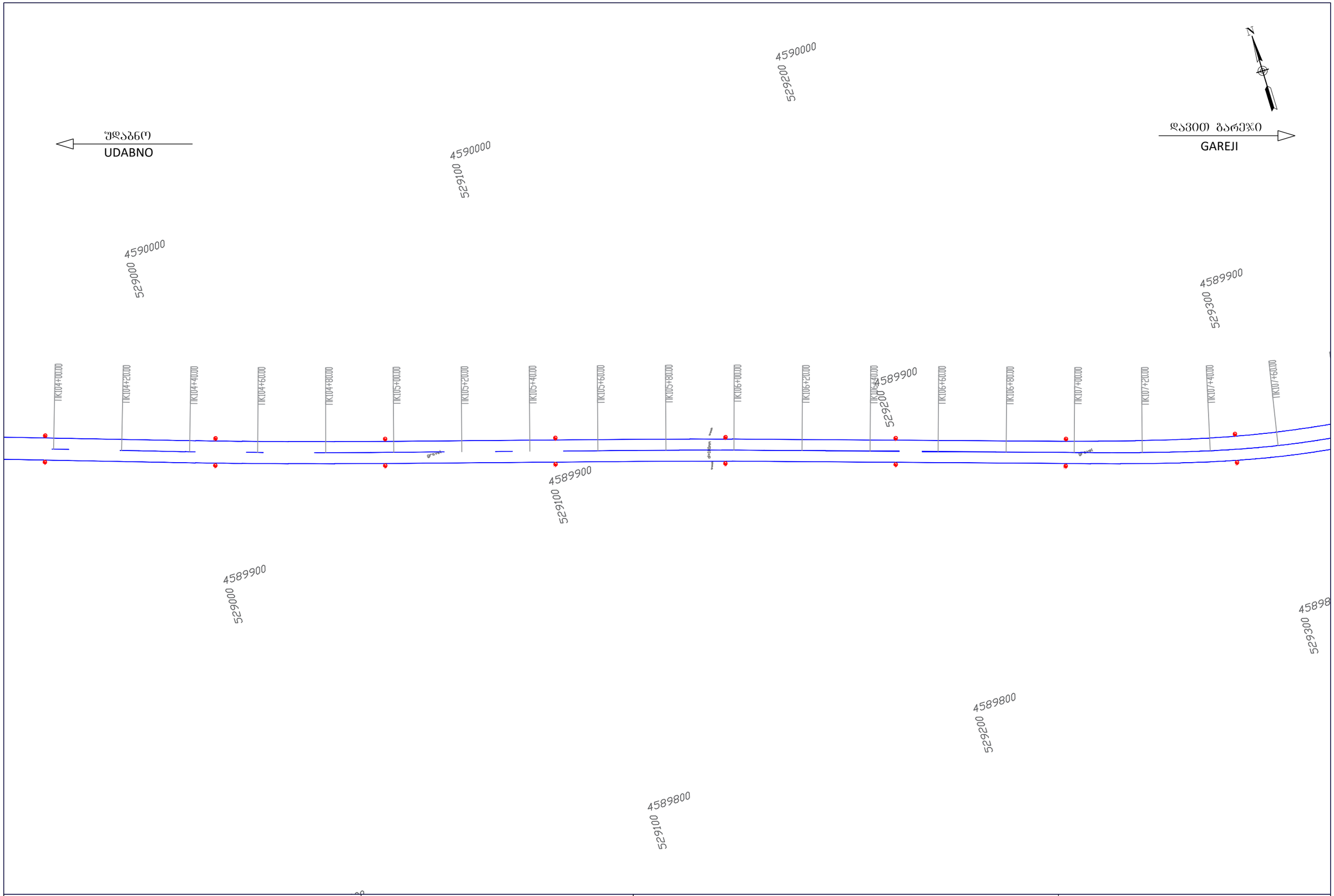

Client: Ministry of Regional Development and Infrastructure of Georgia Road department of Georgia	Title: TRAFIC SIGNALIZATION AND EQUIPMENT		დამკვეთი: საქართველოს რეგიონული განვითარებისა და ინფრასტრუქტურის სამინისტროს საავტომობილო გზების დეპარტამენტი	საპაური: საგზაო ნიშნების, მონიშვნის და შემოფარგვლის დისლოკაციის გეგმა	
Project: Rehabilitation of km 36-km 49 section of Udabno-Davida Gareji monastery of Sagarejo-Udabno-David Gareji monastery secondary road	Design level: Detailed Design	Date: July 2018.	პროექტი: შიდასახელმწიფოებრივი მნიშვნელობის საგარეჯო-უდაბნო-დავით გარეჯის მონასტერი საავტომობილო გზის კმ 36 - კმ 49 უდაბნო-გარეჯის მონასტერის სარეაბილიტაციო სამუშაოები	პროექტის ტიპი:დეტალური პროექტი	თარიღი:ივლისი 2018.
	Original drawing size: A3(297x420)	Scale: 1:1000		ორიგინალი ნახაზის ზომაA3(297x420)	მასშტაბი: 1:1000
	Code drawing: TSE 029			ნახაზის კოდი: TSE 029	

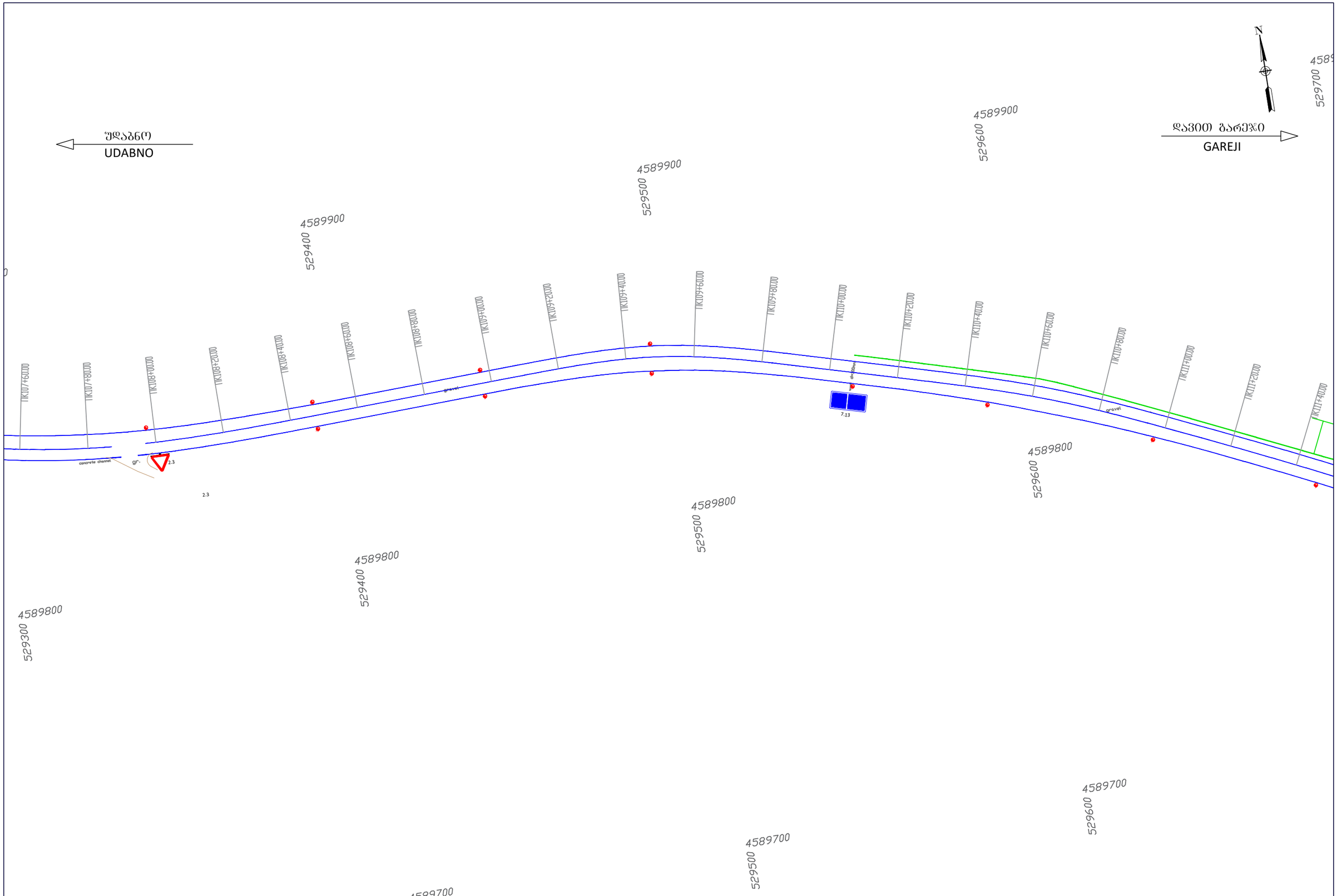

Client: Ministry of Regional Development and Infrastructure of Georgia Road department of Georgia	Title: TRAFIC SIGNALIZATION AND EQUIPMENT	დამკვეთი: საქართველოს რეგიონული განვითარებისა და ინფრასტრუქტურის სამინისტროს საავტომობილო გზების დეპარტამენტი	საგაური: საგზაო ნიშნების, მონიშვნის და შემოფარგვლის დისლოკაციის გეგმა
Project: Rehabilitation of km 36-km 49 section of Udabno-Davida Gareji monastery of Sagarejo-Udabno-David Gareji monastery secondary road	Design level: Detailed Design / Date: July 2018. Original drawing size: A3(297x420) / Scale: 1:1000 Code drawing: TSE 030	პროექტი: შიდასახელმწიფოებრივი მნიშვნელობის საბარეჯო-უდაბნო-დავით გარეჯის მონასტერი საავტომობილო გზის კმ 36 - კმ 49 უდაბნო-გარეჯის მონასტერის სარეაბილიტაციო სამუშაოები	პროექტის ტიპი: დეტალური პროექტი / თარიღი: ივლისი 2018. ორიგინალი ნახაზის ზომა A3(297x420) / მასშტაბი: 1:1000 ნახაზის კოდი: TSE 030

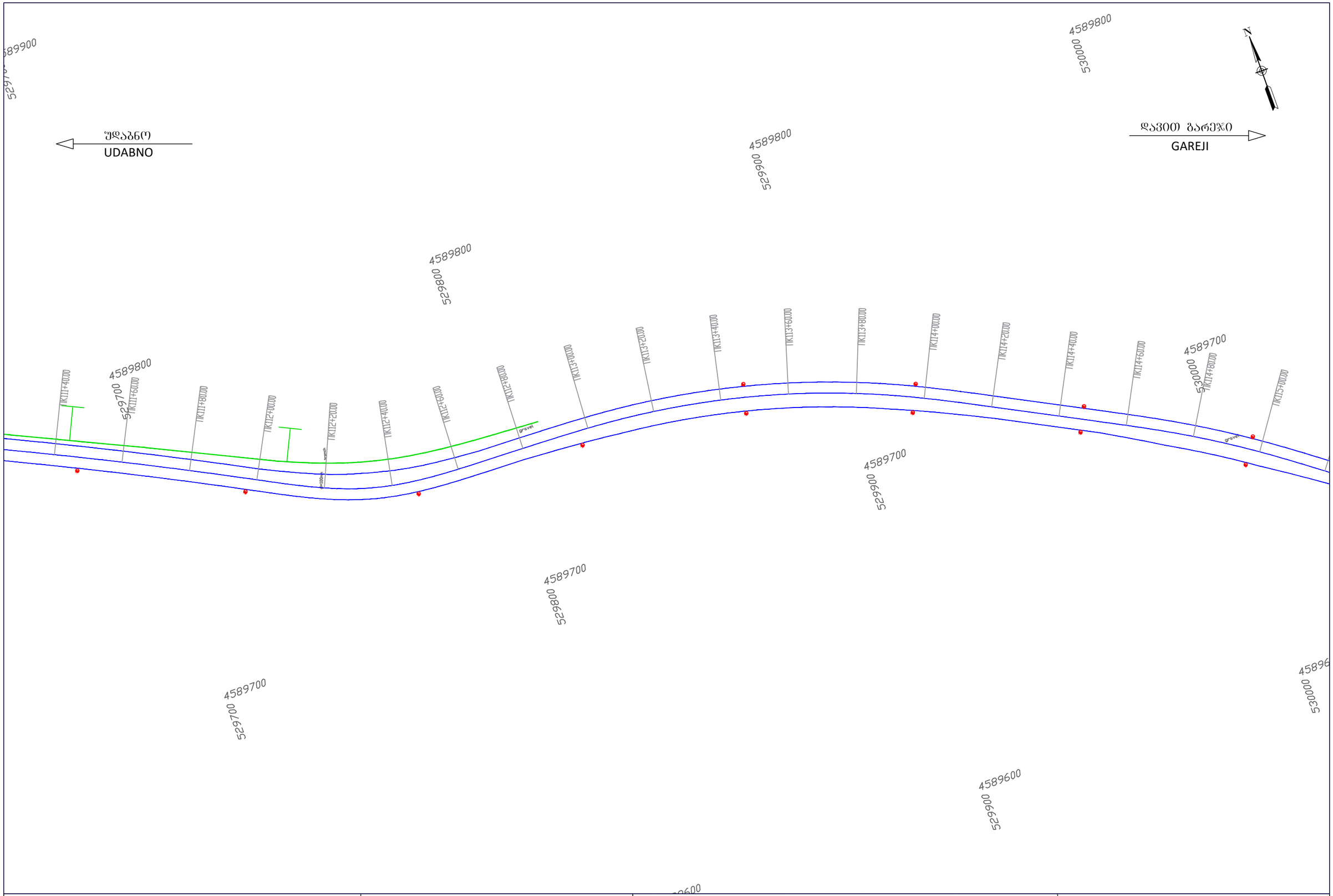

Client: Ministry of Regional Development and Infrastructure of Georgia Road department of Georgia	Title: TRAFIC SIGNALIZATION AND EQUIPMENT		დამკვეთი: საქართველოს რეგიონული განვითარებისა და ინფრასტრუქტურის სამინისტროს საავტომობილო გზების დეპარტამენტი	სათაური: საგზაო ნიშნების, მონიშვნის და შემოფარგვლის დისლოკაციის გეგმა
Project: Rehabilitation of km 36-km 49 section of Udabno-Davida Gareji monastery of Sagarejo-Udabno-David Gareji monastery secondary road	Design level: Detailed Design	Date: July 2018.	პროექტი: შიდასახელმწიფოებრივი მნიშვნელობის საბარეჯო-უდაბნო-დავით ბარეჯის მონასტერი საავტომობილო გზის კმ 36 - კმ 49 უდაბნო-ბარეჯის მონასტერის სარეაბილიტაციო სამუშაოები	პროექტის ტიპი:დეტალური პროექტი / თარიღი:ივლისი 2018.
	Original drawing size: A3(297x420)	Scale: 1:1000		ორიგინალი ნახაზის ზომაA3(297x420) / მასშტაბი: 1:1000
	Code drawing: TSE 031			ნახაზის კოდი: TSE 031

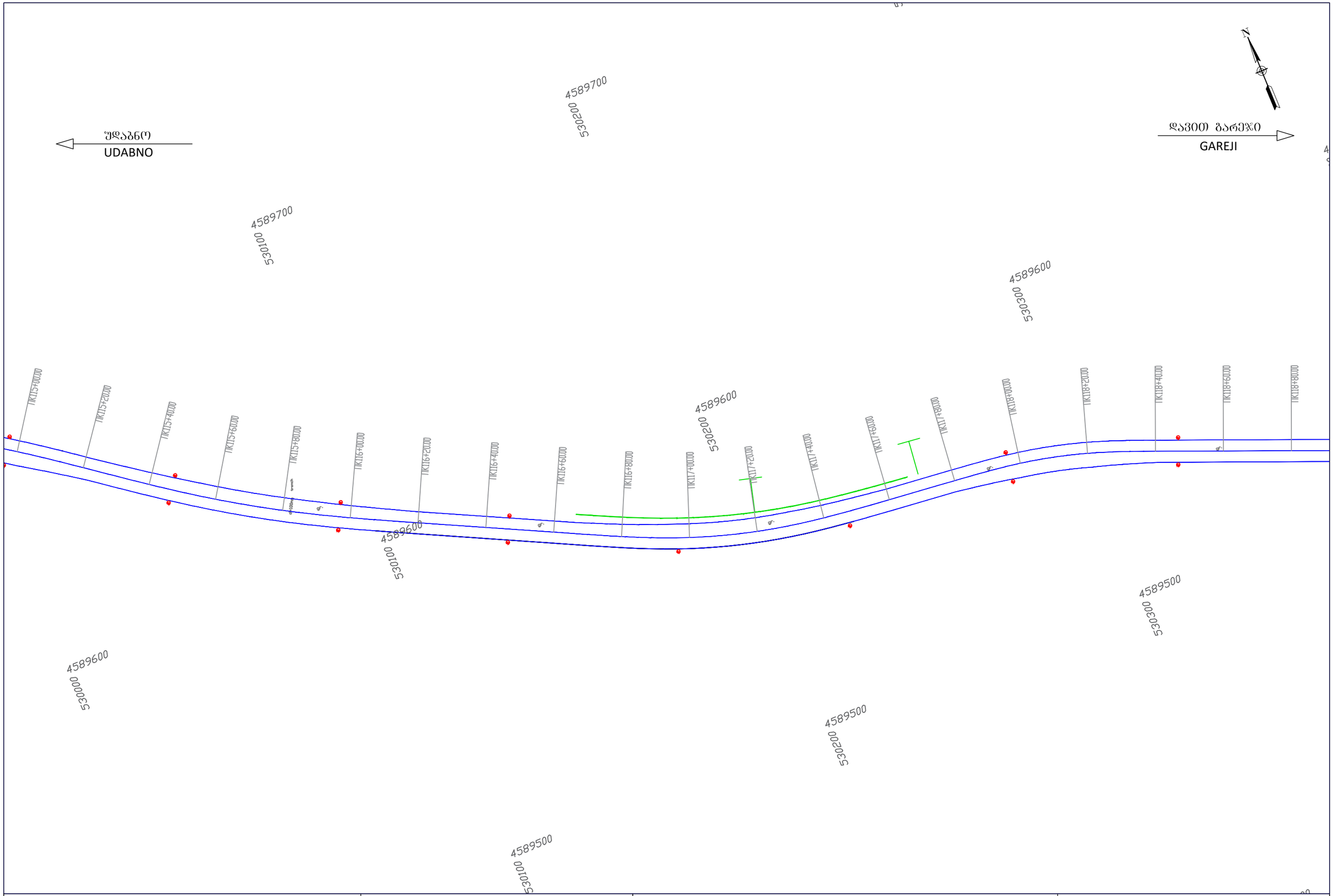

Client: Ministry of Regional Development and Infrastructure of Georgia Road department of Georgia	Title: TRAFIC SIGNALIZATION AND EQUIPMENT	დამკვეთი: საქართველოს რეგიონული განვითარებისა და ინფრასტრუქტურის სამინისტროს საავტომობილო გზების დეპარტამენტი	სათაური: საგზაო ნიშნების, მონიშვნის და შემოფარგვლის დისლოკაციის გეგმა
Project: Rehabilitation of km 36-km 49 section of Udabno-Davida Gareji monastery of Sagarejo-Udabno-David Gareji monastery secondary road	Design level: Detailed Design / Date: July 2018.	პროექტი: შიდასახელმწიფოებრივი მნიშვნელობის საბარეჯო-უდაბნო-დავით გარეჯის მონასტერი საავტომობილო გზის კმ 36 - კმ 49 უდაბნო-გარეჯის მონასტერის სარეაბილიტაციო სამუშაოები	პროექტის ტიპი:დეტალური პროექტი / თარიღი:ივლისი 2018.
	Original drawing size: A3(297x420) / Scale: 1:1000		ორიგინალი ნახაზის ზომა:A3(297x420) / მასშტაბი: 1:1000
	Code drawing: TSE 032		ნახაზის კოდი: TSE 032

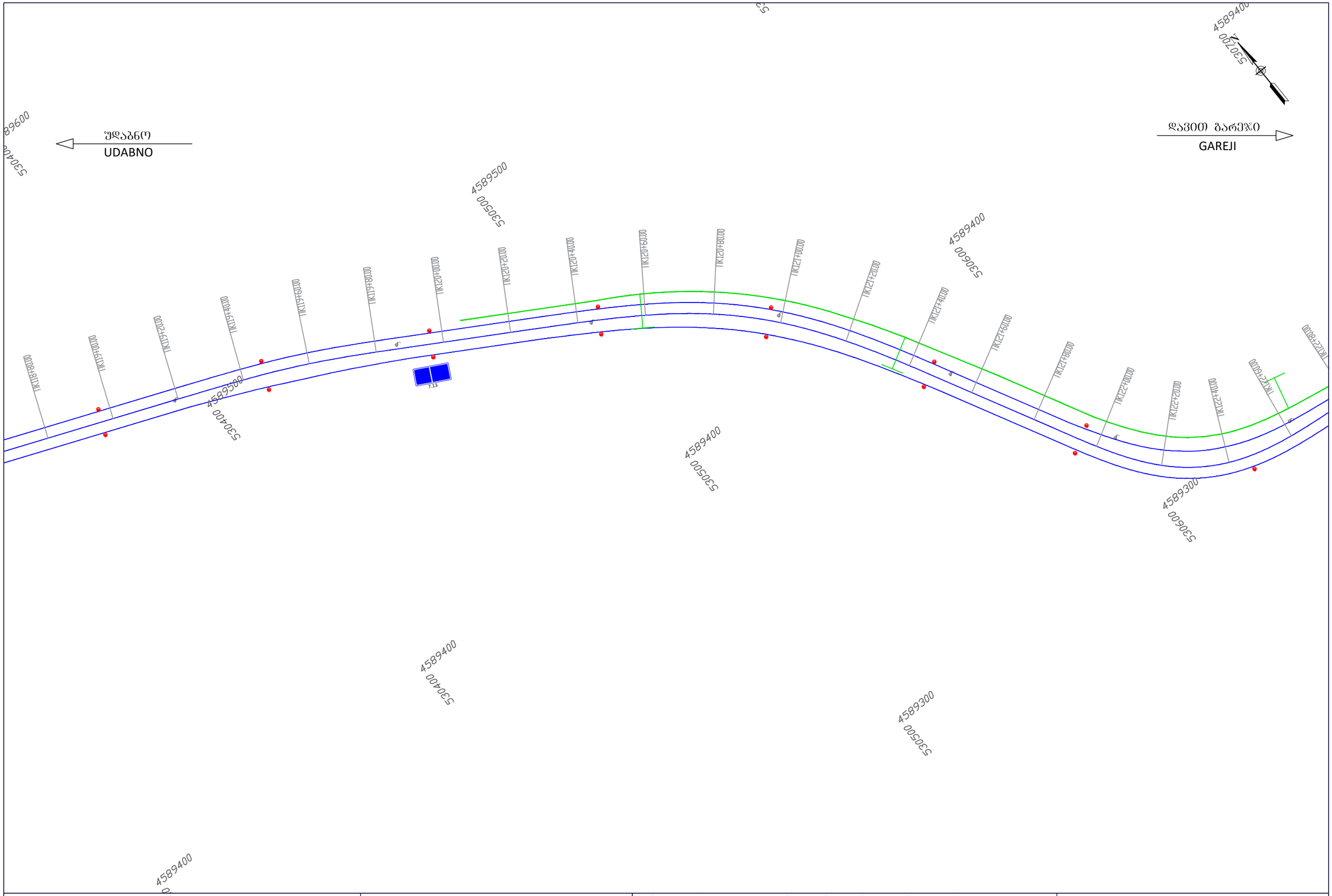

Client: Ministry of Regional Development and Infrastructure of Georgia Road department of Georgia	Title: TRAFIC SIGNALIZATION AND EQUIPMENT	დამკვეთი: საქართველოს რეგიონული განვითარებისა და ინფრასტრუქტურის სამინისტროს საავტომობილო გზების დეპარტამენტი	სათაური: საგზაო ნიშნების, მონიშვნის და შემოფარგვლის დისლოკაციის გეგმა
Project: Rehabilitation of km 36-km 49 section of Udabno-Davida Gareji monastery of Sagarejo-Udabno-David Gareji monastery secondary road	Design level: Detailed Design / Date: July 2018.	პროექტი: შიდასახელმწიფოებრივი მნიშვნელობის საბარეჯო-უდაბნო-დავით გარეჯის მონასტერი საავტომობილო გზის კმ 36 - კმ 49 უდაბნო-გარეჯის მონასტერის სარეაბილიტაციო სამუშაოები	პროექტის ტიპი:დეტალური პროექტი / თარიღი:ივლისი 2018.
	Original drawing size: A3(297x420) / Scale: 1:1000		ორიგინალი ნახაზის ზომა A3(297x420) / მასშტაბი: 1:1000
	Code drawing: TSE 033		ნახაზის კოდი: TSE 033

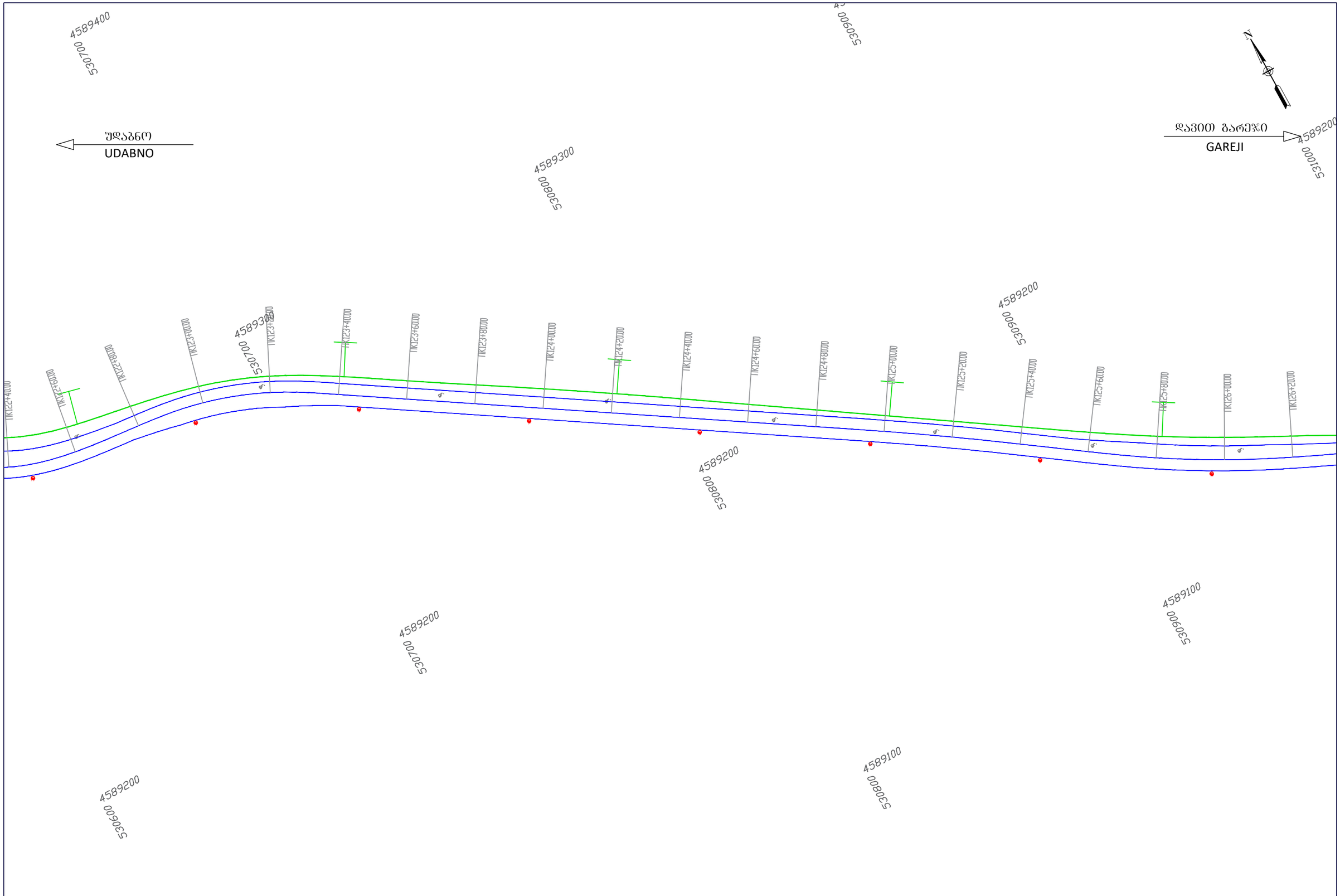

Client: Ministry of Regional Development and Infrastructure of Georgia Road department of Georgia	Title: TRAFIC SIGNALIZATION AND EQUIPMENT	დამკვეთი: საქართველოს რეგიონული განვითარებისა და ინფრასტრუქტურის სამინისტროს საავტომობილო გზების დეპარტამენტი	სიუჟეტი: საგზაო ნიშნების, მონიშვნის და შემოფარგვლის დისლოკაციის გეგმა
Project: Rehabilitation of km 36-km 49 section of Udabno-Davida Gareji monastery of Sagarejo-Udabno-David Gareji monastery secondary road	Design level: Detailed Design / Date: July 2018.	პროექტი: შიდასახელმწიფოებრივი მნიშვნელობის საბარეჯო-უდაბნო-დავით	პროექტის ტიპი:დეტალური პროექტი / თარიღი:ივლისი 2018.
	Original drawing size: A3(297x420) / Scale: 1:1000	გარეჯის მონასტერი საავტომობილო გზის კმ 36 - კმ 49 უდაბნო-გარეჯის	ორიგინალი ნახაზის ზომა A3(297x420) / მასშტაბი: 1:1000
	Code drawing: TSE 034	მონასტერის სარეაბილიტაციო სამუშაოები	ნახაზის კოდი: TSE 034

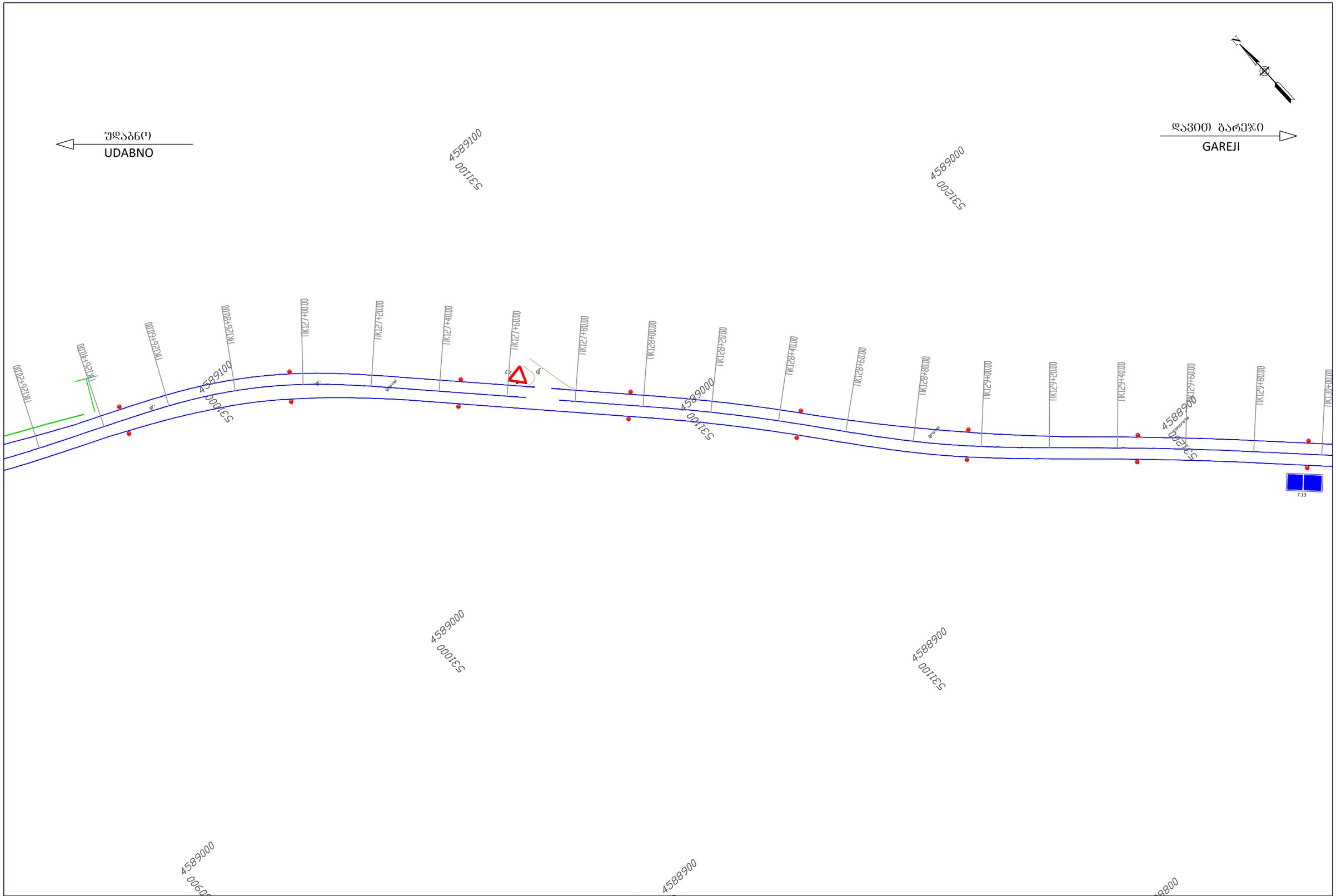

Client: Ministry of Regional Development and Infrastructure of Georgia Road department of Georgia	Title: TRAFIC SIGNALIZATION AND EQUIPMENT	დამკვეთი: საქართველოს რეგიონული განვითარებისა და ინფრასტრუქტურის სამინისტროს საავტომობილო გზების დეპარტამენტი	სათაური: საგზაო ნიშნების, მონიშვნის და შემოფარგვლის დისლოკაციის გეგმა
Project: Rehabilitation of km 36-km 49 section of Udabno-Davida Gareji monastery of Sagarejo-Udabno-David Gareji monastery secondary road	Design level: Detailed Design / Date: July 2018. Original drawing size: A3(297x420) / Scale: 1:1000 Code drawing: TSE 035	პროექტი: შიდასახელმწიფოებრივი მნიშვნელობის საბარეჯო-უდაბნო-დავით გარეჯის მონასტერი საავტომობილო გზის კმ 36 - კმ 49 უდაბნო-გარეჯის მონასტერის სარეაბილიტაციო სამუშაოები	პროექტის ტიპი:დეტალური პროექტი / თარიღი:ივლისი 2018. ორიგინალი ნახაზის ზომა A3(297x420) / მასშტაბი: 1:1000 ნახაზის კოდი: TSE 035

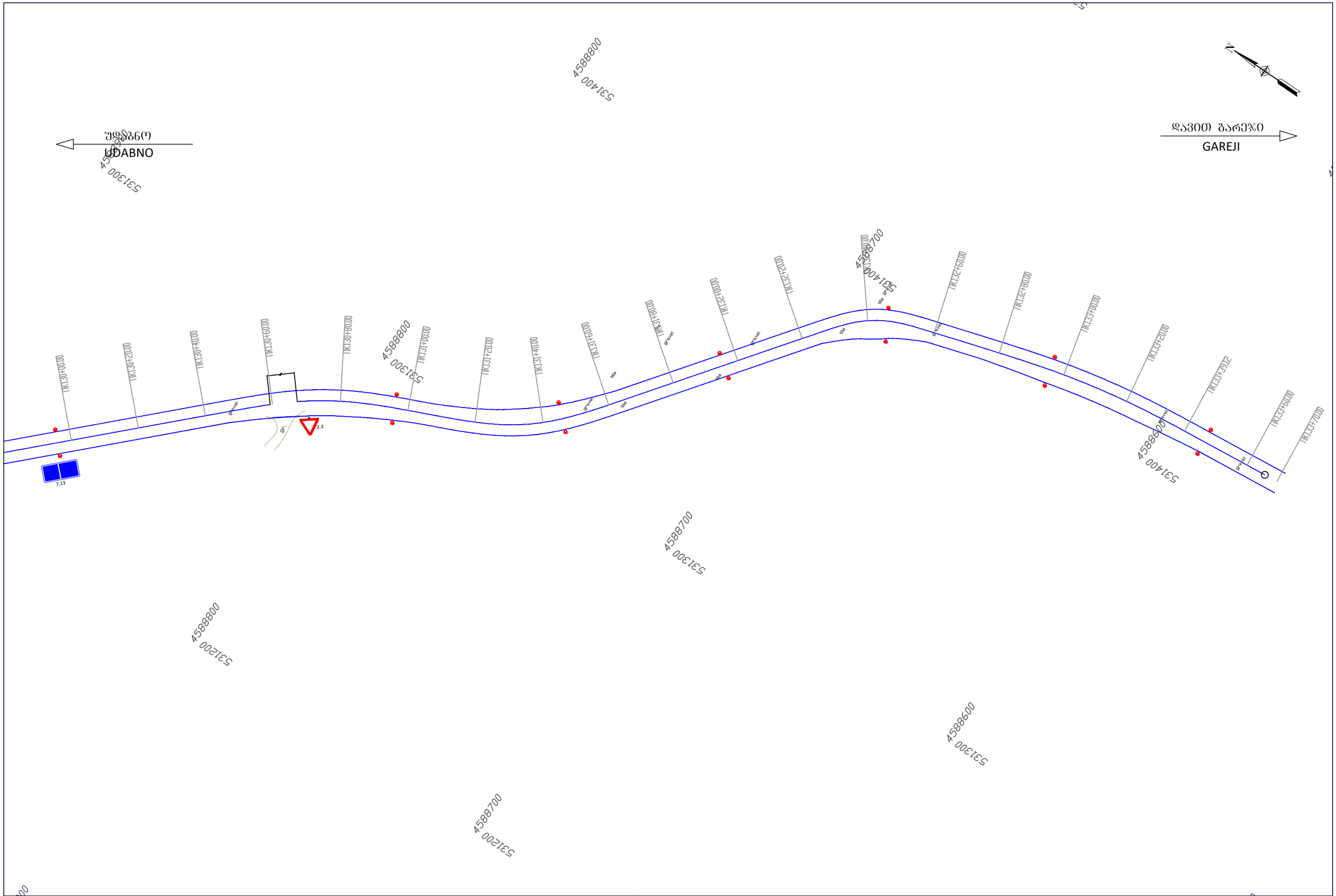

Client: Ministry of Regional Development and Infrastructure of Georgia Road department of Georgia	Title: TRAFIC SIGNALIZATION AND EQUIPMENT	დამკვეთი: საქართველოს რეგიონული განვითარებისა და ინფრასტრუქტურის სამინისტროს საავტომობილო გზების დეპარტამენტი	სათაური: საგზაო ნიშნების, მონიშვნის და შემოფარგვლის დისლოკაციის გეგმა
Project: Rehabilitation of km 36-km 49 section of Udabno-Davida Gareji monastery of Sagarejo-Udabno-David Gareji monastery secondary road	Design level: Detailed Design / Date: July 2018.	პროექტი: შიდასახელმწიფოებრივი მნიშვნელობის საბარეჯო-უდაბნო-დავით გარეჯის მონასტერი საავტომობილო გზის კმ 36 - კმ 49 უდაბნო-გარეჯის მონასტერის სარეაბილიტაციო სამუშაოები	პროექტის ტიპი:დეტალური პროექტი / თარიღი:ივლისი 2018.
	Original drawing size: A3(297x420) / Scale: 1:1000		ორიგინალი ნახაზის ზომა:A3(297x420) / მასშტაბი: 1:1000
	Code drawing: TSE 036		ნახაზის კოდი: TSE 036

ნიშნის ნომერი – 7.10.1

რაოდენობა –1

ფარი (3560X1350)

ფონი – ლურჯი

ფართობი – 4.8 მ ^{2}

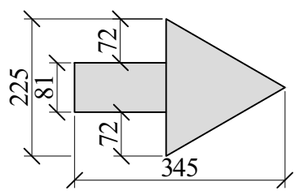

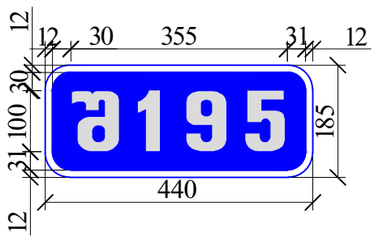

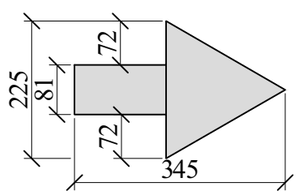

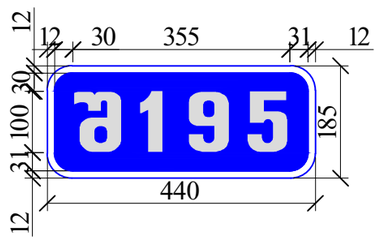

ნიშნის ნომერი – 7.10.1

რაოდენობა –1

ფარი (3740X1350)

ფონი – ლურჯი

ფართობი – 5.04 მ^2

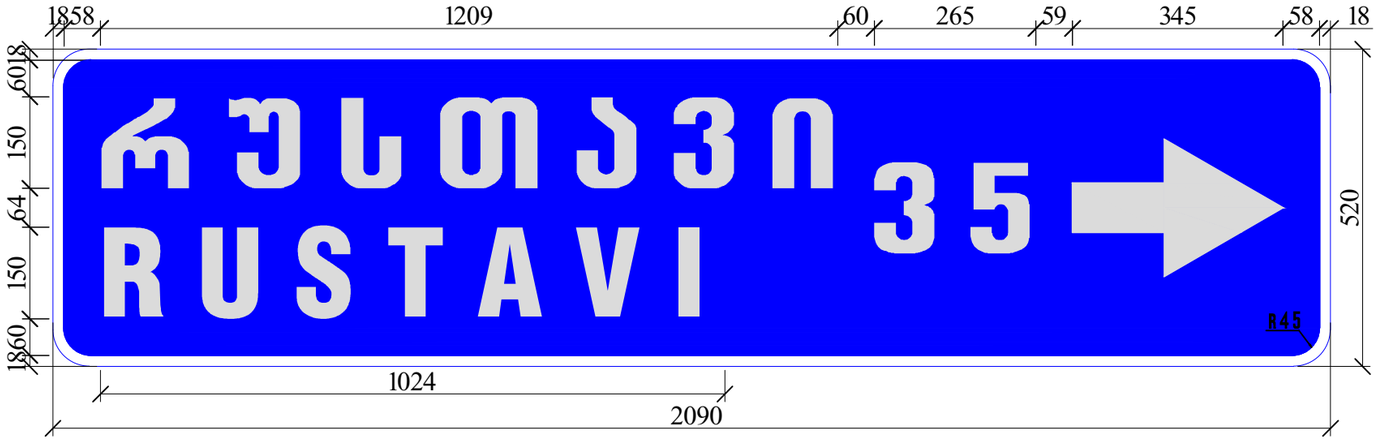

ნიშნის ნომერი – 7.10.1

რაოდენობა –1

ფარი (2090X520)

ფონი – ლურჯი

ფართობი – 1.04 მ^2

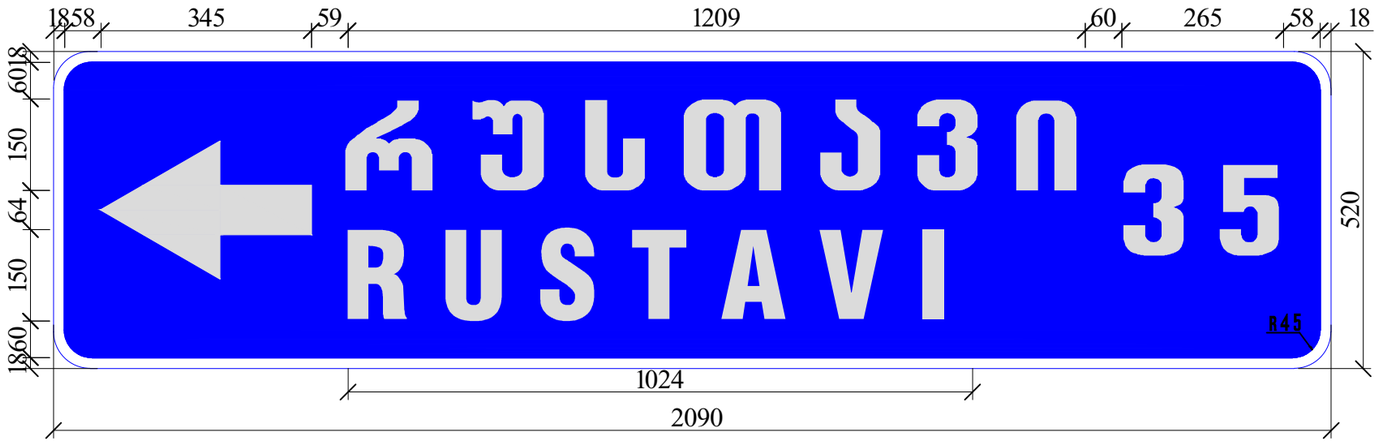

ნიშნის ნომერი – 7.10.1

რაოდენობა –1

ფარი (2090X520)

ფონი – ლურჯი

ფართობი – 1.04 მ^2

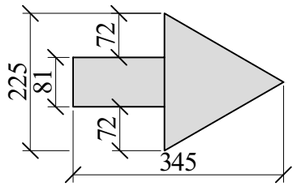

სტანდარტული საგზაო ნიშნის დაყენების დეტალი მასშტაბი 1:100

ბერმაზე მოწყობისას

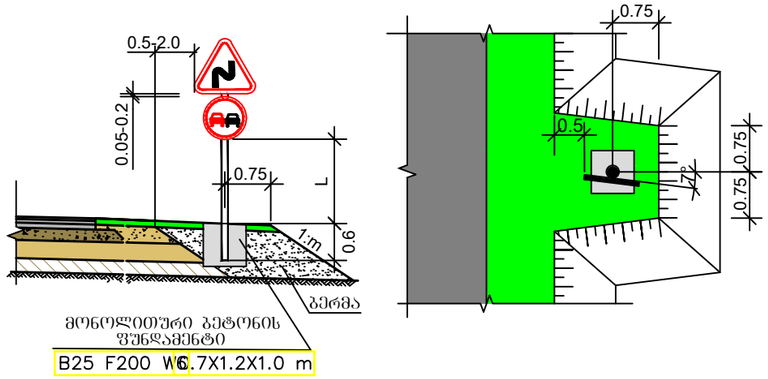

მონოლითური ბეტონის
ფუნდამენტი
B25 F200 W6 0.7X1.2X1.0 m

გვერდულზე მოწყობისას

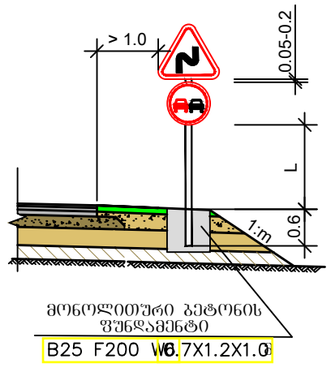

მონოლითური ბეტონის
ფუნდამენტი
B25 F200 W6 0.7X1.2X1.0 m

ინდივიდუალური საგზაო ნიშნის დაყენების დეტალი მასშტაბი 1:100
ბერმაზე მოწყობისას

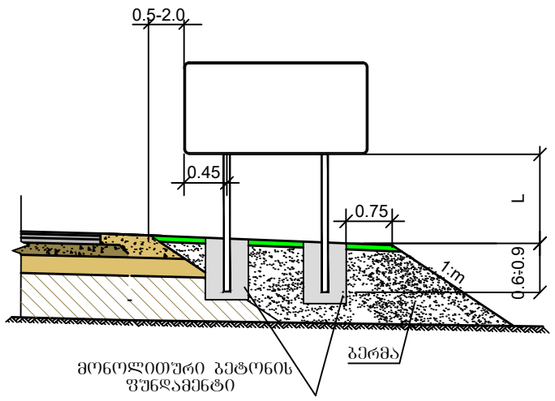

მონოლითური ბეტონის
ფუნდამენტი

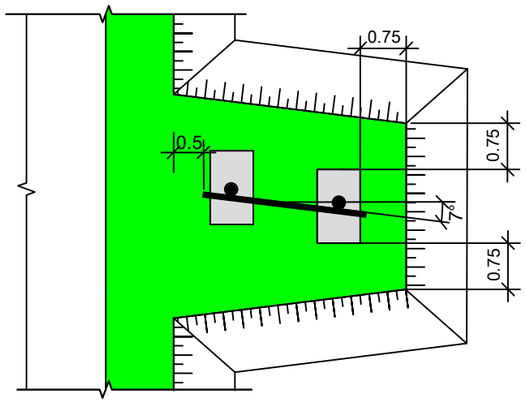

ნიშანი	ტიპური ზომა (მმ)			ლითონის დბარი
12% A	I	II	III	D / L მმ
	700	900	1200	76 / 3500-4000 89 / 4500-5500
⌀D	600	700	900	76 / 3500-4000 89 / 4500-5500
25 H B	200 X 300			76 / 2750
STOP B	—	700	900	76 / 3500-4000 89 / 4500-5500
B	600	700	900	76 / 3500-4000 89 / 4500-5500
H B	—	H 500 B 2250	H 700 B 3150	76 / 2750
H B	H 900 B 600	H 1050 B 700	H 1350 B 900	76 / 3500-4000 89 / 4500-5500
100м H B	H 300 B 600	H 350 B 700	H 450 B 900	-

მანძილი ნიშნის ძვედა ნაპირიდან გზის სამოსის ზედაპირამდე	L მ
დაუსახლებელ მონაკვეთზე მოწყობისას	1.5 - 3.0
დასახლებულ მონაკვეთზე მოწყობისას	2.0 - 4.0
ამაღლებულ კუნძულებზე მოწყობისას	0.6 - 1.5
საავალი ნაწილის თავზე მოწყობისას	5.0 - 6.0
შეზღუდულ პირობებში ქენდება გვერდულზე	2.0 - 3.0

გვერდულზე მოწყობისას

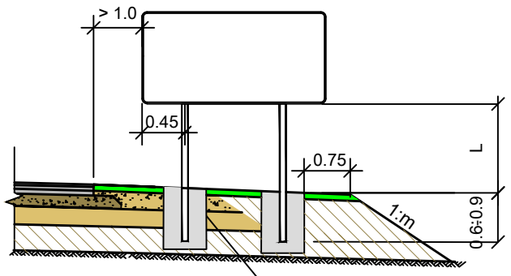

მონოლითური ბეტონის
ფუნდამენტი
B25 F200 W6 0.7X1.2X1.0 მ

საგზაო ნიშნის კორპუსები და დბარზე დამაბრების დეტალები

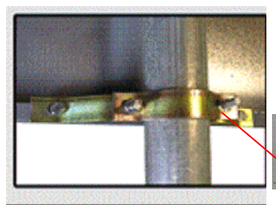

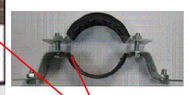

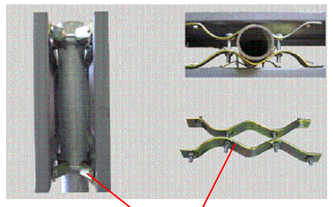

ხამუტები ლითონის დბარზე
D ⌀-76 მმ

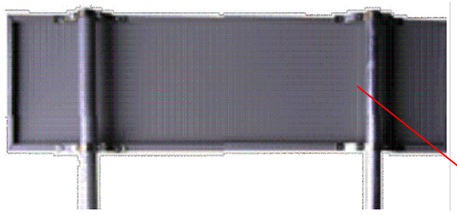

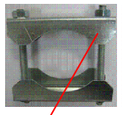

D ⌀-102 მმ

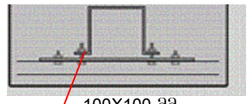

100X100 მმ

ხამუტები ლითონის დბარზე

შენიშვნა:

1. საგზაო ნიშნების დამზადება და დაყენება უნდა განხორციელდეს თანახმად საქართველოს კანონისა "საგზაო მოძრაობის უსაფრთხოების შესახებ"-2013წ ГОСТ14918-80, ГОСТ Р 52289-2004, ГОСТ Р 52290-2004 სტანდარტების მოთხოვნების შესაბამისად
   საგზაო ნიშნების კორპუსები ეწყობა თუთიით გალვანიზირებული ლითონის პროფილისაგან, სისქით:
   სტანდარტული - 1.2 მმ, ინდივიდუალური - 1.5 მმ
2. ფარეს გააჩნია ორმაგად ტეხილი სიხისტის წიბო, რაც ანიჭებს ფარს სიმტკიცეს და სისწორეს
   ფარების უკანა მხარე უნდა შეიღებოს კოლიმერული მასალით.
3. ფარებზე დატანილი ქველა შესაბამისი გამოსახულება დატანილი უნდა იყოს მაღალი ინტენსივობის პრიზმულ-ოპტიკური სისტემის " IV " კლასის შუქდამბრუნებელი წებვადი ფირით, აპლიკაციის მეთოდით წინასწარ კლოტერზე დაბრით.
   ფირი უნდა შეესაბამებოდეს EN12899-1, BS 8408 ან ASTM D4956-09 სტანდარტებს.
4. საგზაო ნიშნები ქენდება ლითონის მილისგან დამზადებულ დბარებზე BS EN 873 და BS EN 10210
   სტანდარტების მოთხოვნების შესაბამისად, დიამეტრით 76-89 მმ, კედლის სისქით 4 მმ.
5. ლითონის მილისგან დამზადებულ დბარებზე თანახმად ГОСТ Р 50970-2011 ძირიდან 0.6 მ სიმაღლეზე დამაბრდეს მაღალი ინტენსივობის პრიზმულ-ოპტიკური სისტემის " IV " კლასის შუქდამბრუნებელი წებვადი ფირი, ზომით 40x100 მმ
   დბარზე ფირი მაბრდება მოძრაობის მიმართულებით წითელი, ხოლო საპირისპირო მიმართულებით თეთრი ფერის.
6. ყველა ზომა მოცემულია მეტრებში.

დამკვეთი: საქართველოს რეგიონული განვითარებისა და ინფრასტრუქტურის სამინისტროს საავტომობილო გზების დეპარტამენტი	სათაური: საგზაო ნიშნების მოწყობის სქემა	
პროექტი: შიდასახელმწიფოებრივი მნიშვნელობის საბარეჯო-უდაბნო-დავით გარეჯის მონასტერი საავტომობილო გზის კმ 36 - კმ 49 უდაბნო-გარეჯის მონასტერის სარეაბილიტაციო სამუშაოები	პროექტის ტიპი: დეტალური პროექტი ორიგინალი ნახაზის ზომა: A3(297x420) ნახაზის კოდი: SBCS 001	თარიღი: ივლისი 2018. მასშტაბი: 1:50

[illegible] (Limboplast D480), [illegible] 2 [illegible] BAST(Germania),ISO 9001 [illegible] EN 1423 , EN1424

Horizontal line marking with two-component structural plastic (Limboplast D480) with light reflecting glass balls for improved night visibility,thickness 2mm and sertified in accordance with Eurostandards BAST(Germania),ISO 9001 and EN 1423 , EN1424

1.1 [illegible] - [illegible] 150 (100) [illegible]

Marking - Continuous line,width 150 (100) mm

1.2 [illegible] - [illegible] 150 (100) [illegible]

Side marking - Continuous line,width 150 (100) mm

1.5 [illegible] - [illegible] 1:3, [illegible] 150 (100) [illegible]

Marking - Broken lines ratio 1:3, width 150 (100) mm

1.6 [illegible] - [illegible] 3:1, [illegible] 150 (100) [illegible]

Marking - Broken lines ratio 3:1, width 150 (100) mm

1.7 [illegible] - [illegible] 1:1,[illegible] 150 (100) [illegible]

Marking of cross - road ratio 1:1, width 150 (100) mm

1.8 [illegible] - [illegible] [illegible] [illegible]

სამუშაო საფუძვლების ჩასატარებლად მოძრაობის ორგანიზების სქემა, ორმხრივ საფუძვლიან მიმოსვლიდან ერთ ნახევრის გასვლა

Scheme of traffic control for carrying out construction works with works underway on one half of the carriageway

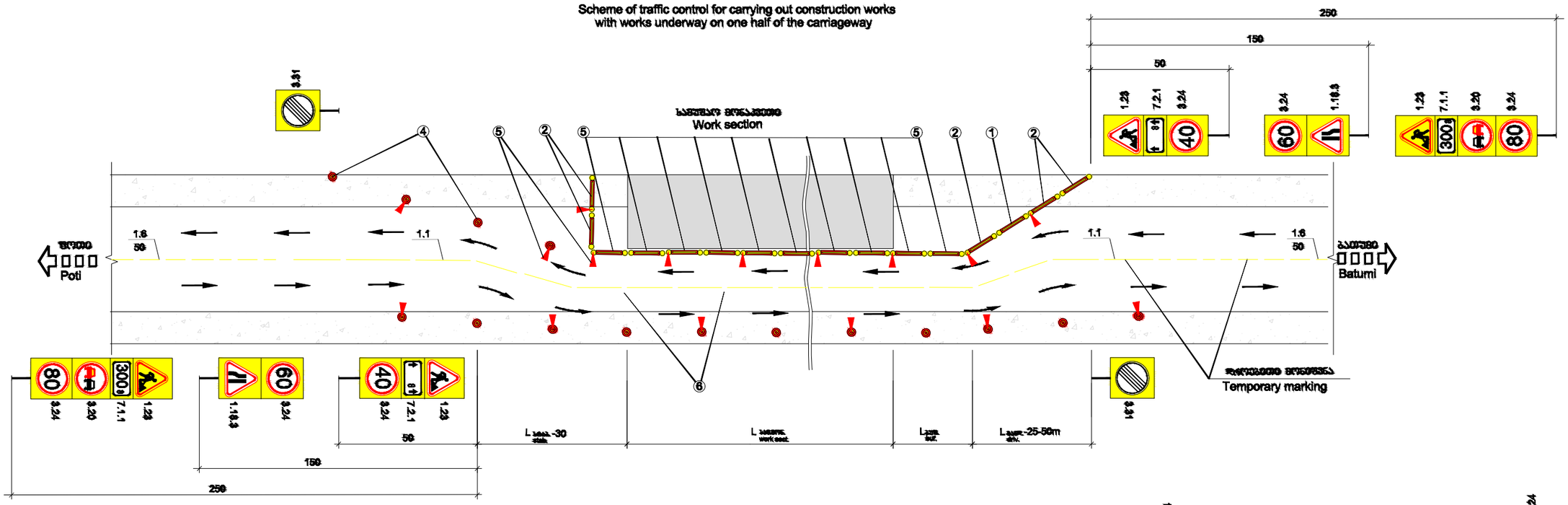

Whilst marking the centerline

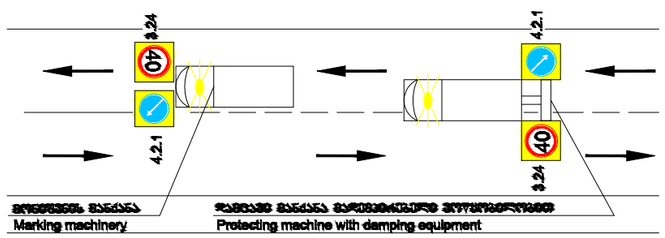

Whilst marking the shoulder

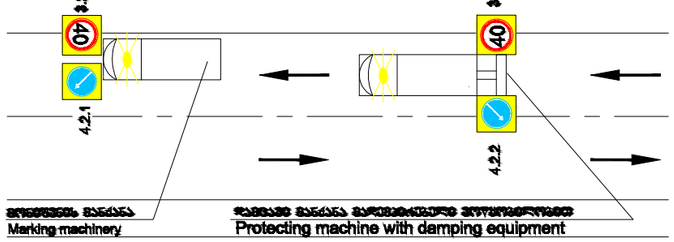

Whilst works are underway on the shoulder

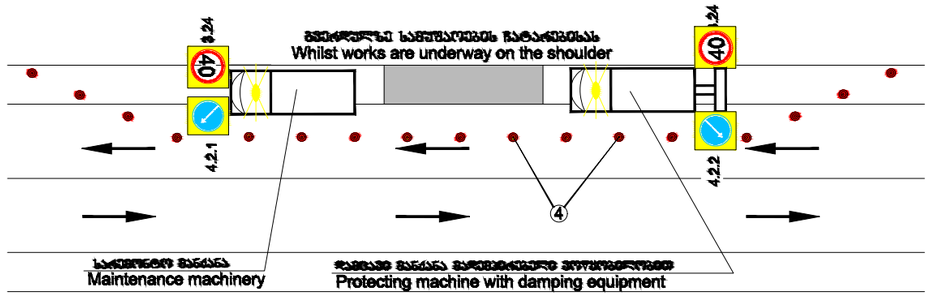

Legend

L aver. - მანევრის ზონის სიგრძე
L drv. -Driving away zone

L buf. - ბუფერული ზონის სიგრძე
L buf. -Length of buffer area

L work sect. - სამუშაო მონაკვეთის სიგრძე
L work sect. - Length of work section

L stab. - სტაბილიზაციის ზონის სიგრძე
L stab. - Lenght of stabilization area

Direction of traffic

Note

1. This traffic-management plan is for Contractor's guidance only: Detailed traffic management plans for each particular cases shall be developed by contractor in accordance with his proposed working methodology and submitted to the engineer for approval.
2. Speed restriction shall be done in accordance with maximum acceptable speed on the corresponding road section using by-stade restriction at least by 20 km/hour.
3. The contractor shall decide length of work section and shall write the value on the road sign (7.2.1)
4. All temporary road signs and other technical means ensuring traffic control, connected with the construction shall be removed at once after completion of works.

Client: Ministry of Regional Development and Infrastructure of Georgia Road department of Georgia	Title: SCHEME OF TRAFIC CONTROL	დამკვეთი: საქართველოს რეგიონული განვითარებისა და ინფრასტრუქტურის სამინისტროს საავტომობილო გზების დეპარტამენტი	სათაური: მოძრაობის რეგულირების სქემა
Project: Rehabilitation of km 36-km 49 section of Udabno-Gareji monastery of Sagarejo-Udabno-David Gareji monastery secondary road	Design level: Detailed Design Date: July 2018. Original drawing size: A3(297x420) Scale: 1:50 Code drawing: STC 001	პროექტი: შიდასახელმწიფოებრივი მნიშვნელობის საგარეჯო-უდაბნო-დავით გარეჯის მონასტერი საავტომობილო გზის კმ 36 - კმ 49 უდაბნო-გარეჯის მონასტერის სარეაბილიტაციო სამუშაოები	პროექტის ტიპი: დეტალური პროექტი თარიღი: ივლისი 2018. ორიგინალი ნახაზის ზომა:A3(297x420) მასშტაბი: 1:50 ნახაზის კოდი: STC 001