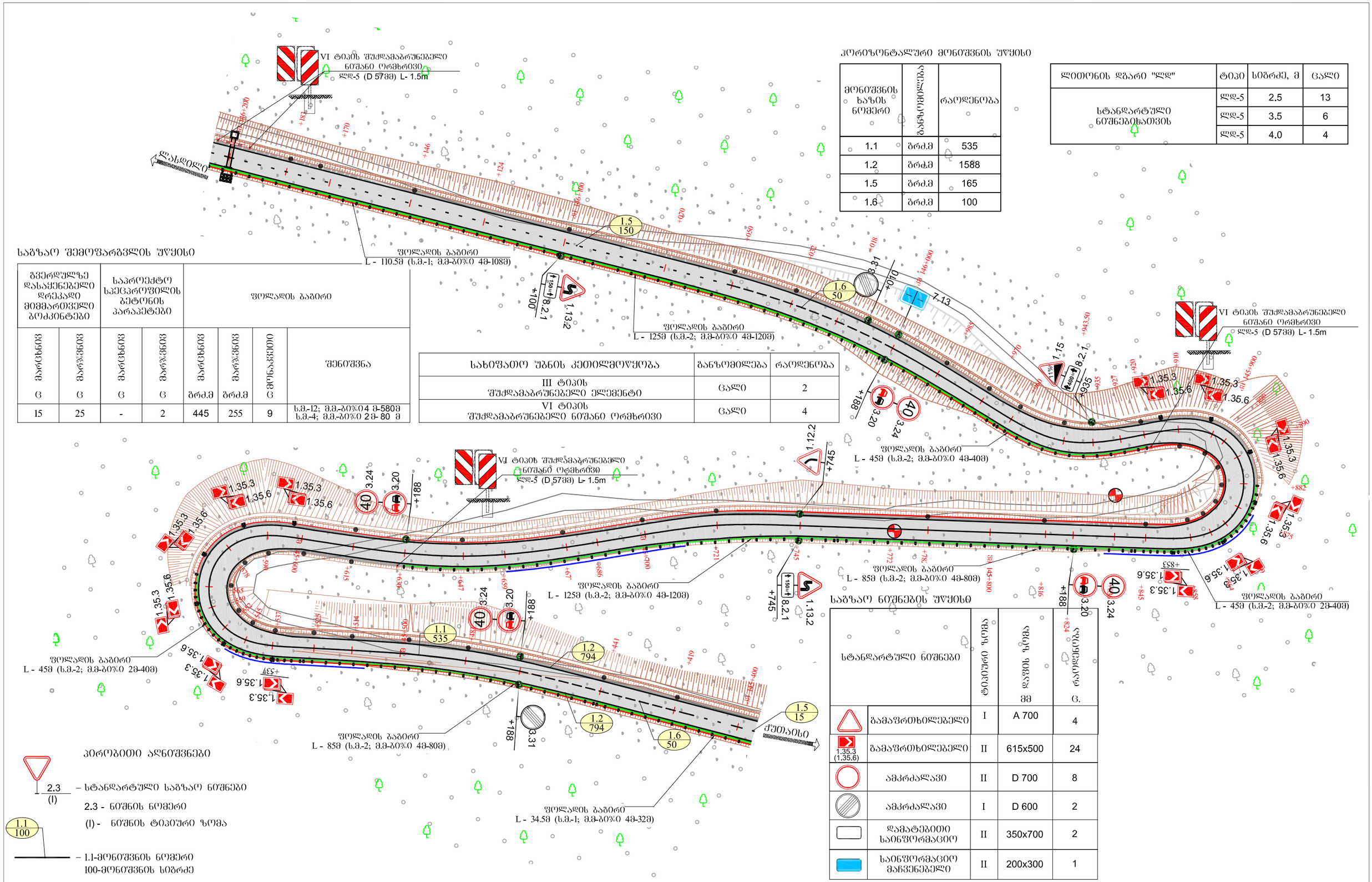

ჰორიზონტალური მონიშვნის უწყისი

მონიშვნის ხაზის ნომერი	ბანზომილება	რაოდენობა
1.1	ბრძ.მ	535
1.2	ბრძ.მ	1588
1.5	ბრძ.მ	165
1.6	ბრძ.მ	100

ლითონის დგარი "ლდ"	ტიპი	სიბრძე, მ	ცალი
სტანდარტული ნიშნებისათვის	ლდ-5	2.5	13
	ლდ-5	3.5	6
	ლდ-5	4.0	4

საბზაო შემოფარგვლის უწყისი

გვერდულზე დასაყენებელი დრეკადი მიმმართველი ბოძკინტები		საპროექტო სპეცპროფილის ბეტონის პარაპეტები		ფოლადის ბაბირი			
მარცხნივ	მარჯვნივ	მარცხნივ	მარჯვნივ	მარცხნივ	მარჯვნივ	ჯამურად	შენიშვნა
ც	ც	ც	ც	ბრძ.მ	ბრძ.მ	ც	
15	25	-	2	445	255	9	ს.მ.-12; მ.მ-ბ%04 მ-580მ ს.მ.-4; მ.მ-ბ%0 2მ- 80 მ

სახიფათო შენის კეთილმოწყობა	ბანზომილება	რაოდენობა
III ტიპის შუქდამაბრუნებელი ელემენტი	ცალი	2
VI ტიპის შუქდამაბრუნებელი ნიშანი ორმხრივი	ცალი	4

საბზაო ნიშნების უწყისი

სტანდარტული ნიშნები		ფენიერი ტიპი	დაფის ზომა მმ	რაოდენობა ც.
	გამაფრთხილებელი	I	A 700	4
1.35.3 (1.35.6)	გამაფრთხილებელი	II	615x500	24
	ამკრძალავი	II	D 700	8
	ამკრძალავი	I	D 600	2
	დამატებითი საინფორმაციო	II	350x700	2
	საინფორმაციო მაჩვენებელი	II	200x300	1

პიროგბითი აღნიშვნები

2.3 (I) – სტანდარტული საბზაო ნიშნები
2.3 - ნიშნის ნომერი
(I) - ნიშნის ტიპიური ზომა

1.1 / 100 – 1.1-მონიშვნის ნომერი
100-მონიშვნის სიბრძე

– სპეცპროფილის ბეტონის პარაპეტი
III ტიპის შუქდამაბრუნებელი ელემენტით

– გვერდულზე დასაყენებელი მიმმართველი ბოძკინტი

– ფოლადის ბაბირი

შიდასახელმწიფოებრივი მნიშვნელობის ქუთაისი(წყალტუბოს გადასახვევი)-წყალტუბო-ცაბერი-ლენტეხი-ლასდილის საავტომობილო გზის კმ137+330 - კმ150+750 მონაკვეთის სარეაბილიტაციო სამუშაოები	შესრულა :	თარიღი :
	ლაშა მესროფაშვილი	ოქტომბერი, 2018.
საბზაო ნიშნების, მონიშვნის და შემოფარგვლის განლაგების სქემა მასშტაბი 1:1000	შეამოწმა :	ნახაზი :
	ბეჟა აღნიაშვილი	№29 - 14

საგზაო ნიშნების უწყისი

სტანდარტული ნიშნები		ტიპიური ზომა	ფაფის ზომა მმ	რაოდენობა ც.
	გამაფრთხილებელი	I	A 700	4
1.35.3 (1.35.6)	გამაფრთხილებელი	II	615x500	24
	ამკრძალავი	II	D 700	6
	ამკრძალავი	I	D 600	3
	დამატებითი საინფორმაციო	II	350x700	2

სახიფათო უბნის კეთილმოწყობა	განზომილება	რაოდენობა
III ტიპის შუქდამაბრუნებელი ელემენტი	ცალი	-
VI ტიპის შუქდამაბრუნებელი ნიშანი ორმხრივი	ცალი	2

ჰორიზონტალური მონიშვნის უწყისი

მონიშვნის ხაზის ნომერი	განზომილება	რაოდენობა
1.1	გრძ.მ	370
1.2	გრძ.მ	1388
1.5	გრძ.მ	180
1.6	გრძ.მ	150

საგზაო შემოფარგვლის უწყისი

გვერდულზე დასაყენებელი დრეკადი მიმმართველი ბოძკინტები		საპროექტო სპეცპროფილის ბეტონის პარაპეტები		ფოლადის გაბირი			
მარცხნივ	მარჯვნივ	მარცხნივ	მარჯვნივ	მარცხნივ	მარჯვნივ	ორმხრივი	შენიშვნა
ც	ც	ც	ც	გრძ.მ	გრძ.მ	ც	
20	16	-	-	266	340	9	ს.მ.-12; მ.მ.-ბ0%04 მ-236მ ს.მ.-4; მ.მ.-ბ0%0 4მ- 330მ

ლითონის დგარი "ლდ"	ტიპი	სიგრძე, მ	ცალი
სტანდარტული ნიშნებისათვის	ლდ-5	2.5	12
	ლდ-5	3.5	7
	ლდ-5	4.0	3

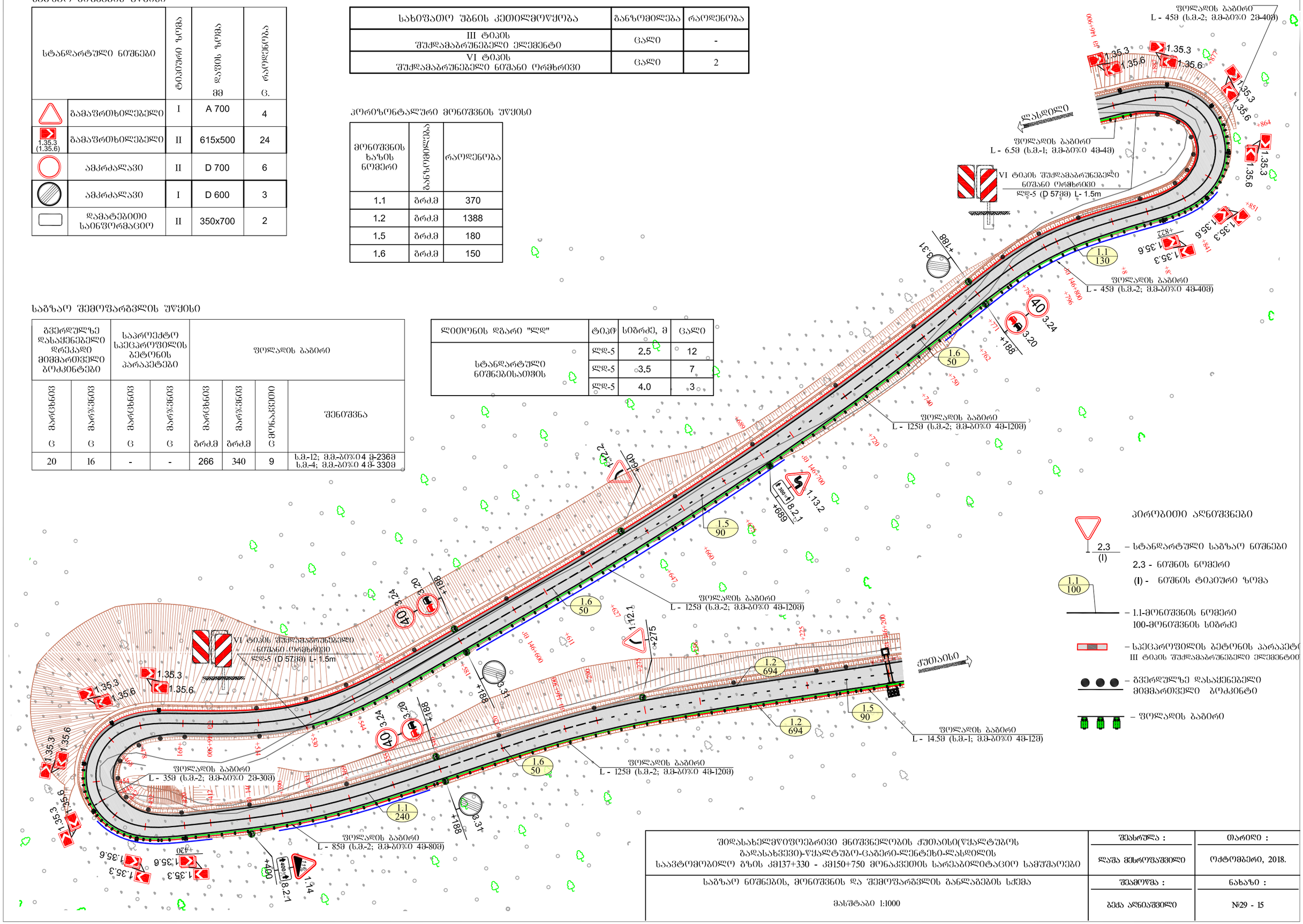

შიდასახელმწიფოებრივი მნიშვნელობის ქუთაისი(წყალტუბოს გადასახვევი)-წყალტუბო-ცაბერი-ლენტეხი-ლასდილის საავტომობილო გზის კმ137+330 - კმ150+750 მონაკვეთის სარეაბილიტაციო სამუშაოები	შესრულა : ლაშა მესროფაშვილი	თარიღი : ოქტომბერი, 2018.
საგზაო ნიშნების, მონიშვნის და შემოფარგვლის განლაგების სქემა მასშტაბი 1:1000	შეამოწმა : ბექა აღნიაშვილი	ნახაზი : №29 - 15

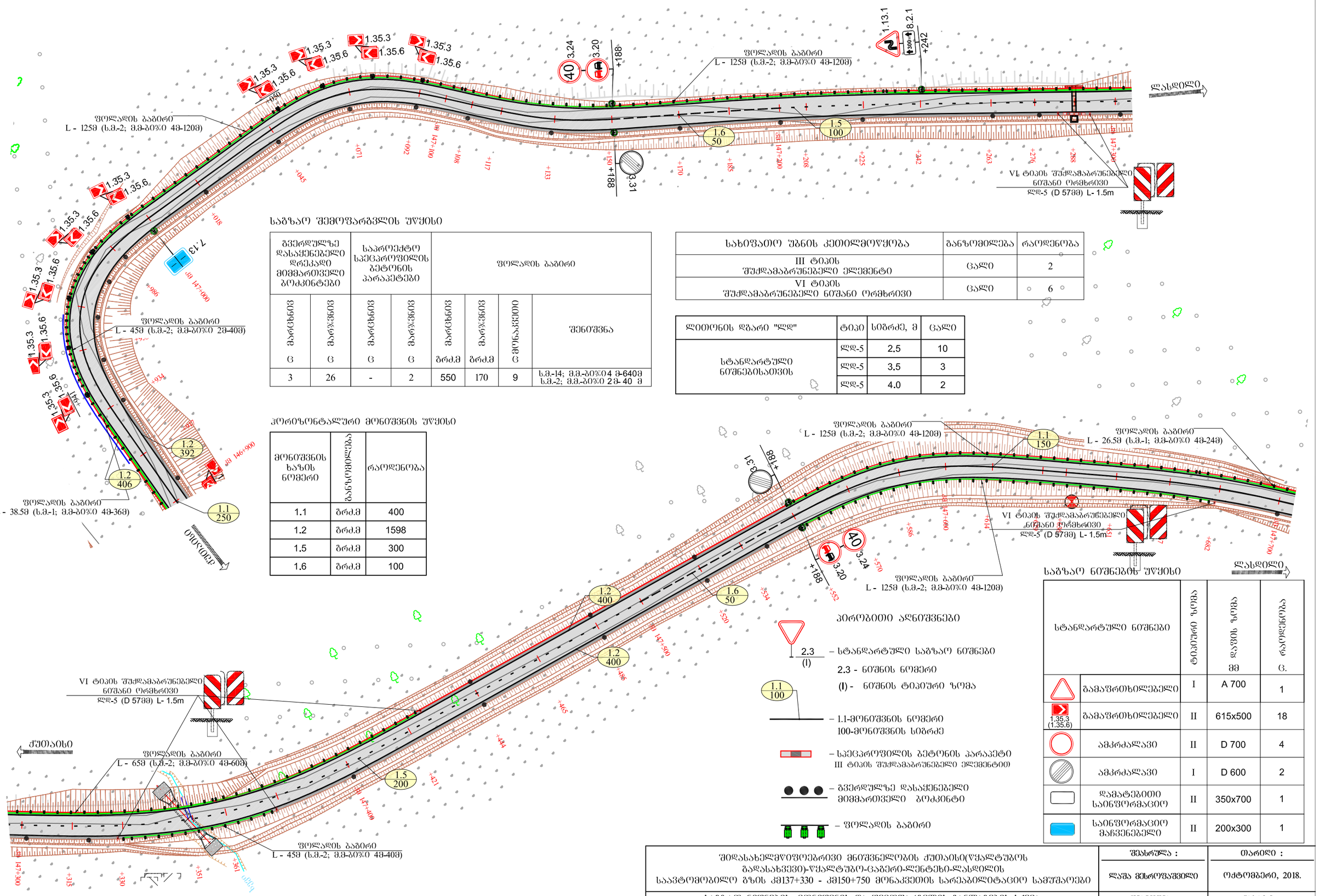

საგზაო შემოწარგვლის უწყისი

გვერდულზე დასაყენებელი დროებითი მიმმართველი ბოძკინტები		საპროექტო სპეცპროფილის ბეტონის პარაპეტები		ფოლადის ბაბირი			
მარცხნივ	მარჯვნივ	მარცხნივ	მარჯვნივ	მარცხნივ	მარჯვნივ	ᲒᲐᲛᲝᲜᲐᲯᲕᲘᲗᲘ	შენიშვნა
ც	ც	ც	ც	მრძ.მ	მრძ.მ	ც	
3	26	-	2	550	170	9	ს.მ.-14; მ.მ.-ბ0%04 მ-640მ ს.მ.-2; მ.მ.-ბ0%0 2მ- 40 მ

სახიფათო შენის კეთილმოწყობა	განზომილება	რაოდენობა
III ტიპის შუქდამაბრუნებელი ელემენტი	ცალი	2
VI ტიპის შუქდამაბრუნებელი ნიშანი ორმხრივი	ცალი	6

ლითონის დგარი "ლდ"	ტიპი	სიგრძე, მ	ცალი
სტანდარტული ნიშნებისათვის	ლდ-5	2.5	10
	ლდ-5	3.5	3
	ლდ-5	4.0	2

ჰორიზონტალური მონიშვნის უწყისი

მონიშვნის ხაზის ნომერი	განზომილება	რაოდენობა
1.1	მრძ.მ	400
1.2	მრძ.მ	1598
1.5	მრძ.მ	300
1.6	მრძ.მ	100

საგზაო ნიშნების უწყისი

სტანდარტული ნიშნები		ტიპიური ზომა	დგის ზომა	რაოდენობა
			მმ	ც.
	გამაფრთხილებელი	I	A 700	1
1.35.3 (1.35.6)	გამაფრთხილებელი	II	615x500	18
	ამკრძალავი	II	D 700	4
	ამკრძალავი	I	D 600	2
	დამატებითი საინფორმაციო	II	350x700	1
	საინფორმაციო მაჩვენებელი	II	200x300	1

პირობითი აღნიშვნები

2.3 / (I) – სტანდარტული საგზაო ნიშნები
2.3 - ნიშნის ნომერი
(I) - ნიშნის ტიპიური ზომა

1.1 / 100 – 1.1-მონიშვნის ნომერი
100-მონიშვნის სიგრძე

– სპეცპროფილის ბეტონის პარაპეტი
III ტიპის შუქდამაბრუნებელი ელემენტით

– გვერდულზე დასაყენებელი მიმმართველი ბოძკინტი

– ფოლადის ბაბირი

შიდასახელმწიფოებრივი მნიშვნელობის ქუთაისი(წყალტუბოს გადასახვევი)-წყალტუბო-ცაბერი-ლენტეხი-ლასდილის საავტომობილო გზის კმ137+330 - კმ150+750 მონაკვეთის სარეაბილიტაციო სამუშაოები	შესრულა : ლაშა მესროფაშვილი	თარიღი : ოქტომბერი, 2018.
საგზაო ნიშნების, მონიშვნის და შემოწარგვლის განლაგების სქემა მასშტაბი 1:1000	შემმოწმა : ბექა ადნიაშვილი	ნახაზი : №29 - 16

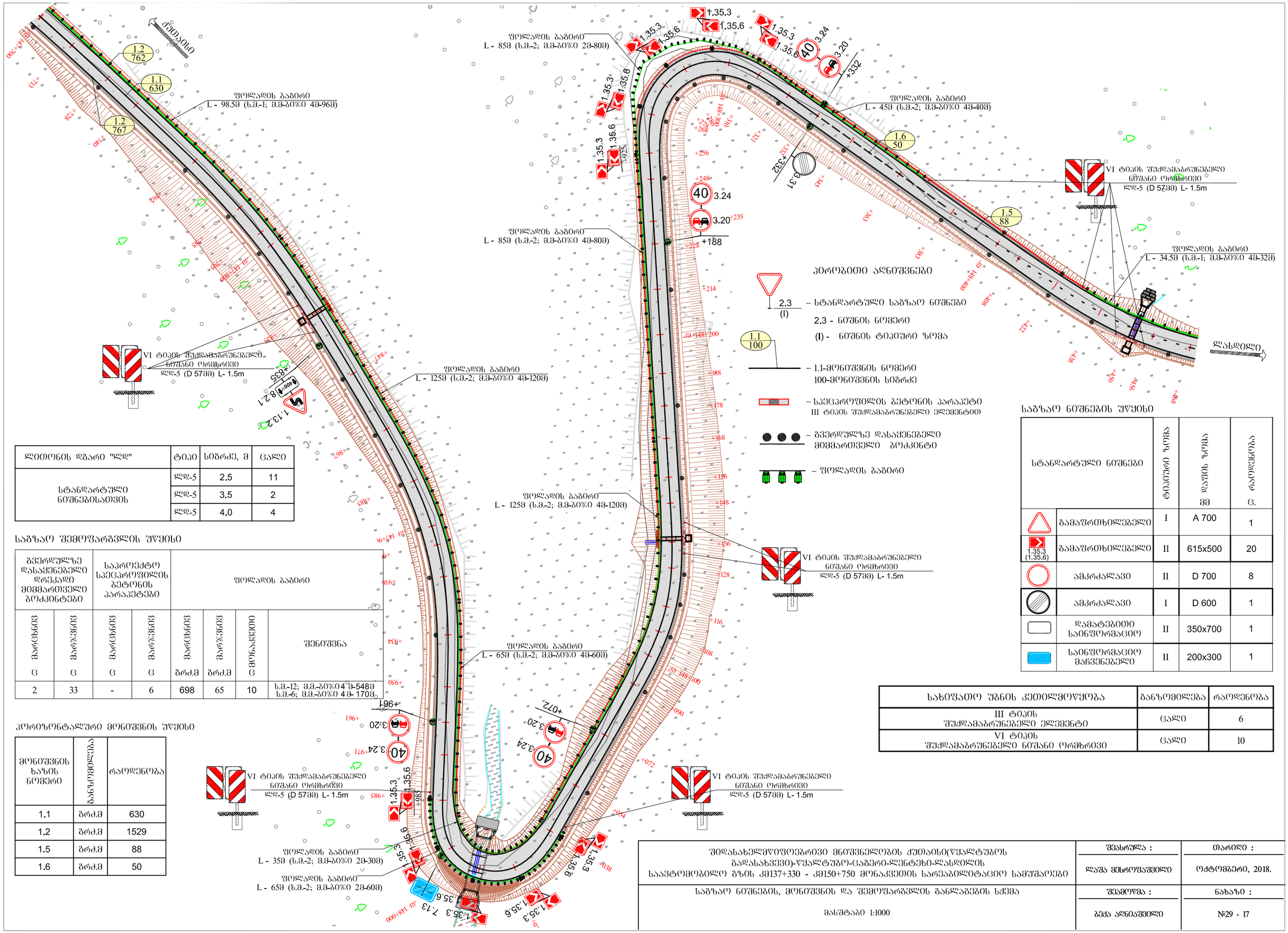

ლითონის დგარი "ლდ"	ტიპი	სიგრძე, მ	ცალი
სტანდარტული ნიშნებისათვის	ლდ-5	2.5	11
	ლდ-5	3.5	2
	ლდ-5	4.0	4

საგზაო ნიშნების შუქისი

სტანდარტული ნიშნები		ტიპიური ზომა	დაფის ზომა მმ	რაოდენობა ც.
	გამაფრთხილებელი	I	A 700	1
1.35.3 (1.35.6)	გამაფრთხილებელი	II	615x500	20
	აკრძალავი	II	D 700	8
	აკრძალავი	I	D 600	1
	დამატებითი საინფორმაციო	II	350x700	1
	საინფორმაციო მაჩვენებელი	II	200x300	1

საგზაო შემოფარგვლის შუქისი

გვერდულზე დასაყენებელი დრეკადი მიმმართველი ბოკინტები		საპროექტო სპეცპროფილის ბეტონის პარაპეტები		ფოლადის გაბიერი			
მარცხნივ ც	მარჯვნივ ც	მარცხნივ ც	მარჯვნივ ც	მარცხნივ ბრძ.მ	მარჯვნივ ბრძ.მ	მონაკვეთი ც	შენიშვნა
2	33	-	6	698	65	10	ს.მ.-12; მ.მ.-ბ0%0 4 მ-548მ ს.მ.-6; მ.მ.-ბ0%0 4 მ- 170მ

ჰორიზონტალური მონიშვნის შუქისი

მონიშვნის ხაზის ნომერი	განზომილება	რაოდენობა
1.1	ბრძ.მ	630
1.2	ბრძ.მ	1529
1.5	ბრძ.მ	88
1.6	ბრძ.მ	50

სახიფათო უბნის კეთილმოწყობა	განზომილება	რაოდენობა
III ტიპის შუქდამაბრუნებელი ელემენტი	ცალი	6
VI ტიპის შუქდამაბრუნებელი ნიშანი ორმხრივი	ცალი	10

შიდასახელმწიფოებრივი მნიშვნელობის ქუთაისი(წყალტუბოს გადასახვევი)-წყალტუბო-ცაგერი-ლენტეხი-ლასდილის საავტომობილო გზის კმ137+330 - კმ150+750 მონაკვეთის სარეაბილიტაციო სამუშაოები	შესრულა : ლაშა მესროფაშვილი	თარიღი : ოქტომბერი, 2018.
საგზაო ნიშნების, მონიშვნის და შემოფარგვლის განლაგების სქემა მასშტაბი 1:1000	შემმოწმა : ბექა ადნიაშვილი	ნახაზი : №29 - 17

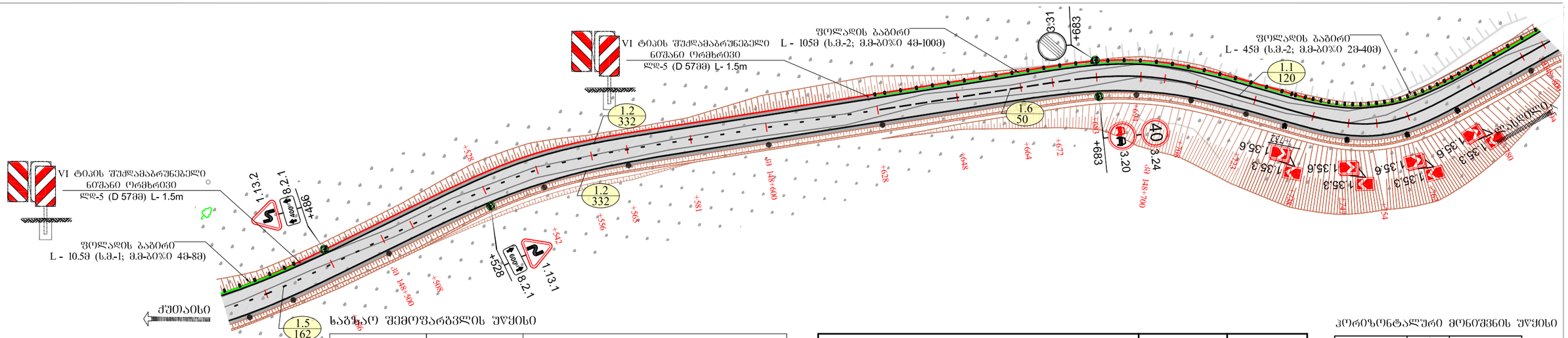

საგზაო შემოფარგვლის უწყისი

გვერდულზე დასაყენებელი დრეკადი მიმმართველი ბოკაინტები		საპროექტო სპეცპროფილის ბეტონის პარაპეტები		ფოლადის ბაბირი			
მარცხნივ	მარჯვნივ	მარცხნივ	მარჯვნივ	მარცხნივ	მარჯვნივ	მონაკვეთი	შენიშვნა
C	C	C	C	მრძ.მ	მრძ.მ	C	
-	25	-	3	571	65	9	ს.მ.-10; მ.მ.-ბი%ი 4 მ-431მ ს.მ.-6; მ.მ.-ბი%ი 2მ- 160მ

სახიფათო შენის კვეთილმოწყობა	განზომილება	რაოდენობა
III ტიპის შუქდამაბრუნებელი ელემენტი	ცალი	3
VI ტიპის შუქდამაბრუნებელი ნიშანი ორმხრივი	ცალი	6

ლითონის დგარი "ლდ"	ტიპი	სიგრძე, მ	ცალი
სტანდარტული ნიშნებისათვის	ლდ-5	2.5	9
	ლდ-5	3.5	4
	ლდ-5	4.0	2

ჰორიზონტალური მონიშვნის უწყისი

მონიშვნის ხახის ნომერი	განზომილება	რაოდენობა
1.1	მრძ.მ	520
1.2	მრძ.მ	1463
1.5	მრძ.მ	162
1.6	მრძ.მ	50

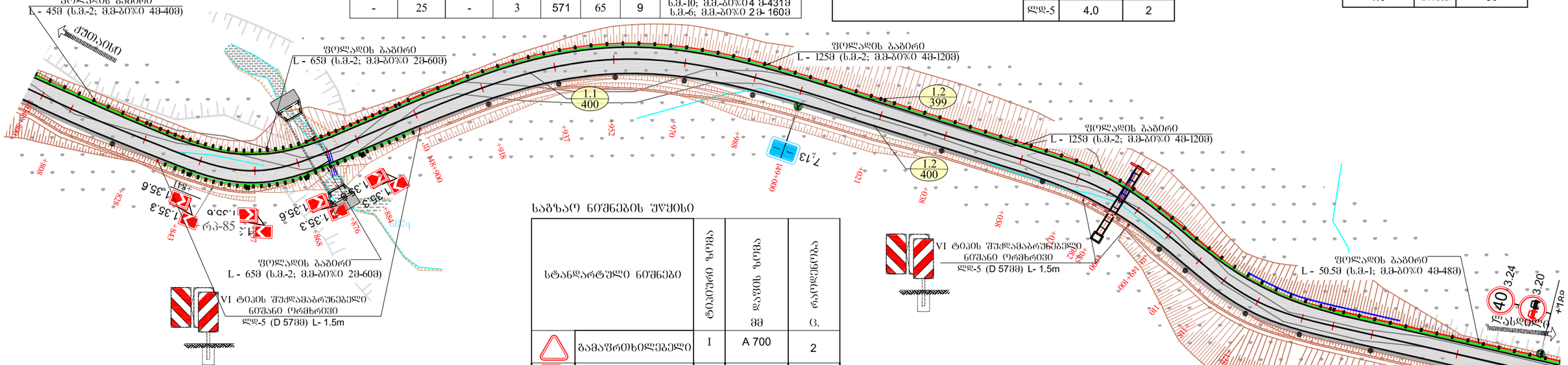

საგზაო ნიშნების უწყისი

სტანდარტული ნიშნები		ტიპიური ზომა	დაფის ზომა მმ	რაოდენობა C.
	გამაფრთხილებელი	I	A 700	2
1.35.3 (1.35.6)	გამაფრთხილებელი	II	615x500	16
	ამკრძალავი	II	D 700	4
	ამკრძალავი	I	D 600	2
	დამატებითი საინფორმაციო	II	350x700	2
	საინფორმაციო მაჩვენებელი	II	200x300	1

პირობითი აღნიშვნები

2.3 (I) – სტანდარტული საგზაო ნიშნები
2.3 - ნიშნის ნომერი
(I) - ნიშნის ტიპიური ზომა

1.1 / 100 – 1.1-მონიშვნის ნომერი
100-მონიშვნის სიგრძე

– სპეცპროფილის ბეტონის პარაპეტი III ტიპის შუქდამაბრუნებელი ელემენტით

– გვერდულზე დასაყენებელი მიმმართველი ბოკაინტი

– ფოლადის ბაბირი

შიდასახელმწიფოებრივი მნიშვნელობის ქუთაისი(წყალტუბოს გადასახვევი)-წყალტუბო-ცაბერი-ლენტეხი-ლასდილის საავტომობილო გზის კმ137+330 - კმ150+750 მონაკვეთის სარეაბილიტაციო სამუშაოები	შესრულა : ლაშა მესროფაშვილი	თარიღი : ოქტომბერი, 2018.
საგზაო ნიშნების, მონიშვნის და შემოფარგვლის განლაგების სქემა მასშტაბი 1:1000	შემმოწმა : ბექა ადნიაშვილი	ნახაზი : №29 - 18

საგზაო შემოფარგვლის უწყისი

გვერდულზე დასაყენებელი დრეკადი მიმმართველი ბოძკინტები		საპროექტო სპეცპროფილის ბეტონის პარაპეტები		ფოლადის ბაბირი			
მარცხნივ	მარჯვნივ	მარცხნივ	მარჯვნივ	მარცხნივ	მარჯვნივ	მოსაკვეთი	შენიშვნა
C	C	C	C	ბრძ.მ	ბრძ.მ	C	
5	16	8	9	466	26.5	6	ს.მ.-9; მ.მ.-ბ0%0 4მ-470მ

სახიფათო უბნის კუთილმოწყობა	განზომილება	რაოდენობა
III ტიპის შუქდამაბრუნებელი ელემენტი	ცალი	17
VI ტიპის შუქდამაბრუნებელი ნიშანი ორმხრივი	ცალი	8

ჰორიზონტალური მონიშვნის უწყისი

მონიშვნის ხაზის ნომერი	განზომილება	რაოდენობა
1.1	ბრძ.მ	300
1.2	ბრძ.მ	1199
1.5	ბრძ.მ	200
1.6	ბრძ.მ	100

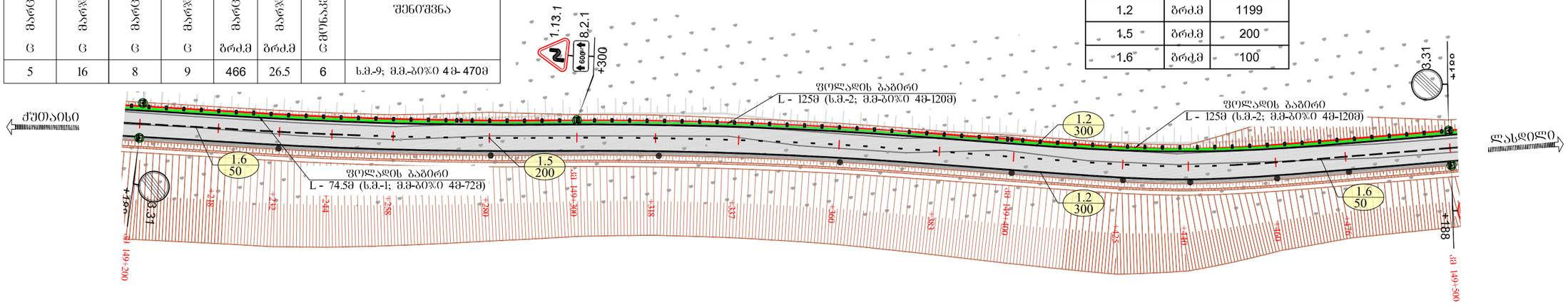

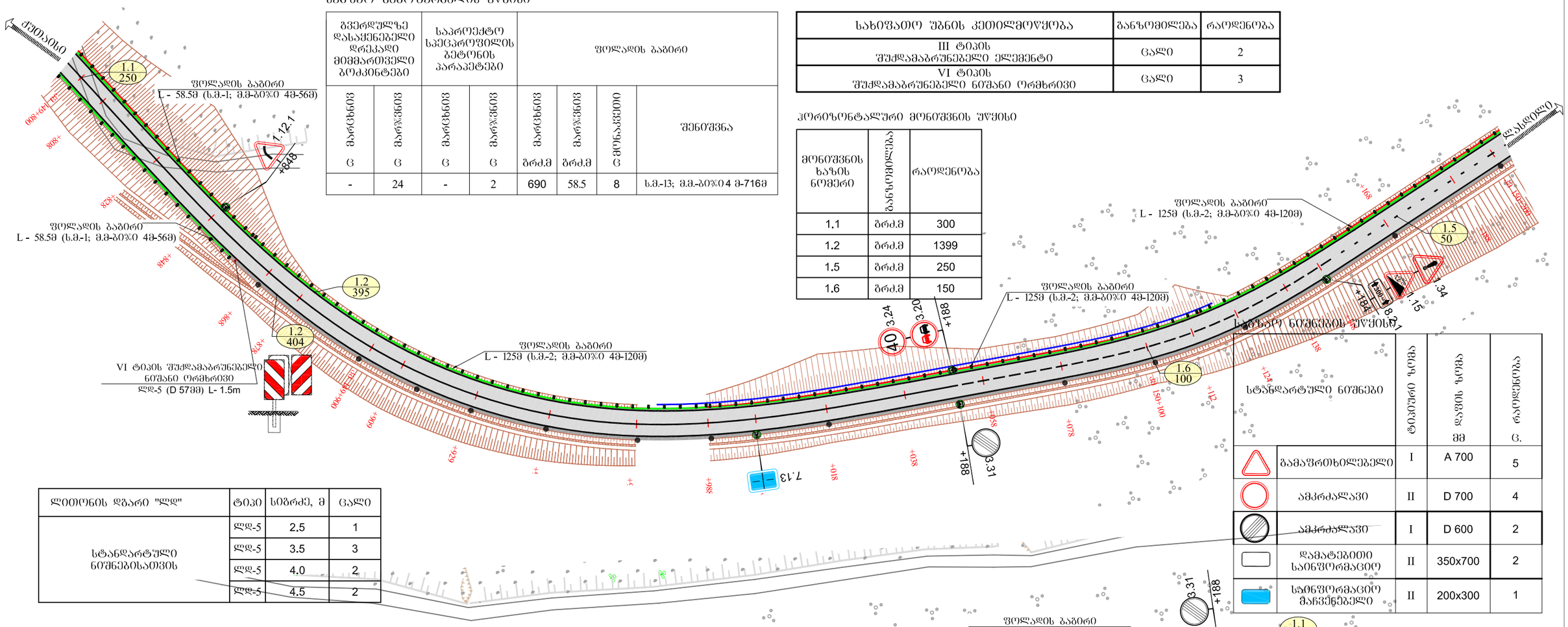

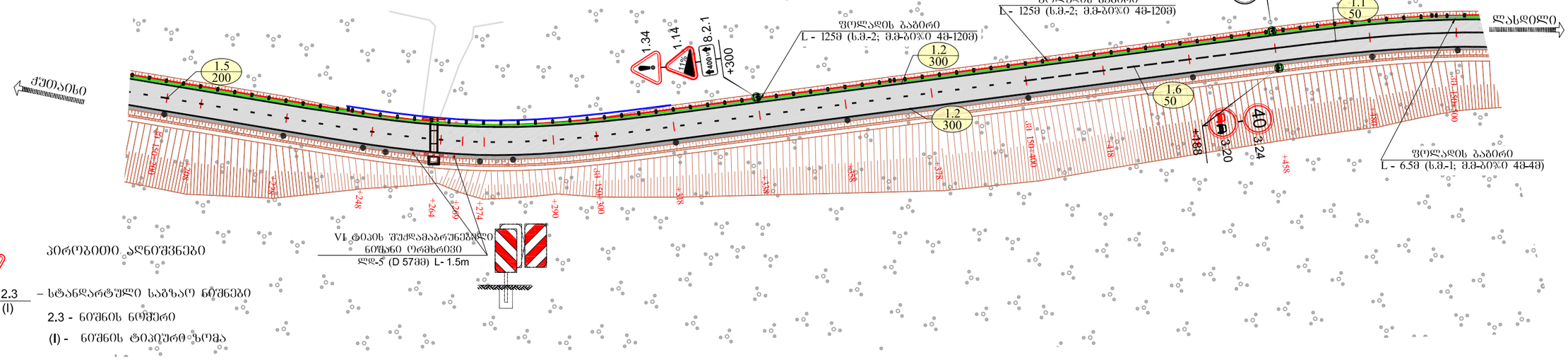

ᲡᲐᲒᲖᲐᲝ ᲨᲔᲛᲝᲤᲐᲠᲒᲕᲚᲘᲡ ᲣᲬᲧᲘᲡᲘ

ᲒᲕᲔᲠᲓᲣᲚᲖᲔ ᲓᲐᲡᲐᲧᲠᲔᲑᲔᲚᲘ ᲓᲠᲔᲙᲐᲓᲘ ᲛᲘᲛᲓᲐᲠᲗᲕᲔᲚᲘ ᲑᲝᲯᲙᲘᲜᲢᲔᲑᲘ		ᲡᲐᲞᲠᲝᲔᲥᲢᲝ ᲡᲠᲣᲚᲘ ᲒᲐᲠᲔᲪᲮᲕᲘᲡ ᲑᲔᲢᲝᲜᲘᲡ ᲞᲐᲠᲐᲞᲔᲢᲔᲑᲘ		ᲬᲧᲚᲘᲡ ᲑᲐᲑᲘᲠᲘ			
ᲛᲐᲠᲯᲕᲜᲘᲗ Ⓖ	ᲛᲐᲠᲪᲮᲜᲘᲗ Ⓖ	ᲛᲐᲠᲯᲕᲜᲘᲗ Ⓖ	ᲛᲐᲠᲪᲮᲜᲘᲗ Ⓖ	ᲛᲐᲠᲯᲕᲜᲘᲗ ᲑᲠᲫ.მ	ᲛᲐᲠᲪᲮᲜᲘᲗ ᲑᲠᲫ.მ	Ⓖ ᲛᲝᲜᲐᲪᲕᲚᲘᲗ	ᲨᲔᲜᲘᲨᲕᲜᲐ
-	24	-	2	690	58.5	8	ს.მ.-13; მ.მ.-ᲑᲘᲯᲘ 4 მ-716მ

ᲡᲐᲮᲘᲤᲐᲗᲝ ᲨᲬᲜᲘᲡ ᲙᲔᲗᲘᲚᲛᲝᲬᲧᲝᲑᲐ	ᲒᲐᲜᲗᲝᲛᲘᲚᲔᲑᲐ	ᲠᲐᲝᲓᲔᲜᲝᲑᲐ
III ᲢᲘᲞᲘᲡ ᲨᲣᲥᲓᲐᲛᲐᲑᲠᲣᲜᲔᲑᲔᲚᲘ ᲔᲚᲔᲛᲔᲜᲢᲘ	ᲪᲐᲚᲘ	2
VI ᲢᲘᲞᲘᲡ ᲨᲣᲥᲓᲐᲛᲐᲑᲠᲣᲜᲔᲑᲔᲚᲘ ᲜᲘᲨᲐᲜᲘ ᲝᲠᲛᲮᲠᲘᲕᲘ	ᲪᲐᲚᲘ	3

ᲰᲝᲠᲘᲖᲝᲜᲢᲐᲚᲣᲠᲘ ᲛᲝᲜᲘᲨᲕᲜᲘᲡ ᲨᲣᲥᲘᲡᲘ

ᲛᲝᲜᲘᲨᲕᲜᲘᲡ ᲮᲐᲖᲘᲡ ᲜᲝᲛᲔᲠᲘ	ᲒᲐᲜᲖᲝᲛᲘᲚᲔᲑᲐ	ᲠᲐᲝᲓᲔᲜᲝᲑᲐ
1.1	ᲑᲠᲫ.მ	300
1.2	ᲑᲠᲫ.მ	1399
1.5	ᲑᲠᲫ.მ	250
1.6	ᲑᲠᲫ.მ	150

ᲡᲐᲒᲖᲐᲝ ᲜᲘᲨᲜᲔᲑᲘᲡ ᲨᲣᲥᲘᲡᲘ

ᲡᲢᲐᲜᲓᲐᲠᲢᲣᲚᲘ ᲜᲘᲨᲜᲔᲑᲘ		ᲢᲘᲞᲘᲡᲘᲗᲘ ᲖᲝᲜᲐ	ᲓᲐᲜᲘᲡ ᲖᲝᲜᲐ მმ	ᲠᲐᲝᲓᲔᲜᲝᲑᲐ Ⓖ.
	ᲒᲐᲛᲐᲤᲠᲗᲮᲘᲚᲔᲑᲔᲚᲘ	I	A 700	5
	ᲐᲛᲙᲠᲫᲐᲚᲐᲕᲘ	II	D 700	4
	ᲐᲛᲙᲠᲫᲐᲚᲐᲕᲘ	I	D 600	2
	ᲓᲐᲛᲐᲢᲔᲑᲘᲗᲘ ᲡᲐᲘᲜᲤᲝᲠᲛᲐᲪᲘᲝ	II	350x700	2
	ᲡᲐᲘᲜᲤᲝᲠᲛᲐᲪᲘᲝ ᲛᲐᲮᲕᲔᲚᲔᲑᲔᲚᲘ	II	200x300	1

ᲚᲘᲗᲝᲜᲘᲡ ᲓᲒᲐᲠᲘ "ᲚᲓ"	ᲢᲘᲞᲘ	ᲡᲘᲒᲠᲫᲔ, მ	ᲪᲐᲚᲘ
ᲡᲢᲐᲜᲓᲐᲠᲢᲣᲚᲘ ᲜᲘᲨᲜᲔᲑᲘᲡᲐᲗᲕᲘᲡ	ᲚᲓ-5	2.5	1
	ᲚᲓ-5	3.5	3
	ᲚᲓ-5	4.0	2
	ᲚᲓ-5	4.5	2

ᲞᲘᲠᲝᲑᲘᲗᲘ ᲐᲦᲜᲘᲨᲕᲜᲔᲑᲘ

2.3 (I) – ᲡᲢᲐᲜᲓᲐᲠᲢᲣᲚᲘ ᲡᲐᲒᲖᲐᲝ ᲜᲘᲨᲜᲔᲑᲘ
2.3 - ᲜᲘᲨᲜᲘᲡ ᲜᲝᲛᲔᲠᲘ
(I) - ᲜᲘᲨᲜᲘᲡ ᲢᲘᲞᲘᲣᲠᲘ ᲖᲝᲜᲐ

1.1 100 – 1.1-ᲛᲝᲜᲘᲨᲕᲜᲘᲡ ᲜᲝᲛᲔᲠᲘ
100-ᲛᲝᲜᲘᲨᲕᲜᲘᲡ ᲡᲘᲒᲠᲫᲔ

– ᲡᲠᲣᲚᲘ ᲞᲠᲝᲤᲘᲚᲘᲡ ᲑᲔᲢᲝᲜᲘᲡ ᲞᲐᲠᲐᲞᲔᲢᲘ
III ᲢᲘᲞᲘᲡ ᲨᲣᲥᲓᲐᲛᲐᲑᲠᲣᲜᲔᲑᲔᲚᲘ ᲔᲚᲔᲛᲔᲜᲢᲘᲗ

– ᲒᲕᲔᲠᲓᲣᲚᲖᲔ ᲓᲐᲡᲐᲧᲠᲔᲑᲔᲚᲘ ᲛᲘᲛᲓᲐᲠᲗᲕᲔᲚᲘ ᲑᲝᲯᲙᲘᲜᲢᲘ

– ᲬᲧᲚᲘᲡ ᲑᲐᲑᲘᲠᲘ

ᲨᲘᲓᲐᲡᲐᲮᲔᲚᲛᲬᲘᲤᲝᲔᲑᲠᲘᲕᲘ ᲛᲜᲘᲨᲕᲜᲔᲚᲝᲑᲘᲡ ᲥᲣᲗᲐᲘᲡᲘ(ᲬᲧᲐᲚᲢᲣᲑᲝᲡ ᲑᲐᲓᲐᲡᲐᲮᲕᲔᲕᲘ)-ᲬᲧᲐᲚᲢᲣᲑᲝ-ᲪᲐᲑᲔᲠᲘ-ᲚᲘᲜᲔᲢᲔᲮᲘ-ᲚᲐᲡᲓᲘᲚᲘᲡ ᲡᲐᲐᲕᲢᲝᲛᲝᲑᲘᲚᲝ ᲒᲖᲘᲡ კმ137+330 - კმ150+750 ᲛᲝᲜᲐᲙᲕᲔᲗᲘᲡ ᲡᲐᲠᲔᲐᲑᲘᲚᲘᲢᲐᲪᲘᲝ ᲡᲐᲛᲣᲨᲐᲝᲔᲑᲘ	ᲨᲔᲡᲠᲣᲚᲐ :	ᲗᲐᲠᲘᲦᲘ :
	ᲚᲐᲨᲐ ᲛᲔᲡᲠᲝᲤᲐᲨᲕᲘᲚᲘ	ᲝᲥᲢᲝᲛᲑᲔᲠᲘ, 2018.
ᲡᲐᲒᲖᲐᲝ ᲜᲘᲨᲜᲔᲑᲘᲡ, ᲛᲝᲜᲘᲨᲕᲜᲘᲡ ᲓᲐ ᲨᲔᲛᲝᲤᲐᲠᲒᲕᲚᲘᲡ ᲒᲐᲜᲚᲐᲒᲔᲑᲘᲡ ᲡᲥᲔᲛᲐ	ᲨᲔᲛᲝᲬᲛᲔᲑᲐ :	ᲜᲐᲮᲐᲖᲘ :
მასშტაბი 1:1000	ᲒᲘᲪᲐ ᲐᲦᲜᲐᲨᲕᲘᲚᲘ	№29 - 20

საგზაო შემოფარგვლის უწყისი

გვერდულზე დასაყენებელი დრეკადი მიმმართველი ბოძკინტები		საპროექტო სპეცპროფილის ბეტონის პარაპეტები		ფოლადის ბაბირი			
მარცხნივ	მარჯვნივ	მარცხნივ	მარჯვნივ	მარცხნივ	მარჯვნივ	მონაკვეთი	შენიშვნა
ც	ც	ც	ც	ბრძ.მ	ბრძ.მ	ც	
-	13	-	2	243.5	-	2	ს.მ.-3; მ.მ.-ბ0%0 4მ- 236მ

სახიფათო უბნის კეთილმოწყობა	განზომილება	რაოდენობა
III ტიპის შუქდამაბრუნებელი ელემენტი	ცალი	2
VI ტიპის შუქდამაბრუნებელი ნიშანი ორმხრივი	ცალი	2

ჰორიზონტალური მონიშვნის უწყისი

მონიშვნის ხაზის ნომერი	განზომილება	რაოდენობა
1.1	ბრძ.მ	250
1.2	ბრძ.მ	500

ლითონის დგარი "ლდ"	ტიპი	სიგრძე, მ	ცალი
სტანდარტული ნიშნებისათვის	ლდ-5	3.5	1
	ლდ-5	4.5	1

საგზაო ნიშნების უწყისი

სტანდარტული ნიშნები		ტიპიური ზომა	დგების ზომა მმ	რაოდენობა ც.
	გამაფრთხილებელი	I	A 700	2
	დამატებითი საინფორმაციო	II	350x700	1

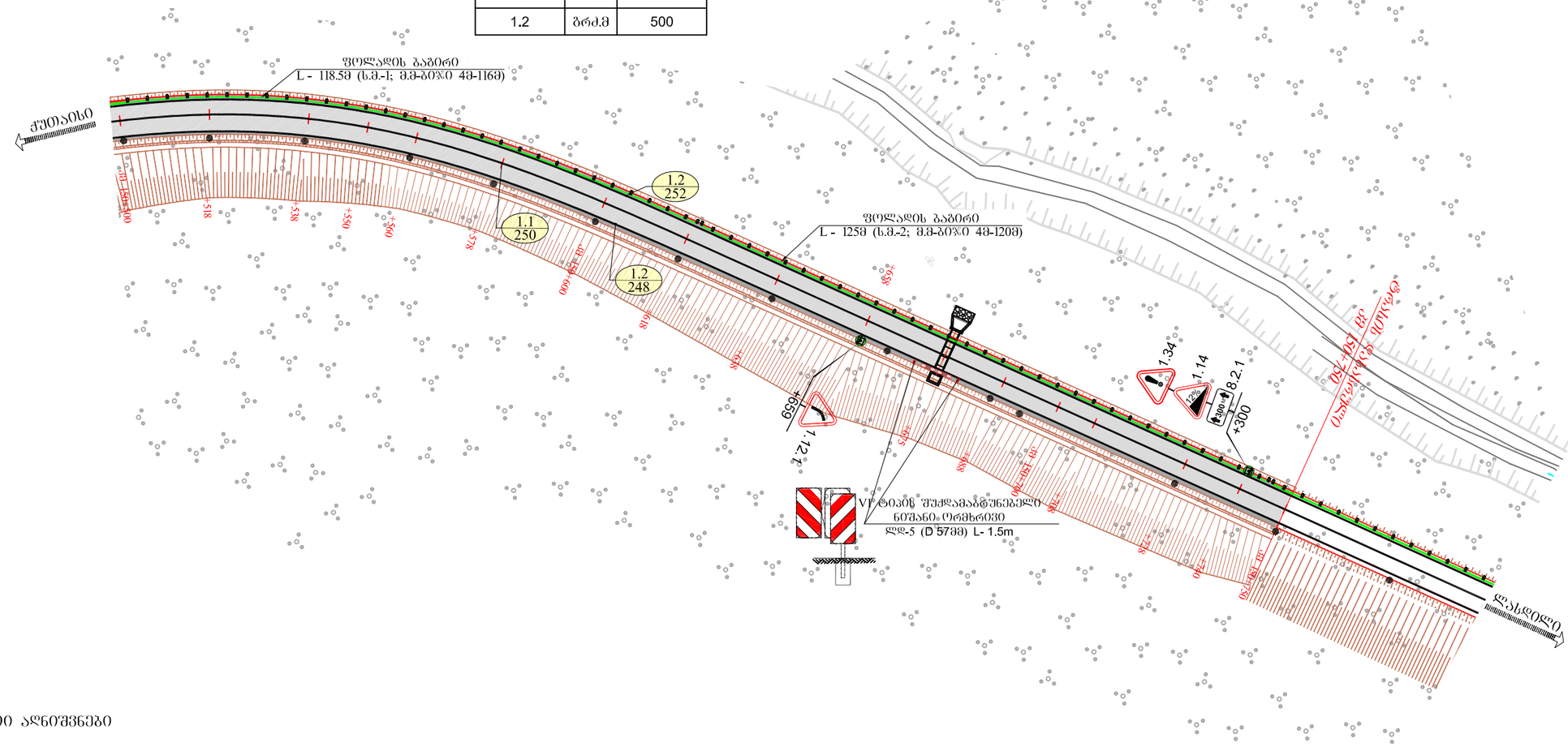

პირობითი აღნიშვნები

2.3 (I) – სტანდარტული საგზაო ნიშნები
2.3 - ნიშნის ნომერი
(I) - ნიშნის ტიპიური ზომა

1.1 / 100 – 1.1-მონიშვნის ნომერი
100-მონიშვნის სიგრძე

– სპეცპროფილის ბეტონის პარაპეტი III ტიპის შუქდამაბრუნებელი ელემენტით

– გვერდულზე დასაყენებელი მიმმართველი ბოძკინტი

– ფოლადის ბაბირი

შიდასახელმწიფოებრივი მნიშვნელობის ქუთაისი(წყალტუბოს გადასახვევი)-წყალტუბო-ცაგერი-ლენტეხი-ლასდილის საავტომობილო გზის კმ137+330 - კმ150+750 მონაკვეთის სარეაბილიტაციო სამუშაოები	შესასრულა : ლაშა მესროფაშვილი	თარიღი : ოქტომბერი, 2018.
საგზაო ნიშნების, მონიშვნის და შემოფარგვლის განლაგების სქემა მასშტაბი 1:1000	შემმოწმა : ბეჟა ადნიაშვილი	ნახაზი : №29 - 21

მიმართულებების მაჩვენებელი - 7.10.1
მარჯვნივ კმ 137+390
№1

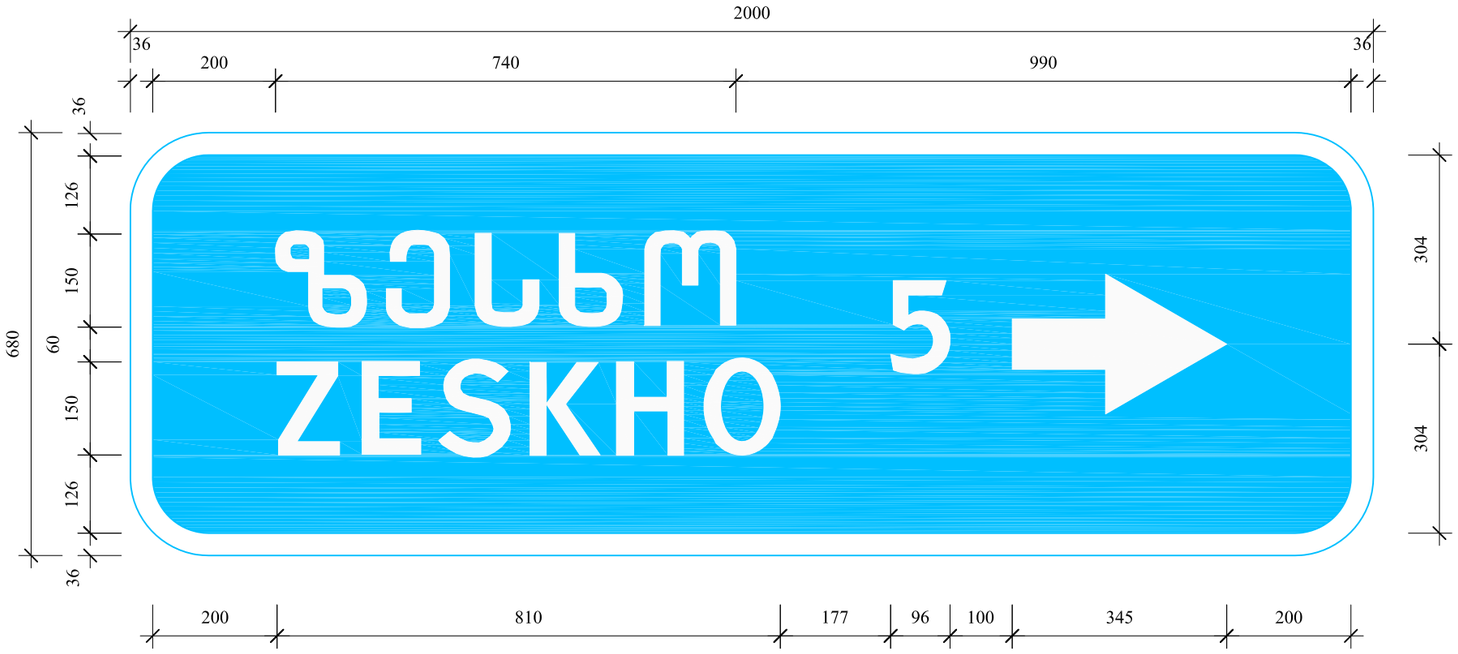

ჰორიზონტალური ზომები მოცემულია ლიტერული მოედნების ნაპირებიდან

ნიშნის ნომერი	-	7.10.1	ფარი	-	2000x680	ფართობი	-	1.36მ ^{2}
რაოდენობა	-	1 ც.	ფონი	-	ლურჯი	მასშტაბი	-	1:10

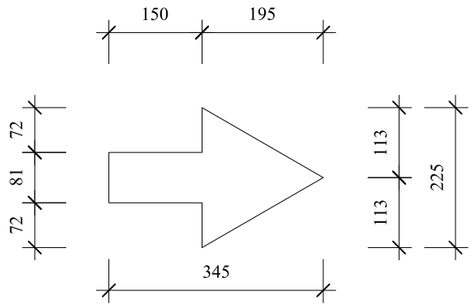

მიმართულებების მაჩვენებელი - 7.10.1
მარცხნივ კმ 137+420
№2

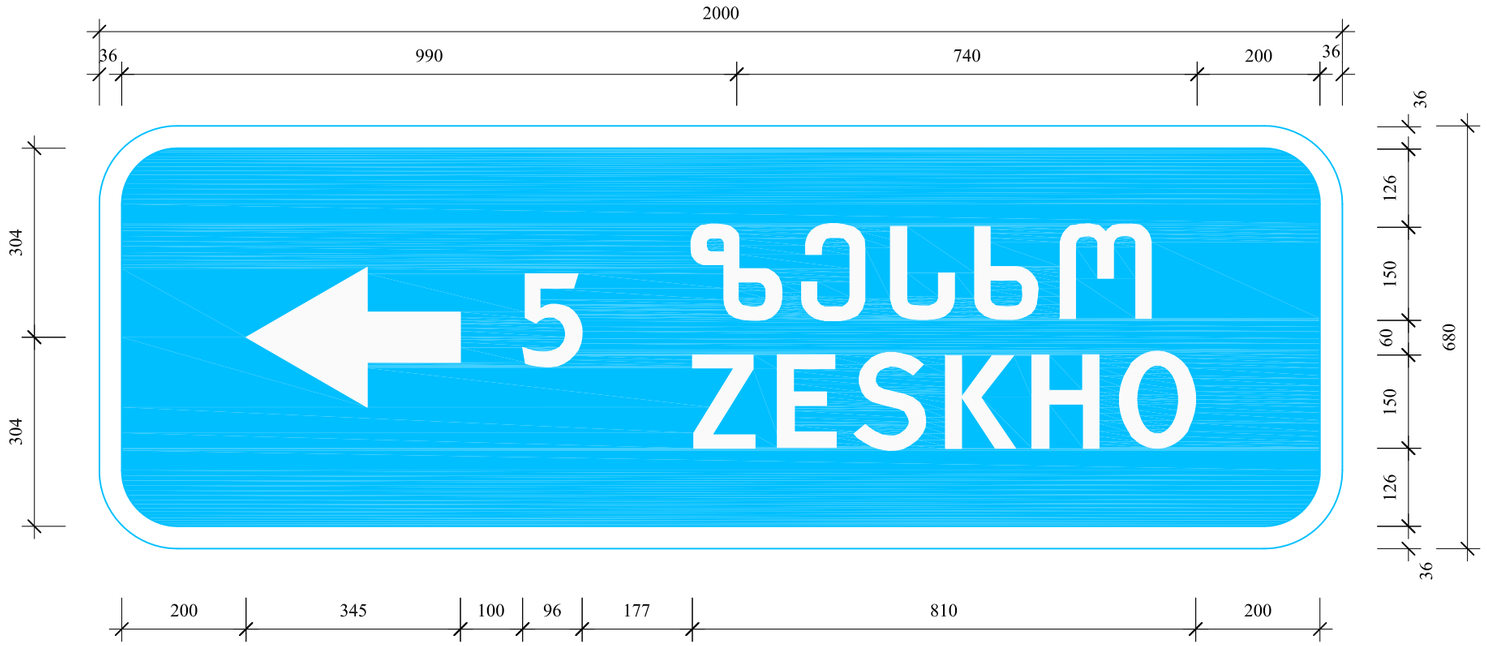

ჰორიზონტალური ზომები მოცემულია ლიტერული მოედნების ნაპირებიდან

ნიშნის ნომერი	-	7.10.1	ფარი	-	2000x680	ფართობი	-	1.36მ ^{2}
რაოდენობა	-	1 ც.	ფონი	-	ლურჯი	მასშტაბი	-	1:10

შ.პ.ს. "პროექტმშენკომპანი"
საპროექტო, საკონსულტაციო და საზედამხედველო კომპანია.
"PROEQTMSHENKOMPANI" L.T.D.
DESIGN, CONSULTING AND SUPERVISING COMPANY.
მისამართი: იყალთოს გორა № 44 ა, თბილისი, საქართველო.0194.
ADDRESS: № 44A IKHALTO GORA, TBILISI, GEORGIA. 0194.
TEL: (+995 590) 33-39-49; (+995 32) 236-53-82. E-mail: Proeqtmshenkompani@gmail.com

შიდასახელმწიფოებრივი მნიშვნელობის ქუთაისი(წყალტუბოს გადასახვევი)-წყალტუბო-ცაგერი-ლენტეხი-ლასდილის საავტომობილო გზის კმ137+330 - კმ150+750 მონაკვეთის სარეაბილიტაციო სამუშაოები

ინდივიდუალური საგზაო ნიშნები №1; №2

შეასრულა:	თარიღი:
ბეჟა აღნიაშვილი	ოქტომბერი, 2018.
შეამოწმა:	**ნახაზის ნომერი:**
აკაკი მემარნიშვილი	№30 - 01

მიმართულებების მაჩვენებელი - 7.10.1
მარჯვნივ კმ 137+406
№3

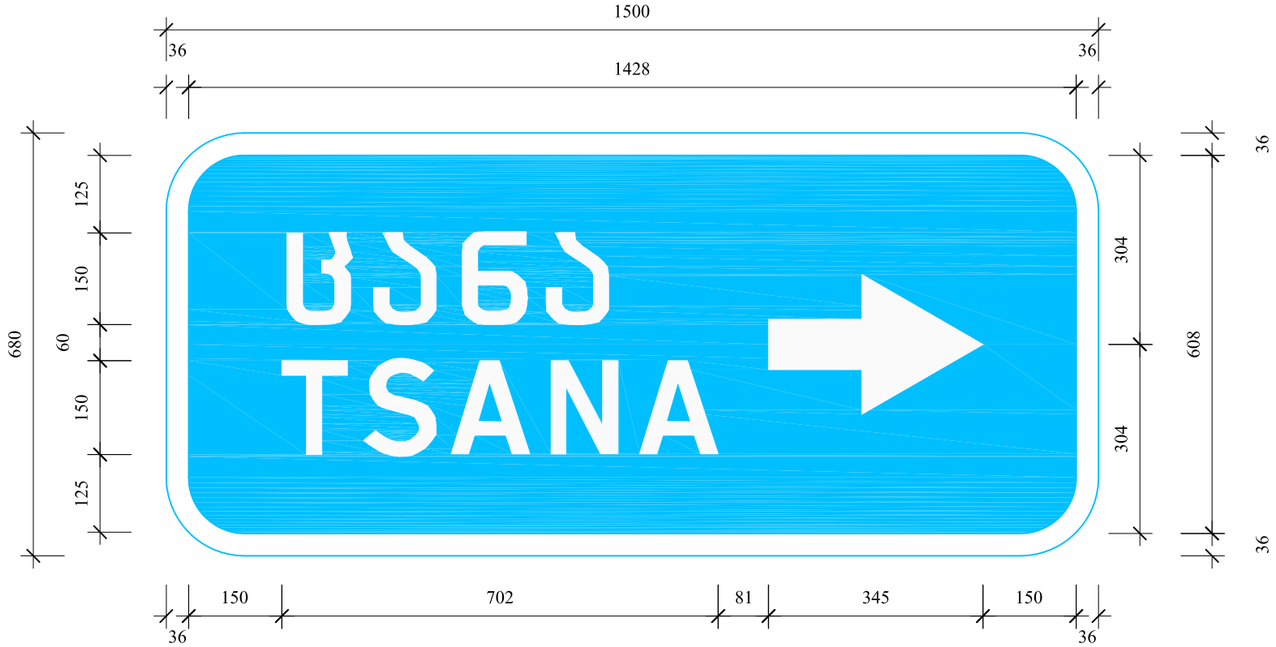

ჰორიზონტალური ზომები მოცემულია ლიტერული მოედნების ნაპირებიდან

ნიშნის ნომერი	-	7.10.1	ფარი	-	1500x680	ფართობი	- 1.02მ^2
რაოდენობა	-	1 ც.	ფონი	-	ლურჯი	მასშტაბი	- 1:10

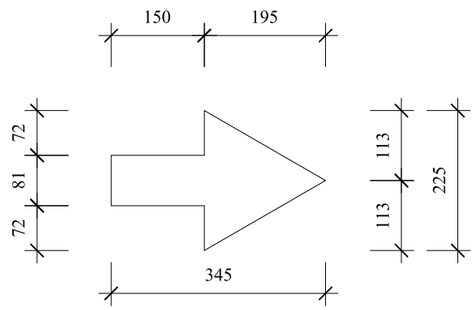

მიმართულებების მაჩვენებელი - 7.10.1
მარჯვნივ კმ 137+406
№4

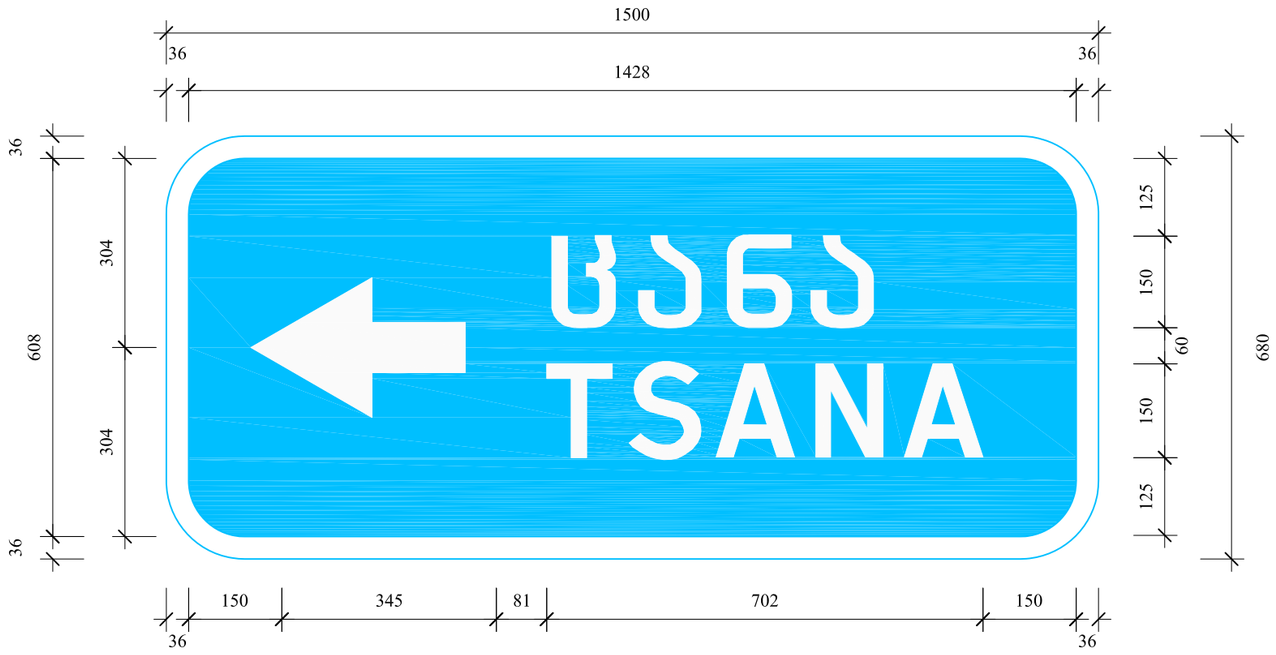

ჰორიზონტალური ზომები მოცემულია ლიტერული მოედნების ნაპირებიდან

ნიშნის ნომერი	-	7.10.1	ფარი	-	1500x680	ფართობი	- 1.02მ^2
რაოდენობა	-	1 ც.	ფონი	-	ლურჯი	მასშტაბი	- 1:10

შ.პ.ს. "პროექტმშენკომპანი"
საპროექტო, საკონსულტაციო და საზედამხედველო კომპანია.
"PROEQTMSHENKOMPANI" L.T.D.
DESIGN, CONSULTING AND SUPERVISING COMPANY.
მისამართი: იყალთოს გორა № 44 ა, თბილისი, საქართველო.0194.
ADDRESS: № 44A IKHALTO GORA, TBILISI, GEORGIA. 0194.
TEL: (+995 590) 33-39-49; (+995 32) 236-53-82. E-mail: Proeqtmshenkompani@gmail.com

შიდასახელმწიფოებრივი მნიშვნელობის ქუთაისი(წყალტუბოს გადასახვევი)-წყალტუბო-ცაგერი-ლენტეხი-ლასდილის საავტომობილო გზის კმ137+330 - კმ150+750 მონაკვეთის სარეაბილიტაციო სამუშაოები

შესრულა:	თარიღი:
ბექა ადნიაშვილი	ოქტომბერი, 2018.
შესამოწმა:	ნახაზის ნომერი:
აკაკი მემარნიშვილი	№30 - 02

ინდივიდუალური საგზაო ნიშნები №3

მიმართულებების მაჩვენებელი - 7.10.1
მარჯვნივ კმ 137+406
№5

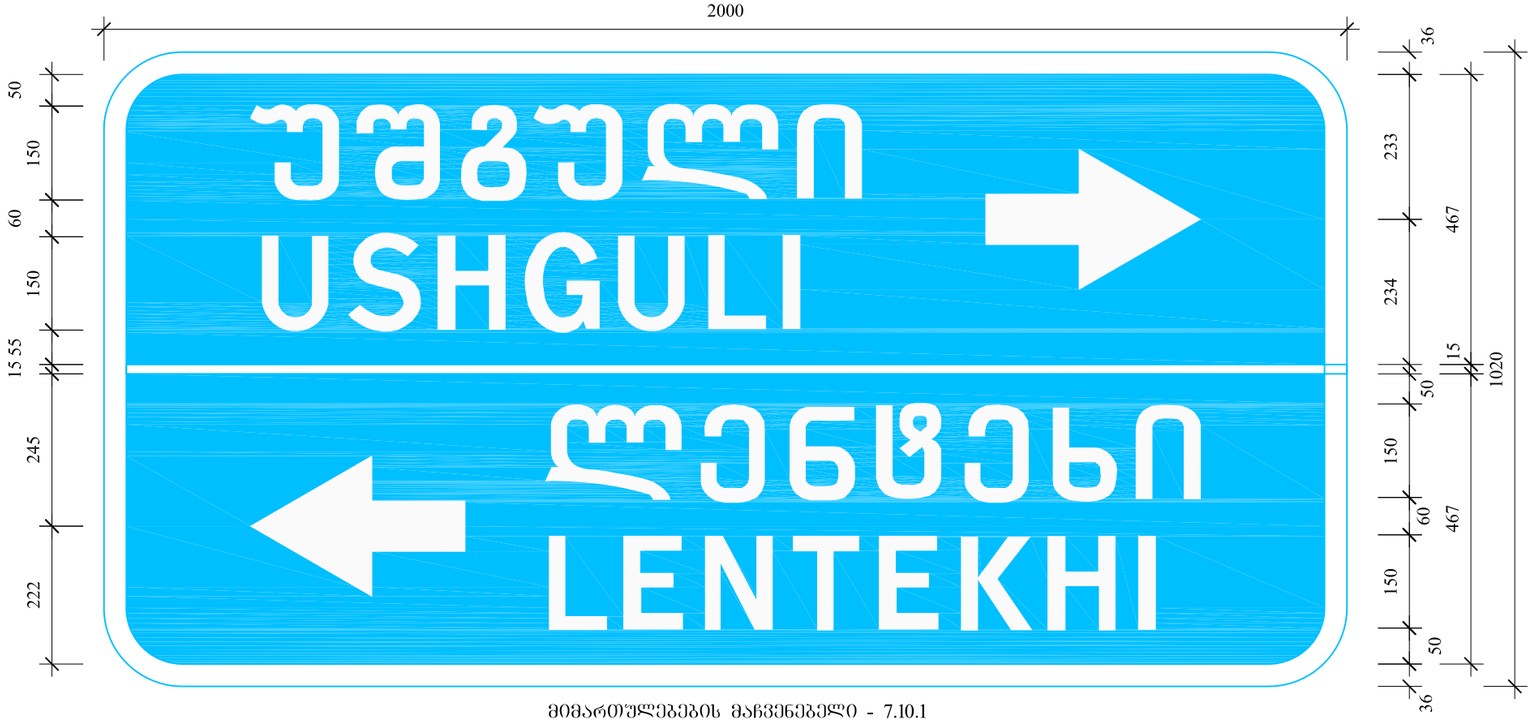

ჰორიზონტალური ზომები მოცემულია ლიტერული მოედნების ნაპირებიდან

ნიშნის ნომერი	-	7.10.1	ფარი	-	2000x1020	ფართობი	- 2.04მ^2
რაოდენობა	-	1 ც.	ფონი	-	ლურჯი	მასშტაბი	- 1:10

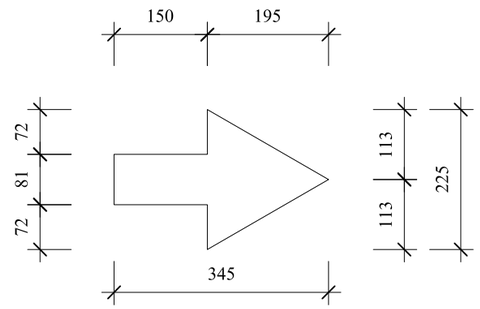

მიმართულებების მაჩვენებელი - 7.10.1
მარჯვნივ კმ 137+406
№6

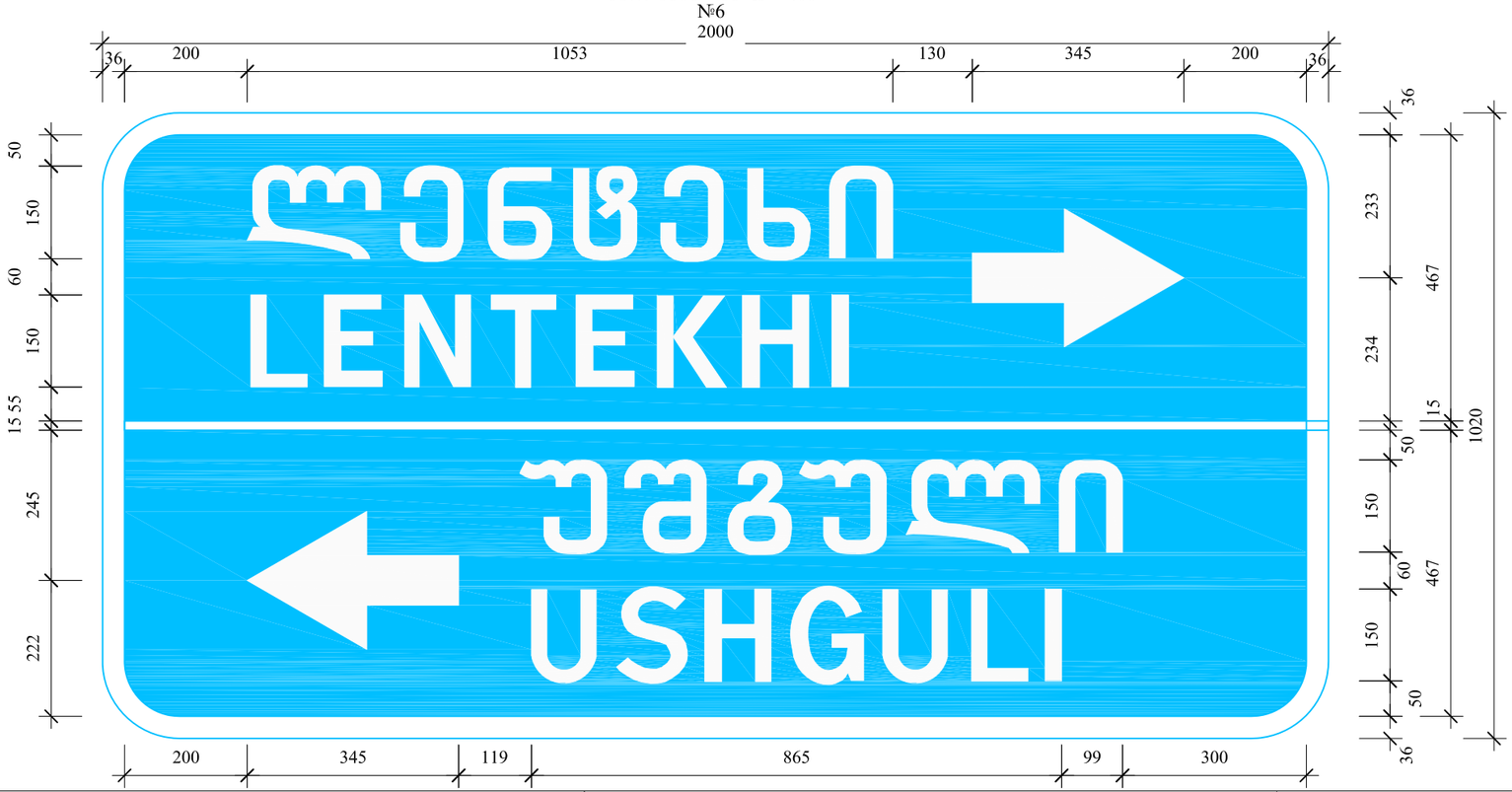

ჰორიზონტალური ზომები მოცემულია ლიტერული მოედნების ნაპირებიდან

ნიშნის ნომერი	-	7.10.1	ფარი	-	2000x1020	ფართობი	- 2.04მ^2
რაოდენობა	-	1 ც.	ფონი	-	ლურჯი	მასშტაბი	- 1:10

შ.პ.ს. "პროექტმშენკომპანი"
საპროექტო, საკონსულტაციო და საზედამხედველო კომპანია.
"PROEQTMSHENKOMPANI" L.T.D.
DESIGN, CONSULTING AND SUPERVISING COMPANY.
მისამართი: იყალთოს გორა № 44 ა, თბილისი, საქართველო,0194.
ADDRESS: № 44A IKHALTO GORA, TBILISI, GEORGIA. 0194.
TEL: (+995 590) 33-39-49; (+995 32) 236-53-82. E-mail: Proeqtmshenkompani@gmail.com

შიდასახელმწიფოებრივი მნიშვნელობის ძუთაისი(წყალტუბოს გაშალახვეი)-წყალტუბო-ცაგერი-ლენტეხი-ლასდილის საავტომობილო გზის კმ137+330 - კმ150+750 მონაკვეთის სარეაბილიტაციო სამუშაოები

ინდივიდუალური საგზაო ნიშნები №3

შესრულა:	თარიღი:
ბეჟა ადნიაშვილი	ოქტომბერი, 2018.
შეამოწმა:	ნახაზის ნომერი:
აკაკი მემარნიშვილი	№30 - 03

მიმართულებების მაჩვენებელი - 7.10.1
მარჯვნივ კმ 137+406
№5

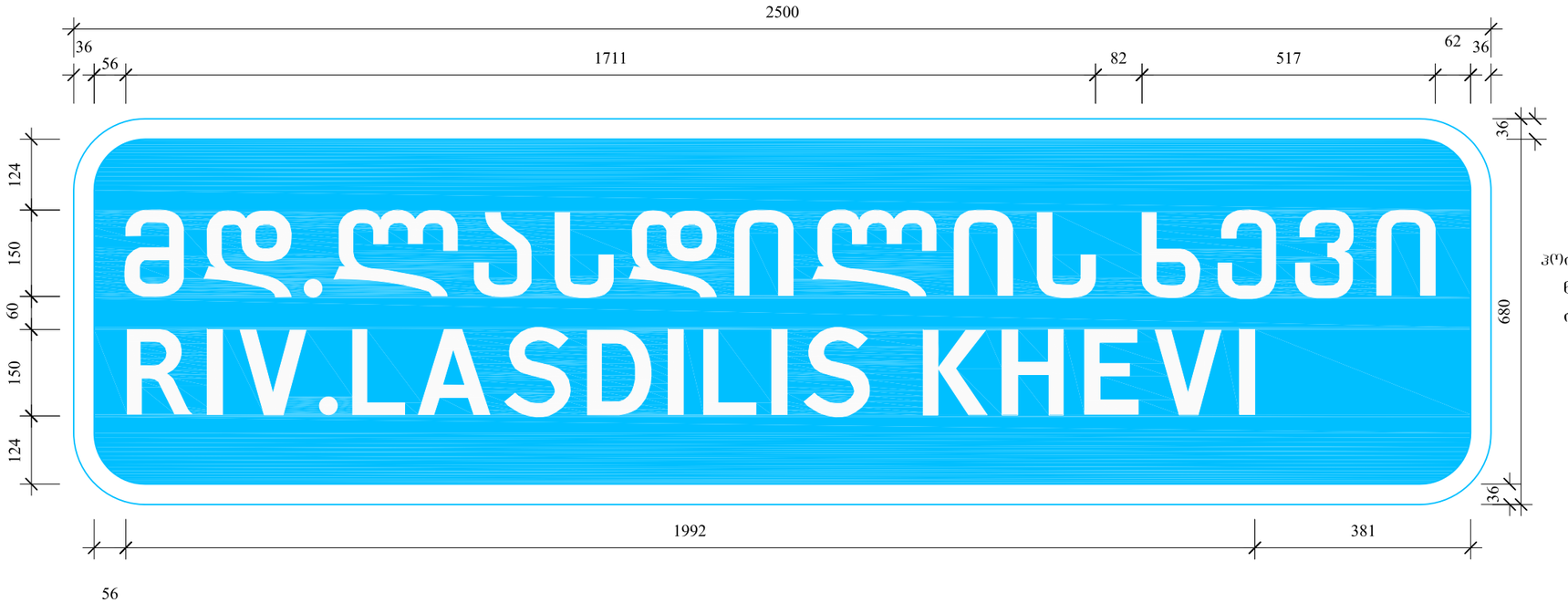

ჰორიზონტალური ზომები მოცემულია ლიტერული მოედნების ნაპირებიდან

ნიშნის ნომერი	-	7.10.1	ფარი	-	2500x680	ფართობი	-	1.7	$მ^2$
რაოდენობა	-	2 ც.	ფონი	-	ლურჯი	მასშტაბი	-	1:10	

მიმართულებების მაჩვენებელი - 7.10.1
მარჯვნივ კმ 137+406
№5

ჰორიზონტალური ზომები მოცემულია ლიტერული მოედნების ნაპირებიდან

ნიშნის ნომერი	-	7.10.1	ფარი	-	2500x680	ფართობი	-	1.7	$მ^2$
რაოდენობა	-	2 ც.	ფონი	-	ლურჯი	მასშტაბი	-	1:10	

შ.პ.ს. "პროექტმშენკომპანი"
საპროექტო, საკონსულტაციო და საზედამხედველო კომპანია.
"PROEQTMSHENKOMPANI" L.T.D.
DESIGN, CONSULTING AND SUPERVISING COMPANY.
მისამართი: იყალთოს გორა № 44 ა, თბილისი, საქართველო.0194.
ADDRESS: № 44A IKHALTO GORA, TBILISI, GEORGIA. 0194.
TEL: (+995 590) 33-39-49; (+995 32) 236-53-82. E-mail: Proeqtmshenkompani@gmail.com

შიდასახელმწიფოებრივი მნიშვნელობის ქუთაისი(წყალტუბოს გადასახვევი)-წყალტუბო-ცაგერი-ლენტეხი-ლასდილის საავტომობილო გზის კმ137+330 - კმ150+750 მონაკვეთის სარეაბილიტაციო სამუშაოები

შეასრულა:	თარიღი:
ბექა აღნიაშვილი	ოქტომბერი, 2018.
შეამოწმა:	ნახაზის ნომერი:
აკაკი მემარნიშვილი	№30 - 04

ინდივიდუალური საგზაო ნიშნები №3

საავტო გზის ჰორიზონტალური მონიშვნა თეთრი აკრილატური საღებავით, გაუმჯობესებული ღამის ხილვადობის შუქდამაბრუნებელი მინის ბურთულაკებით

მასშტაბი 1:100

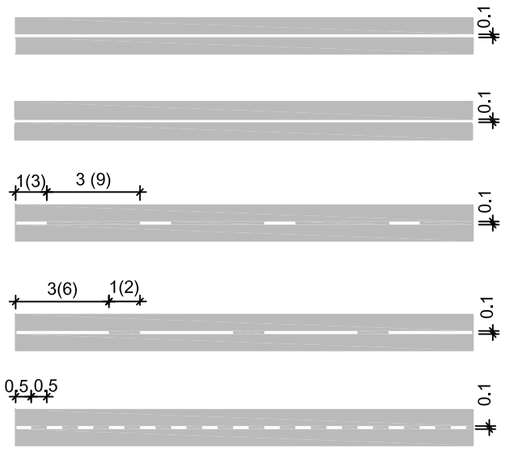

1.1 მონიშვნა - უწყვეტი ხაზი სიგანით 100 მმ

1.2 გვერდითი მონიშვნა - უწყვეტი ხაზი სიგანით 100 მმ

1.5 მონიშვნა - წყვეტილი ხაზები,თანაფარდობა შტრიხსა და შუალედს შორის 1:3, სიგანით 100 მმ

1.6 მონიშვნა - წყვეტილი ხაზები,თანაფარდობა შტრიხსა და შუალედს შორის 3:1, სიგანით 100 მმ

1.7 მონიშვნა - გზაჯვარედინის აღნიშვნა,თანა-ფარდობა შტრიხსა და შუალედს შორის 1:1,სიგანით 100 მმ

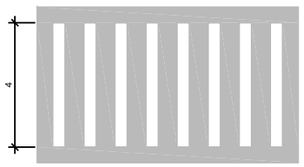

1.14.1

ქვეითად მოსიარულეთა გადასასვლელის მონიშვნა 400 მმ სიგანის შელებილი ზოლებით, სიგრძით 4.0 მ

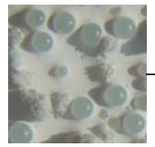

შუქდამაბრუნებელი მინის ბურთულაკები

მასალები

- ერთკომპონენტიანი თეთრი აკრილატური საღებავით დამზადებული , სისქით 600 მკმ,
  მასალის ხარჯი 1 $მ^2$ - 0.8 კგ.
- შუქდამაბრუნებელი მინის ბურთულაკები, ზომით - 100-850 მკმ:
  მასალის ხარჯი 1 $მ^2$ - 0.25-0.30 კგ.

შენიშვნა

1. საგზაო მონიშვნა ხორციელდება თეთრი აკრილატური საღებავით
2. საგზაო მონიშვნა ხორციელდება თანახმად საქართველოს კანონის "საგზაო მოძრაობის უსაფრთხოების შესახებ"- 2013 წ. და ГОСТ Р 51256-2011, ГОСТ Р 52289-2004 სტანდარტების მოთხოვნის მიხედვით; უნდა გამოირჩეოდეს მაღალი სიმტკიცით, ცვეთისადმი მდგრადობით EN1436, EN1871 სტანდარტებთან შესაბამისობაში
3. ღამის ხილვადობის გაუმჯობესობის მიზნით ხდება მინის ბურთულაკების მოყრა მონიშნულ ზედაპირზე ან საღებავში ვურევთ წინასწარ, რომელიც უნდა შეესაბამებოდეს ევროსტანდარტების მოთხოვნებს ISO 9001,EN 1423 , EN 1424
4. ფრჩხილებში ჩასმული მონაცემები ეკუთვნის გზის იმ მონაკვეთს სადაც V> 60 კმ/სთ
5. ყველა ზომა მოცემულია მეტრებში

შ.პ.ს. "პროექტმშენკომპანი"
საპროექტო, საკონსულტაციო და საზედამხედველო კომპანია.
"PROEQTMSHENKOMPANI" L.T.D.
DESIGN, CONSULTING AND SUPERVISING COMPANY.
მისამართი: იყალთოს გორა № 44 ა, თბილისი, საქართველო.0194.
ADDRESS: № 44A IKHALTO GORA, TBILISI, GEORGIA. 0194.
TEL: (+995 590) 33-39-49; (+995 32) 236-53-82. E-mail: Proeqtmshenkompani@gmail.com

შიდასახელმწიფოებრივი მნიშვნელობის ქუთაისი(წყალტუბოს გაღასახვევი)-წყალტუბო-ცაგერი-ლენტეხი-ლასდილის საავტომობილო გზის კმ137+330 - კმ150+750 მონაკვეთის სარეაბილიტაციო სამუშაოები	შეასრულა: ლაშა მესროფაშვილი	თარიღი: ოქტომბერი, 2018.	
ჰორიზონტალური მონიშვნის ტიპიური ნიმუშები	შეამოწმა: ბექა აღნიაშვილი	ნახაზის ნომერი: №31 - 01	

სტანდარტული საგზაო ნიშნის დაქენების დეტალი მასშტაბი 1:100

ბერმაზე მოწყობისას

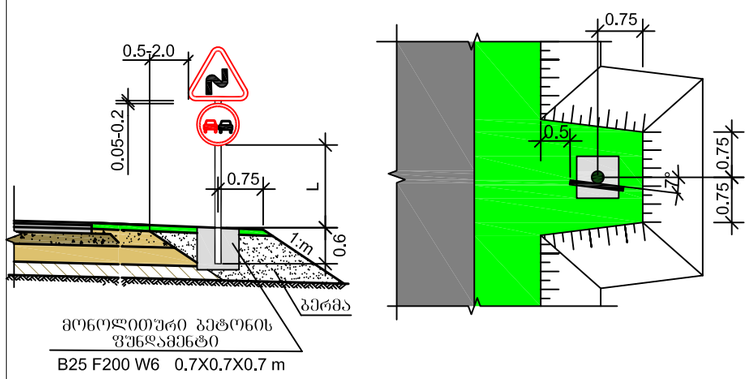

გვერდულზე მოწყობისას

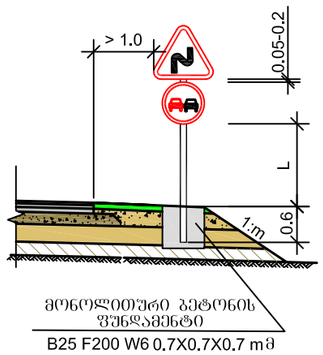

ინდივიდუალური საგზაო ნიშნის დაქენების დეტალი მასშტაბი 1:100

ბერმაზე მოწყობისას

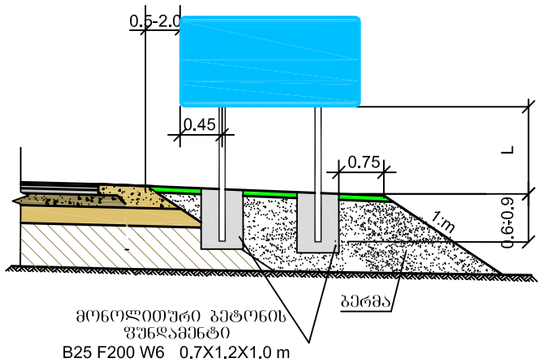

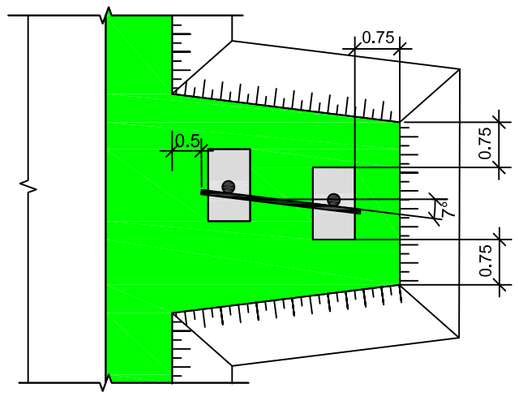

ნიშანი	ტიპიური ზომა (მმ)			ლითონის დგარი
	I	II	III	D / L მმ
A	700	900	1200	76 / 3500-4000 89 / 4500-5500
⌀D	600	700	900	76 / 3500-4000 89 / 4500-5500
25 H B	200 X 300			76 / 2750
STOP B	–	700	900	76 / 3500-4000 89 / 4500-5500
B	600	700	900	76 / 3500-4000 89 / 4500-5500
H B	–	H 500 B 2250	H 700 B 3150	76 / 2750
H B	H 900 B 600	H 1050 B 700	H 1350 B 900	76 / 3500-4000 89 / 4500-5500
100 H B	H 300 B 600	H 350 B 700	H 450 B 900	-

მანძილი ნიშნის ქვედა ნაპირიდან გზის სამოსის ზედაპირამდე	L მ
დაუსახლებელ მონაკვეთზე მოწყობისას	1.5 - 3.0
დასახლებულ მონაკვეთზე მოწყობისას	2.0 - 4.0
ამაღლებულ კუნძულებზე მოწყობისას	0.6 - 1.5
საგალი ნაწილის თავზე მოწყობისას	5.0 - 6.0
შეზღუდულ პირობებში ყენდება გვერდულზე	2.0 - 3.0

გვერდულზე მოწყობისას

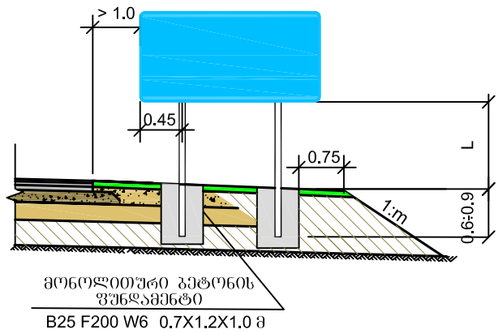

I და II ტიპის
შუქდამაბრუნებლები

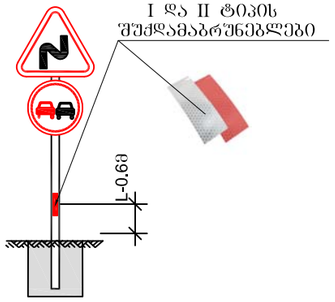

საგზაო ნიშნის კორპუსები და დგარზე დამაგრების დეტალები

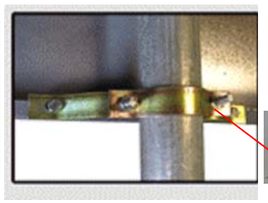

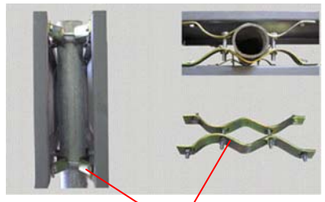

ხამუტები ლითონის დგარზე
D ∅-76 მმ

D ∅-102 მმ

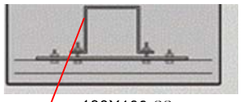

100X100 მმ

ხამუტები ლითონის დგარზე

შენიშვნა:

1. საგზაო ნიშნების დამზადება და დაქენება უნდა განხორციელდეს თანახმად საქართველოს კანონისა "საგზაო მოძრაობის უსაფრთხოების შესახებ"-2013წ ГОСТ14918-80, ГОСТ Р 52289-2004, ГОСТ Р 52290-2004 სტანდარტების მოთხოვნების შესაბამისად.
   საგზაო ნიშნების კორპუსები ეწყობა თუთიით გალვანიზირებული ლითონის პროფილისაგან, სისქით:
   სტანდარტული - 1.2 მმ, ინდივიდუალური - 1.5 მმ
2. ფარების უკანა მხარე უნდა შეიღებოს კოლიმერული მასალით.
3. ფარებზე დატანილი ფენა შესაბამისი გამოსახულება დატანილი უნდა იყოს მაღალი ინტენსივობის პრიზმულ-ოპტიკური სისტემის " IV " კლასის შუქდამაბრუნებელი ფუბვადი ფირით, აპლიკაციის მეთოდით ფინასწარ კლოტერზე დაჭრით.
   ფირი უნდა შეესაბამებოდეს EN12899-1, BS 8408 ან ASTM D4956-09 სტანდარტებს.
4. საგზაო ნიშნები ყენდება ლითონის მილისგან დამზადებულ დგარებზე BS EN 873 და BS EN 10210
   სტანდარტების მოთხოვნების შესაბამისად, დიამეტრით 76-89 მმ, კედლის სისქით 4 მმ.
5. ლითონის მილისგან დამზადებულ დგარებზე თანახმად ГОСТ P 50970-2011 ძირიდან 0.6 მ სიმაღლეზე დამაგრდეს მაღალი ინტენსივობის პრიზმულ-ოპტიკური სისტემის " IV " კლასის შუქდამაბრუნებელი ფუბვადი ფირი, ზომით 40x100 მმ
   დგარზე ფირი მაგრდება მოძრაობის მიმართულებით ფითელი, ხოლო საპირისპირო მიმართულებით თეთრი ფერის.
6. ყველა ზომა მოცემულია მეტრებში.

შ.პ.ს. "პროექტმშენკომპანი"
საპროექტო, საკონსულტაციო და საზედამხედველო კომპანია.
"PROEQTMSHENKOMPANI" L.T.D.
DESIGN, CONSULTING AND SUPERVISING COMPANY.
მისამართი: იყალთოს გორა № 44 ა, თბილისი, საქართველო,0194.
ADDRESS: № 44A IKHALTO GORA, TBILISI, GEORGIA. 0194.
TEL: (+995 590) 33-39-49; (+995 32) 236-53-82. E-mail: Proeqtmshenkompani@gmail.com

შიდასახელმწიფოებრივი მნიშვნელობის ქუთაისი(წყალტუბოს გადასახვევი)-წყალტუბო-ცაგერი-ლენტეხი-ლასდილის საავტომობილო გზის კმ137+330 - კმ150+750 მონაკვეთის სარეაბილიტაციო სამუშაოები	შეასრულა:	თარიღი:
	დაშა მესროფაშვილი	ოქტომბერი, 2018.
სტანდარტული და ინდივიდუალური საგზაო ნიშნების დაქენების სქემა	შეამოწმა:	ნახაზის ნომერი:
	ბეჟა აღნიაშვილი	№32 - 01

მ 1:20

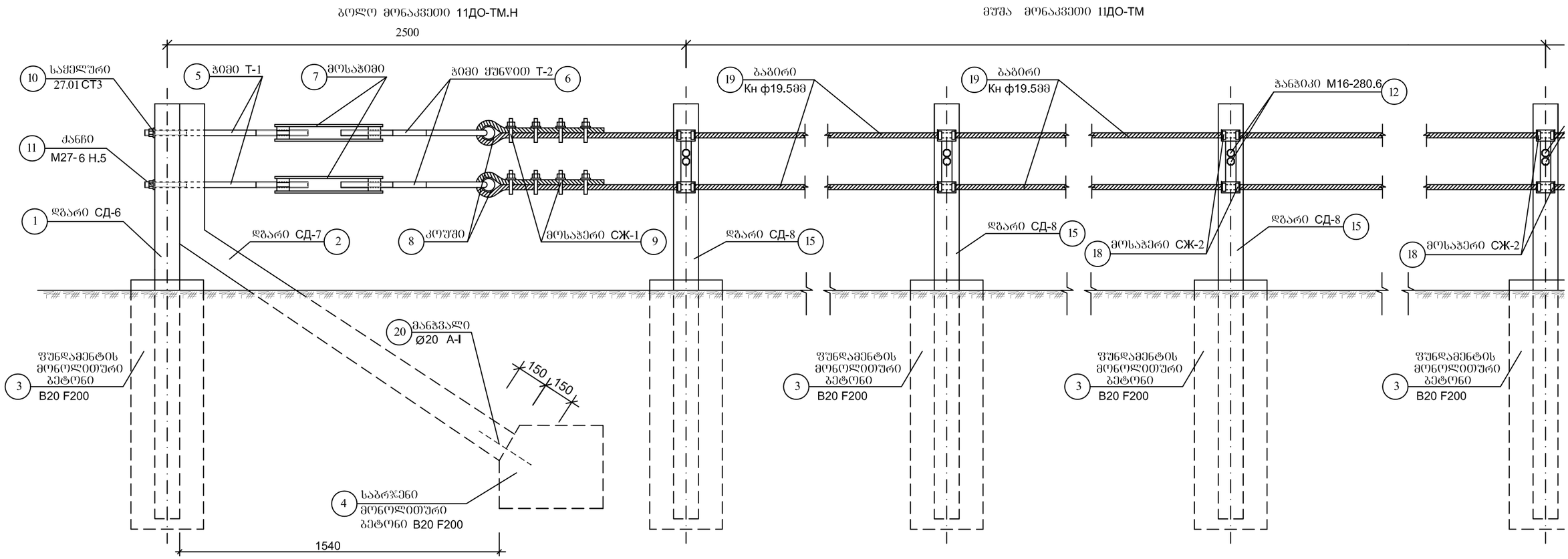
ბოლო მონაკვეთი 11ДО-ТМ.Н
მუშა მონაკვეთი 11ДО-ТМ
2500
10 საყელური 27.01 СТ3
11 ქანჩი М27-6 Н.5
1 დგარი СД-6
5 ჭიმი Т-1
7 მოსაჭიმი
ჭიმი ყუნწით Т-2 6
8 კოუშმი
მოსაჭერი СЖ-1 9
დგარი СД-7 2
19 ბაბირი Кн ф19.5мм
19 ბაბირი Кн ф19.5мм
ჭანჭიკი М16-280.6 12
დგარი СД-8 15
18 მოსაჭერი СЖ-2
20 მანჭვალი Ø20 А-I
150 150
3 ფუნდამენტის მონოლითური ბეტონი В20 F200
4 საბრჯენი მონოლითური ბეტონი В20 F200
1540

მ 1:20

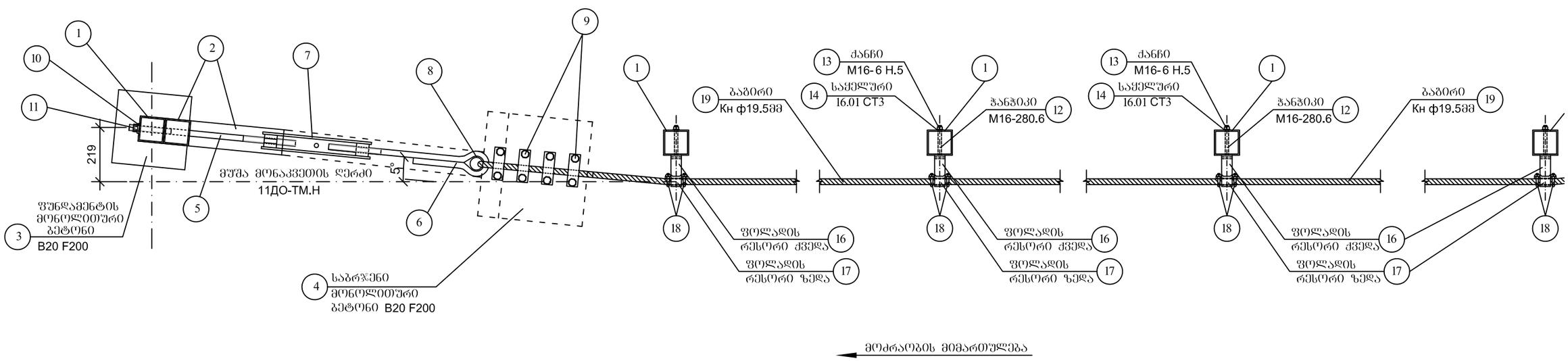
1
2
7
8
9
10
11
219
5°
მუშა მონაკვეთის ღერძი
11ДО-ТМ.Н
5
6
3 ფუნდამენტის მონოლითური ბეტონი В20 F200
4 საბრჯენი მონოლითური ბეტონი В20 F200
19 ბაბირი Кн ф19.5мм
13 ქანჩი М16-6 Н.5
14 საყელური 16.01 СТ3
ჭანჭიკი М16-280.6 12
18
ფოლადის რესორი ქვედა 16
ფოლადის რესორი ზედა 17
მოძრაობის მიმართულება

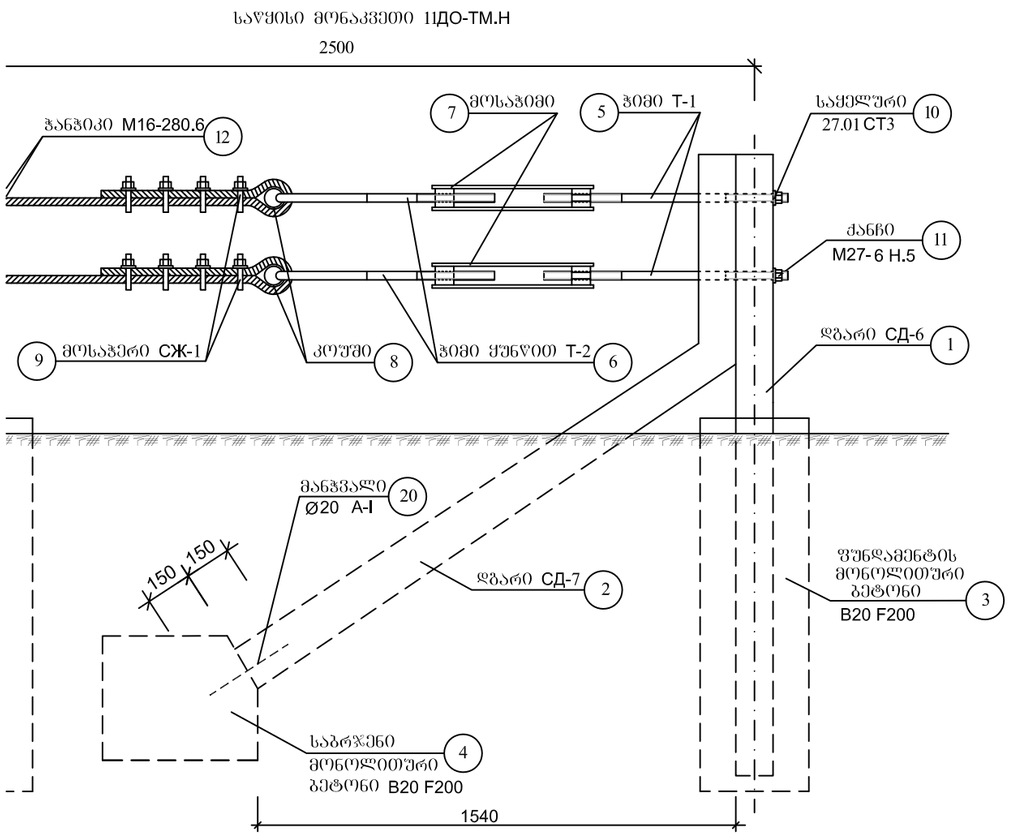

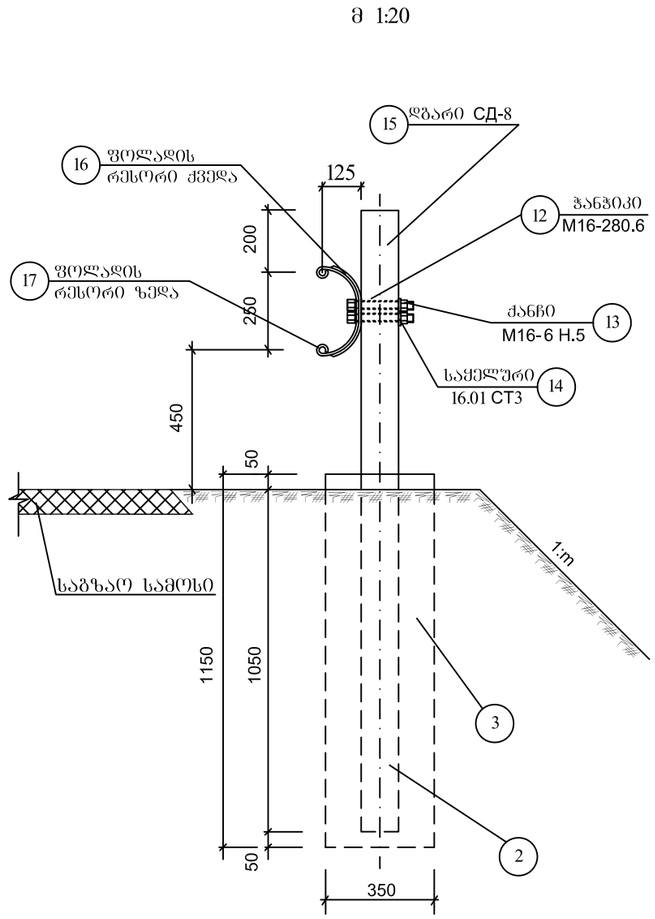

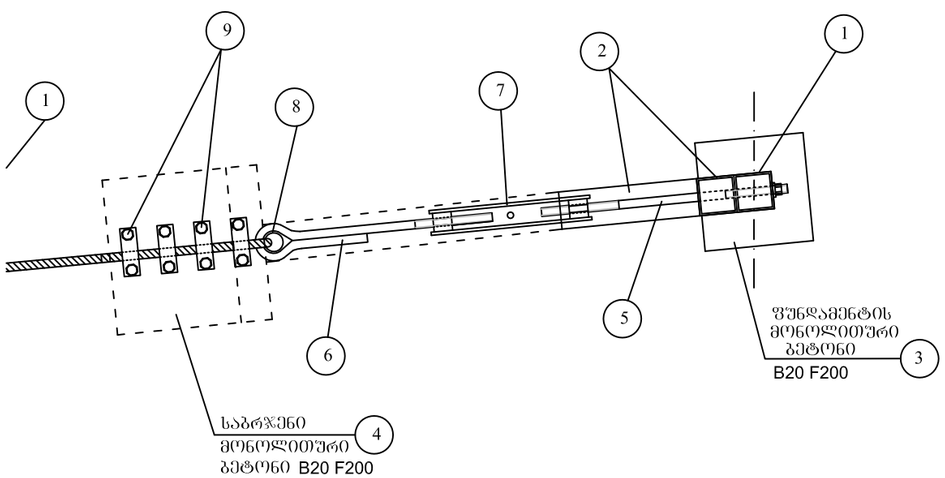

პოზიცია		დასახელება	რაოდენობა ც	ნახაზი №
საწყისი მონაკვეთი / ბოლო მონაკვეთი	1	დგარი СД-6 ლითონის კვადრატული 120x120მმ δ-6მმ	1/1	76/2
	2	დგარი СД-7 ლითონის კვადრატული 120x120მმ δ-6მმ	1/1	76/2
	3	ფუნდამენტის მონოლითური ბეტონი B15 F200	1/1	76/2
	4	საბრჯენი მონოლითური ბეტონი B15 F200	1/1	76/2
	5	ჭიმი T-1	2/2	76/4
	6	ჭიმი ყუნწით T-2	2/2	76/4
	7	მოსაჭიმი	2/2	76/4
	8	კოუში ÃÎÑÒ 2224-72	2/2	76/1
	9	მოსაჭერი СЖ-1	8	76/5
	10	საყელური 27.01СТ3 ÃÎÑÒ 6958-78	2	76/1
	11	ძანჩი M27-6 H.5 ÃÎÑÒ 5915-70	2	76/1
	20	მანჭვალი Ø20 A-I L=300 მმ	1/1	76/2
მუშა მონაკვეთი	12	ჭანჭიკი M16-280.6 ÃÎÑÒ 7798-70	2x ჯამი СД-8	76/1
	13	ძანჩი M16-6 H.5 ÃÎÑÒ 5915-70	2x ჯამი СД-8	76/1
	14	საყელური 16.01 СТ3 ÃÎÑÒ 6958-78	2x ჯამი СД-8	76/1
	15	დგარი СД-8 ლითონის კვადრატული 120x120მმ δ-6მმ	$(n_1/4+n_2/2)+1$	76/2
	3	ფუნდამენტის მონოლითური ბეტონი B15 F200	1x ჯამი СД-8	76/2
	16	ფოლადის რესორი ქვედა	1x ჯამი СД-8	76/3
	17	ფოლადის რესორი ზედა	1x ჯამი СД-8	76/3
	18	მოსაჭერი СЖ-2	4x ჯამი СД-8	76/5
	19	ბაბირი КнØ19.5მმ 1 გრძმ - 1.41 კგ ÃÎÑÒ 2688-80	2L+8მ	76/1

შენიშვნა:

1.მუშა მონაკვეთის სიგრძე (L) ტოლია მალების ჯამისა (n_1+n_2), სადაც n_1 ტოლია 4.0 მ როცა R≥30 მ;
n_2 ტოლია 2.0 მ როცა R<30 მ (R-მოხვევის მრუდის რადიუსი)
2.მოცემული ნახაზი განიხილება თითოეული დეტალის ნახაზთან ერთად
3.შემოწარგვლა ლითონის ბაბირით ÃÎÑÒ 23457-86-ის და ტიპიური პროექტის 3.503.1-89 (I-II) მიხედვით
4.ყველა ზომები მოცემულია მილიმეტრებში
5.სამუშაოთა მოცულობები მოცემულია ცალკე უწყისში

შიდასახელმწიფოებრივი მნიშვნელობის ქუთაისი(წყალტუბოს გადასახვევი)-წყალტუბო-ცაბერი-ლენტეხი-ლასდილის საავტომობილო გზის კმ137+330 - კმ150+750 მონაკვეთის სარეაბილიტაციო სამუშაოები	შეასრულა: ბეჭა ადნიაშვილი	თარიღი: ოქტომბერი, 2018.
ლითონის ბაბირით შემოწარგვლა 11 ДО - ТМ	შეამოწმა: გიორგი მესროფაშვილი	ნახაზის ნომერი: №33 - 01

მოსაჭერი СЖ-1
პოზიცია №9
მ 1:2

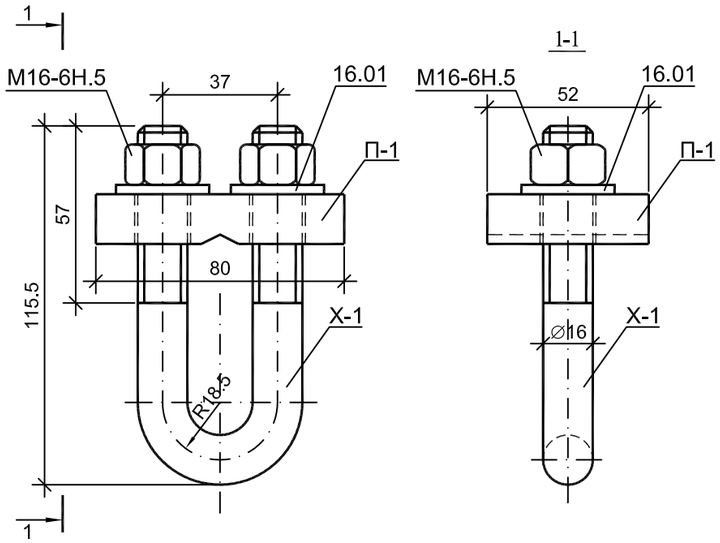

მოსაჭერი СЖ-2
პოზიცია №18
მ 1:1

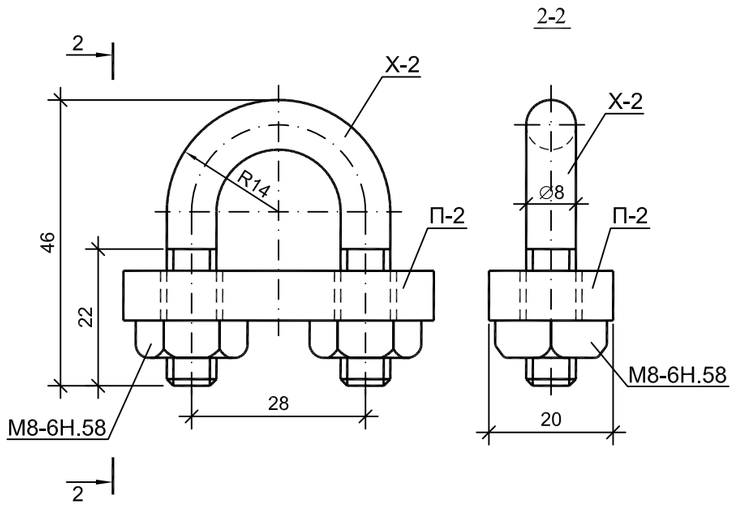

პოზიცია			დასახელება	დიამეტრი ან კვეთი მმ	სიგრძე მმ	მასა კგ	რაოდენობა ცალი	შენიშვნა
9	СЖ-1	А-I	ფირფიტა П-1	16x80	52	0.52	1	ÃÎÑÒ 103-76
			ცალუღი Х-1	⌀16	220	0.35	1	ÃÎÑÒ 5781-82
		Ф-3	ქანჩი М16-6Н.5	13x24	-	0.0332	2	ÃÎÑÒ 5915-70
			საყელური 16.01	⌀30	3	0.011	2	ÃÎÑÒ 11371-78
18	СЖ-2	А-I	ფირფიტა П-2	8x50	20	0.063	1	ÃÎÑÒ 103-76
			ცალუღი Х-2	⌀ 8	100	0.04	1	ÃÎÑÒ 5781-82
		Ф-3	ქანჩი М8-6Н.58	6x18	-	0.0235	2	ÃÎÑÒ 5915-70

ფირფიტა П-2
მ 1:1

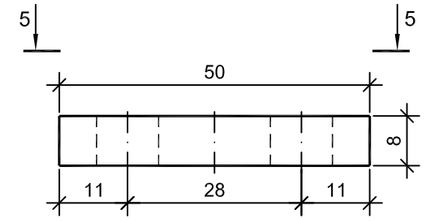

ცალუღი Х-2
მ 1:1

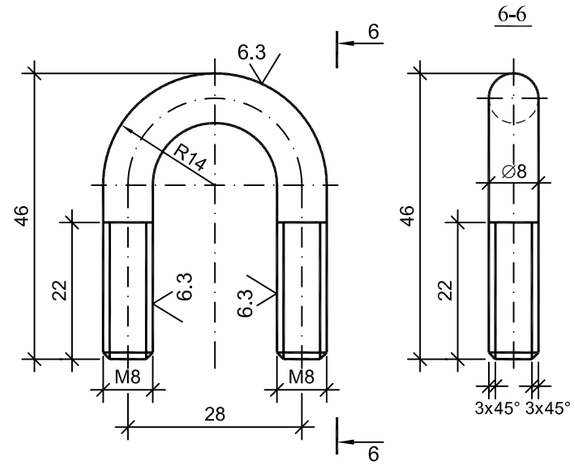

ფირფიტა П-1
მ 1:2

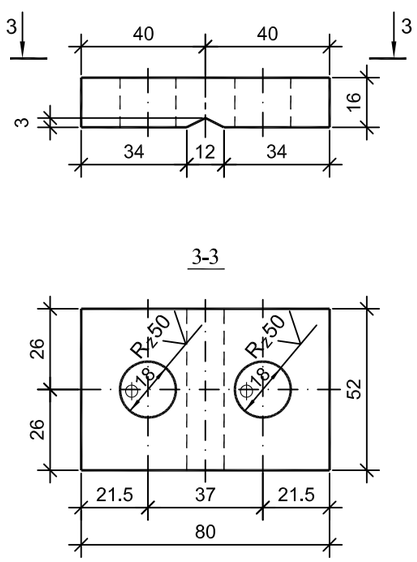

ცალუღი Х-1
მ 1:2

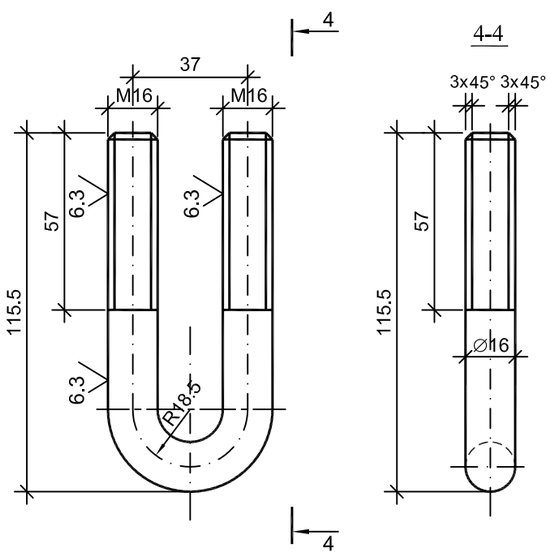

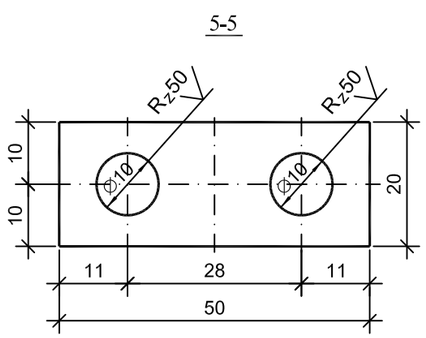

შიდასახელმწიფოებრივი მნიშვნელობის ქუთაისი(წყალტუბოს გადასახვევი)-წყალტუბო-ცაგერი-ლენტეხი-ლასდილის საავტომობილო გზის კმ137+330 - კმ150+750 მონაკვეთის სარეაბილიტაციო სამუშაოები	შეასრულა: ბექა ადნიაშვილი	თარიღი: ოქტომბერი, 2018.
მოსაჭერები СЖ-1 და СЖ-2	შეამოწმა: ბიორგი მესროფაშვილი	ნახაზის ნომერი: №33 - 02

მ 1:20

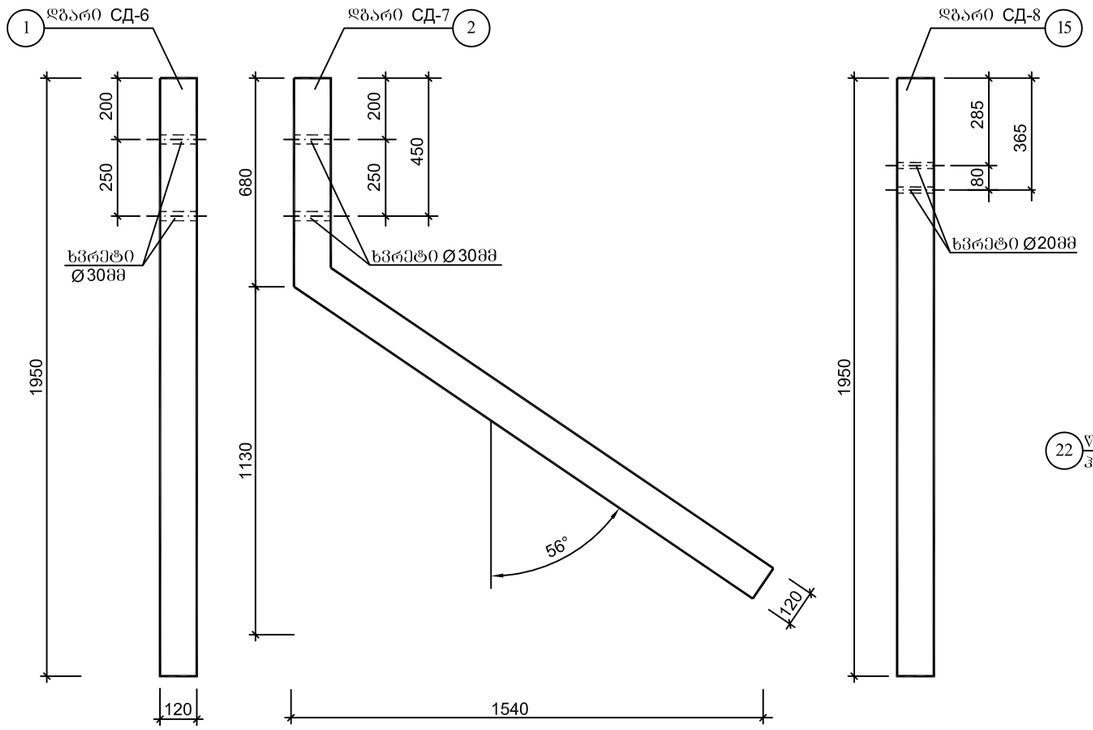

პოზიცია		დასახელება	განზომილება	რაოდენობა	შენიშვნა
საწყისი მონაკვეთი	1	დგარი СД-6 ლითონის კვადრატული	ც/კგ	1/40.93	120x120მმ δ-6მმ L=1950 გრძ.მ
	2	დგარი СД-7 ლითონის კვადრატული	ც/კგ	1/52.68	120x120მმ δ-6მმ L=2510 გრძ.მ
	3	ფუნდამენტის მონოლითური ბეტონი	ც/მ³	1/0.14	350x350 x1150 მმ B20 F200
	4	საბრჯენი მონოლითური ბეტონი	ც/მ³	1/0.1	500x400x400 მმ B20 F200
	21	დგარების (СД-6,СД-7) შევსება მონოლითური ბეტონით	მ³	0.05	B20 F200
	22	წასაცხები ჰიდროიზოლაცია ცხელი ბიტუმით ორჯერ	მ²	1.3	
	23	დგარების (СД-6,СД-7) შეღებვა თეთრი ნიტროემალით	მ²	0.9	
	20	მანჯვალი Ø20 A-I L=300 მმ	ც/კგ	1/0.74	
მეორე მონაკვეთი	15	დგარი СД-8 ლითონის კვადრატული	ც/კგ	1/40.93	120x120მმ δ-6მმ L=1950 გრძ.მ
	3	ფუნდამენტის მონოლითური ბეტონი	ც/მ³	1/0.14	350x350 x1150 მმ B20 F200
	21	დგარის (СД-8) შევსება მონოლითური ბეტონით	მ³	0.025	B20 F200
	22	წასაცხები ჰიდროიზოლაცია ცხელი ბიტუმით ორჯერ	მ²	0.3	
	23	დგარის (СД-8) შეღებვა თეთრი ნიტროემალით	მ²	0.4	
	24	დგარის (СД-8) შეღებვა შავი ნიტროემალით	მ²	0.06	
	25	შუქდამაბრუნებელი ელემენტი	ც	2	150x80 მმ

მ 1:20

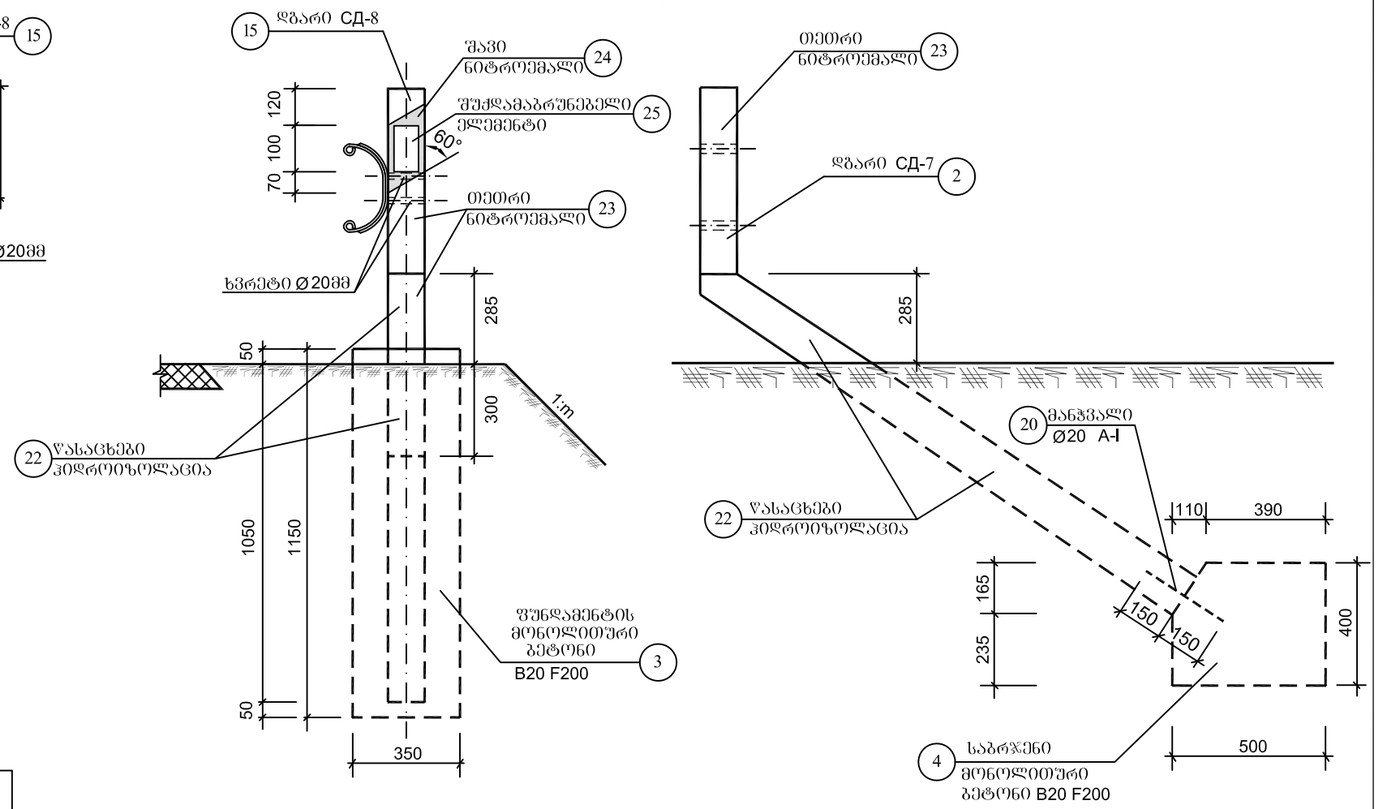

მ 1:10

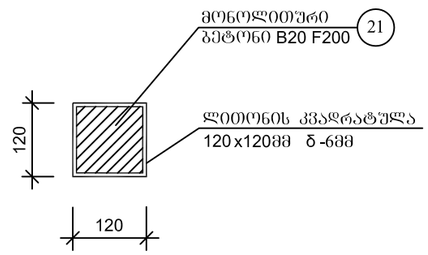

შენიშვნა:

1.შუქდამაბრუნებელი ელემენტი მარჯვნივ მოძრაობის მიმართულებით
წითელი ფერისაა,მარცხნივ ყვითელი ფერის
2.ყველა ზომები მოცემულია მილიმეტრებში

შიდასახელმწიფოებრივი მნიშვნელობის ჭეთაისი(წყალტუბოს გადასახვევი)-წყალტუბო-ცაგერი-ლენტეხი-ლასდილის საავტომობილო გზის კმ137+330 - კმ150+750 მონაკვეთის სარეაბილიტაციო სამუშაოები	შესრულა:	თარიღი:
	ბეჭა ალნიაშვილი	ოქტომბერი, 2018.
დგარები СД-6, СД-7, СД-8 **ლითონის კვადრატული 120x120მმ δ-6მმ**	შეამოწმა:	ნახაზის ნომერი:
	გიორგი მესროფაშვილი	№33 - 03

მოსაჯიმი
პოზიცია №7
მ 1:5

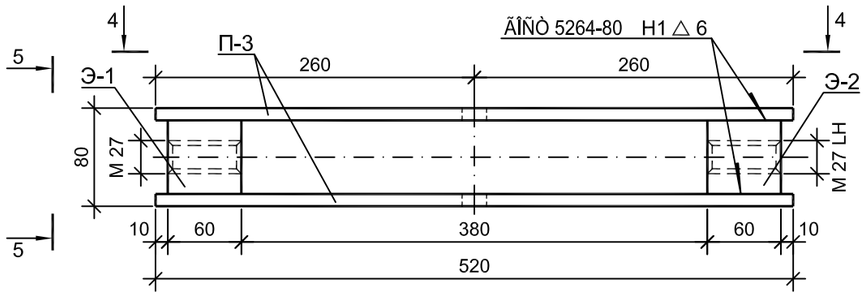

4-4

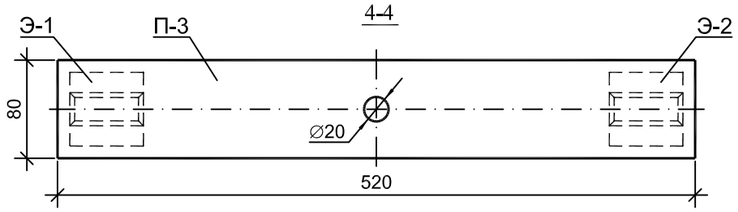

ფირფიტა П-3
მ 1:5

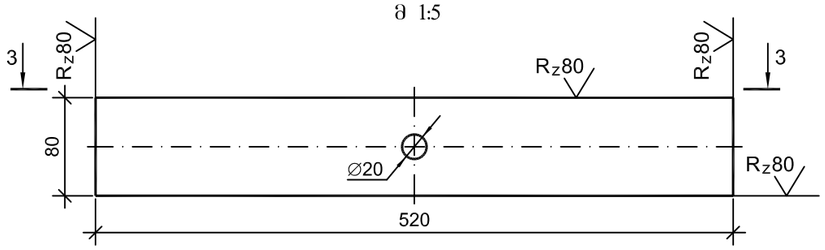

3-3

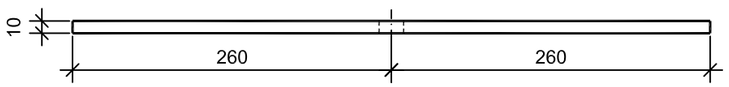

ჯიმი Т-1
პოზიცია №5
მ 1:5

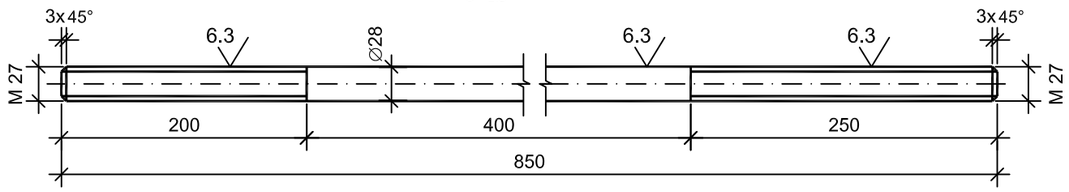

ჯიმი ყუნწით Т-2
პოზიცია №6
მ 1:5

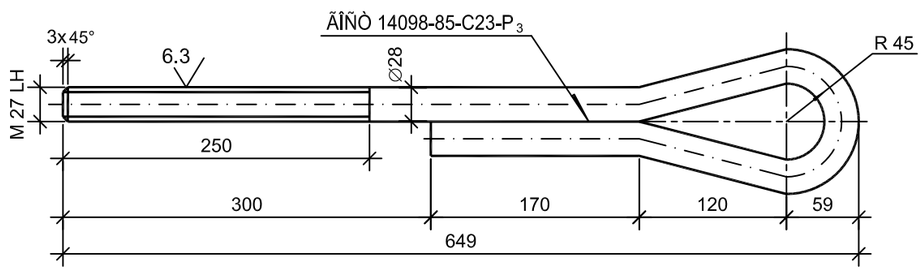

5-5

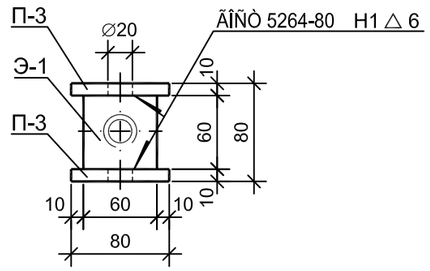

მაერთებელი ელემენტი Э-1
მ 1:2

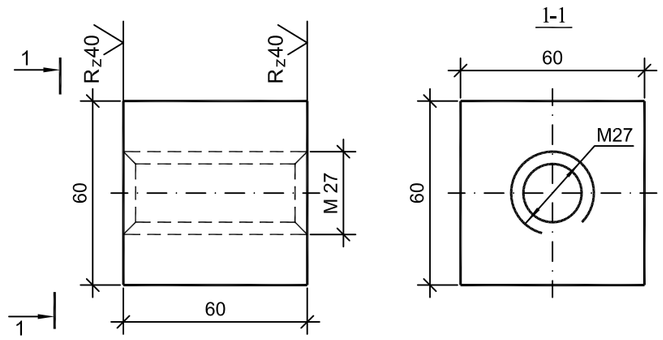

მაერთებელი ელემენტი Э-2
მ 1:2

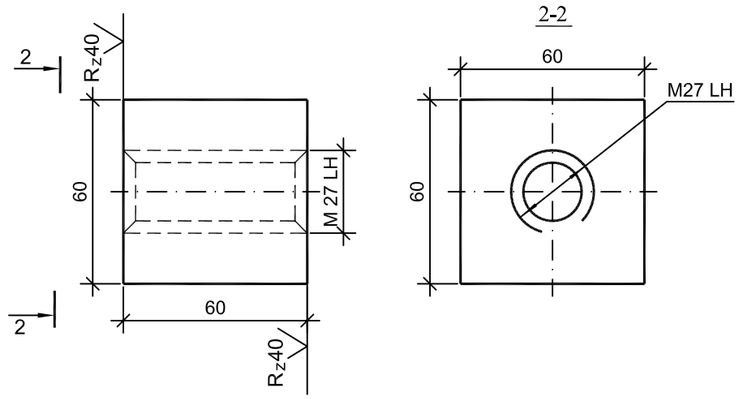

პოზიცია	დასახელება		დიამეტრი ან კვეთი მმ	სიბრძე მმ	მასა კგ	რაოდენობა ცალი	შენიშვნა
7	მოსაჯიმი Ф-3 A-I	მაერთებელი ელემენტი Э-1	60x60	60	1.7	1	ÃÎÑÒ 2591-88
		ფირფიტა П-3	10x80	520	3.3	2	ÃÎÑÒ 103-76
		მაერთებელი ელემენტი Э-2	60x60	60	1.7	1	ÃÎÑÒ 2591-88
5	Ф-3 A-I	ჯიმი Т-1	28	850	4.11	1	ÃÎÑÒ 5781-82
6		ჯიმი ყუნწით Т-2	28	1040	5.02	1	ÃÎÑÒ 5781-82

შიდასახელმწიფოებრივი მნიშვნელობის ქუთაისი(წყალტუბოს გადასახვევი)-წყალტუბო-ცაგერი-ლენტეხი-ლასდილის საავტომობილო გზის კმ137+330 - კმ150+750 მონაკვეთის სარეაბილიტაციო სამუშაოები	შეასრულა: ბეჭა ალნაშვილი	თარიღი: ოქტომბერი, 2018.
მოსაჯიმი, ჯიმი Т-1 და ჯიმი ყუნწით Т-2	შეამოწმა: გიორგი მესროფაშვილი	ნახაზის ნომერი: №33 - 04

ფასადი
მ 1:10

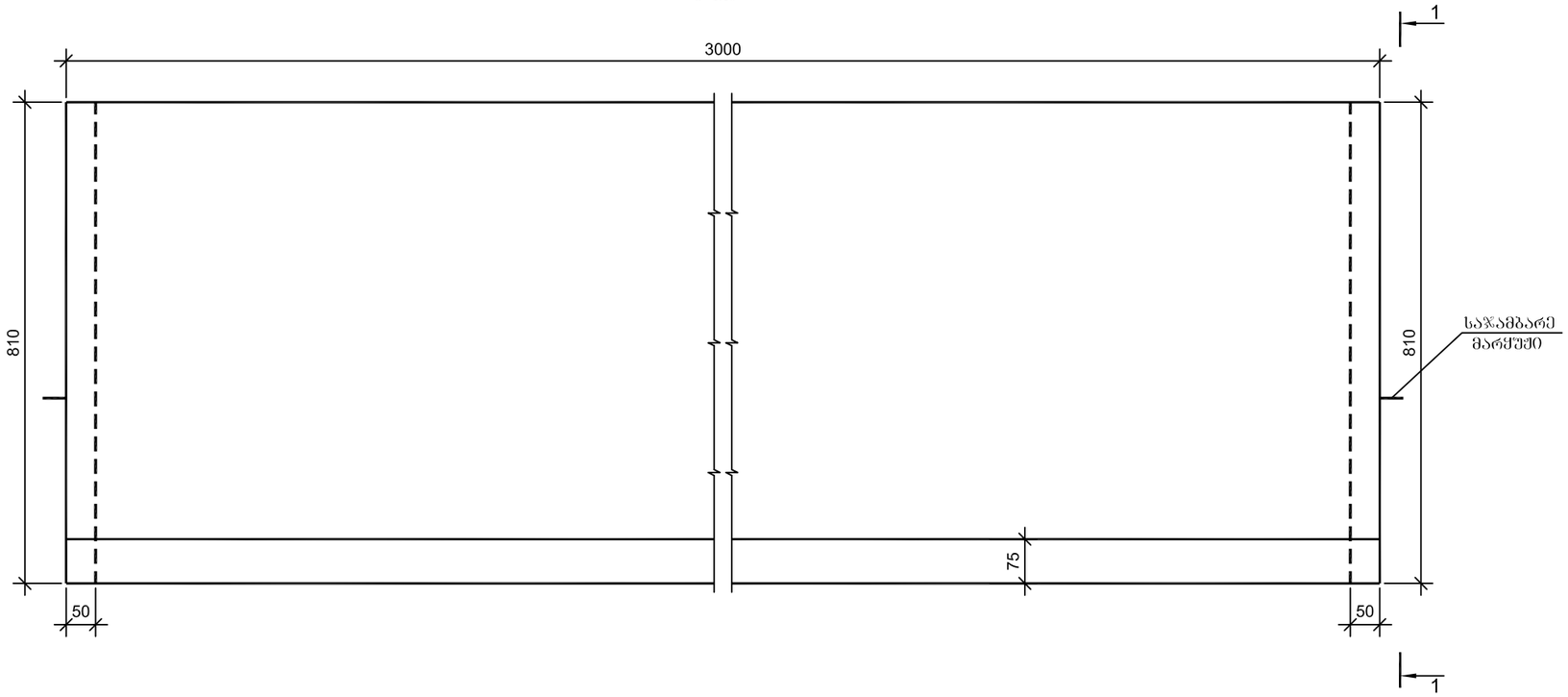

1-1
მ 1:10

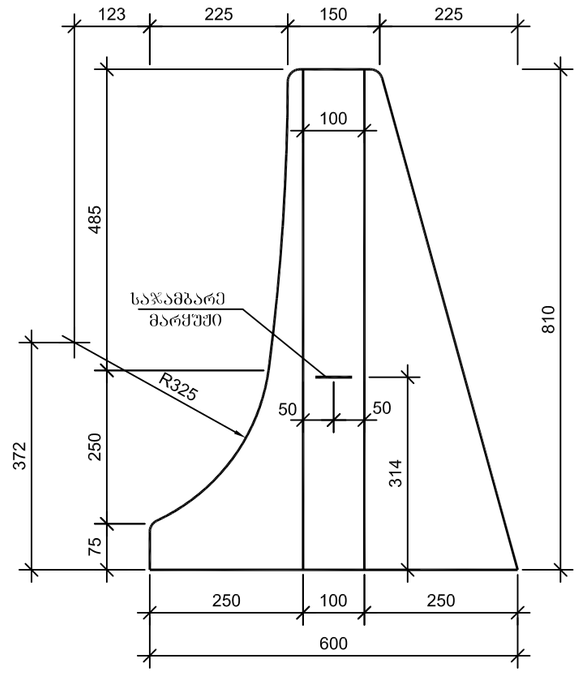

ბეჭმა
მ 1:10

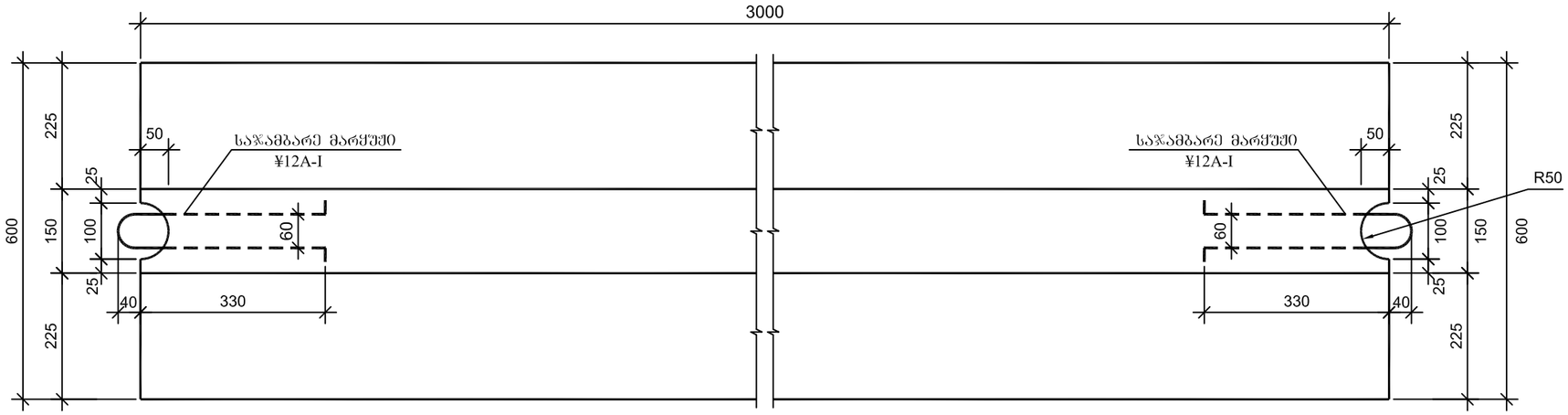

ბეტონის მოცულობა ერთ ბლოკზე
B35 F200 W6
V=0.77 მ³

საჯამბარე მარყუჟი
Ç12A-I P=1.47 კბ

შ ე ნ ი შ ვ ნ ა

1. მონოლითური ბეტონის პარაპეტი ეწყობა ГОСТ 52289-2004, ГОСТ 52607-2006, ГОСТ 52721-2007 სტანდარტების მოთხოვნების შესაბამისად ან უნდა აკმაყოფილებდეს ევროსტანდარტების მოთხოვნებს EN 1317 - (1-5).
2. მაღალი მდგრადობის მქონე ბეტონის ზღურარი უნდა აკმაყოფილებდეს სტანდარტს EN 1317-4 (H1-B-W2)
3. ყველა ზომები მოცემულია მილიმეტრებში.

შ.პ.ს. "პროექტმშენკომპანი"
საპროექტო, საკონსულტაციო და საზედამხედველო კომპანია.
"PROEQTMSHENKOMPANI" L.T.D.
DESIGN, CONSULTING AND SUPERVISING COMPANY.
მისამართი: იყალთოს გორა № 44 ა, თბილისი, საქართველო.0194.
ADDRESS: № 44A IKHALTO GORA, TBILISI, GEORGIA. 0194.
TEL: (+995 590) 33-39-49; (+995 32) 236-53-82. E-mail: Proeqtmshenkompani@gmail.com

შიდასახელმწიფოებრივი მნიშვნელობის ქუთაისი(წყალტუბოს გადასახვევი)-წყალტუბო-ცაბერი-ლენტეხი-ლასდილის საავტომობილო გზის კმ137+330 - კმ150+750 მონაკვეთის სარეაბილიტაციო სამუშაოები

შესრულა:	თარიღი:
გიორგი მესროფაშვილი	ოქტომბერი, 2018.
შეამოწმა:	ნახაზის ნომერი:
ბეჭა ალნიაშვილი	№34 - 01

სპეცპროფილის ბეტონის პარაპეტის კონსტრუქცია

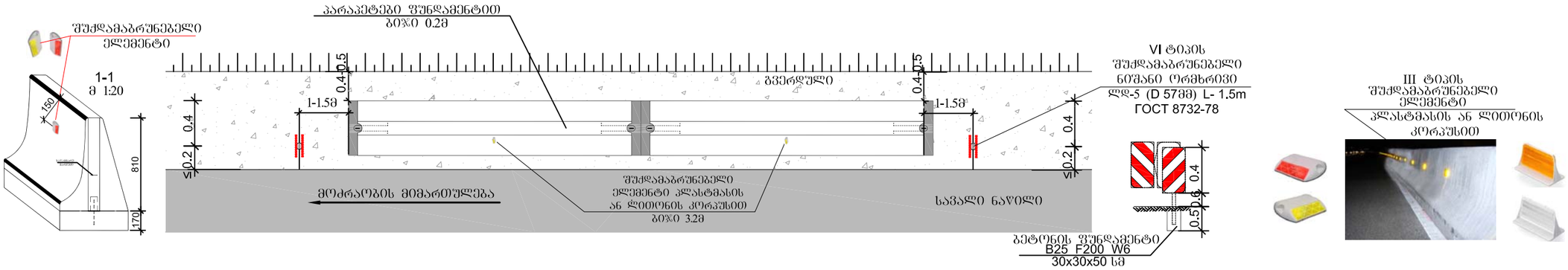

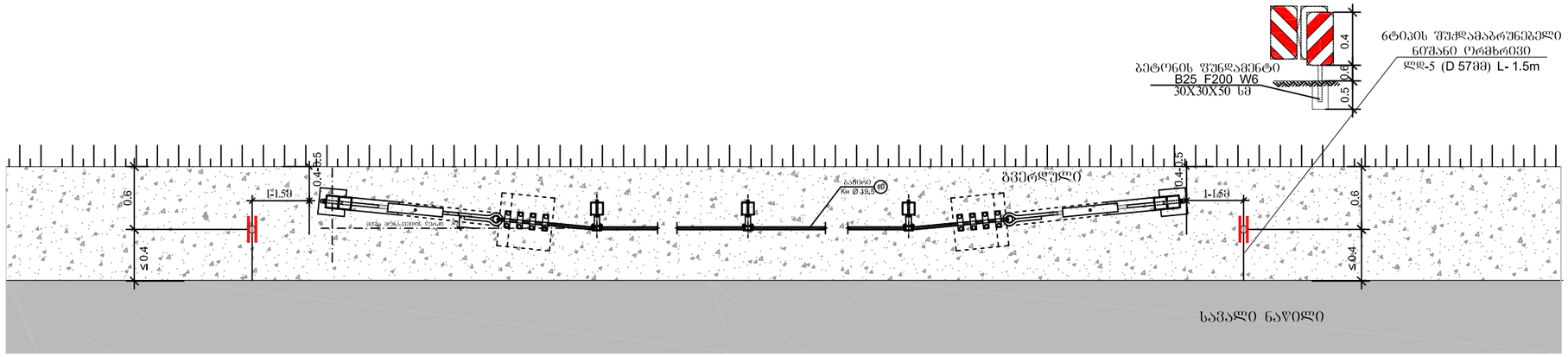

შენიშვნა

1. დრეკადი მიმმართველი ბოძკინტები ეწყობა ГОСТ Р 52289-2004 , ГОСТ Р 50970-2011 სტანდარტების მოთხოვნის მიხედვით
2. საგზაო შუქდამაბრუნებლები 6 ტიპისაა და ეწყობა ГОСТ Р 52766-2007 , ГОСТ Р 50971-2011 სტანდარტების მოთხოვნის მიხედვით
- I და II ტიპის შუქდამაბრუნებლები ეწყობა მიმმართველ ბოძკინტებზე, საგზაო ნიშნების დგარებზე, ფოლადის ბაბრით შემოფარგვლისას ლითონის დგარებზე მაღალი ინტენსივობის პრიზმულ-ოპტიკური სისტემის IV კლასის წებვადი ფირით
- III ტიპის შუქდამაბრუნებლები ეწყობა ბეტონის ზღუდარებზე (მაბრდება პარაპეტის ფასადზე)
-- VI ტიპის შუქდამაბრუნებლები ეწყობა ყველა სახის ზღუდარების დასაწყისთან მიახლოებისას. შუქდამაბრუნებლები მაბრდება ლითონის დგარებზე (D 57) ორმხრივად
3. ყველა ზომა მოცემულია მეტრებში

შ.პ.ს. "პროექტმშენკომპანი"
საპროექტო, საკონსულტაციო და საზედამხედველო კომპანია.
"PROEQTMSHENKOMPANI" L.T.D.
DESIGN, CONSULTING AND SUPERVISING COMPANY.
მისამართი: იყალთოს გორა № 44 ა, თბილისი, საქართველო.0194.
ADDRESS: № 44A IKHALTO GORA, TBILISI, GEORGIA. 0194.
TEL: (+995 590) 33-39-49; (+995 32) 236-53-82. E-mail: Proeqtmshenkompani@gmail.com

შიდასახელმწიფოებრივი მნიშვნელობის ქუთაისი(წყალტუბოს გადასახვევი)-წყალტუბო-ცაბერი-ლენტეხი-ლასდილის საავტომობილო გზის კმ137+330 - კმ150+750 მონაკვეთის სარეაბილიტაციო სამუშაოები

შეასრულა:	თარიღი:
აკაკი მემარნიშვილი	ოქტომბერი, 2018.
შეამოწმა:	ნახაზის ნომერი:
ლაშა მესროფაშვილი	№35 - 01

საგზაო შუქდამაბრუნებლები

მიმმართველი ბოწკინტი

გზის მარცხენა კიდე

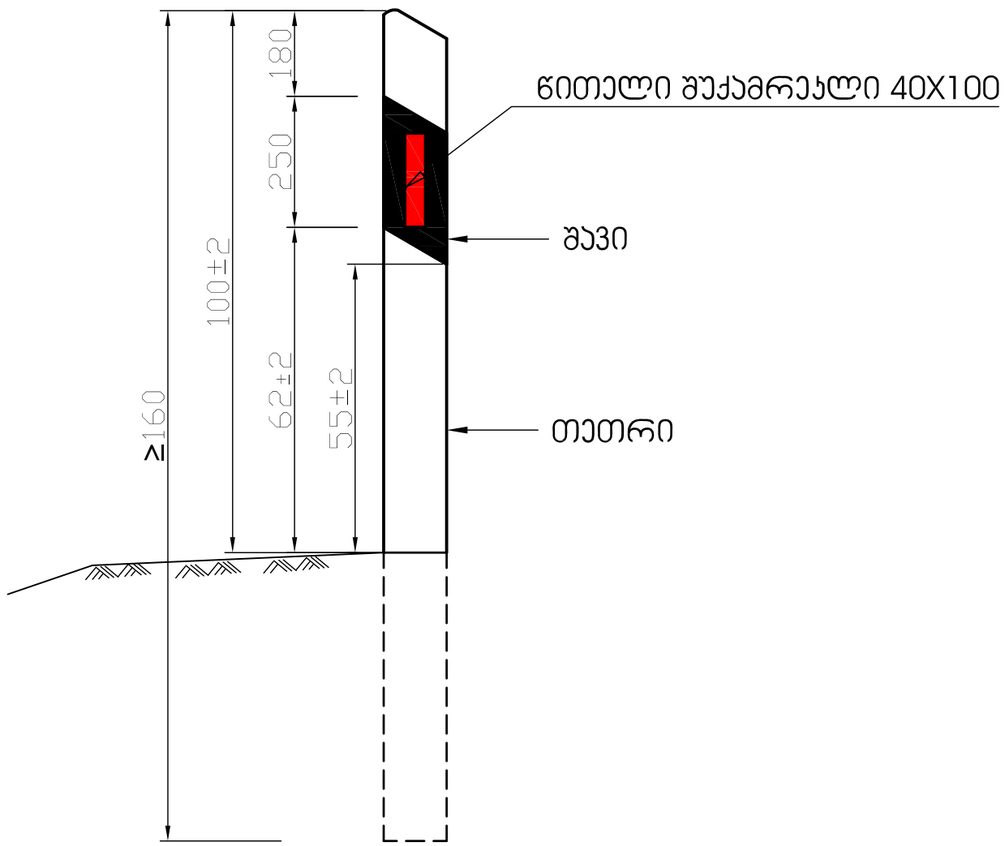

გზის მარჯვენა კიდე

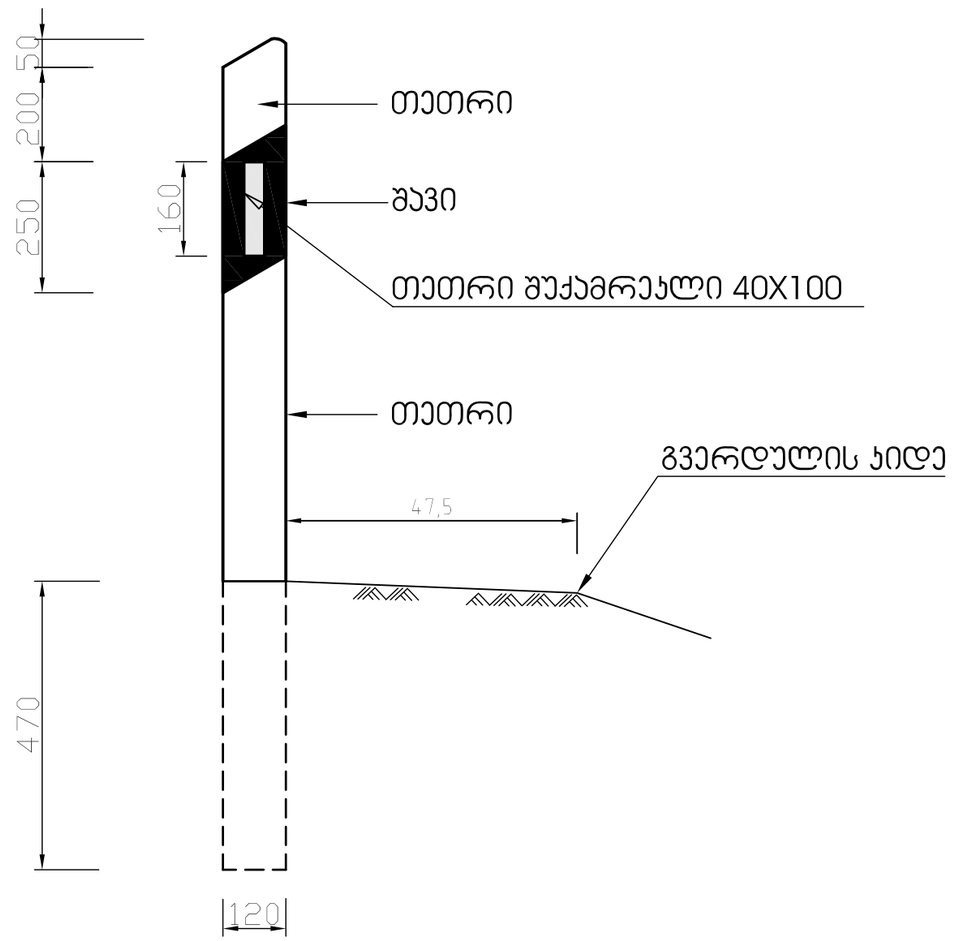

შ.პ.ს. "პროექტმშენკომპანი"
საპროექტო, საკონსულტაციო და საზედამხედველო კომპანია.
"PROEQTMSHENKOMPANI" L.T.D.
DESIGN, CONSULTING AND SUPERVISING COMPANY.
მისამართი: იყალთოს გორა № 44 ა, თბილისი, საქართველო.0194.
ADDRESS: № 44A IKHALTO GORA, TBILISI, GEORGIA. 0194.
TEL: (+995 590) 33-39-49; (+995 32) 236-53-82. E-mail: Proeqtmshenkompani@gmail.com

შიდასახელმწიფოებრივი მნიშვნელობის ქუთაისი(წყალტუბოს გადასახვევი)-წყალტუბო-ცაბერი-ლენტეხი-ლასდილის საავტომობილო გზის კმ137+330 - კმ150+750 მონაკვეთის სარეაბილიტაციო სამუშაოები	შეასრულა:	თარიღი:
	გიორგი მესროფაშვილი	დეკემბერი, 2017.
	შეამოწმა:	ნახაზის ნომერი:
კლასმასის მიმმართველი ბოწკინტი	ბექა ადნიაშვილი	№36 - 01

საგზაო სამუშაოების ჩასატარებლად მოძრაობის რეგულირების სქემა
როდესაც სამუშაოები მიმდინარეობს დასახლებულ პუნქტში
საავალი ნაწილის ნახევარზე

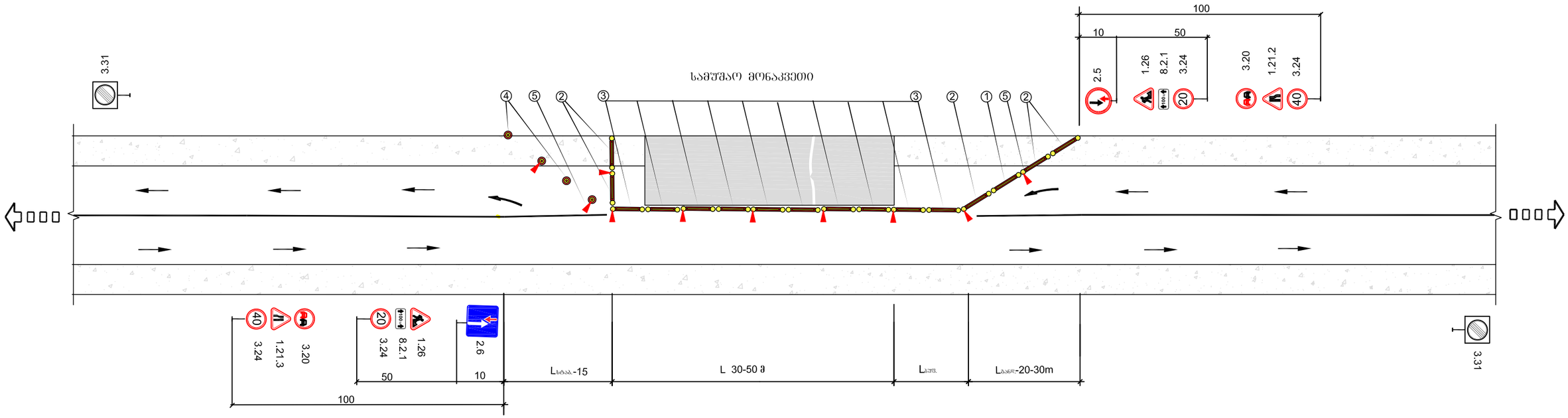

პირობითი აღნიშვნები

Lკანდ. - განდევნის ზონის სიგრძე

Lპუშ. - ბუფერული ზონის სიგრძე

Lსამ. - სამუშაო მონაკვეთის სიგრძე

Lსტაბ. - სტაბილიზაციის ზონის სიგრძე

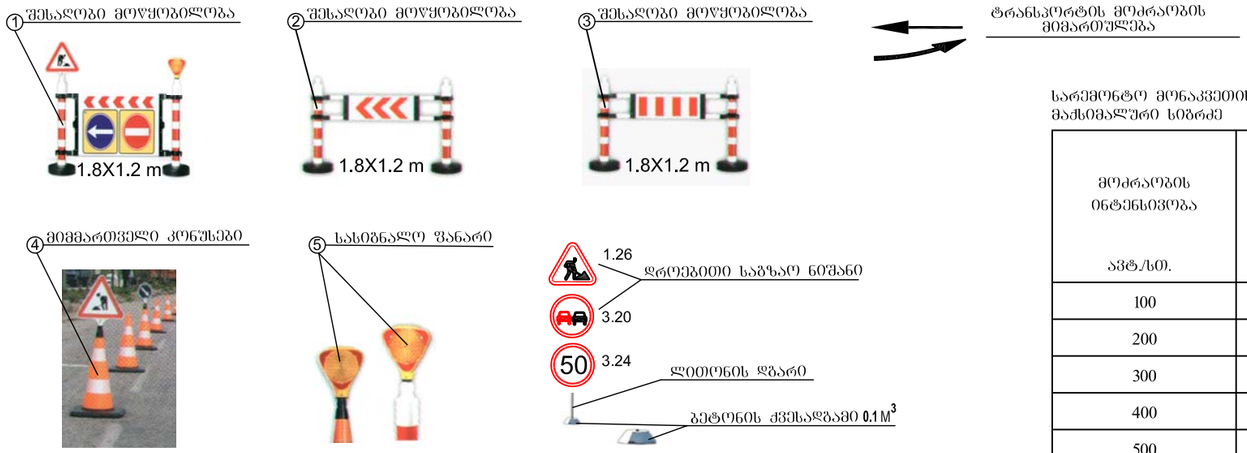

სარემონტო მონაკვეთის მაქსიმალური სიგრძე

მოძრაობის ინტენსივობა ავტ./სთ.	სარემონტო მონაკვეთის სიგრძე S მ
100	350
200	150
300	80
400	50
500	30

შენიშვნა

1. მოძრაობის რეგულირების წინამდებარე გეგმა არის კონტრაქტორისათვის მხოლოდ სარეკომენდაციო, მოძრაობის მართვის დეტალური გეგმა სხვადასხვა შემთხვევებისათვის უნდა შეიმუშაოს კონტრაქტორმა და წარუდგინოს ინჟინერს შესათანხმებლად. სქემა დამუშავებულია ОДМ 218.6.014-2014 -ის მიხედვით.
2. სიჩქარის შეზღუდვა უნდა მოხდეს შესაბამის გზის მონაკვეთზე დასაშვები მაქსიმალური სიჩქარის მიხედვით (საფეხურებად ბიჯით არა უმეტესი 20 კმ/სთ.)
3. სამუშაო მონაკვეთის სიგრძე უნდა აირჩიოს მშენებელმა და ეს მნიშვნელობა მიაწეროს საგზაო ნიშანზე (8.2.1).
4. ყველა დროებითი საგზაო ნიშანი და სხვა ტექნიკური საშუალებები რომელიც უზრუნველყოფს მოძრაობის ორგანიზაციას,რაც დაკავშირებულია სამშენებლო სამუშაოების წარმოებასთან, სამუშაოების დამთავრებისთანავე საჭიროებს დაუყოვნებლივ აღებას.

შ.პ.ს. "პროექტმშენკომპანი"
საპროექტო, საკონსულტაციო და საზედამხედველო კომპანია.
"PROEQTMSHENKOMPANI" L.T.D.
DESIGN, CONSULTING AND SUPERVISING COMPANY.
მისამართი: იყალთოს გორა № 44 ა, თბილისი, საქართველო.0194.
ADDRESS: № 44A IKHALTO GORA, TBILISI, GEORGIA. 0194.
TEL: (+995 590) 33-39-49; (+995 32) 236-53-82. E-mail: Proeqtmshenkompani@gmail.com

შიდასახელმწიფოებრივი მნიშვნელობის ქუთაისი(წყალტუბოს ბაღასახვევი)-წყალტუბო-ცაგერი-ლენტეხი-ლასდილის საავტომობილო გზის კმ137+330 - კმ150+750 მონაკვეთის სარეაბილიტაციო სამუშაოები

შესრულა :	თარიღი :
ალექსი როდნოვი	ოქტომბერი, 2018.
შეამოწმა :	ნახაზი :
ბექა აღნაშვილი	№37 - 01

საგზაო სამუშაოების ჩასატარებლად მოძრაობის რეგულირების სქემა
როდესაც სამუშაოები მიმდინარეობს დასახლებულ პუნქტში
საავალი ნაწილის ნახევარზე