სამედიცინო უნივერსიტეტის ადმინისტრაციული კორპუსის რეკონსტრუქციის (მიშენება - დაშენება) კონსტრუქციული ნაწილი სატენდერო დოკუმენტაცია

(ალბომი I)

ქ.თბილისი, გამზირი ვაჟა-ფშაველა N33

samedicino ILIA V5.l3d

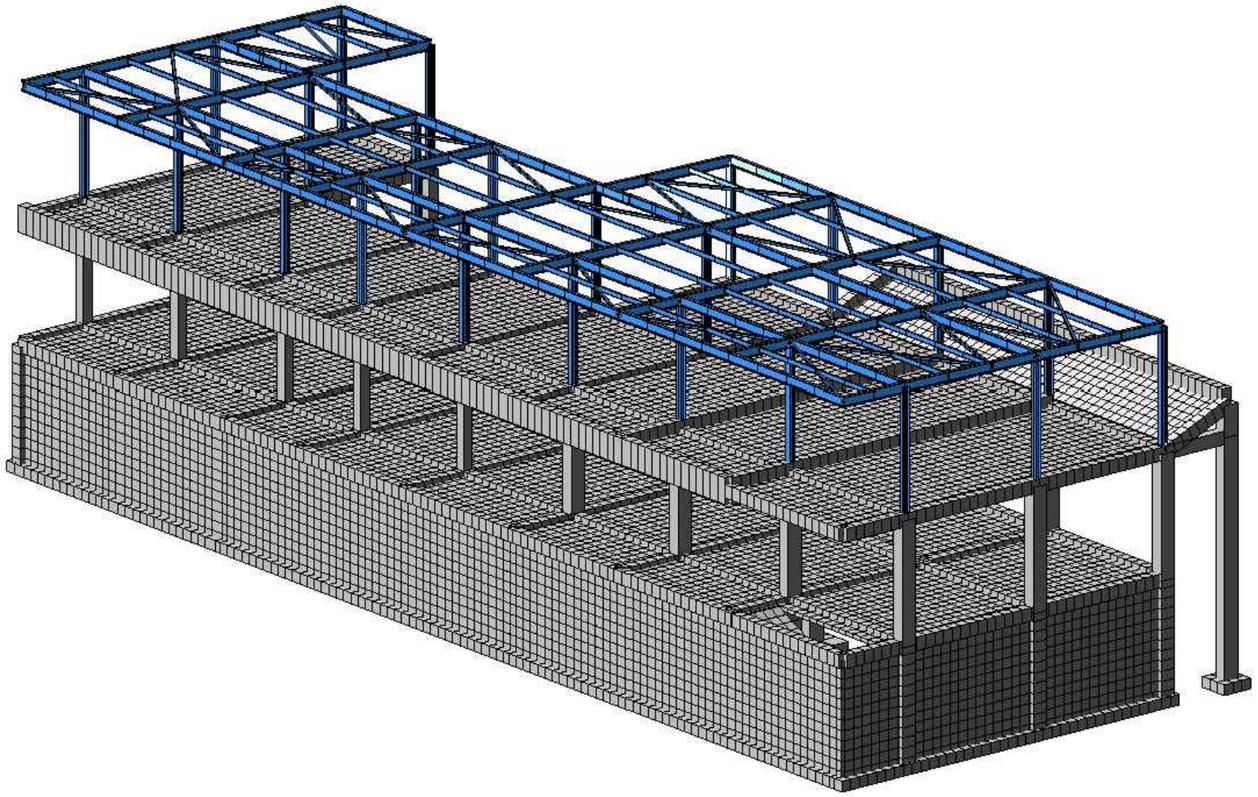

"შ.პ.ს ქალაქპროექტი"
ქ.თბილისი 2018.

№	ნახაზების ჩამონათვალი	ფურ.
1	ჩამონათვალი	კ - 0
2	განმარტებითი ბარათი	კ - 1
3	4.62 ნიშნულზე ლითონის სვეტების განლაგების გეგმა	კ - 2
4	ჩარჩო "ე" ღერძზე	კ - 3
5	ჩარჩო "დ" ღერძზე	კ - 4
6	ჩარჩო "გ" ღერძზე	კ - 5
7	ჩარჩო "3,4,5,6,7,8,9,10,11" ღერძზე	კ - 6
8	ბაზა #1, 2	კ - 7
9	ლითონის სვეტი ლ.ს. 1, 4, 6, 7	კ - 8
10	ლითონის სვეტი ლ.ს. 1, 4, 6, 7 - ის სპეციფიკაცია	კ - 9
11	ლითონის სვეტი ლ.ს. 2, 5	კ - 10
12	ლითონის სვეტი ლ.ს. 2, 5 - ის სპეცოფიკაცია	კ - 11
13	ლითონის სვეტი ლ.ს. 3	კ - 12
13	ლითონის სვეტი ლ.ს. 8	კ - 13
14	სახურავის ფოლადის რიგელების განლაგების სქემა	კ - 14
15	კვანძი - I	კ - 15
16	კვანძი - II	კ - 16
17	კვანძი - III	კ - 17
18	კვანძი - IV	კ - 18
19	კვანძი - V	კ - 19
20	კვანძი - VI	კ - 20
21	სახურავზე ფოლადის გრძივებისა და მჭიმების განლაგების გეგმა	კ - 21
22	კვანძი - VII, VIII	კ - 22
23	სახურავის ჰორიზონტალური კავშირების განლაგების გეგმა	კ - 23
24	კვანძი - IIX	კ - 24
25	კვანძი - IX, X, XI, XII	კ - 25
26	კიბის საძირკვლის გეგმა	კ - 26
27	კვეთი 1 - 1, 2 - 2	კ - 27
28	კიბის გეგმა -0.18 და 4.62 ნიშნულებზე	კ - 28
29	კიბის ჭრილი და კვანძები	კ - 29
30	კიბე N2 - ის გეგმა და ჭრი,ლი	კ - 30
31	ფასადი ბ ღერძზე	კ - 31
32	ფასადი 11 და ე ღერძებზე	კ - 32
33	ფრაგმენტი -I, II	კ - 33
34	კვანძი - I, II	კ - 34

საქართველოს უნივერსიტეტის
ადმინისტრაციული კორპუსის
რეკონსტრუქციის (მშენებლობა-დემონტაჟი)
პროექტი

ქ. თბილისი, გამზირი ვაჟა-ფშაველა # 33 ;

საკადასტრო კოდი : 01.10.15.007.101

CITY PROJECT

შ.პ.ს. "ქალაქპროექტი"

ინჟინერია	ბეჟან, სანელი	ხელმოწერა
ხელმოწერა	მ. მესხიშვილი	
მთ. არქიტექტორი	ი. ასარიანელი	
პროექტის მენეჯერი	ს. ლიტარიანელიანი	
კონსულტანტი	ი.ბეხრიშვილი	

ჩამონათვალი				ფურცლის №
				კ - 0
სტადია	ფურცლების	სულ ფურც.	მასშტაბი	თარიღი
პროექტი	A2			01.12.2018

კონსტრუქციული ნაწილის განმარტებითი ბარათი

კონსტრუქციული ნაწილის მუშა პროექტი (მარკით "კ") დამუშავებულია საპროექტო დოკუმენტაციის საფუძველზე, და არქიტექტურული ნახაზების (მარკით "ა") მიხედვით.

- **ობიექტის დასახელება:** *სამედიცინო უნივერსიტეტის ადმინისტრაციული კორპუსის რეკონსტრუქცია (მიშენება-დაშენება);*
- **ობიექტის მისამართი:** ქ.თბილისი ვაჟა-ფშაველას №33
- **შენობების და ნაგებობების პასუხისმგებლობის დონე ГОСТ** 27751-88 **მიხედვით:** *- II (ნორმალური);*
- *საქართველოს ტერიტორიის სეისმური საშიშროების რუკის* **მიხედვით სამშენებ-ლო მოედნის სეისმურობა:** *- 8 ბალი;*
- *საინჟინრო-გეოლოგიური კვლევების შედეგები:* **საინჟინრო-გეოლოგიური კვლევების შედეგები:**

  - - *საინჟინრო გეოლოგიური თვალსაზრისით, უბანი დამაკმაყოფილებელ პირობებშია, ვინაიდან აქ არახელსაყრელი ფიზიკურ-გეოლოგიური მოვლენები (მეწყერი, კარსტი, ჩაქცევა და სხვა) არ აღინიშნება, უბანი მდგრადია.;*
  - ***გრუნტის კატეგორია** ᲡᲜ 01.01-09 **ცხრილი №1-ს მიხედვით:** - II.*
    საძირკვლის ფუძედ მიღებული გრუნტი: თიხნარი - მოყავისფერო თიხნარებით, ხვინჭისა და ღორღის ჩანართებით. მისი ფიზიკურ-მექანიკური თვისებებია: Ro=200კპა (2,00კგ/სმ2); სიმკვრივე ρ= 1.98 ტ/მ³; φ= 18°; E=2კპა (200კგ/სმ²); Cn=0.15კგ/სმ²;

  - **შენობის სართულიანობა და გეომეტრიული ზომები:** *სარეკონსტრუქციო შენობა შესდგება ორი ბლოკისაგან რომლებიც ერთმანეთისაგან არიან გამოყოფილი სეისმური ნაკერით.*

    ***ბლოკი I - შენობა** 7 / 1 - ერთ სართულიანი სარდაფის მქონე ნაგებობაა ზომებით 46.10X17.65X6.00 (h) მ. შენობის აღწერა იხ. შ.პ.ს. "ოპტიმუსის" შედგენის დასკვნაში "შენობის ტექნიკური მდგომარეობის" შესახებ. რეკონსტრუქციის პროექტით გათვალისწინებულია არსებული პარაპეტისა და პიდრო-თბოიზოლაციის ფენის დენომტაჟი და მეორე სართულის მოწყობა ფოლადის მსუბუქი კონსტრუქციით.*
    1. ტიხრები - ორმაგი თაბაშირმუყაო
    2. ფასადის კედლები - ე.წ. "ვენტილირებადი ფასადი" 8-10 სისქის ქვა შეკიდულია ფახვერკის კოლონებსა და რიგელებზე.
    3. სახურავი - 10სმ-ის სისქის ცეცხლგამძლე სენდვიჩპანელი.

    ***ბლოკი II - შენობა** -8 / 1 - ერთ სართულიანია ზომებით 12.80X25.00X7.80(h) მ. შენობის აღწერა იხ. შ.პ.ს. "ოპტიმუსის" შედგენის დასკვნაში "შენობის ტექნიკური მდგომარეობის" შესახებ. რეკონსტრუქციის პროექტით გათვალისწინებულია შენობის ზედა ნაწილის დემონტაჟი იხ ალბომი II ფ. კ - 2, შემდეგ რკბეტონის სართულშუა გადახურვის მოწყობა და, მეორე სართულის დაშენება ფოლადის მსუბუქი კონსტრუქციებით.*
    1. ტიხრები - ორმაგი თაბაშირმუყაო
    2. ფასადის კედლები - ე.წ. "ვენტილირებადი ფასადი" 8-10 სისქის ქვა შეკიდულია ფახვერკის კოლონებსა და რიგელებზე.
    3. სახურავი - 10სმ-ის სისქის ცეცხლგამძლე სენდვიჩპანელი.

    შენიშვნა: ამ უტაპზე ვერ მოხერხდა II ბლოკის - შენობა 8 / 1 - ის საძირკვლების შესწავლა სრულყოფილად. აუცილებელია საძირკვლები შესწავლილ იქნას მშენებლობის პერიოდში ხოლო საჭიროების შემთხვევაში მოხდეს მისი გაძლიერება ან სხვა სახის სამუშაოების ჩატარება - სპეციალურად დამუშავებული პროექტის მიხედვით.

- **კარკასი (სვეტები, რიგელები, გადახურვის ფილები, და სხვ.):** *დაშენების ძირითად მზიდ კონსტრუქციას წარმოადგენს ფოლადის კარკასი, პორიზონტალური მიმართულებით კარკასის სიმტკიცეს და მდგრადობას, სვეტებთან ერთად, უზრუნველყოფს ფოლადის პორიზონტალური და ვერტიკალური კავშირები. რკბეტონის ფილა სისქით 16სმ. კონსტრუქციებში გამოყენებულია* ***B25*** *კლასის ბეტონი (**ГОСТ 25192 - 82**), არმატურა კლასით **A240C; A500C (ДСТУ 3760-98)**, ფოლადის მარკა: **Cn3gc; 25 Г2С;***
  სახურავი: *შენობის სახურავი არის ბრტყელი.*
- **შემავსებელი კედლები და ტიხრები:** *შენობის კონტურზე კედლების შევსება მოხდეს მსუბუქი სამშენებლო ბლოკებით მარკით არანაკლებ M 50-სა -ცემენტის ხსნარზე, მარკით არანაკლებ M 50-ისა; შენობაში ოთახების გამყოფი ტიხრები განხორციელდეს 10 სმ სისქის ბლოკის წყობით; შემავსებელი კედლების და ტიხრების დაარმირების ბადეები ჩაანკერდეს სვეტებში. წყობა აუცილებელია იყოს II კატეგორიის.*
- **პირობითი საპროექტო ნიშნული 0.00 -** *(არის პირველი სართულის იატაკის დონე) შეესაბამება აბსოლიტურ ნიშნულს 3.11;*
- **სამშენებლო კლიმატოლოგია** *(ᲡᲜ 01.05-08)*
  ქარის წნევა (ნორმატიული): ***W0 = 85*** *კგ/მ²;*
  თოვლი (ნორმატიული): ***q = 50*** *კგ/მ²;*
  გრუნტის გაყინვის სიღრმე (ნორმატიული): ***h = 00*** *სმ;*
- **შენობის გაანგარიშება შესრულებულია:** *"Lira - САПР 2013" (ვერსია R3) პროგრამული კომპლექსის მეშვეობით, სასრული ელემენტების მეთოდის საფუძველზე. შენობის საანგარიშო მოდელი შედგენილია არქიტექტურული ნახაზების მიხედვით.*

  გაანგარიშებაში მიღებულია შემდეგი დატვირთვები:
  3. სტატიკური მუდმივი;
  4. სტატიკური დროებითი ხანმოკლე;
  *5. სეისმური **X** მიმართულება – **1 - 3** ღერძების გასწვრივ;*
  *6. სეისმური **Y** მიმართულება– **ა - ზ** ღერძების გასწვრივ;*
  *სამშენებლო მოედნის საანგარიშო სეისმურობა **8** ბალია (**MSK-64** სკალით). გათვალისწინებულია საკუთარი რხევების **50** ფორმა.*

- **განსაკუთრებული შენიშვნები:**
  – მშენებლობის დროს ყველა ცვლილება, რომელიც კი შეკა პროექტში აუცილებლად შეთანხმებული უნდა იყოს საპროექტოსთან (პროექტის ავტორთან);
  – განსაკუთრებული ყურადღება მიექცეს: არმატურის წარმმადლობას, რათა მისი ფიზიკურ-მექანიკური მახასიათებლები შეესაბამებოდეს პროექტში მითითებულ სტანდარტებს, აგრეთვე ბეტონის კლასს, განსაკუთრებით ზამთრის პირობებში და ზაფხულის ცხელ დღეებში;
- **სამშენებლო მასალების და სამუშაოების ხარისხის კონტროლი:**
  – სამშენებლო მოედანზე აუცილებელია განხორციელდეს სამშენებლო მასალების სისტემატური კონტროლი. მშენებლობაზე გადაზიდულ მასალებს თან უნდა ახლდეს ქარხნის პასპორტი რომელზეც მითითებული იქნება ტექნიკური მახასიათებლები, მაგ: მასალის სიმტკიცის ზღვარი, ყინვამედეგობის მარკენებელი და სხვა.
  – ბეტონის სამუშაოების წარმოებისას მშრალი და ცხელი კლიმატის პირობებში 25 0C-ზე მეტი პაერის ტემპერატურისა და 50%-ზე ნაკლები ფარდობითი ტენიანობისას – გამოყენებულ იქნას ცემენტები, რომელთა სამარკო სიმტკიცე არანაკლებ 20%-ით სჭარბობს ბეტონის საპროექტო მარკას.
  ახლადწყობილი ბეტონი დაცული უნდა იქნას მექანიკური დაზიანებისგან (დარან ზემოქმედებისგან), მზის სხივების პირდაპირი მოხვედრისგან, ყინვისგან, ქარისგან. პროექტში მითითებული სიმტკიცის 75%-ის მიღწევამდე ბეტონის სტრუქტურა ადვილად იმსხვრევა, აქედან გამომდინარე აღნიშნული სიმტკიცის აკრეფვამდე აუცილებელია მკაცრად დაცული იქნას ტემპერატურის და ტენიანობის რეჟიმი;
- **ანტიკოროზიული და ხანძარსაწინააღმდეგო დაცვა:** *კონსტრუქციების ხანძარსაწინააღგმდეგო დაცვა და ანტიკოროზიული ღონისძიებები შესრულდეს ნორმების **СНиП 2.01.02-85*** და **СНиП 2.03.11-85** მოთხოვნების შესაბამისად;*
- **პროექტირების დროს გამოყენებული ლიტერატურა:**
  - ***СНиП 2.01.07-85* – Нагрузки и воздействия***
  - *(ᲡᲜ 03.01-09) - ბეტონისა და რკინაბეტონის კონსტრუქციები*
  - *(ᲡᲜ 01.01-09) - სეისმომედეგი მშენებლობა*
  - *(ᲡᲜ 02.01-08) - შენობების და ნაგებობების ფუძეები*
  - *(ᲡᲜ 01.05-08) - სამშენებლო კლიმატოლოგია*
  - **უსაფრთხოება:** *მშენებლობის პროცესი წარმართოს საქართველოს მთავრობის 2007 წლის 28 მარტის №62 დადგენილების მოთხოვნების შესაბამისად და მკაცრად იქნას დაცული უსაფრთხოების წესები.*

სამედიცინო უნივერსიტეტის
ადმინისტრაციული კორპუსის
რეკონსტრუქციის (მიშენება-დაშენება)
პროექტი

ქ. თბილისი, გამზირი ვაჟა-ფშაველა # 33 ;

საკადასტრო კოდი : 01.10.15.007.101

CITY PROJECT

შ.პ.ს. "ქალაქპროექტი"

თანამდებობა	გვარი, სახელი	ხელმოწერა
ხელმძღვანელი	მ. მახათაძე	
მთ. არქიტექტორი	ი. ჯვარაცხელია	
არქიტექტორი	გ. ლიპარტელიანი	
კონსტრუქტორი	ი.მეხრიშვილი	
მეპასრულა	რ. თოიძე	

განმარტებითი				ფურცლის №
				კ - 1
სტადია	ფორმატი	სულ ფურცლ.	მასშტაბი	თარიღი
პროექტი	A3			10.10.2018

4.62 ნიშნულზე ლითონის სვეტების გარების განლაგების გეგმა
მ. 1:100

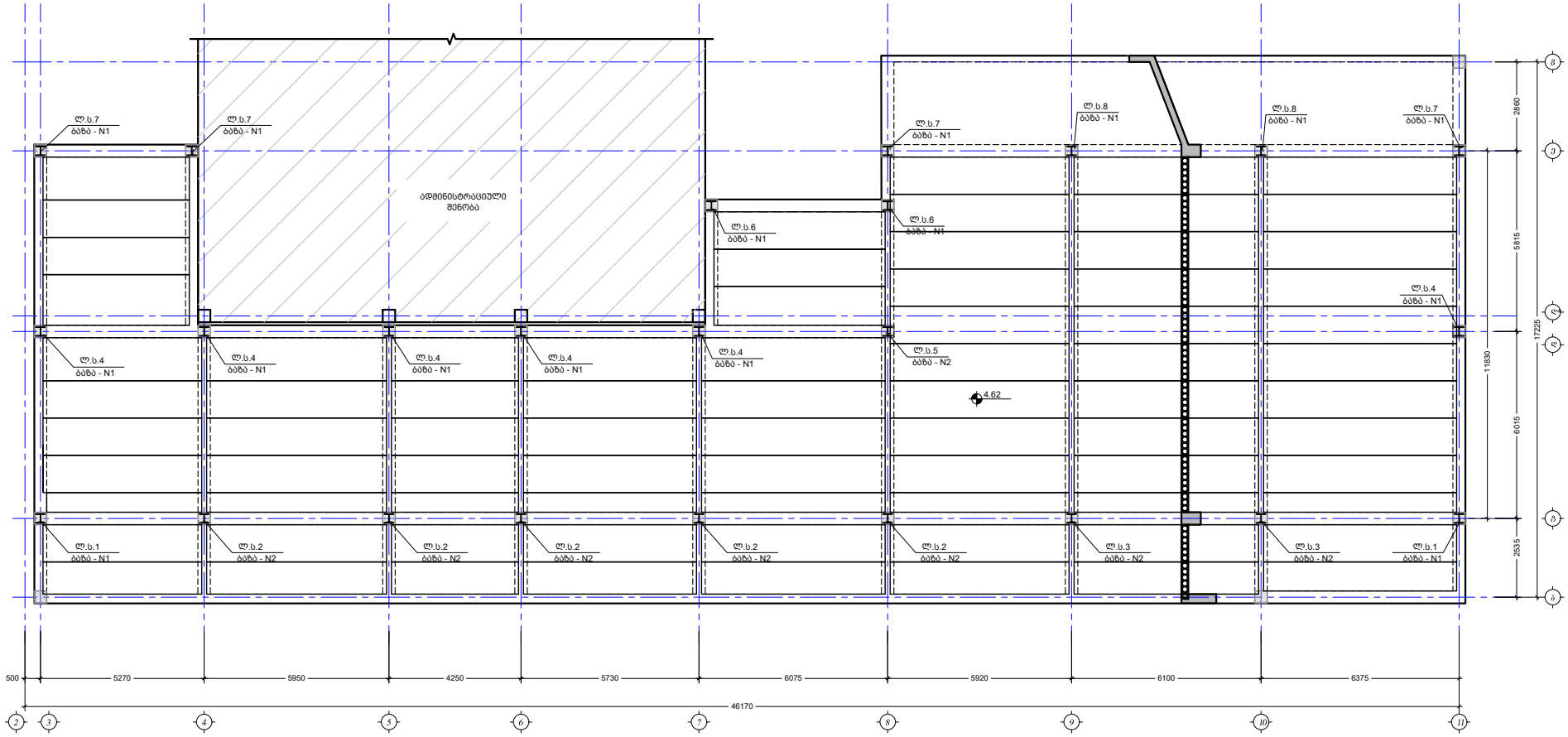

საქართველოს უნივერსიტეტის
ადმინისტრაციული კორპუსის
რეკონსტრუქციის (მშენებლობა-დამენება)
პროექტი

ქ. თბილისი, გამზირი ვაჟა-ფშაველა # 33;

საკადასტრო კოდი : 01.10.15.007.101

CITY PROJECT

შ.პ.ს. "ქალაქპროექტი"

თანამდებობა	გვარი, სახელი	ხელმოწერა
ხელმძღვანელი	მ. მეხუთაძე	
მთ. პროექტირებელი	ი. ასათიანელი	
პროექტირებელი	ნ. ლიუბარცევლიანი	
კონსულტანტი	ი.ფეხარიშვილი	

4.62 ნიშნულზე ლითონის სვეტების გარების განლაგების გეგმა				ფურცლის №
				ქ - 2
სტადია	ფურცლების	ერთ ფურცელ.	მასშტაბი	თარიღი
პროექტი	A2			01.12.2018

ჩარჩო „0“ დერძზე
მ. 1:100

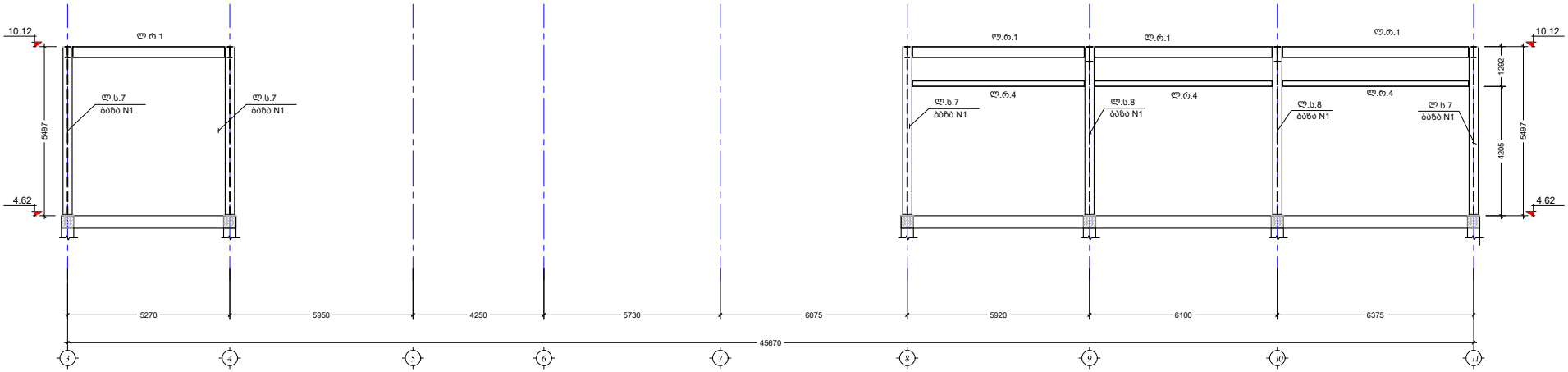

საქართველოს უნივერსიტეტის
ადმინისტრაციული კორპუსის
რეკონსტრუქციის (მიშენება-დამატება)
პროექტი

ქ. თბილისი, გამხერი ვაჟა-ფშაველა # 33 ;

საკადასტრო კოდი : 01.10.15.007.101

CITY PROJECT

შ.პ.ს. "ქალაქპროექტი"

თანამდებობა	გვარი, სახელი	ხელმოწერა
ხელმძღვანელი	მ. მესხიშვილი	
მთ. არქიტექტორი	ი. ასარიანელი	
პროექტის ხელმძ.	ს. ლიფარტელიანი	
კონსულტანტი	ი.ფეფოლოვი	

ჩარჩო „0“ დერძზე				ფურცლის №
				ქ - 3
სპეციალობა	ფურცლის ტიპი	ლისტების რაოდენობა	მასშტაბი	თარიღი
პროექტი	A2			01.12.2018

ჩარჩო „დ“ ღერძზე
მ. 1:100

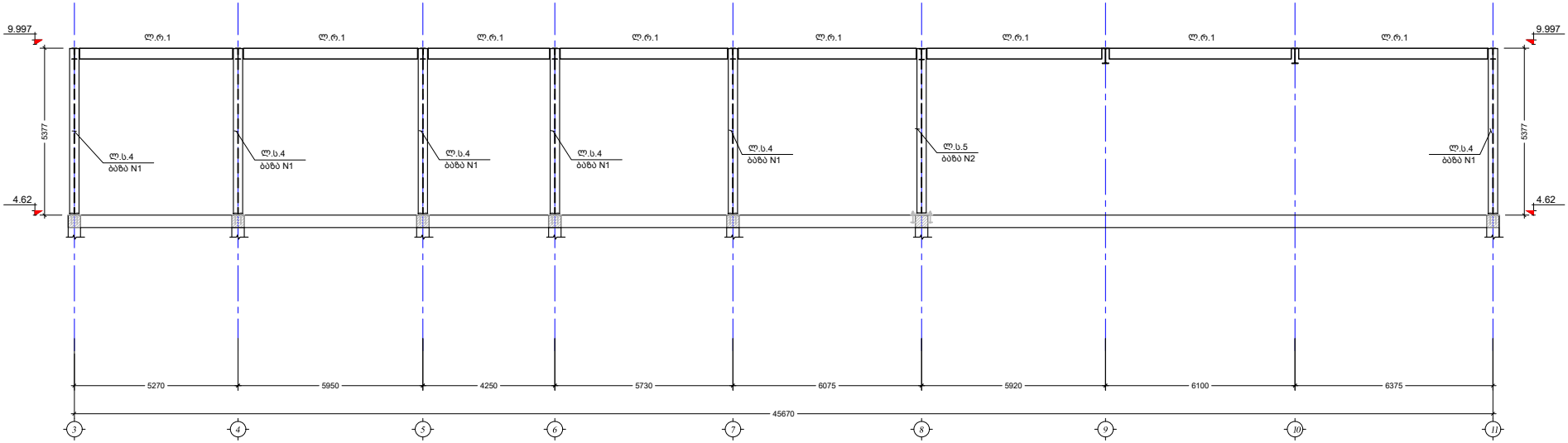

საქართველოს უნივერსიტეტის
ადმინისტრაციული კორპუსის
რეკონსტრუქციის (მიშენება-დამატება)
პროექტი

ქ. თბილისი, გამხარია ფაჯა-ფშაველა # 33;

საკადასტრო კოდი : 01.10.15.007.101

CITY PROJECT

შ.პ.ს. "ქალაქპროექტი"

თანამდებობა	სახელი, გვარი	ხელმოწერა
ხელმძღვანელი	მ. მესხიშვილი	
მთ. არქიტექტორი	ი. ასარიანელი	
პროექტირების	ნ. ლიფარიანელი	
კონსულტანტი	ი.ბეგიაშვილი	

ჩარჩო „დ“ ღერძზე

				ფურცლის №
				ქ - 4
სტადია	ფურცლების	სულ ფურცლ.	ფასადების	თარიღი
პროექტის	A2			01.12.2018

ჩარჩო „B“ ღერძზე
მ. 1:100

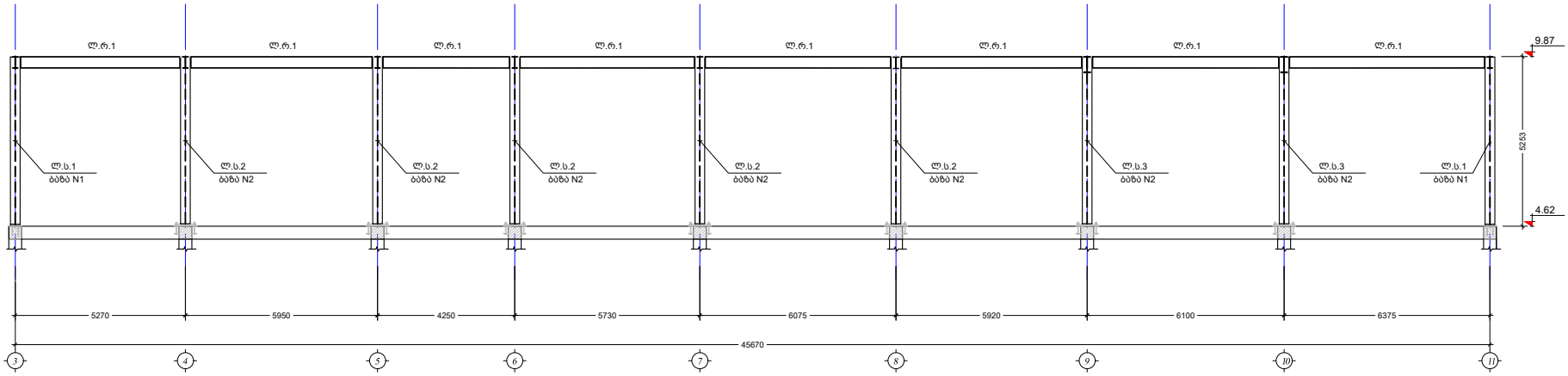

საქართველოს უნივერსიტეტის
ადმინისტრაციული კორპუსის
რეკონსტრუქციის (მიშენება-დამატება)
პროექტი

ქ. თბილისი, გამხარია ვაჟა-ფშაველა # 33 ;

საკადასტრო კოდი : 01.10.15.007.101

შ.პ.ს. "ქალაქპროექტი"

CITY PROJECT

მენეჯერი	ბკური, ნანული	ხელმოწერა
ხელმწიფარა	მ. ბესიაშვილი	
მთ. არქიტექტორი	ი. ასარიანელი	
პროექტგადაზარე	ს. ლიტაურიძელიანი	
კონსულტანტი	ი.ბეგიროვიანი	

ჩარჩო „B“ ღერძზე

					ფურცლის №
					ქ - 5
სტადია	ფურცლების	სულ ფურცლ.	ბანაგების		თარიღი
პროექტის	A2				01.12.2018

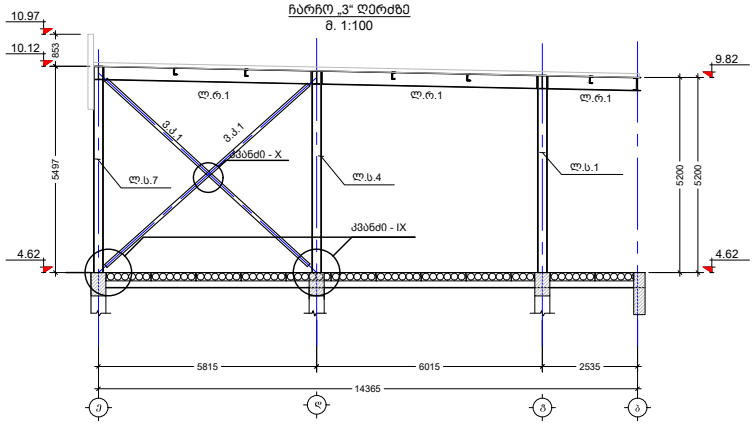

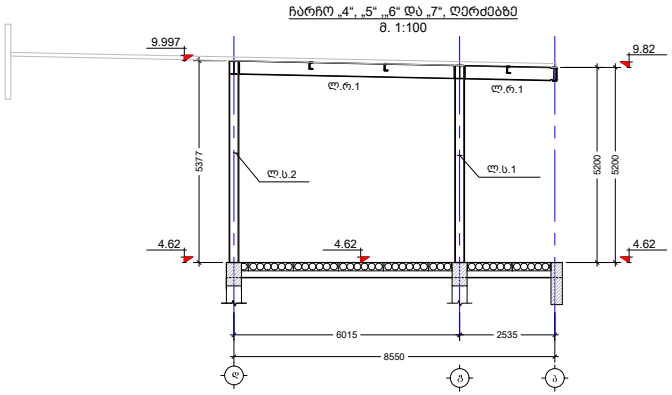

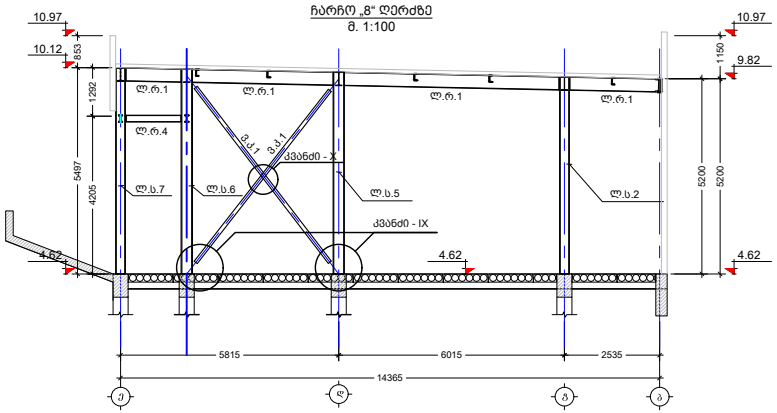

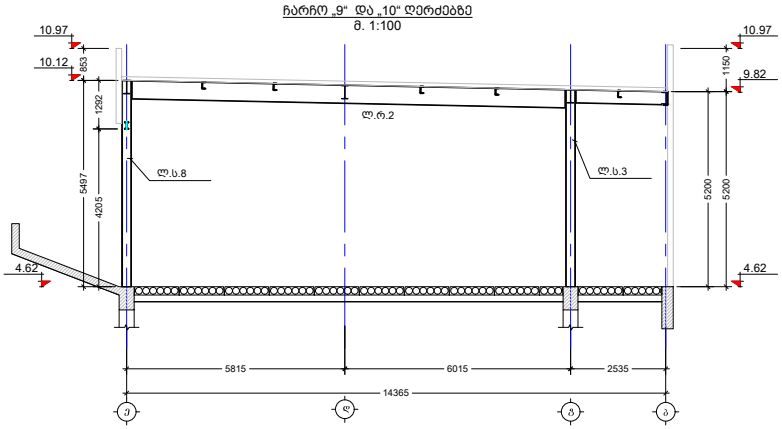

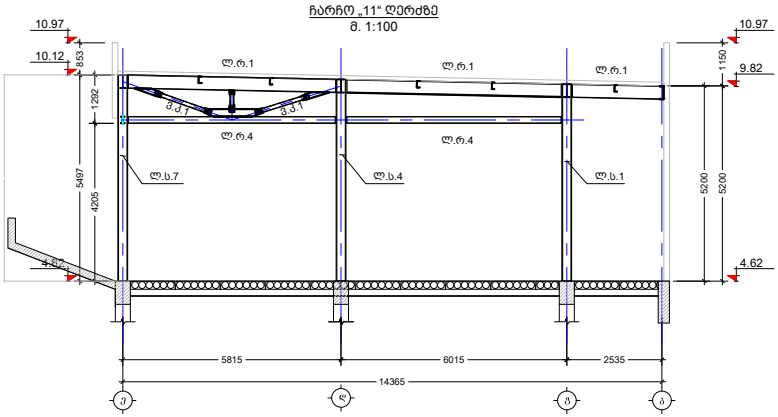

საქართველოს უნივერსიტეტის
ადმინისტრაციული კორპუსის
რეკონსტრუქციის (მიშენება-დამატება)
პროექტი

ქ. თბილისი, გამხრირი ვაჟა-ფშაველა # 33 ;

საკადასტრო კოდი : 01.10.15.007.101

CITY PROJECT

შ.პ.ს. "ქალაქპროექტი"

ტანდემარმა	მკერი, სანელი	ხელმოწერა
ხელმძღვანელი	მ. მეხაბუაძე	
მთ. არქიტექტორი	ი. ასათიანელი	
პროექტირებაზე პასუხისმგებელი	ნ. ლიფარტელიანი	
კონსულტანტი	ი.ბეჩარიშვილი	

ჩარჩო „3,4,5,6,7,8,9,10,11“ ღერძზე

ფურცლის № ქ - 6

სპეციალობა	ფურცლების ჯამური რაოდენობა	ამჟამინდელი ფურცლის №	ფასიანი ფურცლების ჯამური რაოდენობა	თარიღი
პროექტი	A2			01.12.2018

საქართველოს უნივერსიტეტის
ადმინისტრაციული კორპუსის
რეკონსტრუქციის (მშენებლობა-დემონტაჟი)
პროექტი

ქ. თბილისი, გამზირი ვაჟა-ფშაველა # 33;

საკადასტრო კოდი : 01.10.15.007.101

ბაზა N1
მ. 1:10

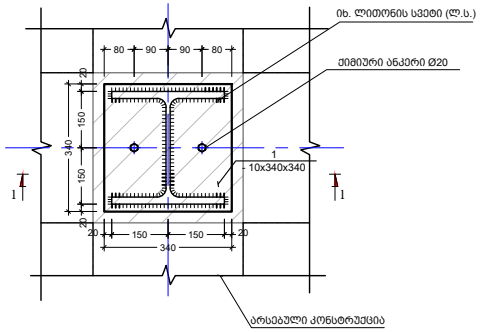

ბაზა N2
მ. 1:10

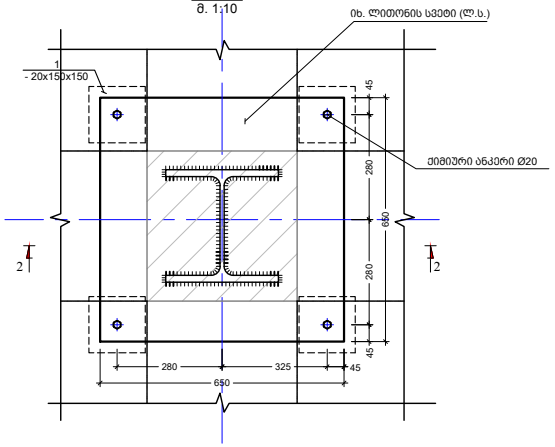

კვეთი 1-1
მ. 1:10

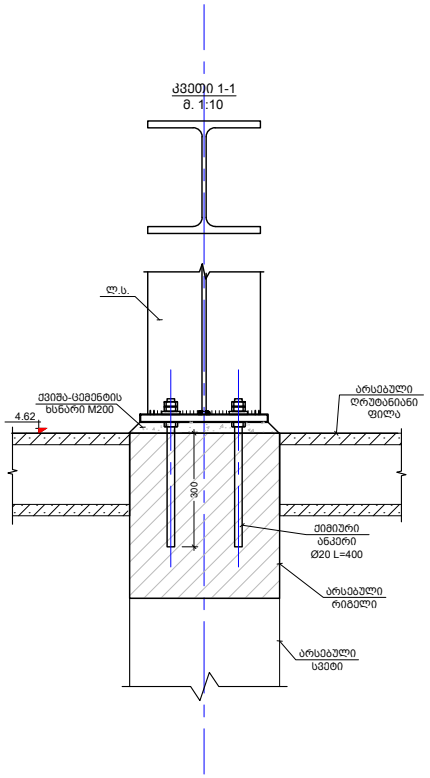

კვეთი 2-2
მ. 1:10

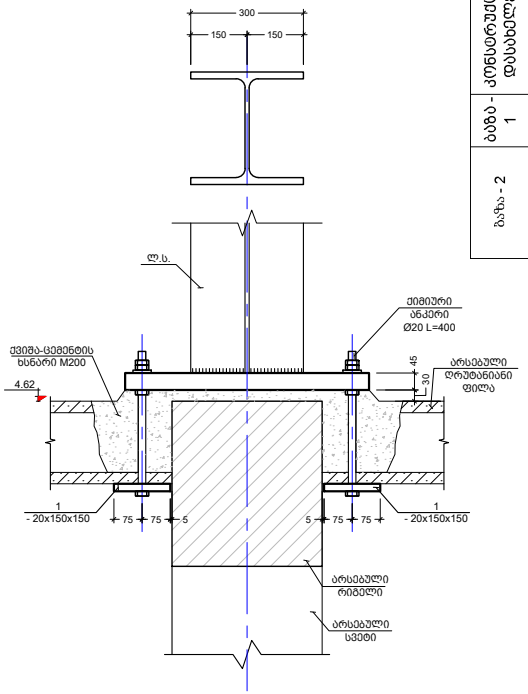

ფოლადის მასალის ამოკრეფა

კონსტრუქციის დასახელება	ელემენტის მარკირება	კოზ. #	პროფილი	სტანდარტი	სიგრძე (მმ)	რაოდენობა (ც.)			სიგრძე (მ.)	წონა (კგ.)	ფოლადის მარკა
ბაზა - 1		1	Ø 25 A500C	ДСТУ 3760-98	400	2	X	16	12.80	49.30	
ბაზა - 2		1	— 20 X 150	ГОСТ 19903-74	150	4	X	8	4.80	113.0	C235
		2	Ø 25 A500C	ДСТУ 3760-98	400	4	X	8	12.80	49.30	

CITY PROJECT
შ.პ.ს. "ქალაქპროექტი"

ინჟინერია	ბკური, სანელი	ხელმოწერა
ხელმძღვანელი	მ. ბეხაუსაძე	
მთ. არქიტექტორი	ი. ასარიანელი	
კონსულტანტი	ს. ლიუკარიანელი	
კონსტრუქტორი	ი.ბეხორმასელი	

ბაზა N1,2

					ფურცლ. №
					ქ - 7
სპეციალობა	ფურცლების	ელექ. ფურცლ.	მასშტაბი		თარიღი
პროექტი	A2				01.12.2018

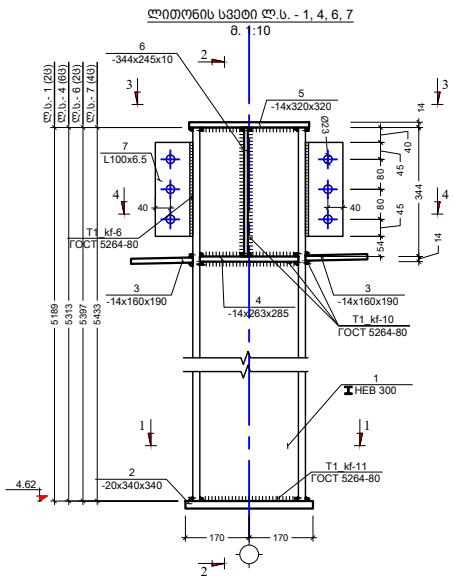

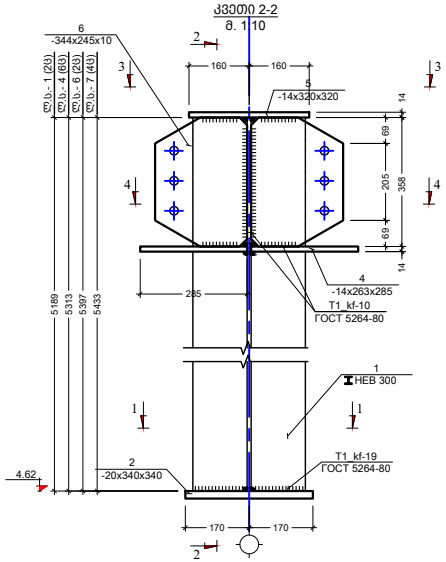

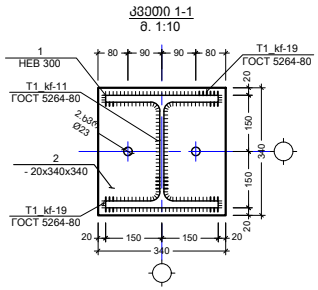

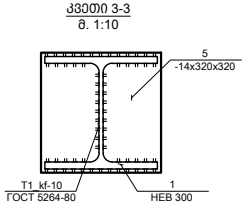

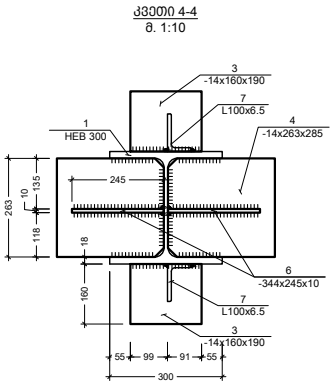

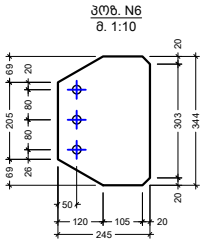

საქართველოს უნივერსიტეტის ადმინისტრაციული კორპუსის რეკონსტრუქციის (მიშენება-დამენება) პროექტი	
ქ. თბილისი, გამზირი ვაჟა-ფშაველა # 33 ;	
საკადასტრო კოდი : 01.10.15.007.101	

CITY PROJECT

შ.პ.ს. "ქალაქპროექტი"

თანამდებობა	სახელი	ხელმოწერა
ხელმძღვანელი	ბ. ბესიაშვილი	
მთ. არქიტექტორი	ი. ასარიანელი	
პროექტის ხელმ.	ბ. ლიუბარცევლიანი	
კონსულტანტი	ი.ბეგიაშვილი	

ლიმონის სვეტი ლ.ს. 1, 4, 6, 7	ფურცლის № ج - 8
სპეციალობა / ფურცლის ავტორი / ელ. ფოსტა / ფასადები / თარიღი	
პროექტი A2	01.12.2018

ფოლადის მასალის ამოკრეფა

კონსტრუქციის დასახელება	ელემენტის მარკირება	პოზ. #	პროფილი	სტანდარტი	სიგრძე (მმ)	რაოდენობა (ც.)			სიგრძე (მ.)	წონა (კგ.)	ფოლადის მარკა
ლითონის სვეტი	ლ.ს. - 1	1	I N 300 HEB	NF A 45 - 201	5189	1	X	2	10.38	1214.23	C275
		2	— 340 X 10	ГОСТ 19903-74	340	1	X	2	0.68	18.15	C235
		3	— 160 X 10	ГОСТ 19903-74	190	2	X	2	0.76	9.55	C235
		4	— 263 X 10	ГОСТ 19903-74	285	2	X	2	1.14	23.54	C235
		5	— 320 X 10	ГОСТ 19903-74	320	1	X	2	0.64	16.08	C235
		6	— 245 X 10	ГОСТ 19903-74	344	2	X	2	1.38	26.46	C235
		7	∟ 100 X 6.5	ГОСТ 8240-88	250	2	X	2	1.00	9.87	C235

1317.87

ფოლადის მასალის ამოკრეფა

კონსტრუქციის დასახელება	ელემენტის მარკირება	პოზ. #	პროფილი	სტანდარტი	სიგრძე (მმ)	რაოდენობა (ც.)			სიგრძე (მ.)	წონა (კგ.)	ფოლადის მარკა
ლითონის სვეტი	ლ.ს. - 4	1	I N 300 HEB	NF A 45 - 201	5313	1	X	6	31.88	3729.73	C275
		2	— 340 X 10	ГОСТ 19903-74	340	1	X	6	2.04	54.45	C235
		3	— 160 X 10	ГОСТ 19903-74	190	2	X	6	2.28	28.64	C235
		4	— 263 X 10	ГОСТ 19903-74	285	2	X	6	3.42	70.61	C235
		5	— 320 X 10	ГОСТ 19903-74	320	1	X	6	1.92	48.23	C235
		6	— 245 X 10	ГОСТ 19903-74	344	2	X	6	4.13	79.39	C235
		7	∟ 100 X 6.5	ГОСТ 8240-88	250	2	X	6	3.00	29.62	C235

4040.66

ფოლადის მასალის ამოკრეფა

კონსტრუქციის დასახელება	ელემენტის მარკირება	პოზ. #	პროფილი	სტანდარტი	სიგრძე (მმ)	რაოდენობა (ც.)			სიგრძე (მ.)	წონა (კგ.)	ფოლადის მარკა
ლითონის სვეტი	ლ.ს. - 6	1	I N 300 HEB	NF A 45 - 201	5397	1	X	2	10.79	1262.90	C275
		2	— 340 X 10	ГОСТ 19903-74	340	1	X	2	0.68	18.15	C235
		3	— 160 X 10	ГОСТ 19903-74	190	2	X	2	0.76	9.55	C235
		4	— 263 X 10	ГОСТ 19903-74	285	2	X	2	1.14	23.54	C235
		5	— 320 X 10	ГОСТ 19903-74	320	1	X	2	0.64	16.08	C235
		6	— 245 X 10	ГОСТ 19903-74	344	2	X	2	1.38	26.46	C235
		7	∟ 100 X 6.5	ГОСТ 8240-88	250	2	X	2	1.00	9.87	C235

1366.54

ფოლადის მასალის ამოკრეფა

კონსტრუქციის დასახელება	ელემენტის მარკირება	პოზ. #	პროფილი	სტანდარტი	სიგრძე (მმ)	რაოდენობა (ც.)			სიგრძე (მ.)	წონა (კგ.)	ფოლადის მარკა
ლითონის სვეტი	ლ.ს. - 7	1	I N 300 HEB	NF A 45 - 201	5433	1	X	4	21.73	2542.64	C275
		2	— 340 X 10	ГОСТ 19903-74	340	1	X	4	1.36	36.30	C235
		3	— 160 X 10	ГОСТ 19903-74	190	2	X	4	1.52	19.09	C235
		4	— 263 X 10	ГОСТ 19903-74	285	2	X	4	2.28	47.07	C235
		5	— 320 X 10	ГОСТ 19903-74	320	1	X	4	1.28	32.15	C235
		6	— 245 X 10	ГОСТ 19903-74	344	2	X	4	2.75	52.93	C235
		7	∟ 100 X 6.5	ГОСТ 8240-88	250	2	X	4	2.00	19.75	C235

2749.93

საქართველოს უნივერსიტეტის
ადმინისტრაციული კორპუსის
რეკონსტრუქციის (მიშენება-დამატება)
პროექტი

ქ. თბილისი, გამხარია ვაჟა-ფშაველა # 33;

საკადასტრო კოდი : 01.10.15.007.101

CITY PROJECT

შ.პ.ს. "ქალაქპროექტი"

ინჟინერია	გვარი, სახელი	ხელმოწერა
ხელმძღვანელი	მ. მესხიშვილი	
მთ. არქიტექტორი	ი. ასარიანელი	
კონსულტანტი	ბ. ლიტვინენკოლენკო	
კონსულტანტი	ი.ბეჩარიშვილი	

ლითონის სვეტი ლ.ს. 1, 4, 6, 7-ის
საკვანძოშეკვეთა

ფურცლ. №
ქ - 9

სპეციალობა	ფურცლის	ელ. ფოსტა	ფასიანი	თარიღი
პროექტი	A2			01.12.2018

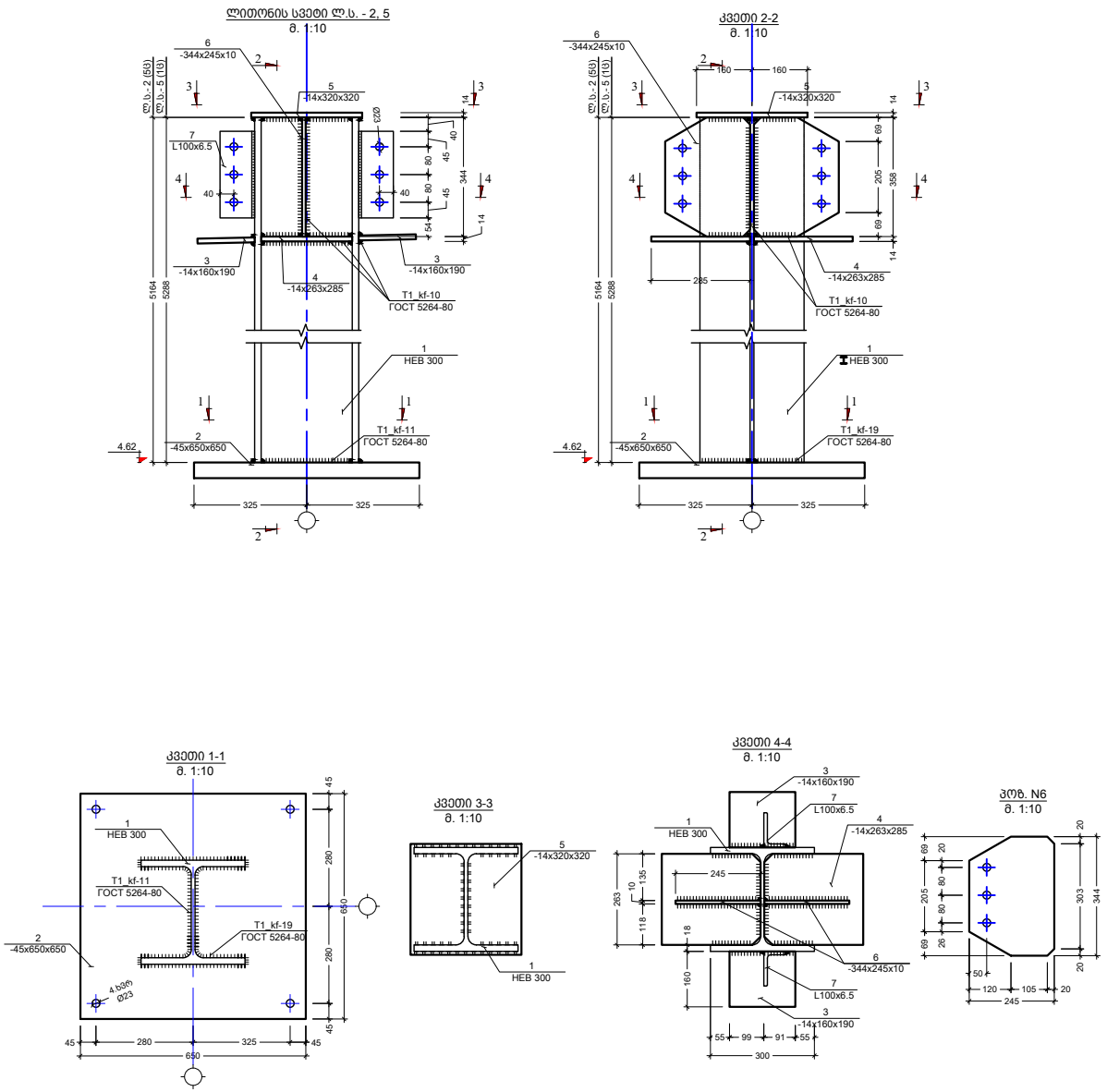

საქართველოს უნივერსიტეტის
ადმინისტრაციული კორპუსის
რეკონსტრუქციის (მიშენება-დამენება)
პროექტი

ქ. თბილისი, გამზირი ვაჟა-ფშაველა # 33 ;

საკადასტრო კოდი : 01.10.15.007.101

შ.პ.ს. "ქალაქპროექტი"

CITY PROJECT

დამპროექტებელი	ბკური, სანელი	ხელმოწერა
ხელმძღვანელი	მ. ბესიაშვილი	
მთ. არქიტექტორი	ი. ასარიანელიძე	
კონსულტანტები	ს. ლიუბარცევლიანი	
კონსულტანტი	ი.ფანიბაშვილი	

ლიმონის სვეტი ლ.ს. 2, 5

					ფურცლის №
					კ - 10
სპეციალობა	ფურცლის ტიპი	ლისტების რაოდენობა	ფორმატი		თარიღი
კონსულტანტი	A2				01.12.2018

ფოლადის მასალის ამოკრეფა

კონსტრუქციის დასახელება	ელემენტის მარკირება	პოზ. #	პროფილი	სტანდარტი	სიგრძე (მმ)	რაოდენობა (ც.)			სიგრძე (მ.)	წონა (კგ.)	ფოლადის მარკა
ლითონის სვეტი	ლ.ს. - 2	1	I N 300 HEB	NF A 45 - 201	5164	1	X	5	25.82	3020.94	C275
		2	— 650 X 45	ГОСТ 19903-74	650	1	X	5	3.25	746.24	C235
		3	— 160 X 10	ГОСТ 19903-74	190	2	X	5	1.90	23.86	C235
		4	— 263 X 10	ГОСТ 19903-74	285	2	X	5	2.85	58.84	C235
		5	— 320 X 10	ГОСТ 19903-74	320	1	X	5	1.60	40.19	C235
		6	— 245 X 10	ГОСТ 19903-74	344	2	X	5	3.44	66.16	C235
		7	∟ 100 X 6.5	ГОСТ 8240-88	250	2	X	5	2.50	24.68	C235

3980.92

ფოლადის მასალის ამოკრეფა

კონსტრუქციის დასახელება	ელემენტის მარკირება	პოზ. #	პროფილი	სტანდარტი	სიგრძე (მმ)	რაოდენობა (ც.)			სიგრძე (მ.)	წონა (კგ.)	ფოლადის მარკა
ლითონის სვეტი	ლ.ს. - 5	1	I N 300 HEB	NF A 45 - 201	5288	1	X	1	5.29	618.70	C275
		2	— 650 X 45	ГОСТ 19903-74	650	1	X	1	0.65	149.25	C235
		3	— 160 X 10	ГОСТ 19903-74	190	2	X	1	0.38	4.77	C235
		4	— 263 X 10	ГОСТ 19903-74	285	2	X	1	0.57	11.77	C235
		5	— 320 X 10	ГОСТ 19903-74	320	1	X	1	0.32	8.04	C235
		6	— 245 X 10	ГОСТ 19903-74	344	2	X	1	0.69	13.23	C235
		7	∟ 100 X 6.5	ГОСТ 8240-88	250	2	X	1	0.50	4.94	C235

810.69

საქართველოს უნივერსიტეტის
ადმინისტრაციული კორპუსის
რეკონსტრუქციის (მშენებლობა-დემონტაჟი)
პროექტი

ქ. თბილისი, გამზირი ვაჟა-ფშაველა # 33;

საპროექტო კოდი : 01.10.15.007.101

CITY PROJECT

შ.პ.ს. "ქალაქპროექტი"

თანამდებობა	გვარი, სახელი	ხელმოწერა
ხელმძღვანელი	მ. მესხიშვილი	
მთ. არქიტექტორი	ი. ასარიანელი	
პროექტის მენეჯერი	ნ. ლიფარტელიანი	
კონსულტანტი	ნ.ფეფოლოვი	

ლითონის სვეტი ლ.ს. 2, 5-ის სპეციფიკაცია

ფურცლის № ჯ - 11

სიმბოლო	ფურცლების	ერთეულ ფურცლის	მასშტაბი	თარიღი
პროექტის	A2			01.12.2018

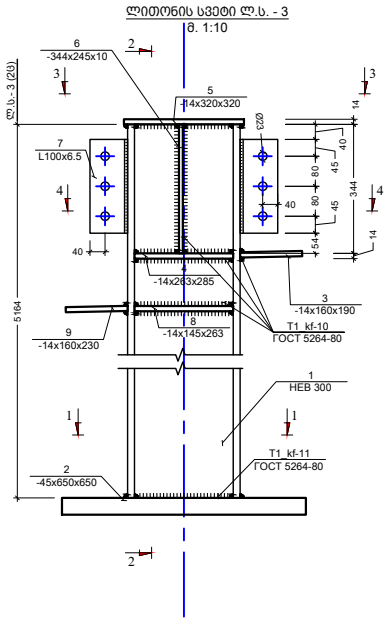

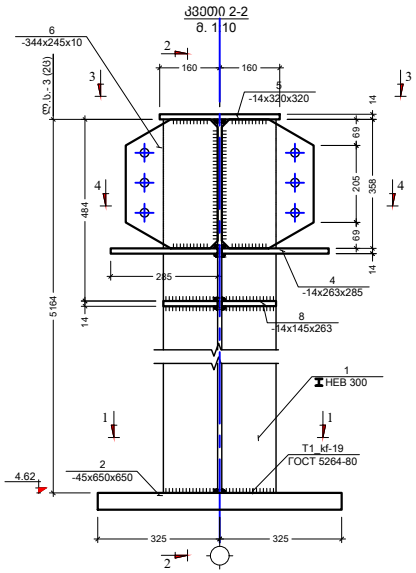

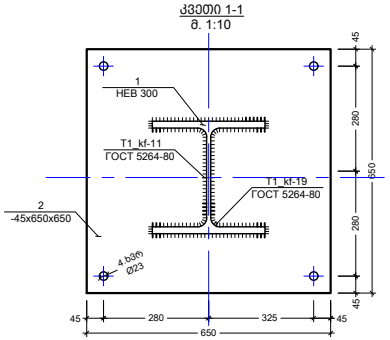

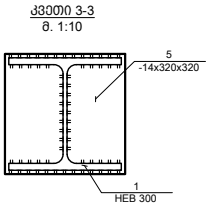

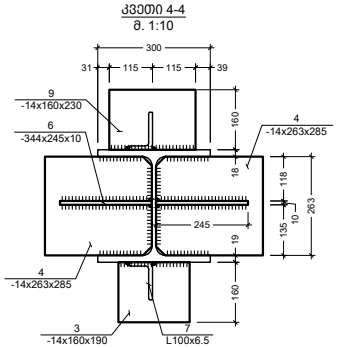

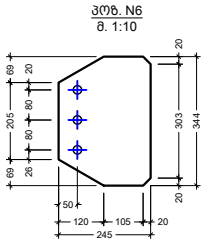

ფოლადის მასალის ამოკრეფა

კონსტრუქციის დასახელება	ელემენტის მარკირება	პოზ. #	პროფილი	სტანდარტი	სიგრძე (მმ)	რაოდენობა (ც.)			სიმკვრ. (მ.)	წონა (კგ.)	ფოლადის მარკა
ლითონის სვეტი	ლ.ს. - 3	1	I N 300 HEB	NF A 45 - 201	5164	1	X	2	10.33	1208.38	C275
		2	— 650 X 45	ГОСТ 19903-74	650	1	X	2	1.30	298.50	C235
		3	— 160 X 10	ГОСТ 19903-74	190	1	X	2	0.38	4.77	C235
		4	— 263 X 10	ГОСТ 19903-74	285	2	X	2	1.14	23.54	C235
		5	— 320 X 10	ГОСТ 19903-74	320	1	X	2	0.64	16.08	C235
		6	— 245 X 10	ГОСТ 19903-74	344	2	X	2	1.38	26.46	C235
		7	∟ 100 X 6.5	ГОСТ 8240-88	250	2	X	2	1.00	9.87	C235
		8	— 145 X 14	ГОСТ 19903-74	263	2	X	2	1.05	16.76	C235
		9	— 160 X 14	ГОСТ 19903-74	230	1	X	2	0.46	8.09	C235

1587.59

საქართველოს უნივერსიტეტის
ადმინისტრაციული კორპუსის
რეკონსტრუქციის (მიშენება-დამატება)
პროექტი

ქ. თბილისი, გამზირი ვაჟა-ფშაველა # 33;

საკადასტრო კოდი : 01.10.15.007.101

შ.პ.ს. "ქალაქპროექტი"
CITY PROJECT

მენეჯერი	გვარი, სახელი	ხელმოწერა
ხელმძღვანელი	მ. მესხიშვილი	
მთ. არქიტექტორი	ი. ასარიანელი	
კონსულტანტი	ნ. ლიტვინენკოლიანი	
კონსულტანტი	ნ.ფეფოლოფლიანი	

ლითონის სვეტი ლ.ს. 3

ფურცლ. №
ქ - 12

სპეციალობა	ფურცლის	ელექ. ფურცლ.	მასშტაბი	თარიღი
პროექტი	A2			01.12.2018

საქართველოს უნივერსიტეტის
ადმინისტრაციული კორპუსის
რეკონსტრუქციის (მშენებლობა-დემონტაჟი)
პროექტი

ქ. თბილისი, გამხარი ვაჟა-ფშაველა # 33;

საკადასტრო კოდი : 01.10.15.007.101

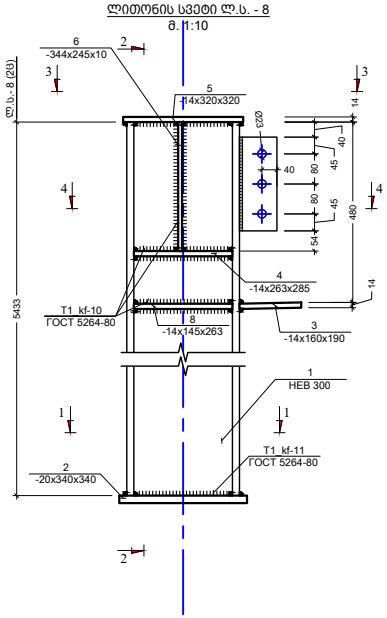

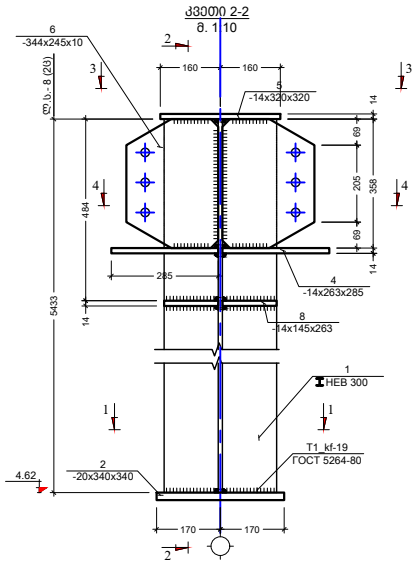

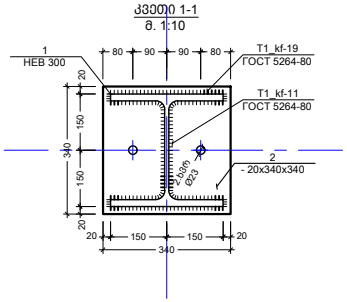

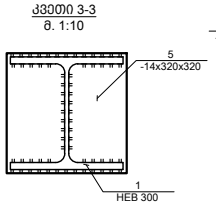

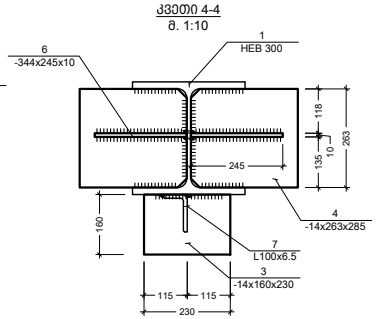

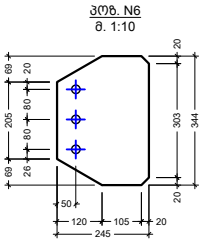

ფოლადის მასალის ამოკრეფა

კონსტრუქციის დასახელება	ელემენტის მარკირება	პოზ. #	პროფილი	სტანდარტი	სიგრძე (მმ)	რაოდენობა (ც.)			სიმკვრ. (მ.)	წონა (კგ.)	ფოლადის მარკა
ლიმონის სვეტი	ლ.ს. - 8	1	I N 300 HEB	NF A 45 - 201	5433	1	X	2	10.87	1271.32	C275
		2	— 340 X 10	ГОСТ 19903-74	340	1	X	2	0.68	18.15	C235
		3	— 160 X 10	ГОСТ 19903-74	230	1	X	2	0.46	5.78	C235
		4	— 263 X 10	ГОСТ 19903-74	285	2	X	2	1.14	23.54	C235
		5	— 320 X 10	ГОСТ 19903-74	320	1	X	2	0.64	16.08	C235
		6	— 245 X 10	ГОСТ 19903-74	344	1	X	2	0.69	13.23	C235
		7	∟ 100 X 6.5	ГОСТ 8240-88	250	2	X	2	1.00	9.87	C235
		8	— 145 X 14	ГОСТ 19903-74	263	2	X	2	1.05	16.76	C235

1374.73

CITY PROJECT	შ.პ.ს. "ქალაქპროექტი"		
თანამდებობა	სახელი	ხელმოწერა	
ხელმძღვანელი	ბ. ბესიაშვილი		
მთ. არქიტექტორი	ი. ასარიანელი		
კონსულტანტი	ს. ლიფარიანელიანი		
კონსულტანტი	ი.ფეხიშვილი		
ლიმონის სვეტი ლ.ს. 8			ფურცლ. № ქ - 13
სპეციალობა	ფურცლის	ჯამი ფურცლ.	ქალაქი
კონსტ.	A3		თბილისი

სახურავის ფოლადის რიგელების განაგების სქემა

მ. 1:100

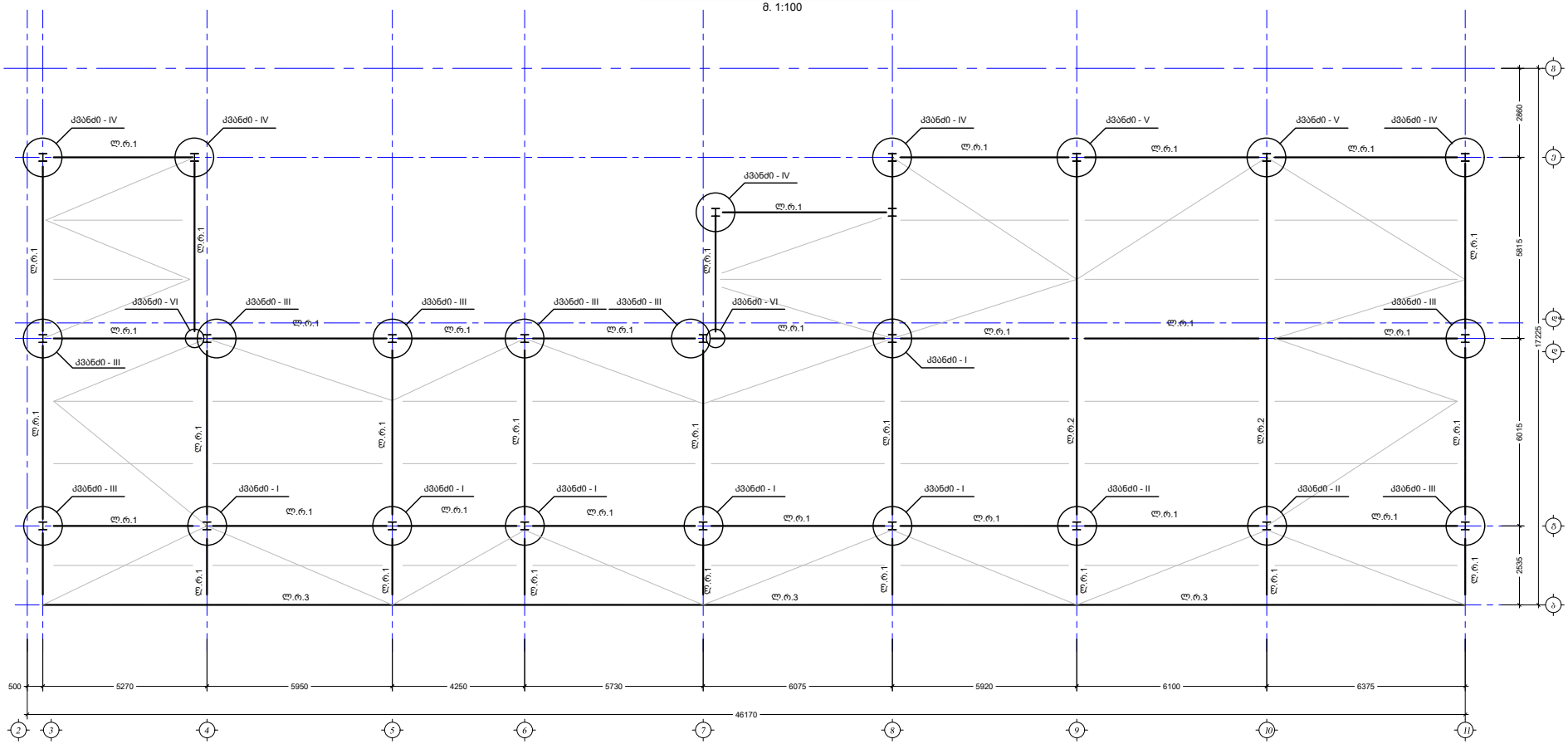

საქართველოს უნივერსიტეტის
ადმინისტრაციული კორპუსის
რეკონსტრუქციის (მიშენება-დამატება)
პროექტი

ქ. თბილისი, გამზირი ვაჟა-ფშაველა # 33;

საკადასტრო კოდი : 01.10.15.007.101

CITY PROJECT

შ.პ.ს. "ქალაქპროექტი"

თანამდებობა	სახელი, გვარი	ხელმოწერა
ხელმძღვანელი	მ. მესხიშვილი	
მთ. პროექტირების	ი. ასლანიშვილი	
პროექტირების	ნ. ლიტვინოვა	
კონსულტანტი	ნ.ბეჭარიშვილი	

სახურავის ფოლადის რიგელების განაგების სქემა	ფურცლის № Ж - 14

სტადია	ფურცლების	ესკიზების		თარიღი
პროექტი	A2			01.12.2018

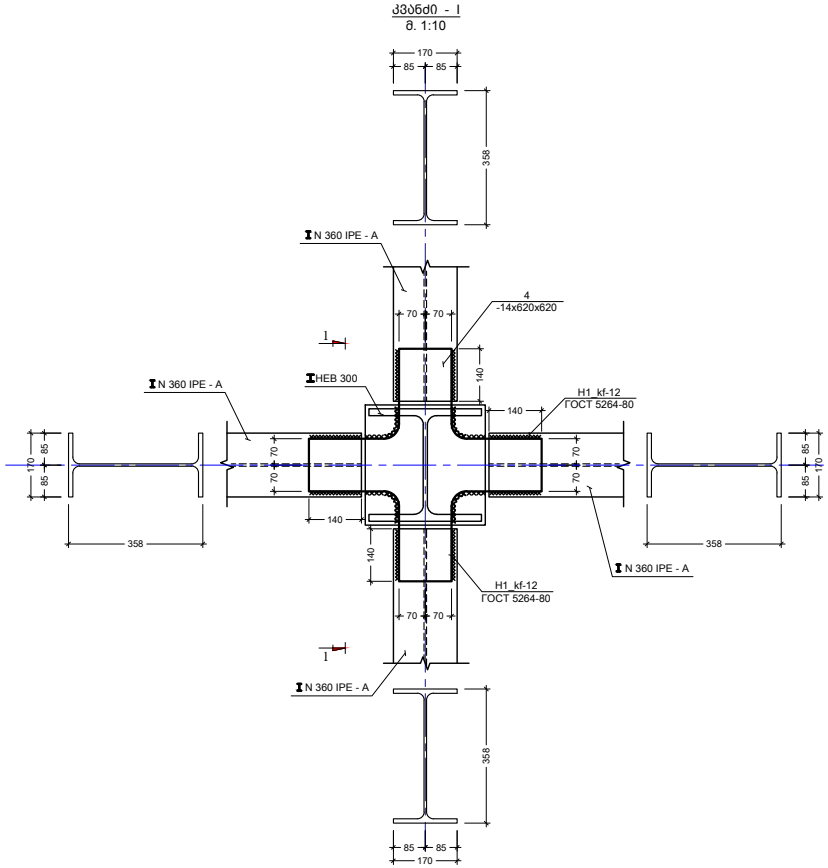

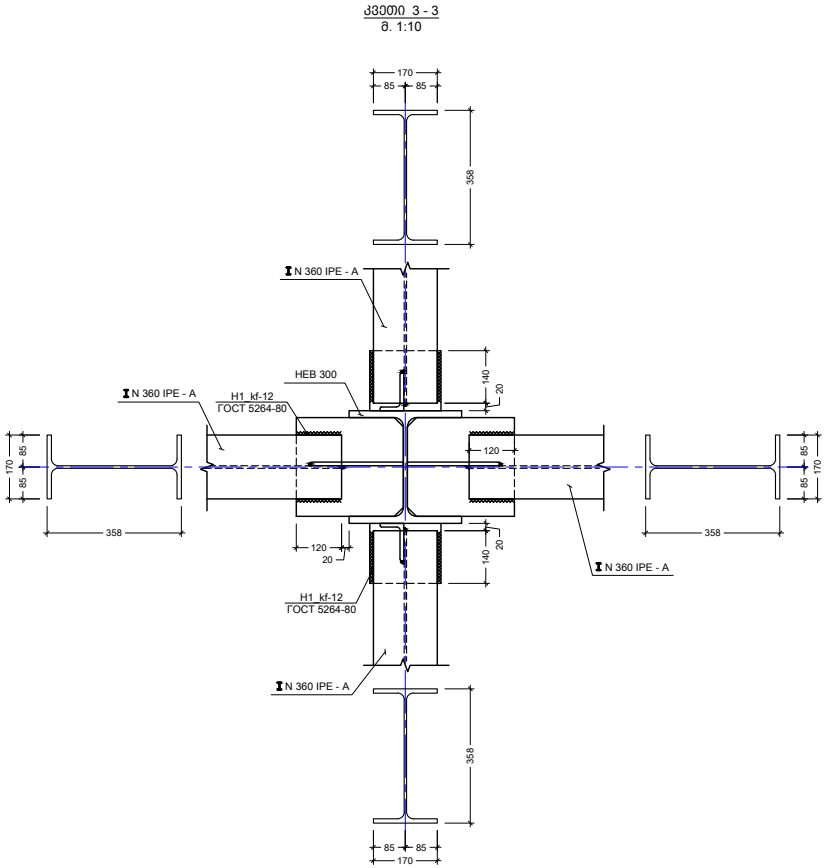

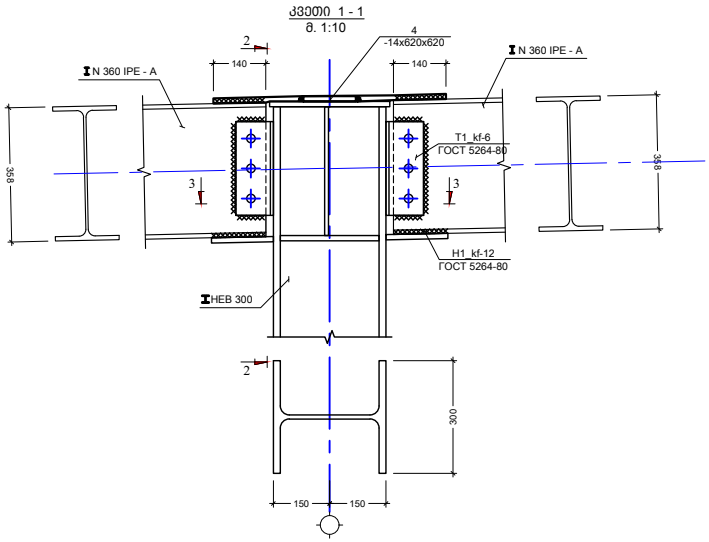

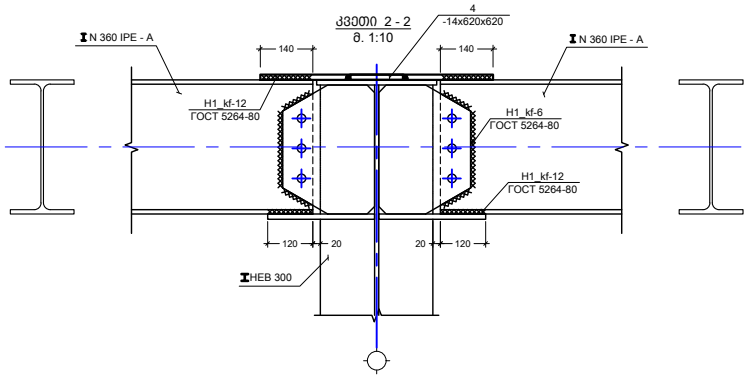

საქართველოს უნივერსიტეტის
ადმინისტრაციული კორპუსის
რეკონსტრუქციის (მიშენება-დამატება)
პროექტი

ქ. თბილისი, გამზირი ვაჟა-ფშაველა # 33;

საპროექტო კოდი : 01.10.15.007.101

CITY PROJECT	შ.პ.ს. "ქალაქპროექტი"	
თანამდებობა	სახელი, სახელი	ხელმოწერა
ხელმძღვანელი	ბ. ბერიაშვილი	
მთ. არქიტექტორი	ი. ასარიანელი	
პროექტირების	ნ. ლიუბარსკელიანი	
კონსულტანტი	ბ.ბერიაშვილი	

კვანძი - I				ფურცლის №
				კ - 15
სიმკვრივე	ფურცლების	სულ ფურცლ.	ფასიანობა	თარიღი
პროექტი	A2			01.12.2018

კვანძი - II
მ. 1:10

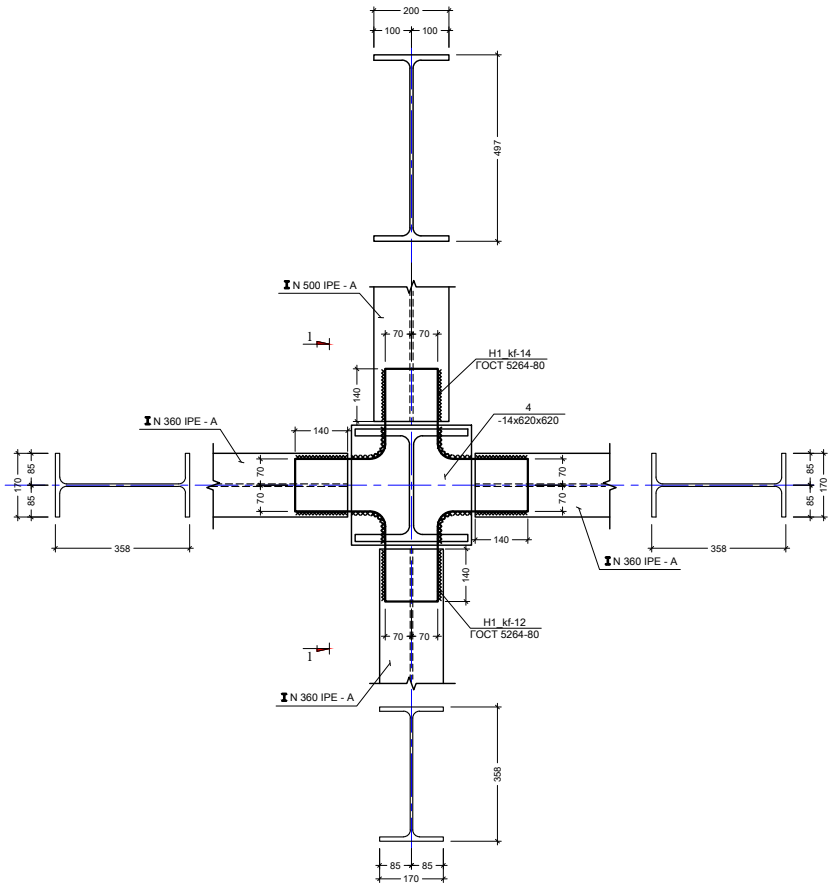

კვეთი 3 - 3
მ. 1:10

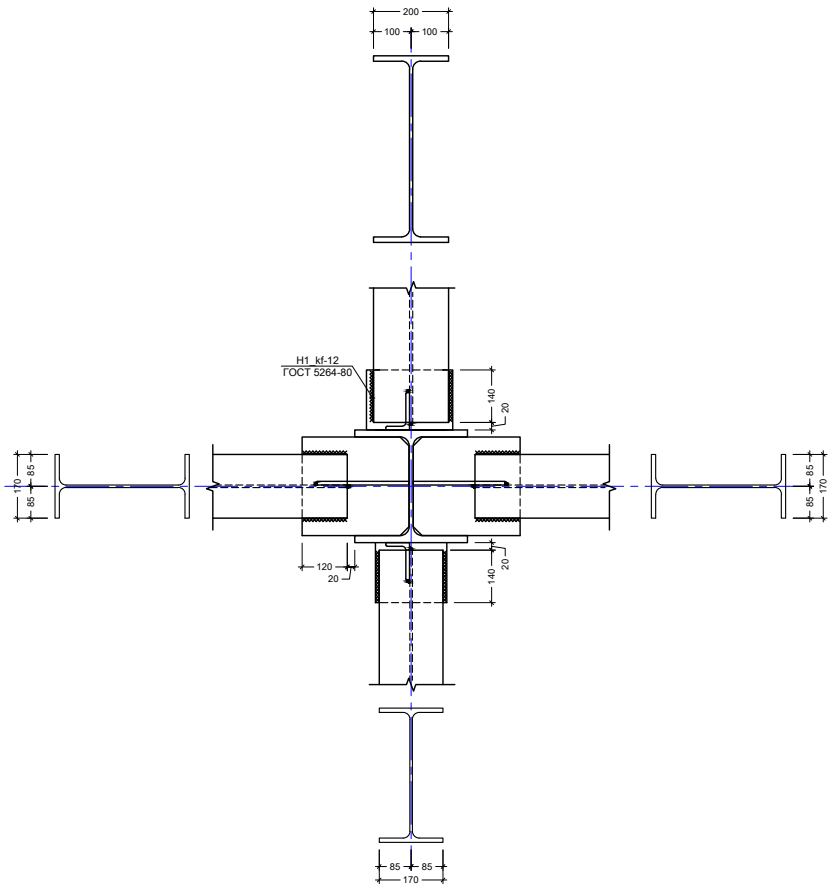

კვეთი 1 - 1
მ. 1:10

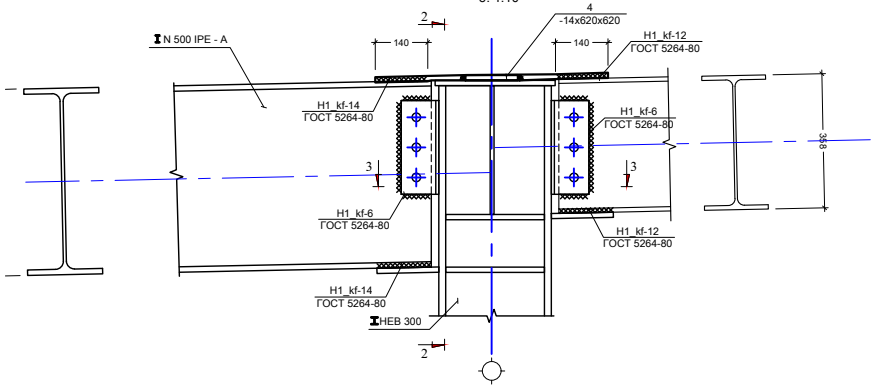

კვეთი 2 - 2
მ. 1:10

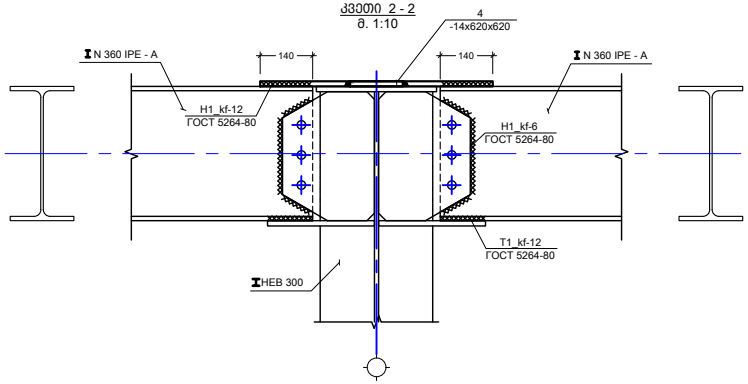

საქართველოს უნივერსიტეტის
ადმინისტრაციული კორპუსის
რეკონსტრუქციის (მიშენება-დამატება)
პროექტი

ქ. თბილისი, გამზირი ვაჟა-ფშაველა # 33 ;

საპროექტო კოდი : 01.10.15.007.101

CITY PROJECT
შ.პ.ს. "ქალაქპროექტი"

თანამდებობა	სახელი	ხელმოწერა
ხელმძღვანელი	მ. ბერიაშვილი	
მთ. არქიტექტორი	ი. ასათიანელი	
პროექტირების	ს. ლიუბარცევლიანი	
კონსულტანტი	ი.ბერიძე	

კვანძი - II			ფურცლის №
			კ - 16
სიმბოლო	ფურცლების	ერთ ფურცლის	მასშტაბი
პროექტის	A2		01.12.2018

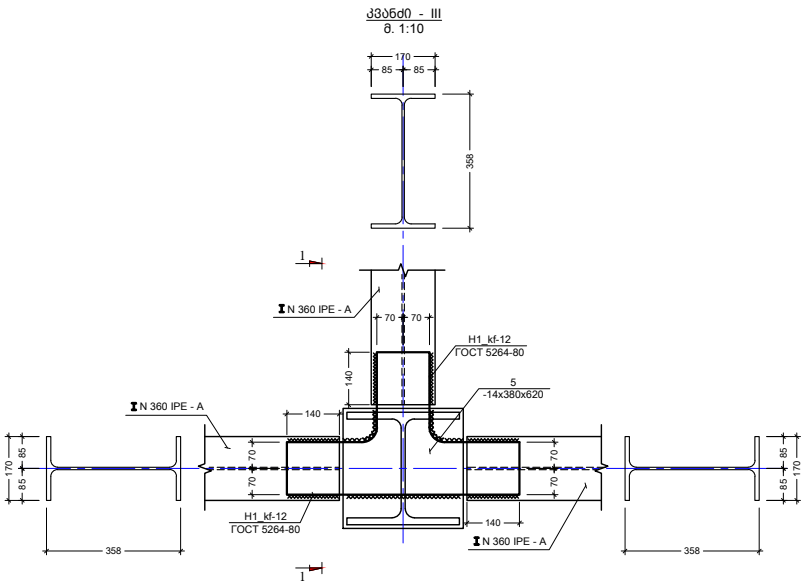

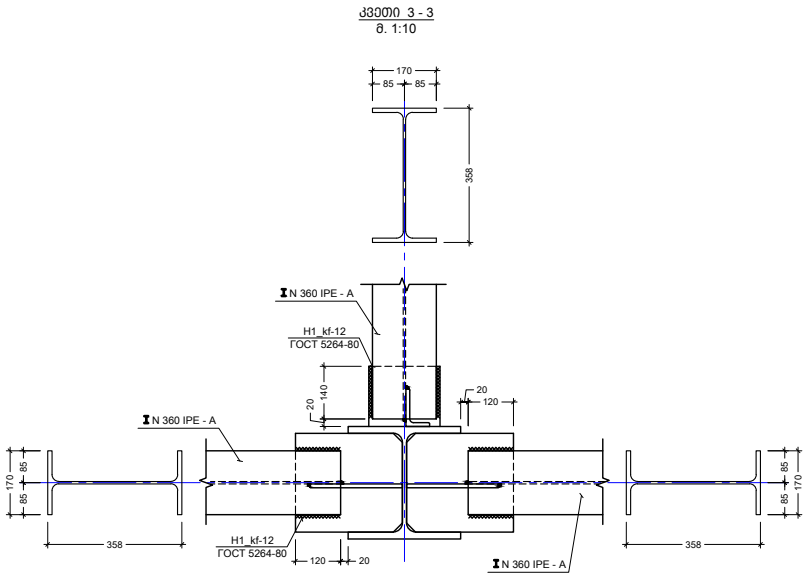

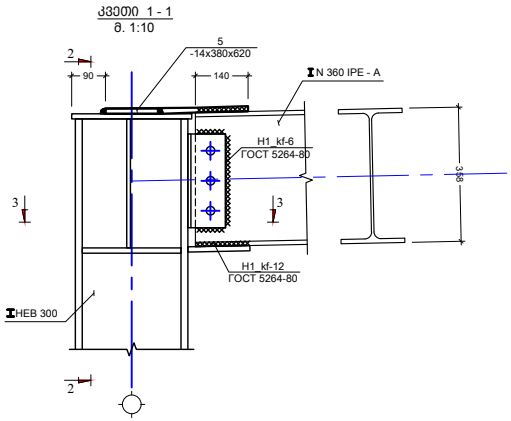

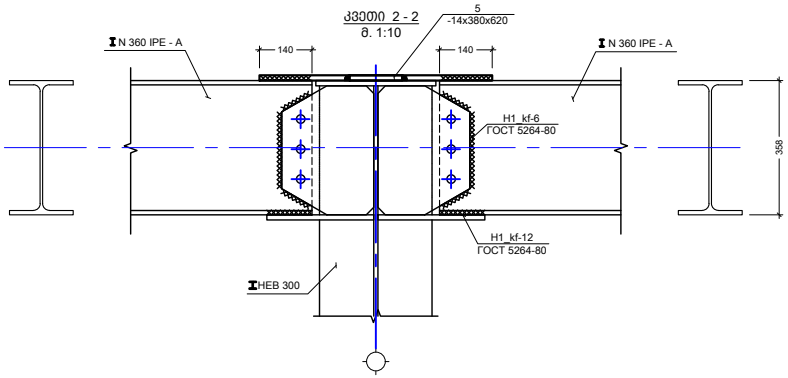

საქართველოს უნივერსიტეტის
ადმინისტრაციული კორპუსის
რეკონსტრუქციის (მიშენება-დამატება)
პროექტი

ქ. თბილისი, გამზირი ვაჟა-ფშაველა # 33;

საკადასტრო კოდი : 01.10.15.007.101

CITY PROJECT

შ.პ.ს. "ქალაქპროექტი"

მენეჯერი	ბკური, სანელი	ხელმოწერა
ხელმოწერა	ბ. ბასიანაძე	
მთ. არქიტექტორი	ი. ასარიანელი	
კონსულტანტი	ს. ლიტარგელიანი	
კონსულტანტი	ი.ბასიანიძე	

კვანძი - III			ფურცლის №
			კ - 17
სანელი	ფურცლების	სულ ფურცლ.	მასშტაბი
პროექტის	A2		თარიღი 01.12.2018

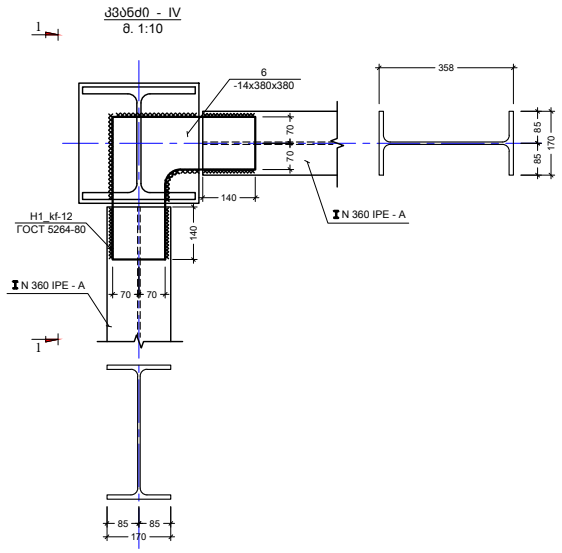

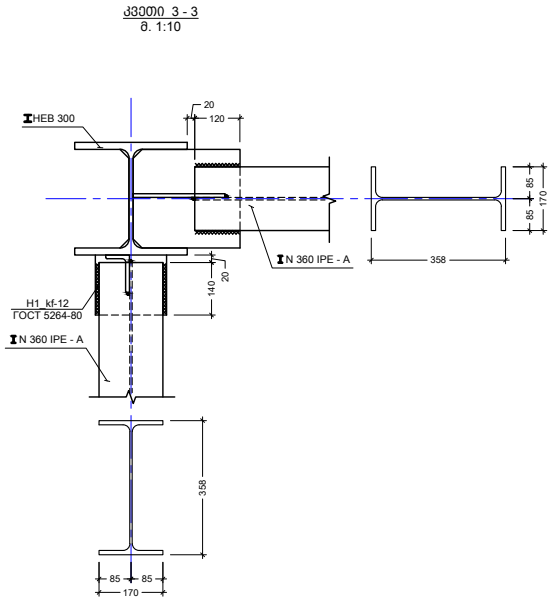

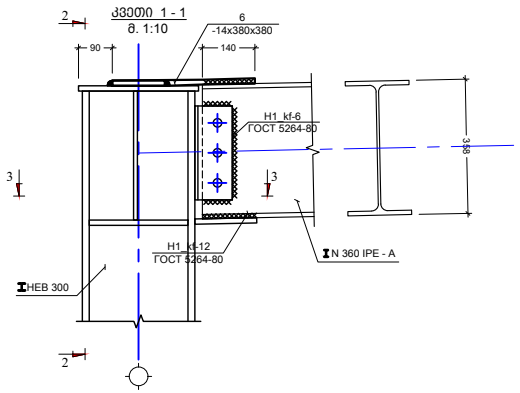

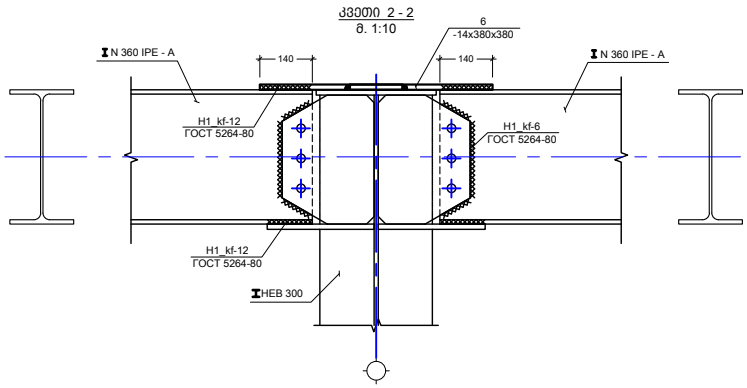

საქართველოს უნივერსიტეტის
ადმინისტრაციული კორპუსის
რეკონსტრუქციის (მიშენება-დამატება)
პროექტი

ქ. თბილისი, გამზირი ვაჟა-ფშაველა # 33 ;

საკადასტრო კოდი : 01.10.15.007.101

CITY PROJECT	შ.პ.ს. "ქალაქპროექტი"	
ტანდემპარტნიორი	ბკური, სანელი	ხელმოწერა
ხელმძღვანელი	მ. ბერიაშვილი	
მთ. არქიტექტორი	ი. ასათიანელი	
პროექტირების	ს. ლიუბარცევლიანი	
კონსულტანტი	ი.ბერიძე	
კვანძი - IV		ფურცლის №
		კ - 18
სიმკვრივე	ფურცლების	სულ ფურცლ.	ფასადების	თარიღი
პროექტის	A2			01.12.2018

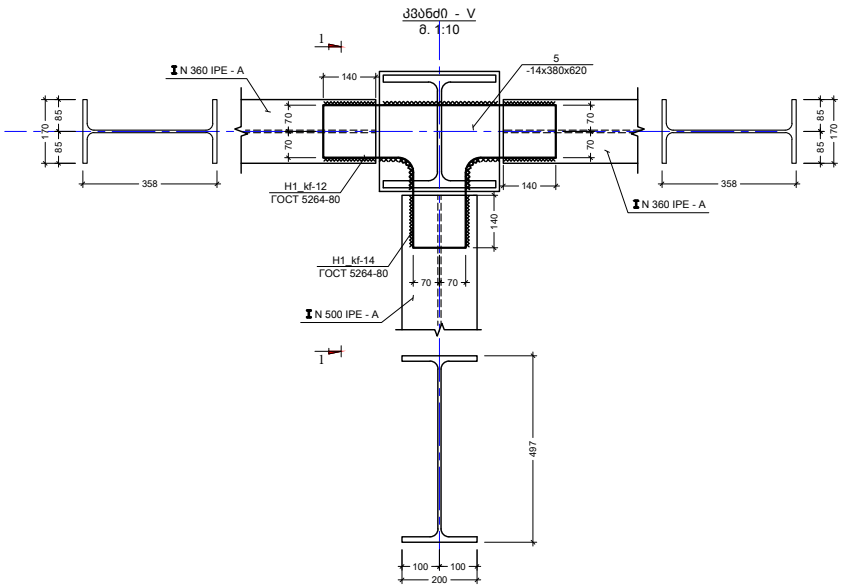
კვანძი - V
მ. 1:10
N 360 IPE - A
5
-14x380x620
140
170
85
70
358
H1_kf-12
ГОСТ 5264-80
N 500 IPE - A
H1_kf-14
ГОСТ 5264-80
497
100
200

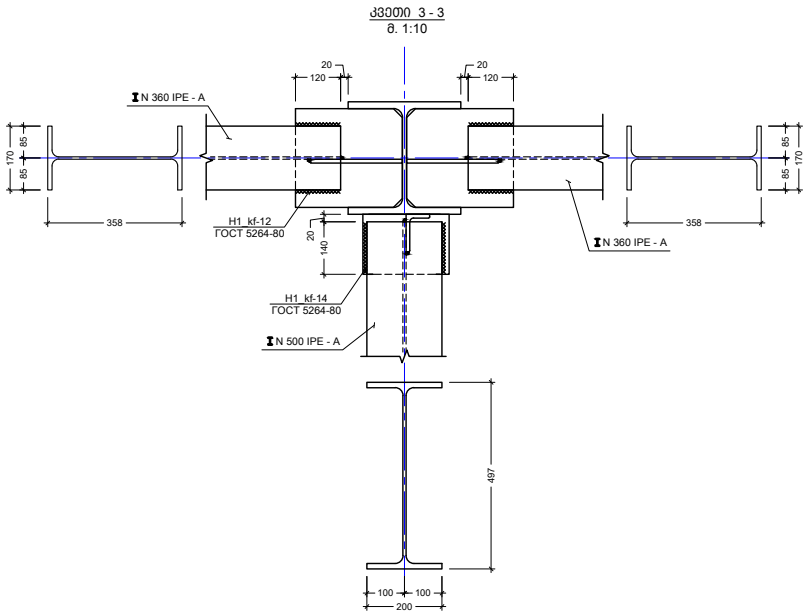
კვეთი 3 - 3
მ. 1:10
N 360 IPE - A
20
120
170
85
358
H1_kf-12
ГОСТ 5264-80
140
H1_kf-14
ГОСТ 5264-80
N 500 IPE - A
497
100
200

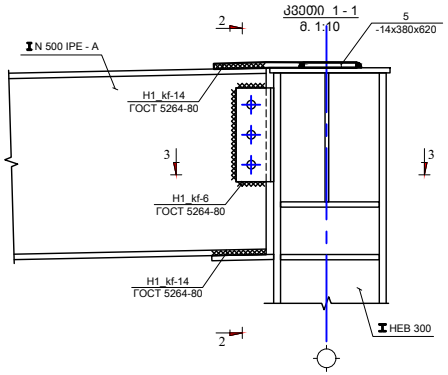
კვეთი 1 - 1
მ. 1:10
5
-14x380x620
N 500 IPE - A
H1_kf-14
ГОСТ 5264-80
H1_kf-6
ГОСТ 5264-80
HEB 300

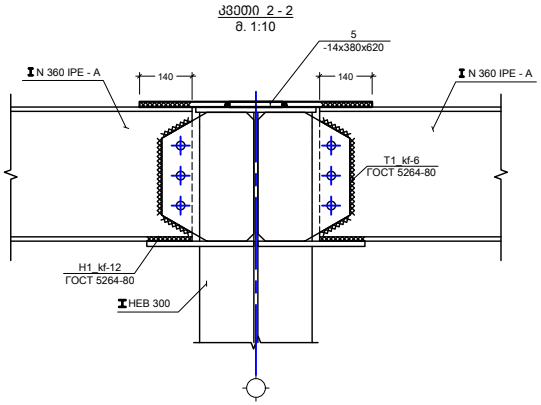
კვეთი 2 - 2
მ. 1:10
5
-14x380x620
N 360 IPE - A
140
T1_kf-6
ГОСТ 5264-80
H1_kf-12
ГОСТ 5264-80
HEB 300

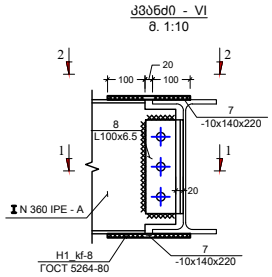

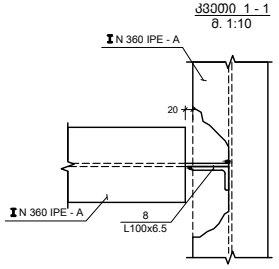

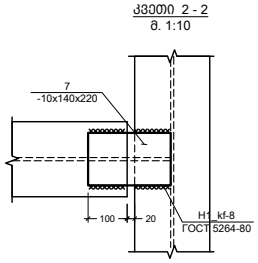

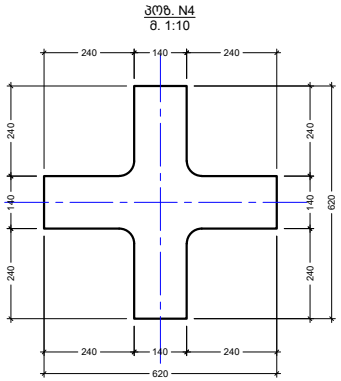

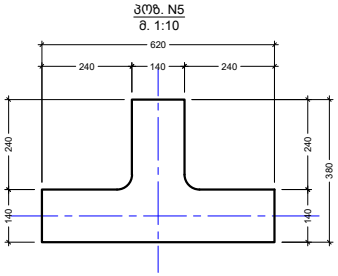

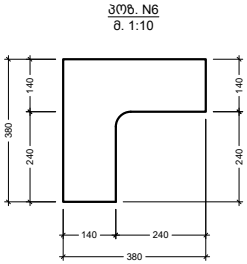

ფოლადის მასალის ამოკრეფა

კონსტრუქციის დასახელება	ელემენტის მარკირება	პოზ. #	პროფილი	სტანდარტი	სიგრძე (მმ)	რაოდენობა (ც.)			სიგრძე (მ.)	წონა (კგ.)	ფოლადის მარკა
რიგმგლები	ლ.რ. - 1	1	N 360 IPE - A	NF A 45 - 206	დ.ა.	---			290	14563.8	C275
	ლ.რ. - 2	2	N 500 IPE - A	NF A 45 - 206	დ.ა.	---			24	1902.0	C275
	ლ.რ. - 3	3	№ 36	ГОСТ 8240-97	დ.ა.	---			46	1927.4	C235
	ლ.რ. - 4	3*	N 180 IPE - A	NF A 45 - 206	დ.ა.	---			35	538.3	C275
	დუნგ.	4	14 X 620	ГОСТ 19903-74	620	1	X	8	4.96	338.0	C235
	დუნგ.	5	14 X 380	ГОСТ 19903-74	620	1	X	10	6.20	258.9	C235
	დუნგ.	6	14 X 380	ГОСТ 19903-74	380	1	X	4	1.52	63.5	C235
	დუნგ.	7	10 X 140	ГОСТ 19903-74	220	1	X	4	0.88	9.7	C235
		8	100 X 6.5	ГОСТ 8240-88	250	1	X	2	0.50	4.94	C235

19606.5

საქართველოს უნივერსიტეტის
ადმინისტრაციული კორპუსის
რეკონსტრუქციის (მიშენება-დამატება)
პროექტი

ქ. თბილისი, გამზირი ვაჟა-ფშაველა # 33;

საპროექტო კოდი : 01.10.15.007.101

შ.პ.ს. "ქალაქპროექტი"

CITY PROJECT

მენეჯერი	ბუხრიკიძე, ნანა	ხელმოწერა
ხელმძღვანელი	მ. ბერიაშვილი	
მთ. არქიტექტორი	ი. ასათიანელი	
კონსულტანტი	ნ. ლიფარტელიანი	
კონსულტანტი	ნ.ბეხრიშვილი	

კვანძი - VI			ფურცლ. №
			ქ - 20
სპეციალობა	ფურცლის	ელ. ფოსტა	ბასტილი	თარიღი
პროექტი	A2			01.12.2018

სახურავის ფოლადის გრძივებისა და მწიმების განაგების სქემა

მ. 1:100

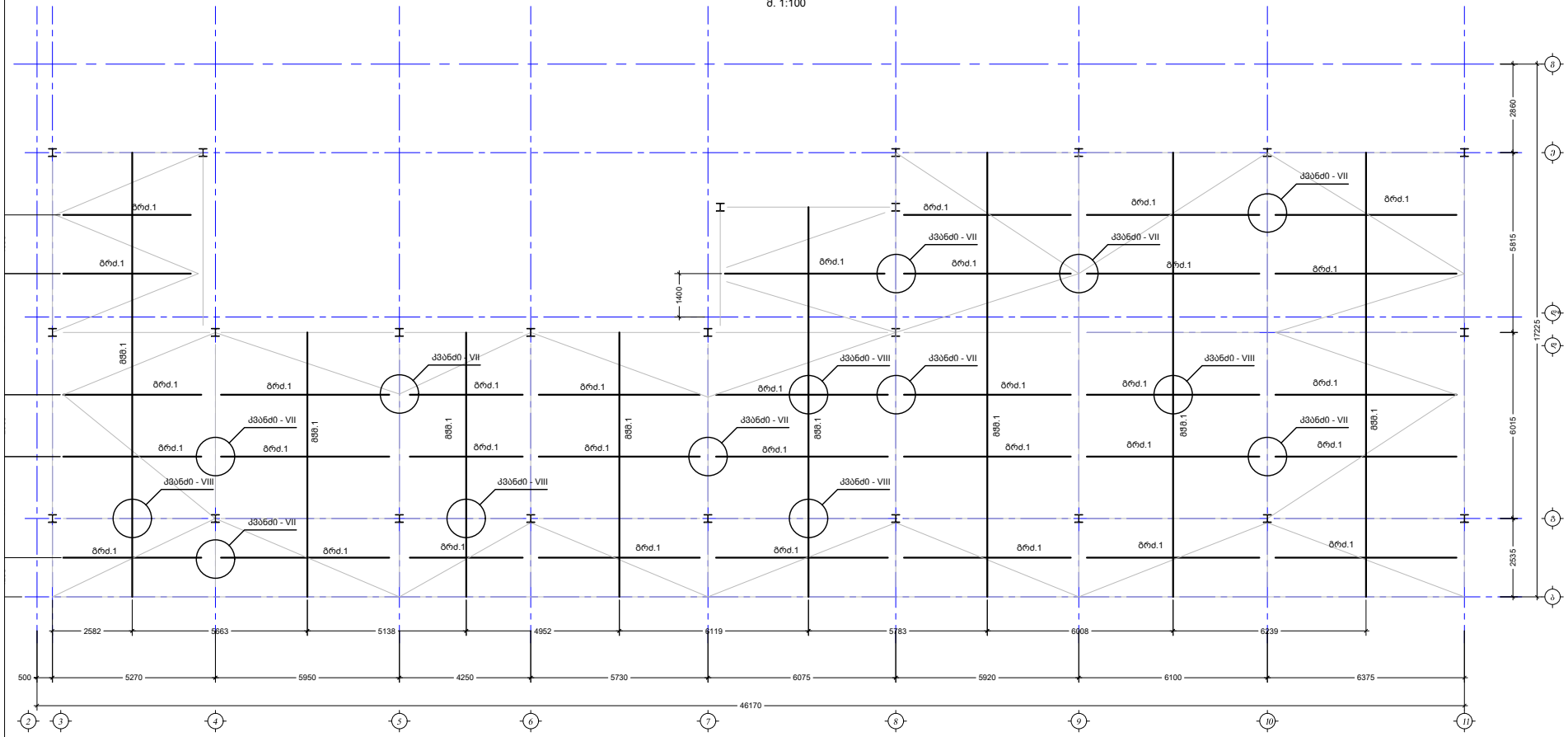

საქართველოს უნივერსიტეტის
ადმინისტრაციული ჯორჯიასის
რეკონსტრუქციის (მშენებლობა-დაშენება)
პროექტი

ქ. თბილისი, გამზირი ვაჟა-ფშაველა # 33 ;

საკადასტრო კოდი : 01.10.15.007.101

CITY PROJECT	შ.პ.ს. "ქალაქპროექტი"	
ტანდაფარეზი	ბკური, სანელი	ხელმოწერა
ხელმძღვანელი	ბ. ბერიაშვილ	
მთ. პროექტირებ.	ი. ასარიანელი	
პროექტირებ.	ბ. ლიფარიანელიანი	
კონსულტანტი	ი.ბეხრიშვილი	
სახურავის ფოლადის გრძივების და მწმების განაგების სქემა		ფურცლ. №
		ჯ - 21
სპეციალობა	ფურცლების	ერთ ფურცლ.	ფასადების	თარიღი
პროექტის	A2			01.12.2018

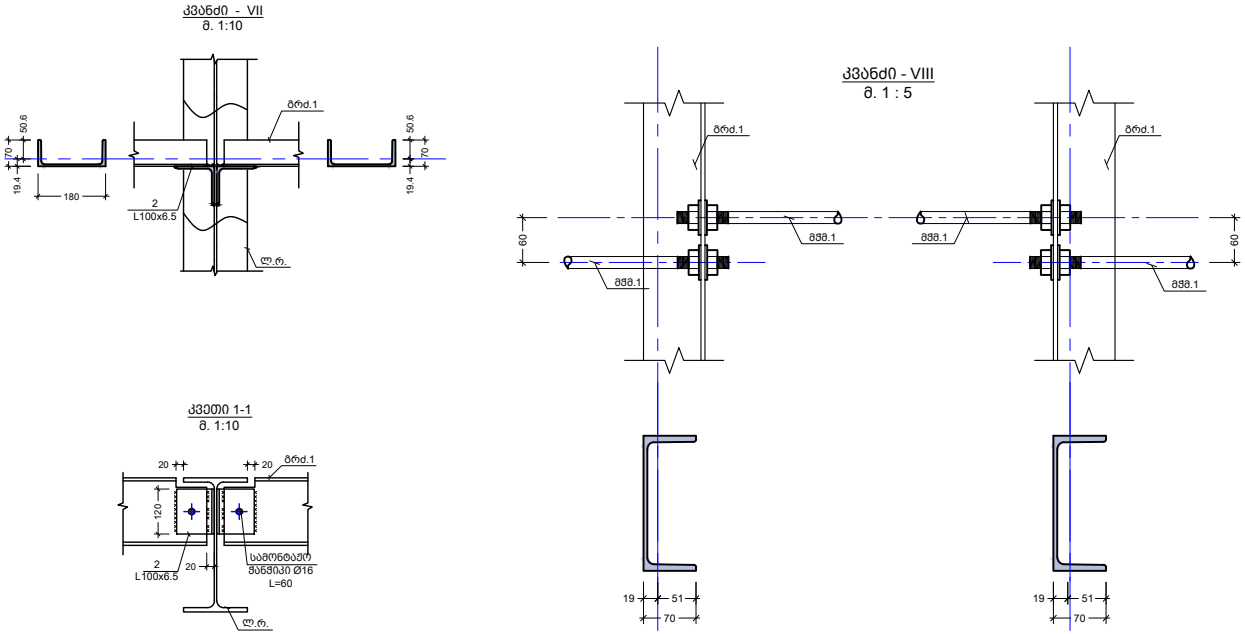

ფოლადის მასალის ამოკრეფა										
კონსტრუქციის დასახელება	ელემენტის მარკირება	პოზ. #	პროფილი	სტანდარტი	სიგრძე (მმ)	რაოდენობა (ც.)			სიგრძე (მ.)	წონა (კმ.)	ფოლადის მარკა
ჯრიბიები მეჩიმები	მმმ. - 1 ბრძ. - 1	1	№ 18	ГОСТ 8240-97	დ.ა.	---			190	3097.0	C235
		2	∟ 100 X 6.5	ГОСТ 8240-88	120	40	X	2	9.60	94.78	C235
		3	Ø 16 A240C	ГОСТ 8240-88	დ.ა.	---			120.0	189.30	

3381.1

საქართველოს უნივერსიტეტის
ადმინისტრაციული კორპუსის
რეკონსტრუქციის (მიშენება-დამატება)
პროექტი

ქ. თბილისი, გამზირი ვაჟა-ფშაველა # 33 ;

საკადასტრო კოდი : 01.10.15.007.101

CITY PROJECT

შ.პ.ს. "ქალაქპროექტი"

ინჟინერია	გვარი, სახელი	ხელმოწერა
ხელმძღვანელი	ბ. ბესიაშვილი	
მთ. პროექტირების	ი. ასარიანელი	
პროექტირების	ბ. ლიტვინენკოლი	
კონსულტანტი	ბ.ბესიაშვილი	

კვანძი - VII, VIII			ფურცლ. №
			ქ - 22
სპეციალობა	ფურცლების	ელექ. ფურცლ.	ბესიაშვილი	თარიღი
პროექტი	A2			01.12.2018

სახურავის ჰორიზონტალური კავშირების განაგების სქემა

მ. 1:100

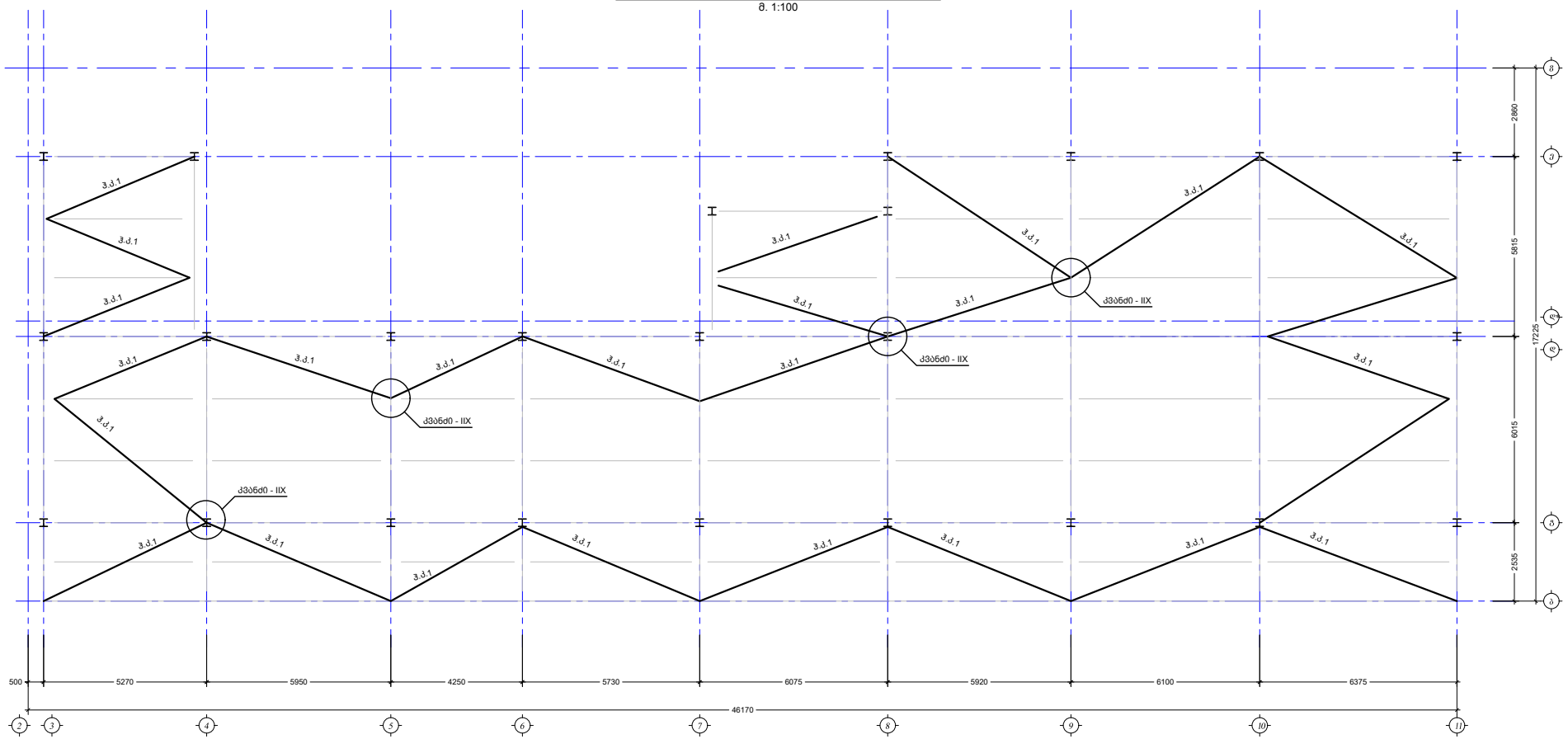

საქართველოს უნივერსიტეტის
ადმინისტრაციული კორპუსის
რეკონსტრუქციის (მშენებლობა-დემონტაჟი)
პროექტი

ქ. თბილისი, გამზირი ვაჟა-ფშაველა # 33 ;

საკადასტრო კოდი : 01.10.15.007.101

CITY PROJECT	შ.პ.ს. "ქალაქპროექტი"	
თანამდებობა	სახელი, გვარი	ხელმოწერა
ხელმძღვანელი	მ. მესხიშვილი	
მთ. პროექტირების	ი. ასარიანელი	
პროექტირების	ნ. ლიტვინენკოლი	
კონსულტანტი	ი.ბეხრიშვილი	
სახურავის ჰორიზონტალური კავშირების განაგების სქემა		ფურცლის №
		კ - 23
სტადია	ფურცლების	სულ ფურცლ.	მასშტაბი	თარიღი
პროექტი	A2			01.12.2018

საქართველოს უნივერსიტეტის
ადმინისტრაციული კორპუსის
რეკონსტრუქციის (მიშენება-დამენება)
პროექტი

ქ. თბილისი, გამზირი ვაჟა-ფშაველა # 33 ;

საკადასტრო კოდი : 01.10.15.007.101

კვანძი - IIX
მ. 1:10

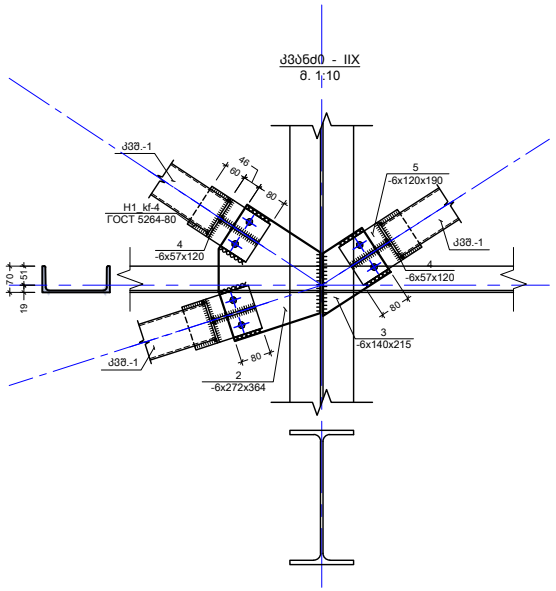

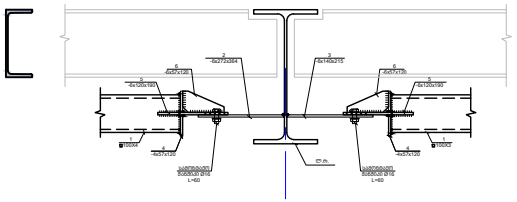

პოზ. N2
მ. 1:10

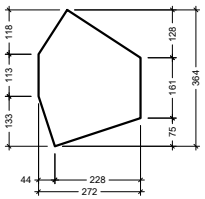

პოზ. N3
მ. 1:10

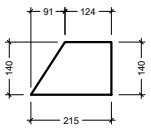

პოზ. N6
მ. 1:10

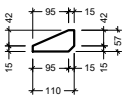

ფოლადის მასალის ამოკრეფა

კონსტრუქციის დასახელება	ელემენტის მარკირება	პოზ. #	პროფილი	სტანდარტი	სიგრძე (მმ)	რაოდენობა (ც.)			სიგრძე (მ.)	წონა (კმ.)	ფოლადის მარკა
კავშირები	ჰორიზონტალური კავშირები ჰკ - 1	1	□ 100 X 4	ГОСТ 30245-2003	დ.ბ.	---			160	1929.22	C235
		2	— 6 X 272	ГОСТ 19903-74	364	1	X	17	6.19	79.3	C235
		3	— 6 X 140	ГОСТ 19903-74	215	1	X	16	3.44	22.7	C235
		4	— 6 X 57	ГОСТ 19903-74	120	4	X	33	15.84	42.5	C235
		5	— 6 X 120	ГОСТ 19903-74	190	2	X	33	12.54	70.9	C235
		6	— 6 X 57	ГОСТ 19903-74	120	2	X	33	7.92	21.3	C235

2165.8

CITY PROJECT

შ.პ.ს. "ქალაქპროექტი"

ინჟინერია	ბკური, სანელი	ხელმოწერა
ხელმძღვანელი	ბ. ბერიძე	
მთ. არქიტექტორი	ი. ასარიანელი	
კონსულტანტი	ბ. ლიფარიანელი	
კონსულტანტი	ი.ბერიძე	

კვანძი - IIX	ფურცლ. №
	კ - 24

სპეციალ.	ფურცლების	სულ ფურცლ.	ბუსლიანი	თარიღი
პროექტი	A2			01.12.2018

საქართველოს უნივერსიტეტის
ადმინისტრაციული კორპუსის
რეკონსტრუქციის (მშენებლობა-დემონტაჟი)
პროექტი

ქ. თბილისი, გამხარია ვაჟა-ფშაველა # 33;

საპროექტო კოდი : 01.10.15.007.101

კვანძი - IX
მ. 1:10

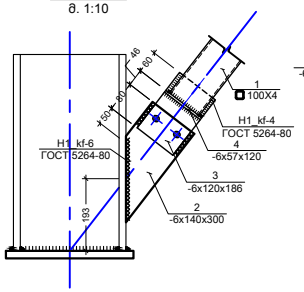

კვანძი - X
მ. 1:10

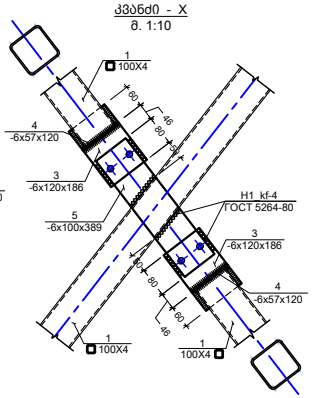

კვანძი - XI
მ. 1:10

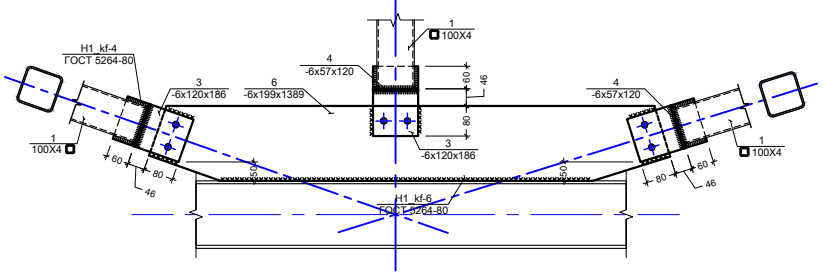

კვანძი - XII
მ. 1:10

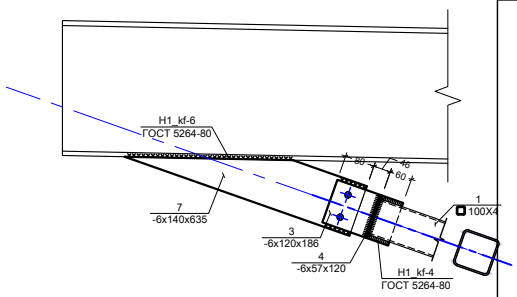

პოზ. N2
მ. 1:10

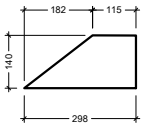

პოზ. N6
მ. 1:10

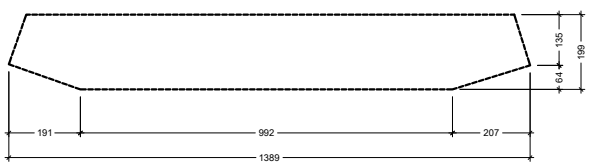

პოზ. N7
მ. 1:10

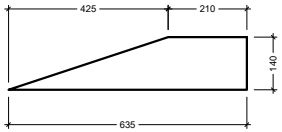

ფოლადის მასალის ამოკრეფა

კონსტრუქციის დასახელება	ელემენტის მარკირება	პოზ. #	პროფილი	სტანდარტი	სიგრძე (მმ)	რაოდენობა (ც.)			სიგრძე (მ.)	წონა (კგ.)	ფოლადის მარკა
კავშირები	ვერტიკალური კავშირები ვკ. - 1	1	□ 100 X 4	ГОСТ 30245-2003	დ.ა.	---			26	313.50	C235
		2	— 6 X 140	ГОСТ 19903-74	300	1	X	8	2.40	15.8	C235
		3	— 6 X 120	ГОСТ 19903-74	186	1	X	14	2.60	14.7	C235
		4	— 6 X 57	ГОСТ 19903-74	120	1	X	28	3.36	9.0	C235
		5	— 6 X 100	ГОСТ 19903-74	390	1	X	2	0.78	3.7	C235
		6	— 6 X 199	ГОСТ 19903-74	1389	1	X	1	1.39	13.0	C235
		7	— 6 X 140	ГОСТ 19903-74	635	1	X	1	0.64	4.2	C235

373.9

CITY PROJECT
შ.პ.ს. "ქალაქპროექტი"

ინჟინერია	ბკური, სანელი	ხელმოწერა
ხელმძღვანელი	მ. ბერიაშვილ	
მთ. არქიტექტორი	ი. ასარიანელი	
პროექტმანერი	ს. ლიუბარიანელი	
კონსულტანტი	ი.ბერიაშვილი	

კვანძი - IX, X, XI, XII			ფურცლის №
			კ - 25
სანები	ფურცლების	სულ ფურცლ.	ბანაბები	თარიღი
პროექტის	A2			01.12.2018

კიბე N1-ის საძირკვლის გეგმა
მ. 1:50

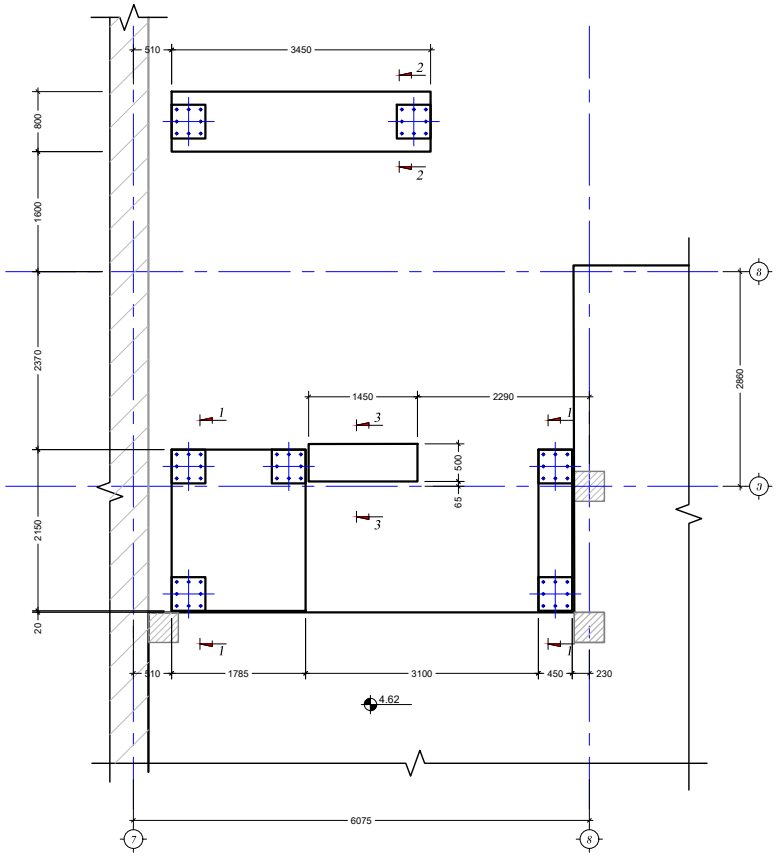

საქართველოს უნივერსიტეტის
ადმინისტრაციული კორპუსის
რეკონსტრუქციის (მიშენება-დამენება)
პროექტი

ქ. თბილისი, გამხარი ვაჟა-ფშაველა # 33;

საპროექტო კოდი : 01.10.15.007.101

CITY PROJECT

შ.პ.ს. "ქალაქპროექტი"

თანამდებობა	სახელი, სახელი	ხელმოწერა
ხელმძღვანელი	მ. მესხიშვილი	
მთ. არქიტექტორი	ი. ასარიძე,ბელი	
პროექტირებაზე პასუხ.	ნ. ლიტარიანელი	
კონსტრუქციები	ი.ბერიძე	

კიბის საძირკვლის გეგმა	ფურცლის №
	კ - 25

სპეციალობა	ფურცლების	ერთ ფურცელ.	ფასიანი	თარიღი
პროექტი	A2			01.12.2018

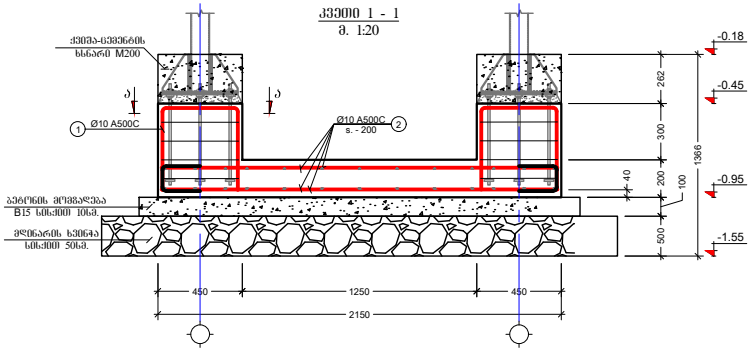

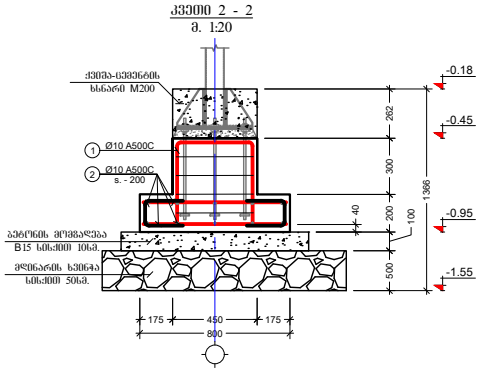

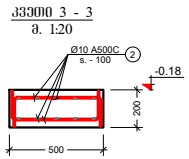

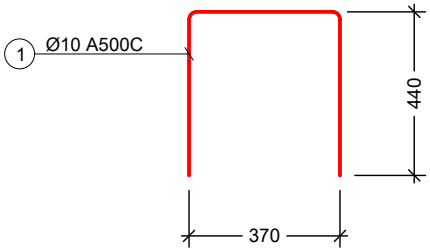

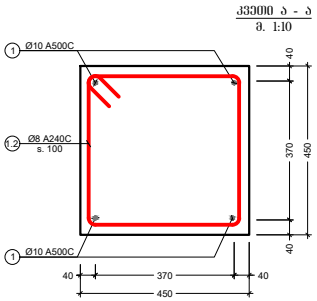

პოზ. №	ესკიზი	L მმ
1.1		520
1.2		1680

კონსტრუქციის დასახელება	ელემენტის მარკირება	პოზ. #	პროფილი	სტანდარტი	სიგრძე (მმ)	რაოდენობა (ც.)			სიგრძე (მ.)	წონა (კგ.)	ფოლადის მარკა
კიბის საძირკვლები		1	Ø 10 A500C	ДСТУ 3760-98	1250	2	X	7	18	11	
		2	Ø 10 A500C	ДСТУ 3760-98	დ.ა.	---			160	99	
		1.1	Ø 8 A240C	ДСТУ 3760-98	520	60	X	1	31	12	
		1.2	Ø 10 A500C	ДСТУ 3760-98	1680	30	X	1	50	31	
		მძიმე ბეტონი B - 25 V = 5.0 X 1 = 5.0 მ									

საქართველოს უნივერსიტეტის
აღმოსავლეთევროპული კორეოსანის
რეკონსტრუქციის (მშენებლობა-დამენება)
პროექტი

ქ. თბილისი, გამზირი ვაჟა-ფშაველა # 33;

საკადასტრო კოდი : 01.10.15.007.101

CITY PROJECT	შ.პ.ს. "ქალაქპროექტი"		
თანამდებობა	სახელი, გვარი	ხელმოწერა	
ხელმძღვანელი	ბ. ბერიაშვილი		
მთ. არქიტექტორი	ი. ასათიანელი		
კონსულტანტი	ს. ლომსაძე		
კონსულტანტი	ნ.ფეფოლოვი		
კვეთი 1 - 1, 2 - 2			ფურცლის №
			კ - 27
სტადია	ფურცლების	ამჟამინდ ფურცელი	ბლანკის ზომა
პროექტი	A2		01.12.2018

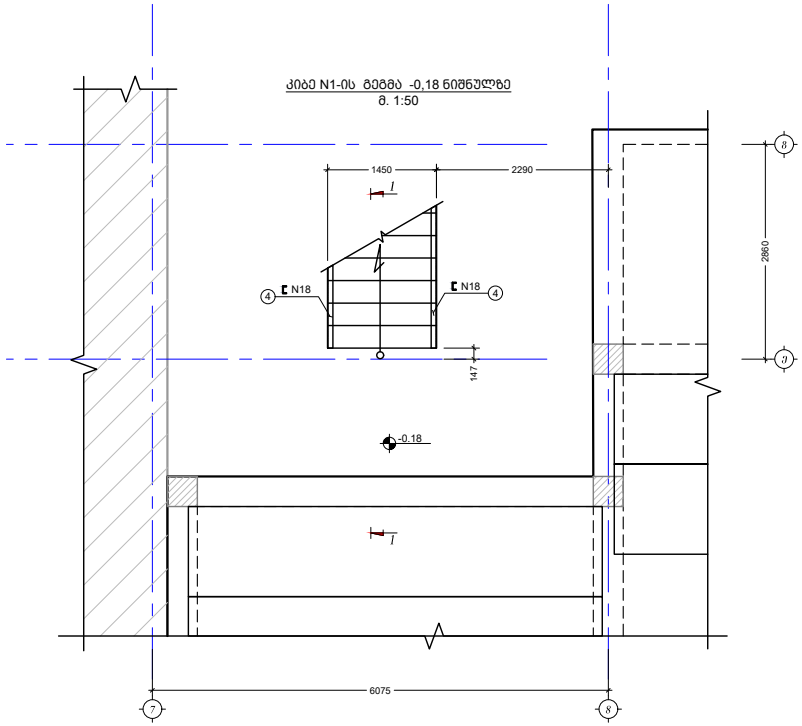

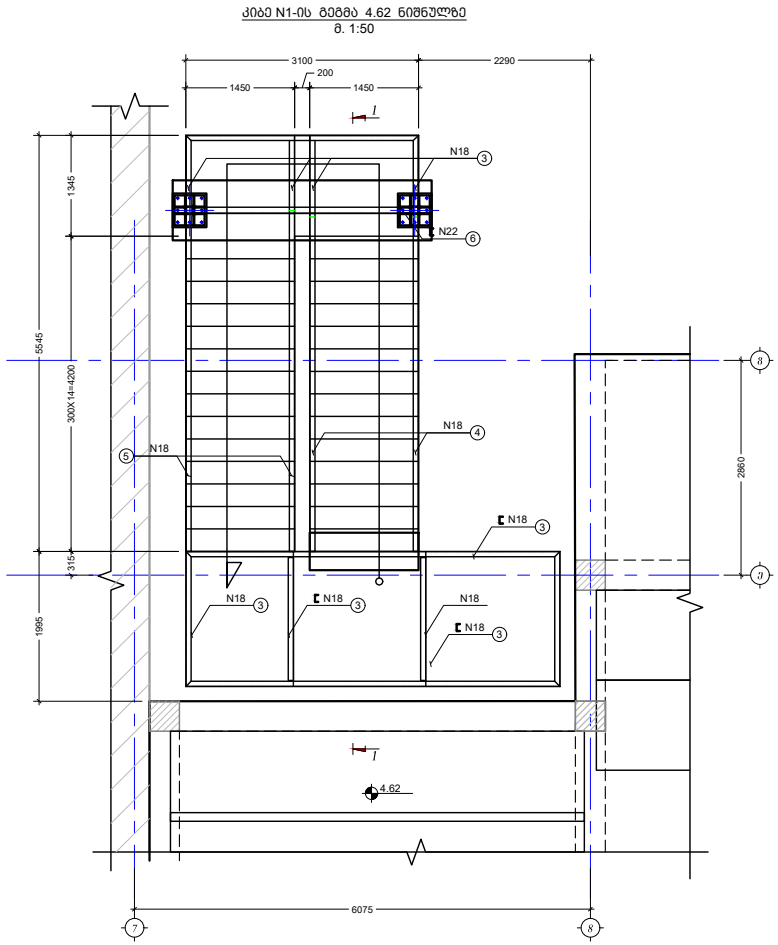

საქართველოს უნივერსიტეტის
ადმინისტრაციული კორპუსის
რეკონსტრუქციის (მიშენება-დამენება)
პროექტი

ქ. თბილისი, გამზირი ვაჟა-ფშაველა # 33 ;

საკადასტრო კოდი : 01.10.15.007.101

CITY PROJECT	შ.პ.ს. "ქალაქპროექტი"	
თანამდებობა	სახელი, გვარი	ხელმოწერა
ხელმძღვანელი	მ. ფანასუაძე	
მთ. არქიტექტორი	ი. ასარიანელი	
პროექტირების	ს. ლიუბარიანელი	
კონსულტანტი	ი.ფეხოროშვილი	

კიბის გეგმა -0,18 და 4,62 ნიშნულზე			ფურცლის №
			კ - 28
სტადია	ფურცლების	სულ ფურცლ.	ფასადები
პროექტი	A2		თარიღი
			01.12.2018

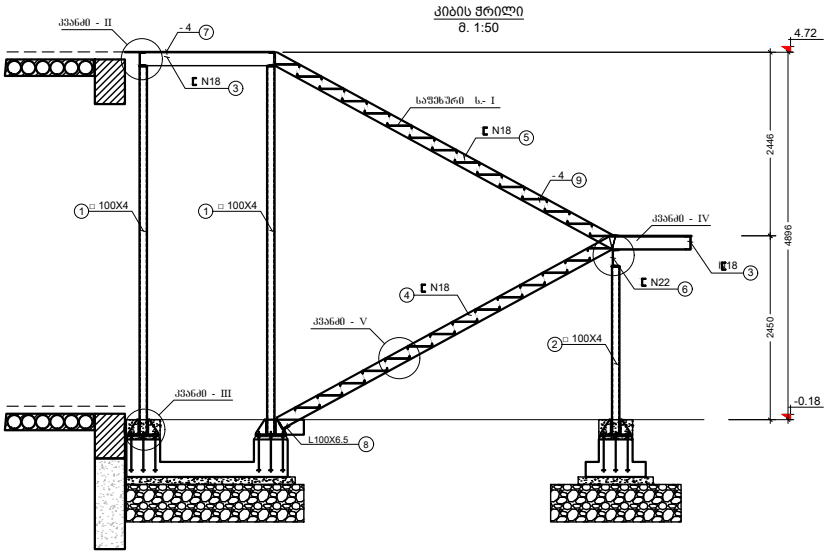

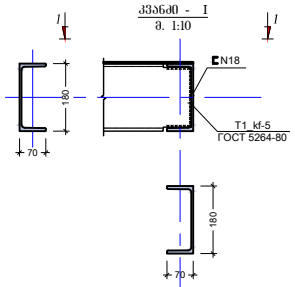

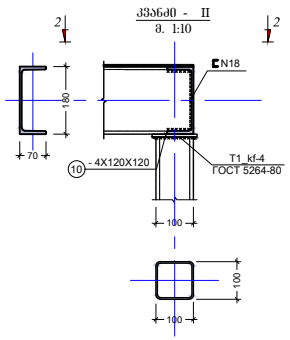

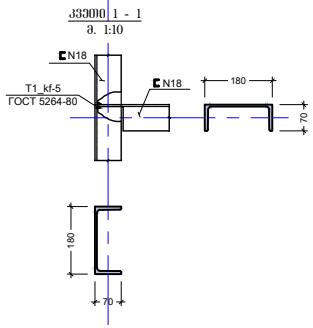

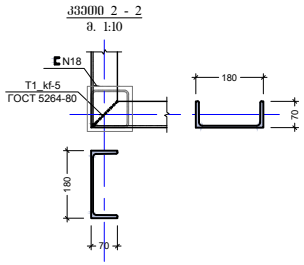

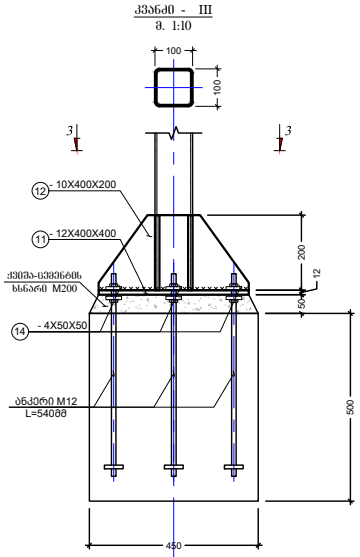

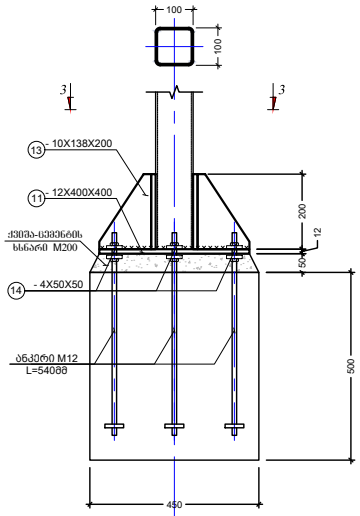

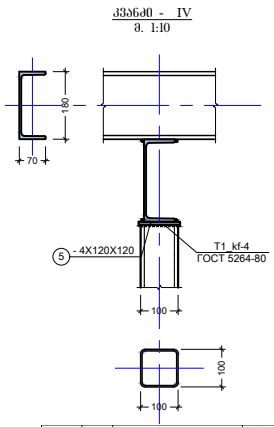

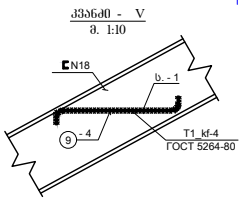

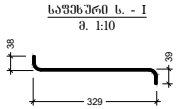

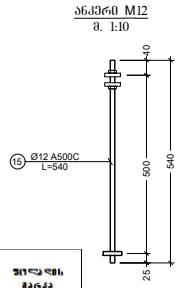

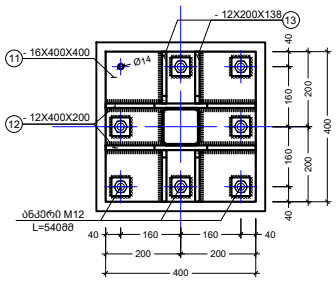

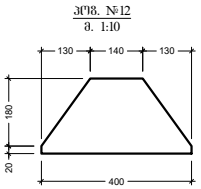

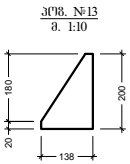

ელემენტის ხ. ნომერი	პოზ. №	ფოლადის ან კვეთი (მმ)	ერთეულის სიგრძე (მ.)	ერთეულის ოდ (ც.)	საერთო სიგრძე (მ.)	საერთო წონა (კგ)	ეროვნული სტანდარტი	ფოლადის მარკა
ძირი	1	□ 100 X 100 X 4	4910	5 X 1	24.6	288	ГОСТ 8240 - 72	C 235
	2	□ 100 X 100 X 4	2240	2 X 1	4.5	53	ГОСТ 8240 - 72	C 235
	3	[№ 18	23328	1 X 1	23.3	380	ГОСТ 8240 - 72	C 235
	4	[№ 18	6128	1 X 1	6.1	100	ГОСТ 8240 - 72	C 235
	5	[№ 18	6240	1 X 2	12.5	203	ГОСТ 8240 - 72	C 235
	6	[№ 22	3100	1 X 1	3.1	65	ГОСТ 8240 - 72	C 235
	7	— 4 X 1000	1		15.0	471	ГОСТ 19903-74	C 235
	8	L 100 X 100 X 6.5	1450	1 X 1	1.5	16	ГОСТ 8510 - 72	C 245
	9	— 4 X 385	1450	28 X 1	40.6	491	ГОСТ 19903-74	C 235
	10	— 4 X 120	120	7 X 1	0.8	3	ГОСТ 19903-74	C 235
	11	— 12 X 400	400	7 X 1	2.8	106	ГОСТ 19903-74	C 235
	12	— 10 X 200	400	14 X 1	5.6	88	ГОСТ 19903-74	C 235
	13	— 10 X 138	200	28 X 1	5.6	61	ГОСТ 19903-74	C 235
	14	— 4 X 50	50	168 X 1	8.4	13	ГОСТ 19903-74	C 235
	15	Ø 12 A500	56	2 X 7	0.8	1		

საქართველოს უნივერსიტეტის
პროფესიონალურად ეფექტიანი
რეაბილიტაციის (მშენებლობა-დაშენება)
ინსტიტუტი

ქ. თბილისი, გამზირი ვაჟა-ფშაველა # 33;

საპროექტო ფირმა : 01.10.15.007.101

CITY PROJECT	შ.პ.ს. "ქალაქპროექტი"		
ინჟინერია	მპილი, ხაბელი	ხელმოწერა	
ხელმძღვანელი	ბ. ბეჩვეული		
მთ. პროექტირების	ი. ანანიაშვილი		
პროექტირების	ბ. ლიუბარიანი		
კონსულტანტი	ი.ბეჩვეული		
კიბის ჭრილი და კვანძები		ფურცლის №	
		ქ - 29	
სპეციალობა	ფურცლის	ელ. ფოსტა	ბინარული
პროექტი	A2		01.12.2018

კიბე N 2 ის გეგმა
მ. 1:50

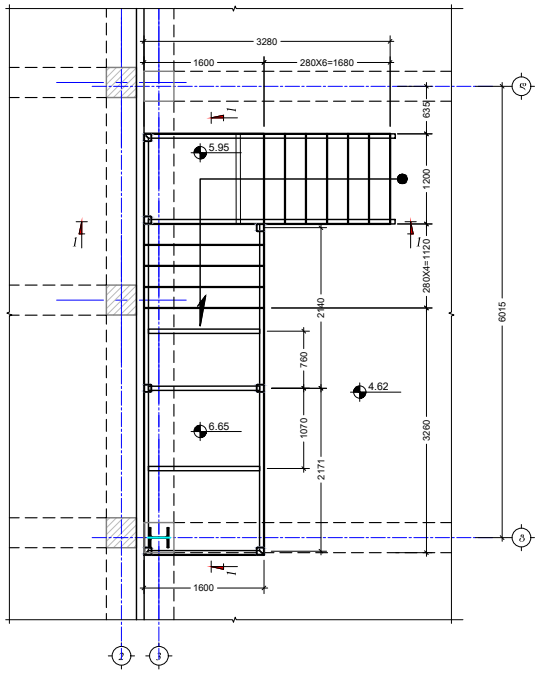

კვეთი 1 - 1
მ. 1:50

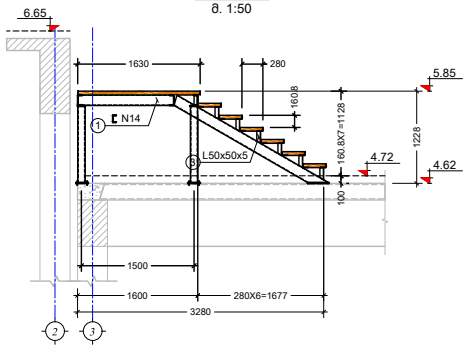

კვეთი 2 - 2
მ. 1:50

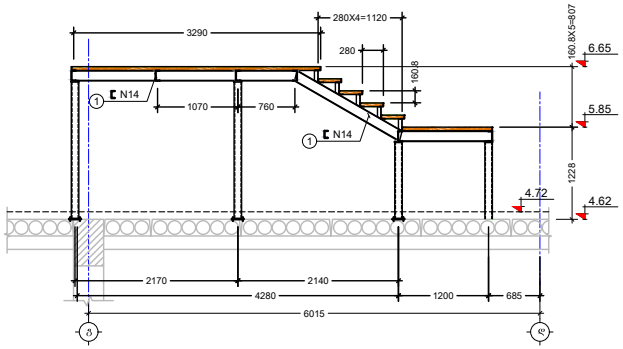

ვლენების ს დასახ.	კიბ. №	დიამეტრი ან კვეთი (მმ)	ერთეულის სიგრძე (მმ.)	რაოდენობა (ც.)	საერთო სიგრძე (მ.)	საერთო წონა (კგ)	პროფილის სტანდარტი	ფოლადის მარკა
კიბე N2	1	[№ 14	დ.ა.	---	25.0	308	ГОСТ 8240 -72	С 235
	2	□ 100 X 100 X 4	დ.ა.	---	15.0	176	ГОСТ 8240 -72	С 235
	3	L 50 X 50 X 5	დ.ა.	---	50.0	185	ГОСТ 8510 -72	С 235
	4	— 6 X 150	150	20 X 1	3.0	21	ГОСТ 19903-74	С 235

საქართველოს უნივერსიტეტის
ადმინისტრაციული კორპუსის
რეკონსტრუქციის (მიშენება-დამატება)
პროექტი

ქ. თბილისი, გამზირი ვაჟა-ფშაველა # 33 ;

საკადასტრო კოდი : 01.10.15.007.101

CITY PROJECT

შ.პ.ს. "ქალაქპროექტი"

ინჟინერია	ბვარი, ს.ბაღელი	ხელმოწერა
ხელმძღვანელი	მ. მეხაბაძე	
მთ. არქიტექტორი	ი. ასარიანელი	
პროექტირებულია	ს. ლიუბარჯელიანი	
კონსულტანტი	ი.ბეხრამაშვილი	

კიბე N2 - ის გეგმა და ჭრილი			ფურცლ. №
			ქ - 30
სპეციალობა	ფურცლების	ელ. ფოსტა	მასშტაბი
პროექტი	A3		ინჟინერი

საქართველოს უნივერსიტეტის
ადმინისტრაციული კორპუსის
რეკონსტრუქციის (მიშენება-დამატება)
პროექტი

ქ. თბილისი, გამზირი ვაჟა-ფშაველა # 33 ;

საკადასტრო კოდი : 01.10.15.007.101

ფასადი „ბ“ ღერძზე
მ. 1:100

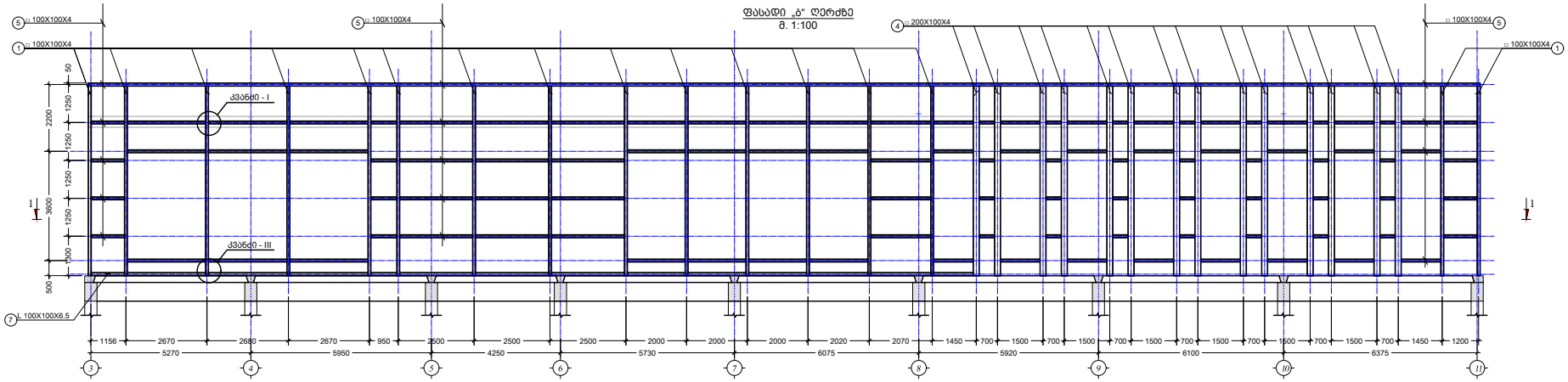

კვეთი 1 - 1
მ. 1:100

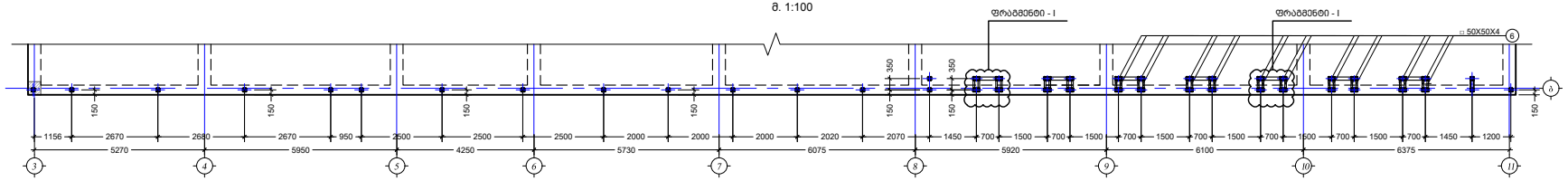

CITY PROJECT	მ.შ.ს. "ქალაქპროექტი"		
თანამდებობა	სახელი, სახელი	ხელმოწერა	
ხელმძღვანელი	მ. მესხიშვილი		
მთ. არქიტექტორი	ი. ასარიანელი		
არქიტექტორი	ს. ლიტვინენკოლიენი		
კონსტრუქტორი	ი.ბეხრიშვილი		
ფასადი ბ ღერძზე		ფურცლის №	
		ქ - 31	
სიმბოლო	ფურცლების	სულ ფურცლ.	ფასადები	თარიღი
პროექტის	A2			01.12.2018

ჩარჩო „11“ ღერძზე
მ. 1:100

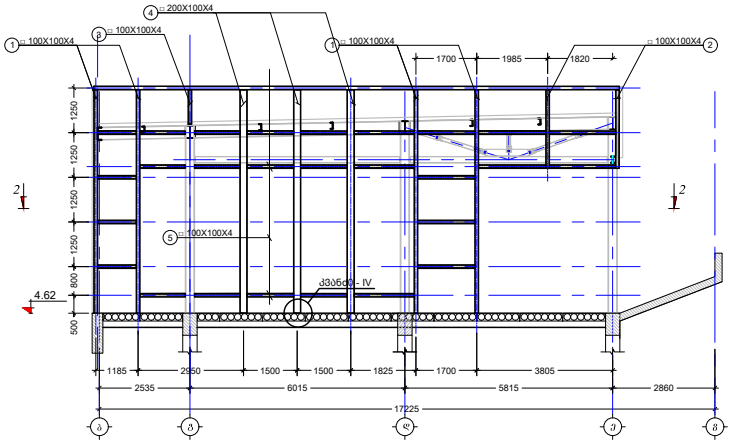

ᲤᲐᲡᲐᲓᲘ „Ე“ ᲦᲔᲠᲫᲖᲔ
მ. 1:100

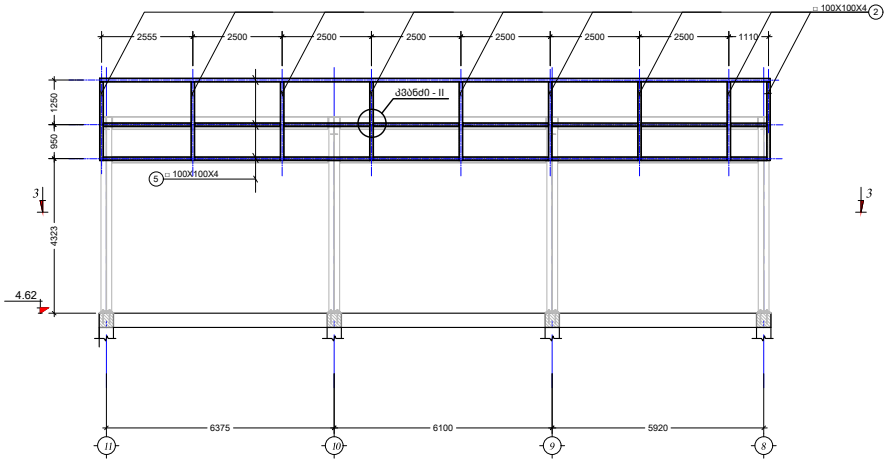

ᲙᲕᲔᲗᲘ 2 - 2
მ. 1:100

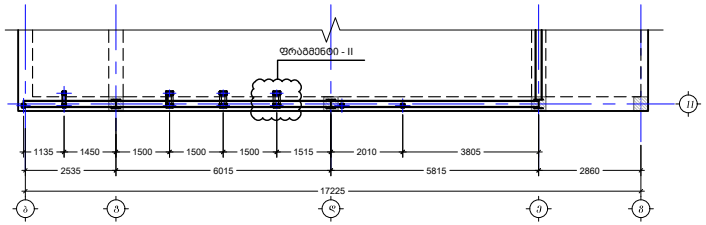

ᲙᲕᲔᲗᲘ 3 - 3
მ. 1:100

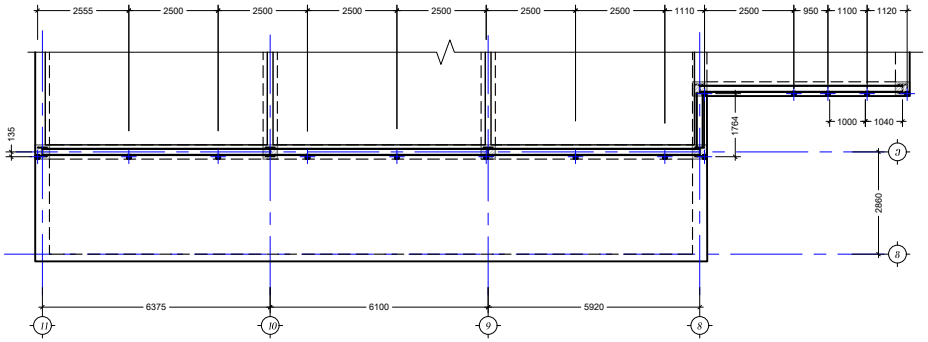

საქართველოს უნივერსიტეტის
ადმინისტრაციული კორპუსის
რეკონსტრუქციის (მიშენება-დამენება)
პროექტი

ქ. თბილისი, გამზირი ვაჟა-ფშაველა # 33 ;

საკადასტრო კოდი : 01.10.15.007.101

CITY PROJECT	შ.პ.ს. "ქალაქპროექტი"	
ᲗᲐᲜᲐᲛᲔᲓᲠᲝᲕᲔ	ᲒᲕᲐᲠᲘ, ᲡᲐᲮᲔᲚᲘ	ᲮᲔᲚᲛᲬᲘᲤᲝᲠᲘ
ᲮᲔᲚᲛᲬᲘᲤᲝᲠᲘ	მ. მეხუთეაძე	
მთ. პროექტირების	ი. ᲙᲣᲠᲪᲔᲮᲚᲘᲫᲔ	
პროექტირების	Შ. ᲓᲘᲓᲘᲐᲜᲘᲫᲔ	
კონსულტანტი	ი.ᲛᲔᲮᲣᲗᲔᲗᲘᲫᲔ	
ᲤᲐᲡᲐᲓᲘ 0 ᲓᲐ 11 ᲦᲔᲠᲫᲖᲔ		ᲒᲕᲐᲠᲘ. № Ა - 32
ᲡᲐᲪᲘᲜ	ᲤᲝᲠᲛᲐᲢᲘ	ᲡᲘᲛᲠᲗᲔ	ᲛᲐᲡᲨᲢᲐᲑᲘ	ᲗᲐᲠᲘᲦᲘ
პროექტი	A2			01.12.2018

ფრაგმენტი - I
მ. 1:10

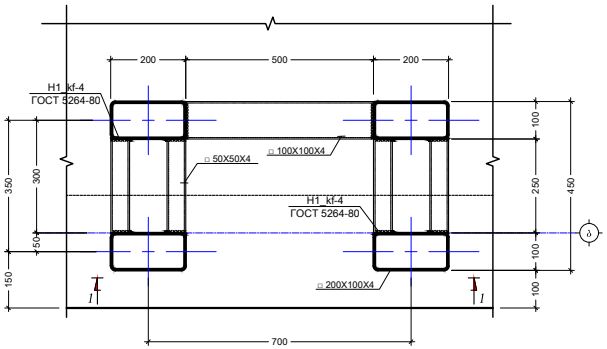

ფრაგმენტი - II
მ. 1:10

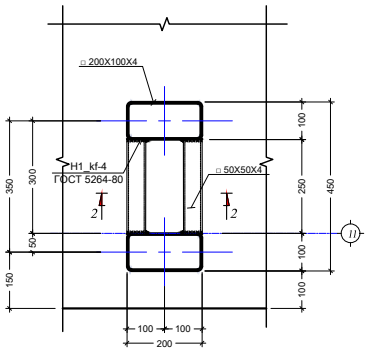

კვეთი 1 - 1
მ. 1:10

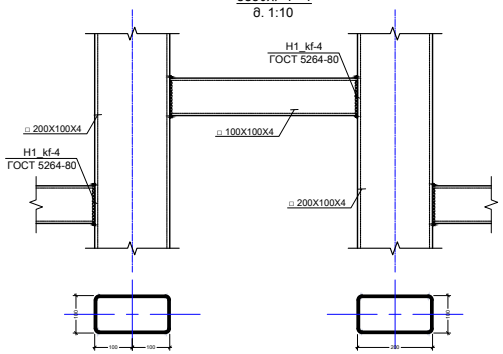

კვეთი 2 - 2
მ. 1:10

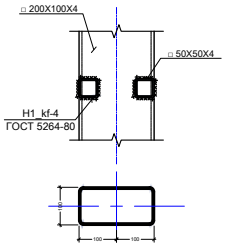

საქართველოს უნივერსიტეტის
ადმინისტრაციული კორპუსის
რეკონსტრუქციის (მიშენება-დამატება)
პროექტი

ქ. თბილისი, გამზირი ვაჟა-ფშაველა # 33 ;

საკადასტრო კოდი : 01.10.15.007.101

CITY PROJECT	შ.პ.ს. "ქალაქპროექტი"	
თანამდებობა	სახელი, სახელი	ხელმოწერა
ხელმძღვანელი	მ. მესხიშვილი	
მთ. არქიტექტორი	ი. ასარიანელი	
პროექტირების	ს. ლიტარგელიანი	
კონსულტანტი	ი.ბასიაშვილი	

ფრაგმ. 1, 2			ფურცლ. №
			ქ - 33
სტადია	ფურცლების	სულ ფურცლ.	მასშტაბი
პროექტი	A2		01.12.2018

საქართველოს უნივერსიტეტის
ადმინისტრაციული კორპუსის
რეკონსტრუქციის (მშენებლობა-დემონტაჟი)
პროექტი

ქ. თბილისი, გამზირი ვაჟა-ფშაველა # 33 ;

საკადასტრო კოდი : 01.10.15.007.101

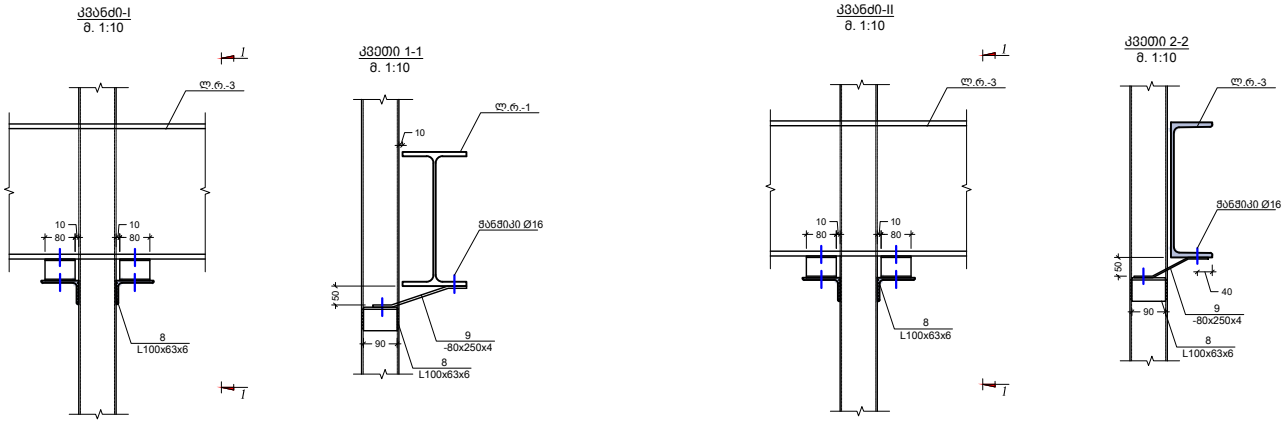

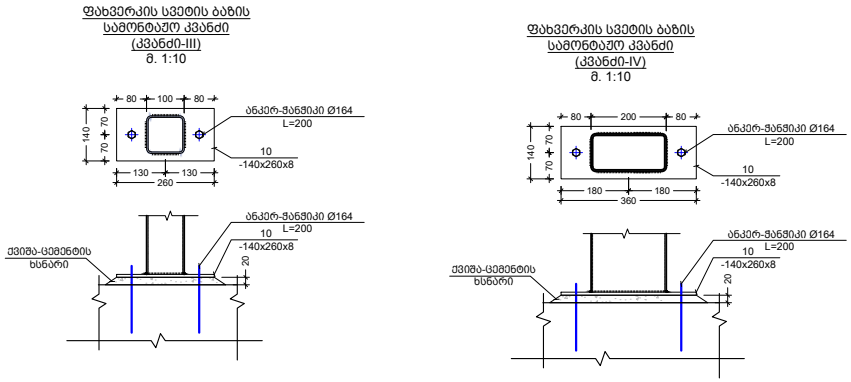

ელემენტის დასახ.	კომ. №	დიამეტრი ან კვეთი (მმ)	ერთეულის სიგრძე (მმ.)	რაოდენობა (მ.)	საერთო სიგრძე (მ.)	საერთო წონა (კგ)	პროფილის სტანდარტი	ფოლადის მარკა
ფახვერკი	1	□ 100 X 100 X 4	6250	23 X 1	143.8	1686	ГОСТ 8240 - 72	C 235
	2	□ 100 X 100 X 4	2200	11 X 1	24.2	284	ГОСТ 8240 - 72	C 235
	3	□ 100 X 100 X 4	960	1 X 1	1.0	11	ГОСТ 8240 - 72	C 235
	4	□ 200 X 100 X 4	6250	36 X 1	225.0	4052	ГОСТ 8240 - 72	C 235
	5	□ 100 X 100 X 4	დ.ა.	---	300.0	3519	ГОСТ 8240 - 72	C 235
	6	□ 50 X 50 X 4	200	180 X 1	36.0	242	ГОСТ 8240 - 72	C 235
	7	L 100 X 100 X 6.5	დ.ა.	---	55.0	607	ГОСТ 8510 - 72	C 235
	8	L 100 X 63 X 6	90	150 X 1	13.5	102	ГОСТ 8510 - 72	C 235
	9	— 4 X 80	250	50 X 1	12.5	31	ГОСТ 19903-74	C 235
	10	— 8 X 140	260	60 X 1	15.6	137	ГОСТ 19903-74	C 235

10672

CITY PROJECT	შ.პ.ს. "ქალაქპროექტი"		
ინჟინერია	ბკარი, ს.ბაკელი	ხელმოწერა	
ხელმძღვანელი	მ. ბერიაშვილი		
მთ. არქიტექტორი	ი. ასარიანელი		
პროექტის ხელმძ.	ბ. ლიტარიანელიანი		
კონსულტანტი	ი.ბერიაშვილი		
კვანძი - I, II			ფურცლ. № კ - 34
სპეციალობა	ფურცლების	აღნ. ფურცლ.	მასშტაბი	თარიღი
პროექტი	A2			01.12.2018

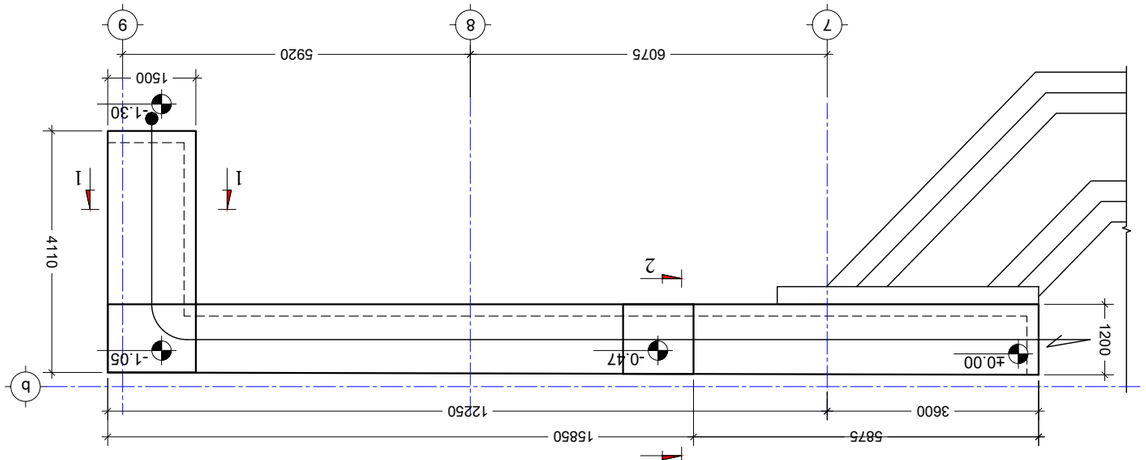

ეზოს მოპირკეთება
მ. 1:100

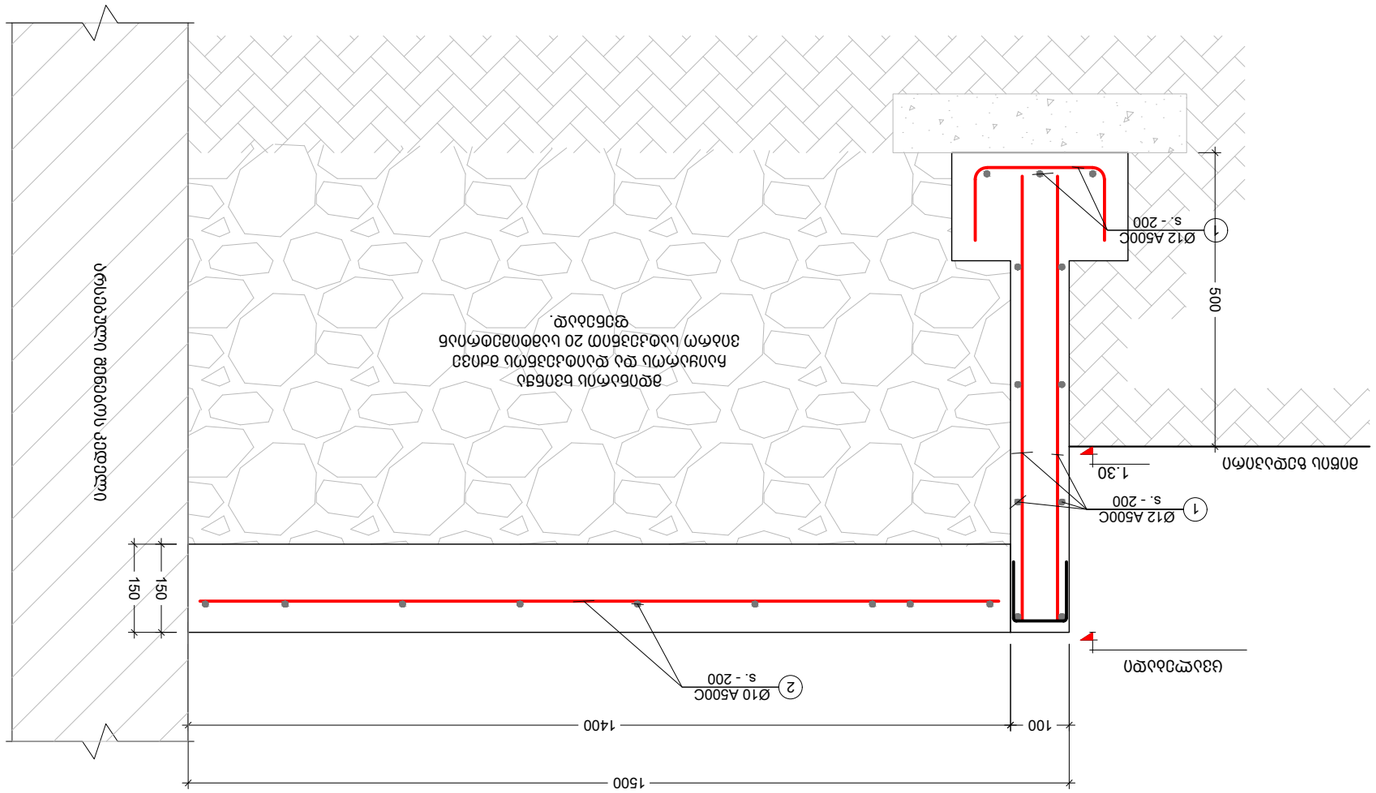

ჭიშკრის 1 - 1
მ. 1:10

ინჟინერი			

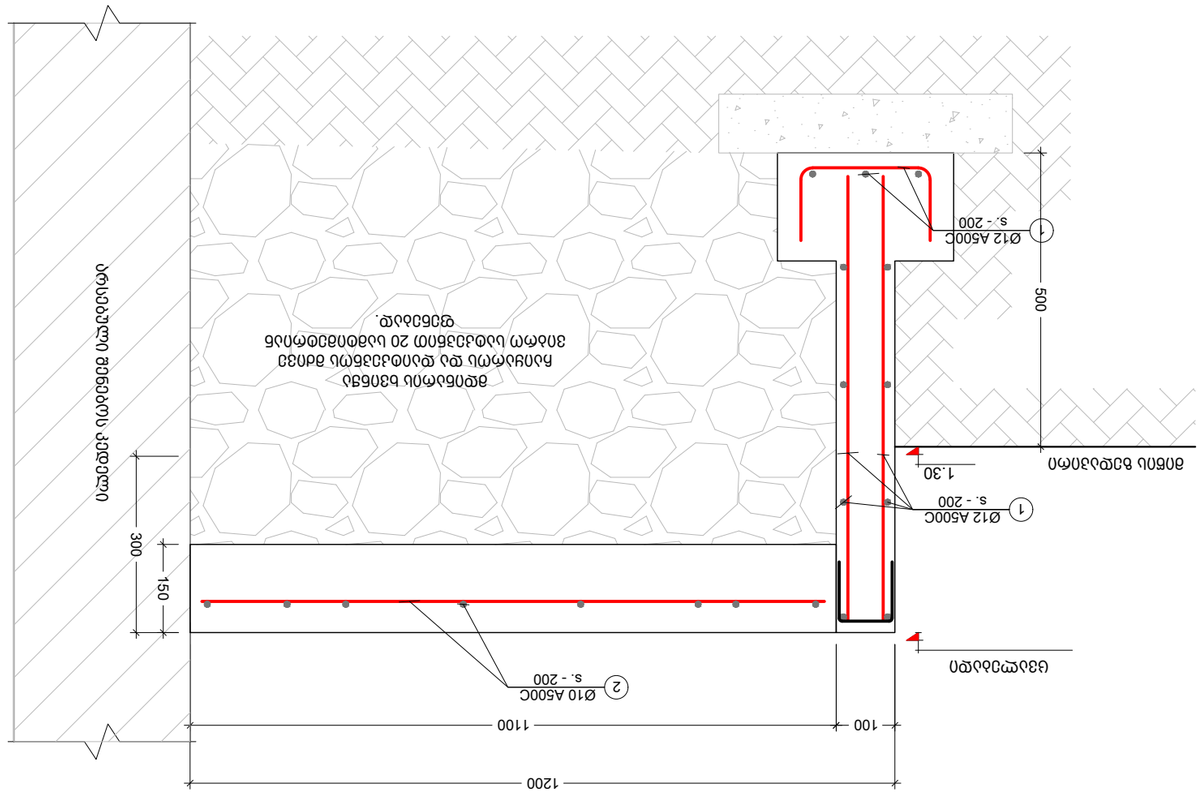

ჯამური 2 - 2
მ. 1:10

| კოდი და დასახელება | ეროვნული ფასები | ერთეულის ფასი | | |