შპს "არტლაინი"

ქ. რუსთავში ჩეხოვის ქუჩის გზის საფარის რეაბილიტაცია (ბრანჭლის ქუჩიდან გიორგაძის ქუჩამდე)

საპროექტო დოკუმენტაცია

რუსთავი 2017 წელი

ტექნიკური დოკუმენტაცია		
№	დასახელება	შენიშვნა
	თავფურცელი	
1	პროექტის შემადგენლობა	
2	სიტუაციური გეგმა	
3	გენ-გეგმა	
4	წყალკანალიზაციის გეგმა	
5	საგზაო სამოსის კონსტრუქცია	
6	ეტლის ასასვლელი	
7	სანაგვე კონტეინერის ჯიბე	

შპს "არტლაინი"

პირობითი აღნიშვნები

შენიშვნა

თვითმმართველი ქალაქი რუსთავის მერია კოსტავას №20

ქ. რუსთავში ჩეხოვის ქუჩის გზის საფარის რეაბილიტაცია (გრანელის ქუჩიდან გიორგაძის ქუჩამდე)

ქ. რუსთავი

პროექტის შემადგენლობა

მასშტაბი	ფურცელი	ფურცლები
1:1	2	8

შპს
"არტლაინი"

პირობითი აღნიშვნები

შენიშვნა

თვითმმართველი ქალაქი რუსთავის მერია
კოსტავას №20

ქ. რუსთავში ჩხოვის ქუჩის გზის საფარის რეაბილიტაცია (გრანელის ქუჩიდან გიორგაძის ქუჩამდე)

ქ. რუსთავი

სიტუაციური გეგმა

მასშტაბი	ფურცელი	ფურცლები
1:90	3	8

შპს "არტლაინი"

პირობითი აღნიშვნები

- საპროექტო ა/ბეტონის საფარი-სავალი ნაწილი
- საპროექტო ა/ბეტონის საფარი-მიერთება
- არსებული ა/ბეტონის საფარი
- საპროექტო ბეტონის ბორდიური 15X30
- საპროექტო ბეტონის ბორდიური 8X25 ან 10X20

შენიშვნა

თვითმმართველი ქალაქი რუსთავის მერია კოსტავას №20

ქ. რუსთავში ჩეხოვის ქუჩის გზის საფარის რეაბილიტაცია (გრანელის ქუჩიდან გიორგაძის ქუჩამდე)

ქ. რუსთავი

გენ-გეგმა

მასშტაბი	ფურცელი	ფურცლები
1:50	4	8

შპს "არტლაინი"

პირობითი აღნიშვნები

არს. წყალსადენის მილი

საპროექტო საკანალიზაციო ქსელი

შენიშვნა

თვითმმართველი ქალაქი რუსთავის მერია კოსტავას №20

ქ. რუსთავში ჩეხოვის ქუჩის გზის საფარის რეაბილიტაცია (გრანელის ქუჩიდან გიორგაძის ქუჩამდე)

ქ. რუსთავი

წყალკანალიზაციის გეგმა

მასშტაბი	ფურცელი	ფურცლები
1:50	5	8

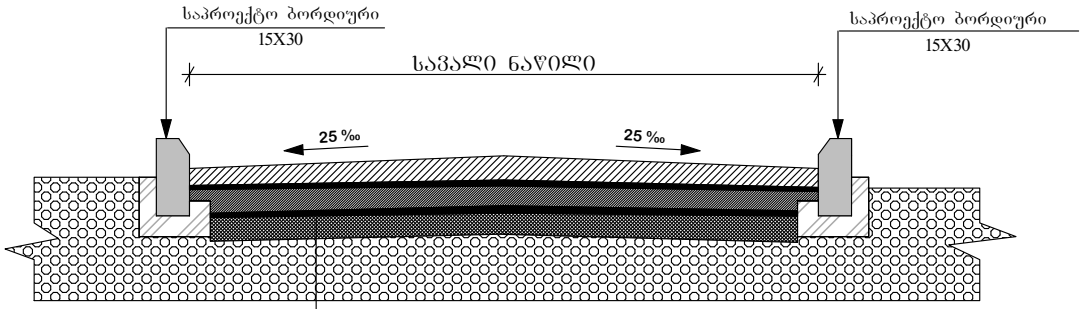

1. საფარის ზედა ფენა წვრილმარცვლოვანი მკვრივი ა/ბეტონის ცხელი ნარევით სისქით 4სმ

2. ბიტუმის მოსხმა - 0.3კგ/მ2

3. საფარის ქვედა ფენა მსხვილმარცვლოვანი ფოროვანი ა/ბეტონის ცხელი ნარევით სისქით 5სმ

4. ბიტუმის მოსხმა - 0.6კგ/მ2

5. საფუძვლის ზედა ფენა ფრაქციული ღორღი (0-40)მმ სისქით 10სმ

6. საფუძვლის ქვედა ფენა - ქვიშა-ხრეშოვანი ნარევი სისქით 20 სმ

საგზაო სამოსის II ტიპი (ა/ბეტონის საფარი)

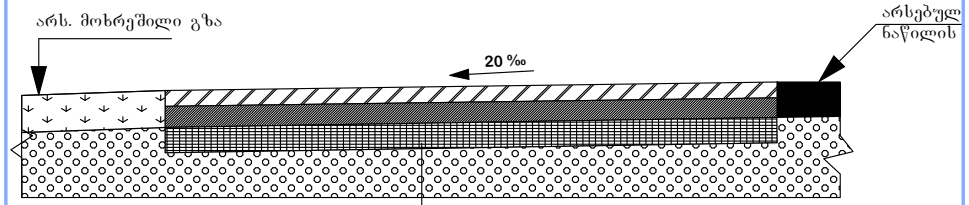

1. საფარის ზედა ფენა წვრილმარცვლოვანი მკვრივი ა/ბეტონის ცხელი ნარევით სისქით 5სმ
2. საფუძვლის ზედა ფენა ფრაქციული ღორღით (0-40)მმ სისქით 8 სმ
3. საფუძვლის ზედა ქვედა ქვიშა-ხრეშოვანი ნარევით სისქით 20 სმ
4. ძირითადი გრუნტი

1. ბორდიური 1:20

ბეტონის ბორდიური
15X30 სმ

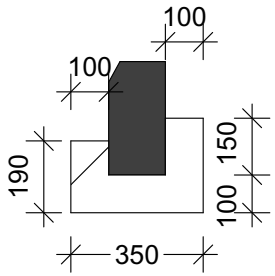

ბეტონის ბორდიური
10X20 ან 8X25 სმ

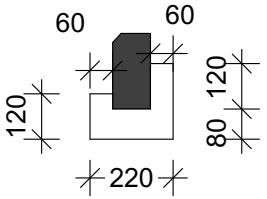

შპს "არტლაინი"

პირობითი აღნიშვნები

შენიშვნა

თვითმმართველი ქალაქი რუსთავის მერია კოსტავას №20

ქ. რუსთავში ჩეხოვის ქუჩის გზის საფარის რეაბილიტაცია (გრანელის ქუჩიდან გიორგაძის ქუჩამდე)

ქ. რუსთავი

საგზაო სამოსის კონსტრუქცია

მასშტაბი	ფურცელი	ფურცლები
1:600, 1:20	6	8

ეტლის ასასვლელი ტროტუარზე

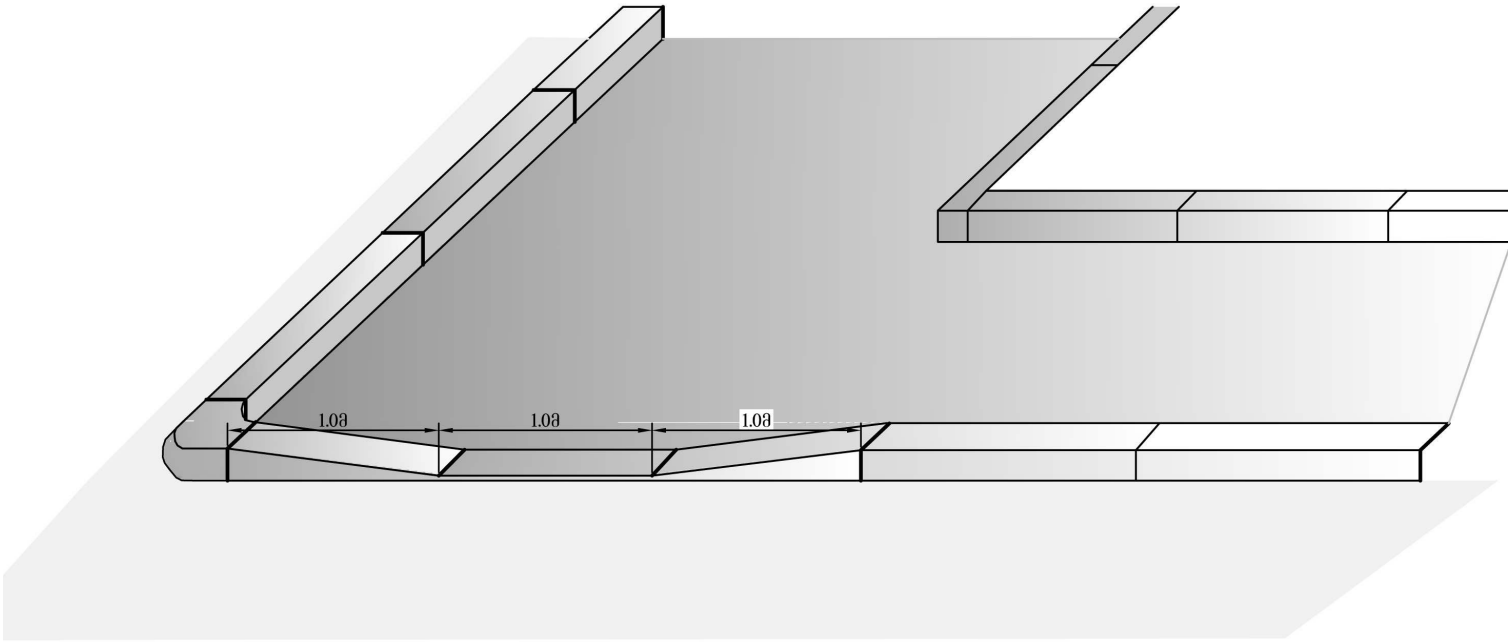

შპს
"არტლაინი"

პირობითი აღნიშვნები

შენიშვნა

თვითმმართველი ქალაქი რუსთავის მერია
კოსტავას №20

ქ. რუსთავში ჩეხოვის ქუჩის გზის საფარის რეაბილიტაცია (გრანელის ქუჩიდან გიორგაძის ქუჩამდე)

ქ. რუსთავი

ეტლის ასასვლელი

მასშტაბი	ფურცელი	ფურცლები
1:80	7	8

ს ა ნ ა გ ვ ე კ ო ნ ტ ე ი ნ ე რ ი ს ჯ ი ბ ე

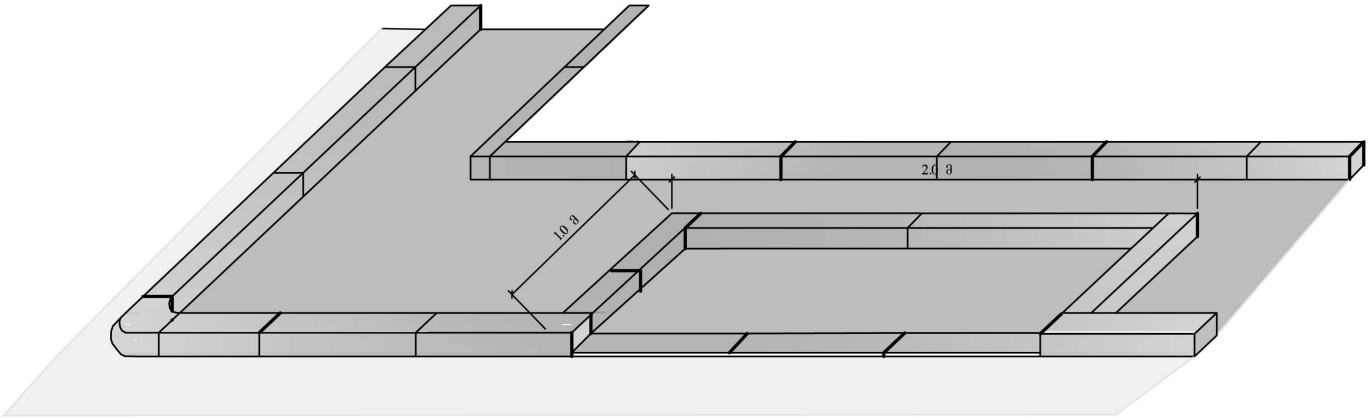

შენიშვნა: სანაგვე კონტეინერის ჯიბეები მოეწყოს დამკვეთის მიერ მითითებულ ადგილზე

შპს "არტლაინი"

პირობითი აღნიშვნები

შენიშვნა

თვითმმართველი ქალაქი რუსთავის მერია კოსტავას №20

ქ. რუსთავში ჩეხოვის ქუჩის გზის საფარის რეაბილიტაცია (გრანელის ქუჩიდან გიორგაძის ქუჩამდე)

ქ. რუსთავი

სანაგვე კონტეინერის ჯიბე

მასშტაბი	ფურცელი	ფურცლები
1:70	8	8