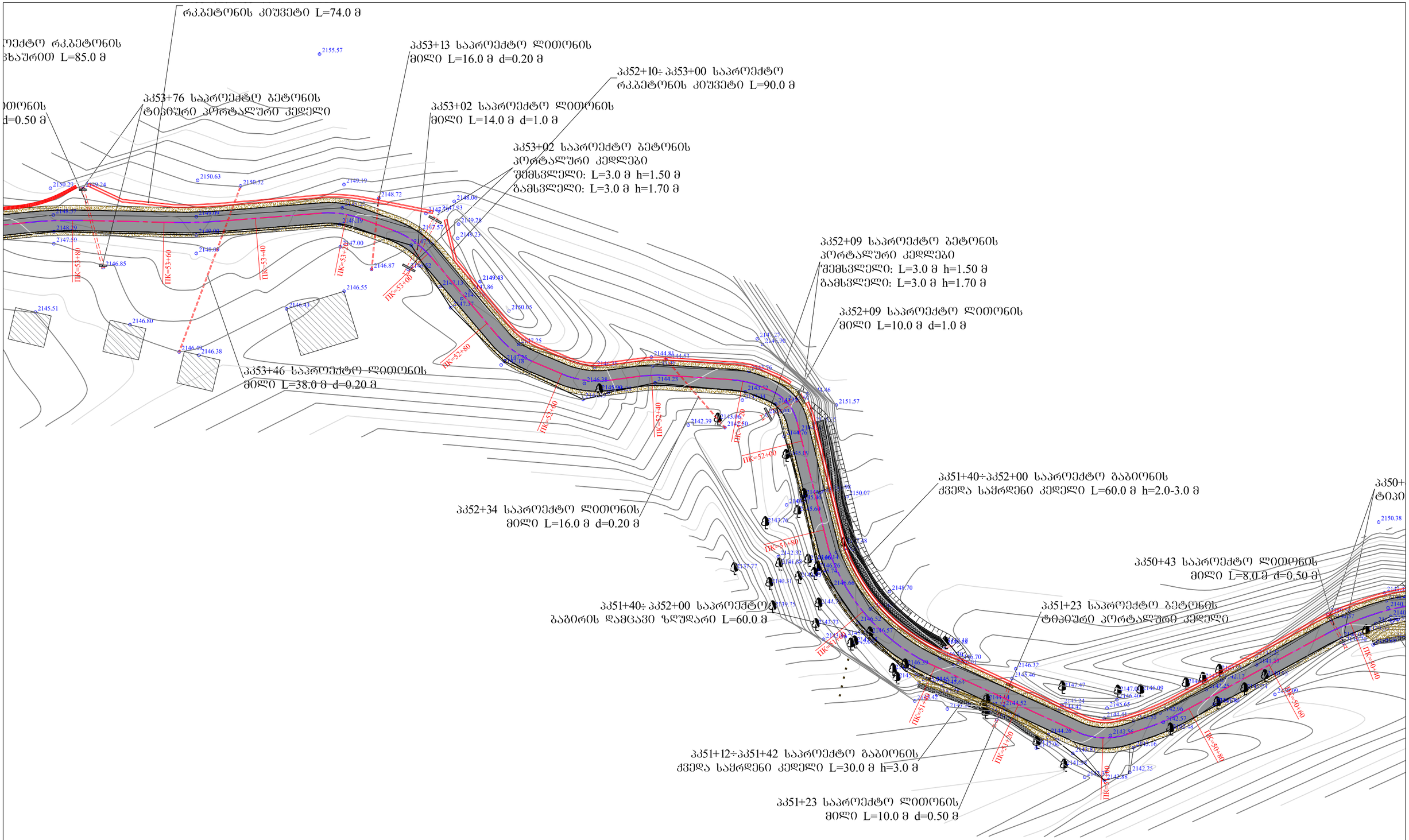
რკ.ბეტონის კიუვეტი L=74.0 მ
ოექტო რკ.ბეტონის
ხაურით L=85.0 მ
0თონის
d=0.50 მ
პკ53+76 საპროექტო ბეტონის
ტიპიური პორტალური კედელი
2155.57
პკ53+13 საპროექტო ლითონის
მილი L=16.0 მ d=0.20 მ
პკ52+10÷ პკ53+00 საპროექტო
რკ.ბეტონის კიუვეტი L=90.0 მ
პკ53+02 საპროექტო ლითონის
მილი L=14.0 მ d=1.0 მ
პკ53+02 საპროექტო ბეტონის
პორტალური კედლები
შემსვლელი: L=3.0 მ h=1.50 მ
გამსვლელი: L=3.0 მ h=1.70 მ
2150.39
2149.24
2150.63
2150.32
2149.19
2148.72
2148.06
2147.93
2149.28
2149.23
2147.57
2149.09
2148.29
2147.50
2148.00
2147.00
2146.85
2146.87
2146.55
2145.51
2146.80
2146.49
2146.38
2150.05
2149.43
2147.13
2147.37
ПК=53+80
ПК=53+60
ПК=53+40
ПК=53+20
ПК=53+00
ПК=52+80
ПК=52+60
ПК=52+40
ПК=52+20
ПК=52+00
ПК=51+80
ПК=51+60
ПК=51+40
ПК=51+20
ПК=51+00
ПК=50+80
ПК=50+60
ПК=50+40
ПК=50+20
ПК=50+00
პკ52+09 საპროექტო ბეტონის
პორტალური კედლები
შემსვლელი: L=3.0 მ h=1.50 მ
გამსვლელი: L=3.0 მ h=1.70 მ
პკ52+09 საპროექტო ლითონის
მილი L=10.0 მ d=1.0 მ
2151.57
2144.81
2144.53
2144.23
2143.52
2143.05
2142.50
2142.39
2144.76
2145.05
2150.07
2145.60
2143.76
2142.30
2141.65
2137.77
2140.31
2139.73
2143.73
2146.52
2146.57
2148.70
2146.39
2146.32
2145.46
2147.47
2147.06
2146.09
2146.44
2145.68
2144.44
2144.52
2144.26
2142.96
2142.57
2142.25
2142.88
2141.27
2142.13
2142.25
2140.09
2150.38
2140.17
2140.37
2140.55
2140.73
2140.91
2141.09
2141.27
2141.45
2141.63
2141.81
2142.00
2142.18
2142.36
2142.54
2142.72
2142.90
2143.08
2143.26
2143.44
2143.62
2143.80
2143.98
2144.16
2144.34
2144.52
2144.70
2144.88
2145.06
2145.24
2145.42
2145.60
2145.78
2145.96
2146.14
2146.32
2146.50
2146.68
2146.86
2147.04
2147.22
2147.40
2147.58
2147.76
2147.94
2148.12
2148.30
2148.48
2148.66
2148.84
2149.02

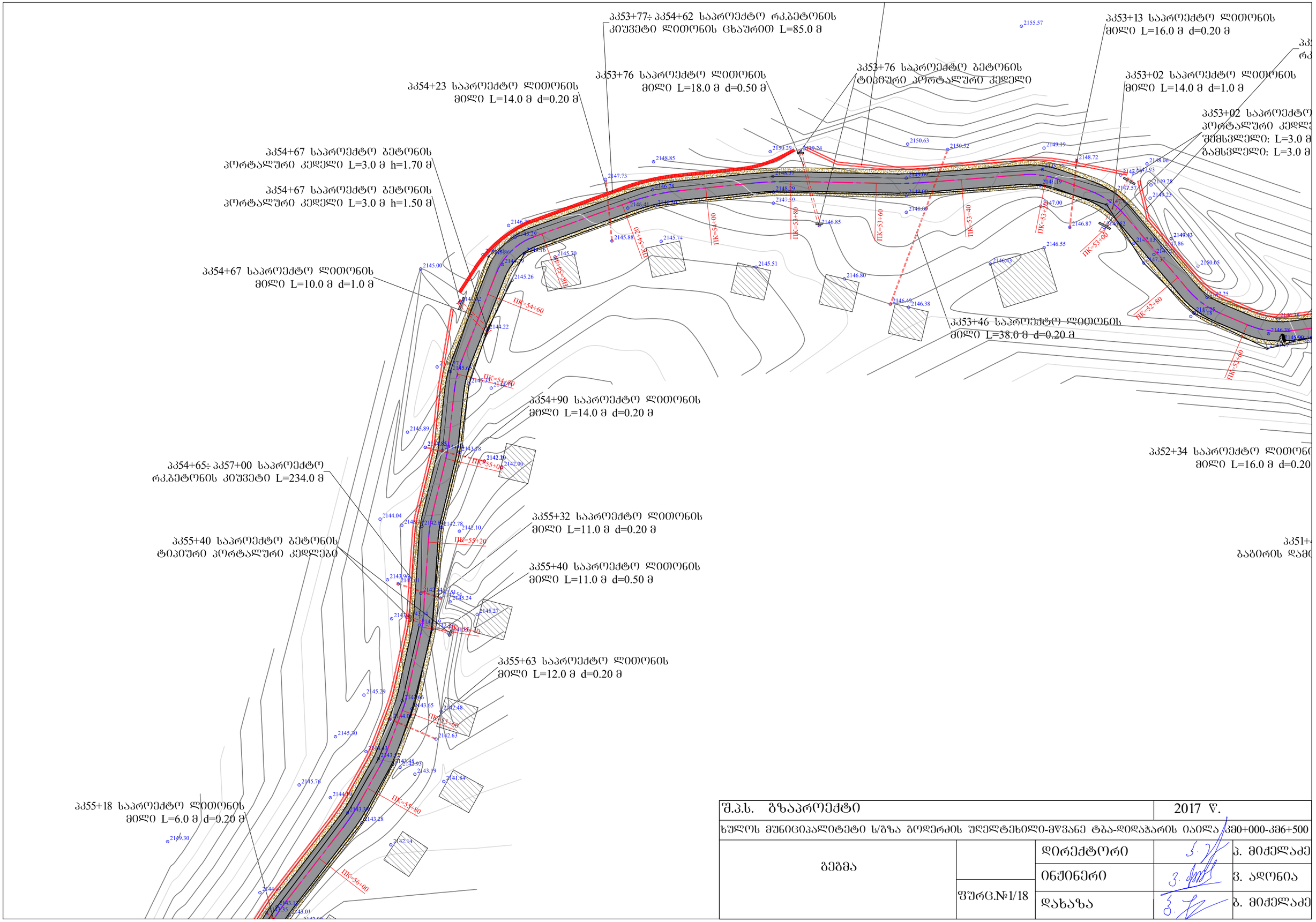

შ.პ.ს. გზაპროექტი			2017 წ.	
ხულოს მუნიციპალიტეტი ს/გზა გოდერძის უღელტეხილი-მწვანე ტბა-დიდაჭარის იაილა კმ0+000-კმ6+500				
გეგმა		დირექტორი		ვ. მიქელაძე
		ინჟინერი		ვ. ადონია
	ფურც.№1/18	დახაზა		ბ. მიქელაძე

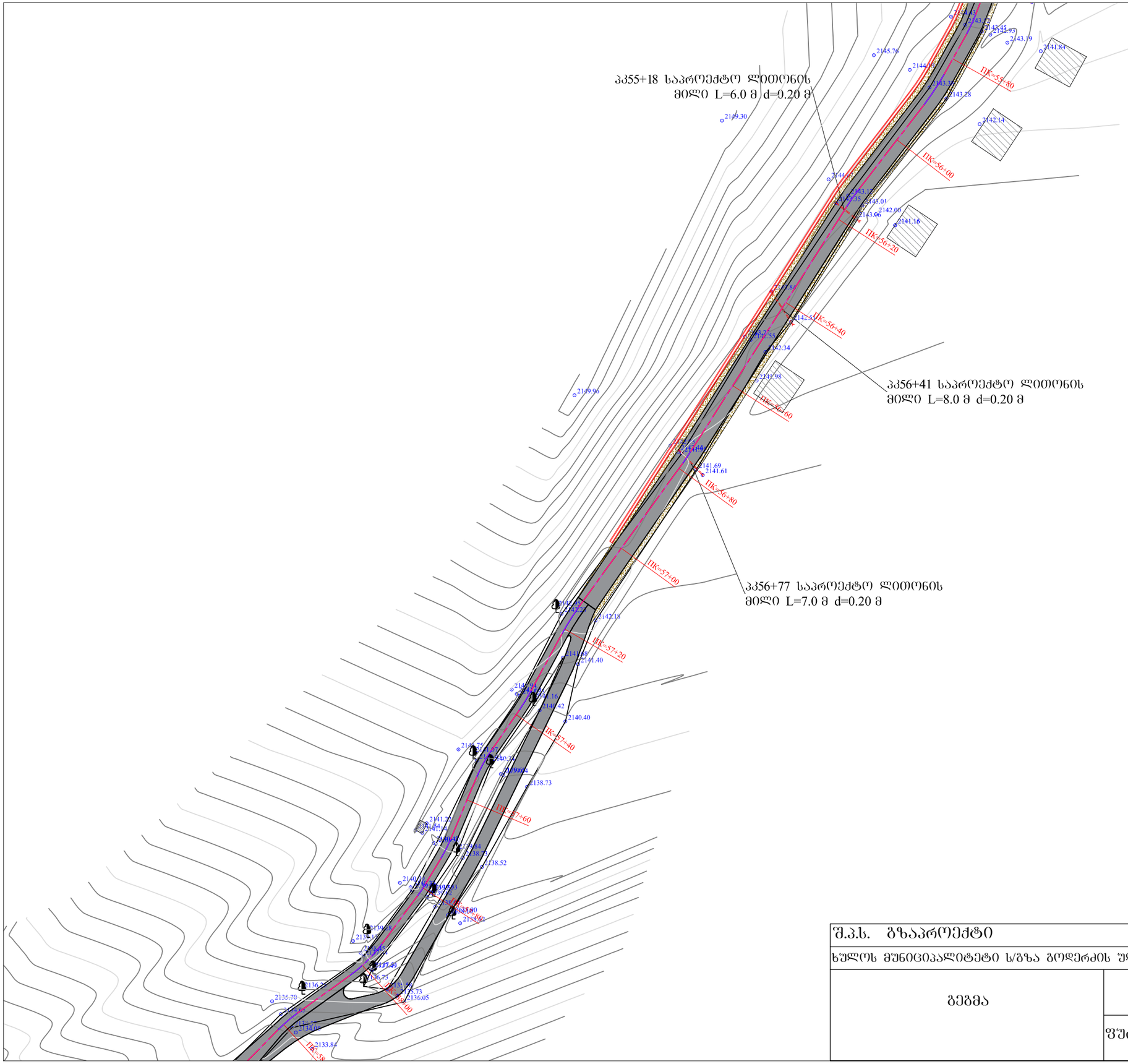

შ.პ.ს. გზაპროექტი			2017 წ.	
ხულოს მუნიციპალიტეტი ს/გზა გოდერძის უღელტეხილი-მწვანე ტბა-დიდაჭარის იაილა კმ0+000-კმ6+500				
გეგმა		დირექტორი		ბ. მიქელაძე
		ინჟინერი		ვ. ადონია
	ფურც.№1/19	დახაზა		ბ. მიქელაძე

გზის სამოსის კონსტრუქცია ტიპი I

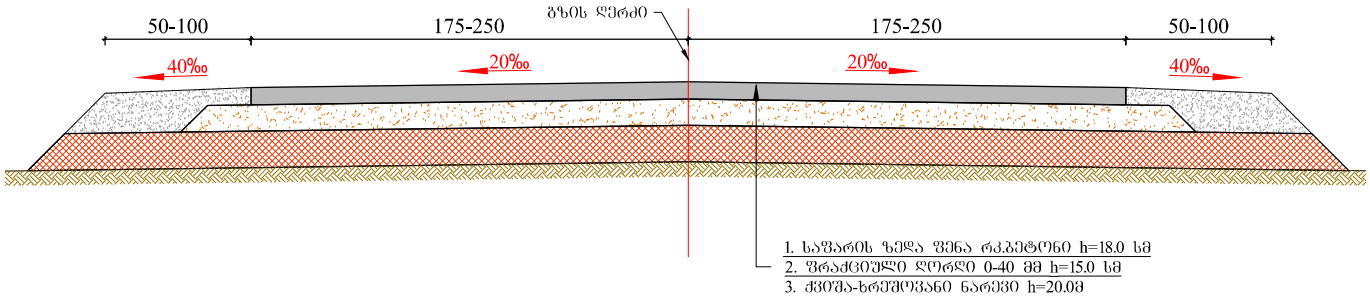

გზის სამოსის კონსტრუქცია ტიპი I-I

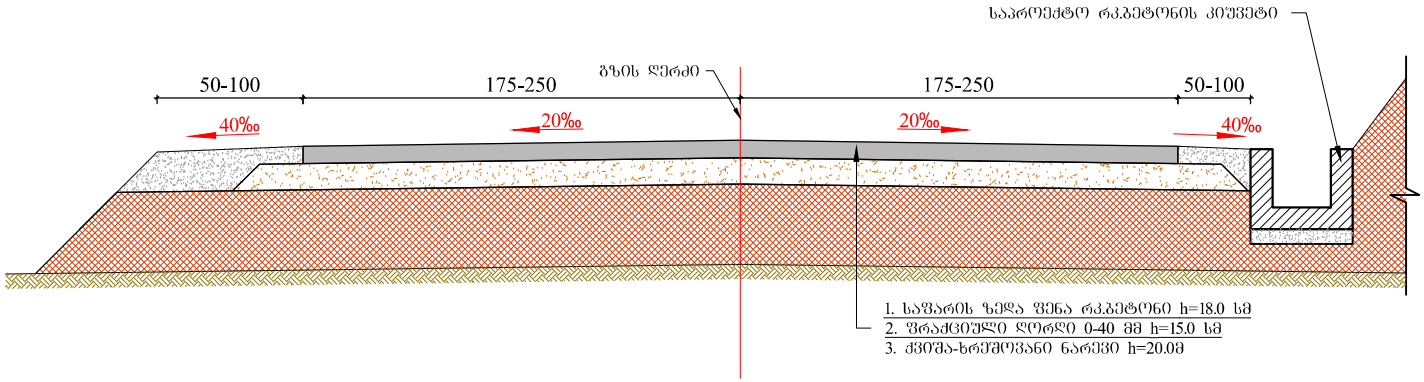

შ.პ.ს. გზაპროექტი			2017 წ.	
ხულოს მუნიციპალიტეტი ს/გზა გოდერძის უღელტეხილი-მწვანე ტბა-დიდაჭარის იაილა კმ0+000-კმ6+500				
გზის სამოსის კონსტრუქცია		დირექტორი		ვ. მიქელაძე
		ინჟინერი		ვ. ადონია
	შურც.№4	დახაზა		ბ. მიქელაძე

ჭრილი 1-1
პკ47+06

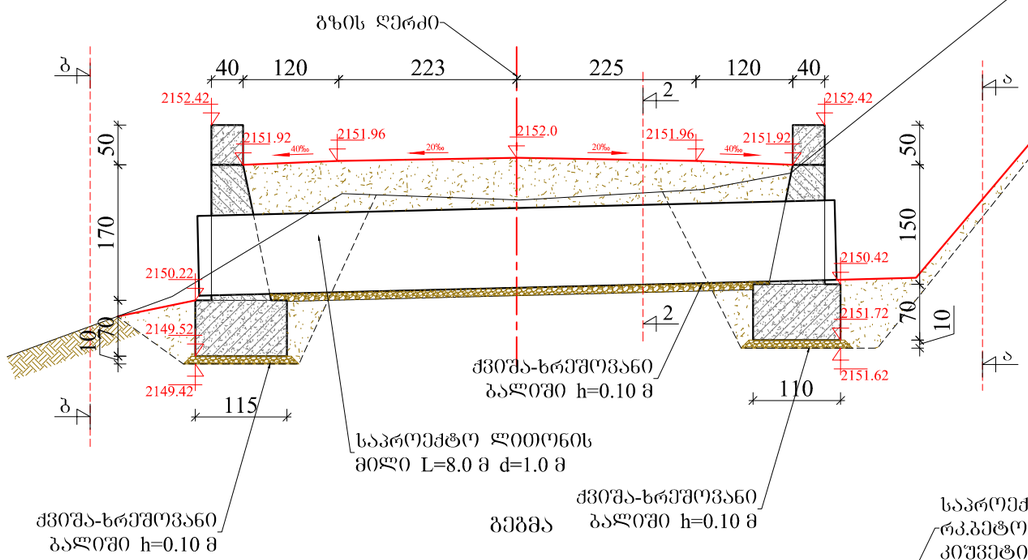

ხედი ა-ა

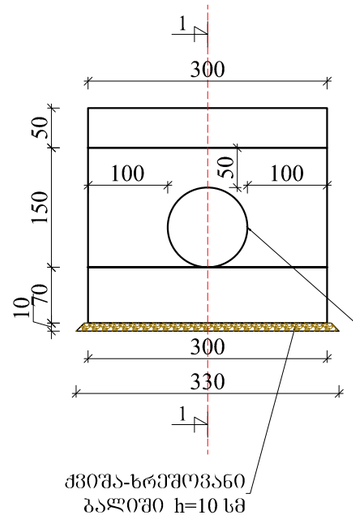

ხედი ბ-ბ

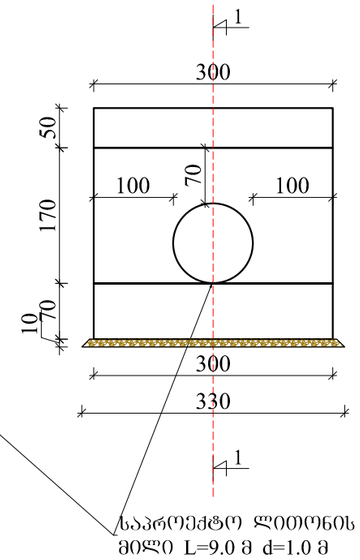

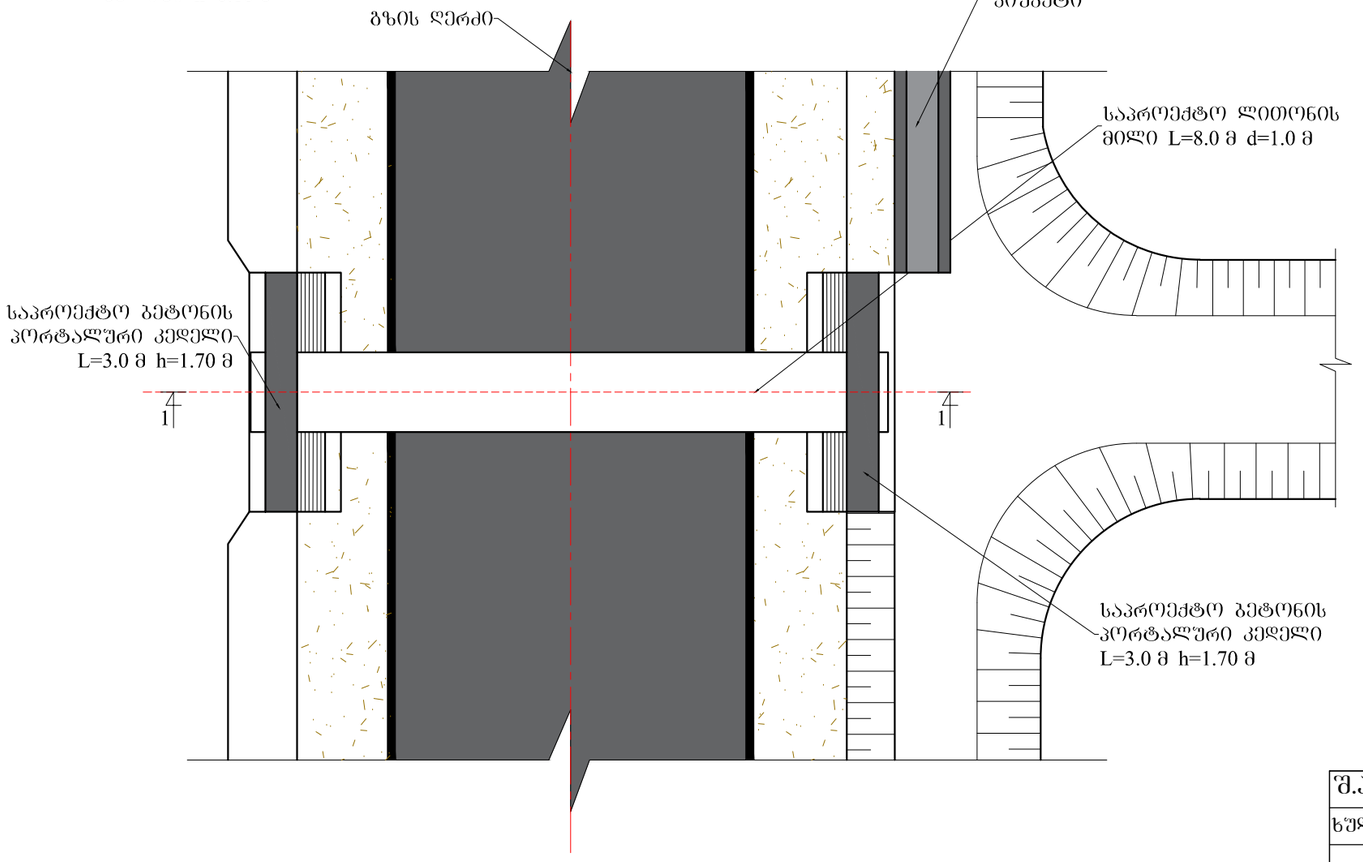

ჭრილი 2-2

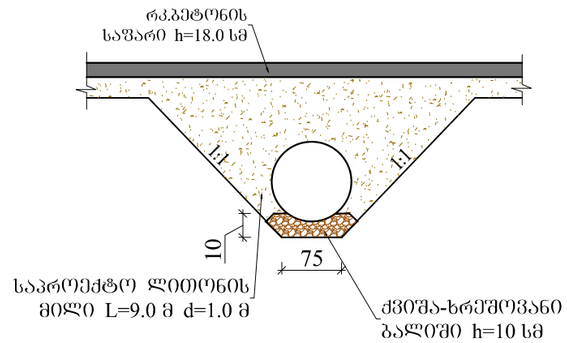

ბეტონის მოცულობა შემსვლელზე:
ფუნდამენტი: 3.10 მ³
ტანი: 2.90 მ³
ბეტონის მოცულობა გამსვლელზე:
ფუნდამენტი: 3.40 მ³
ტანი: 4.40 მ³

შ.პ.ს. გზაპროექტი			2017 წ.	
ხულოს მუნიციპალიტეტი ს/გზა გოდერძის უღელტეხილი-მწვანე ტბა-დიდაჭარის იაილა				კმ0+000-კმ6+500
პკ47+06 ბეტონის პორტალური კედლების მოწყობა		დირექტორი		ბ. მიქელაძე
		ინჟინერი		ვ. ადონია
	ფურც.№5/31	დახაზა		ბ. მიქელაძე

გეგმა

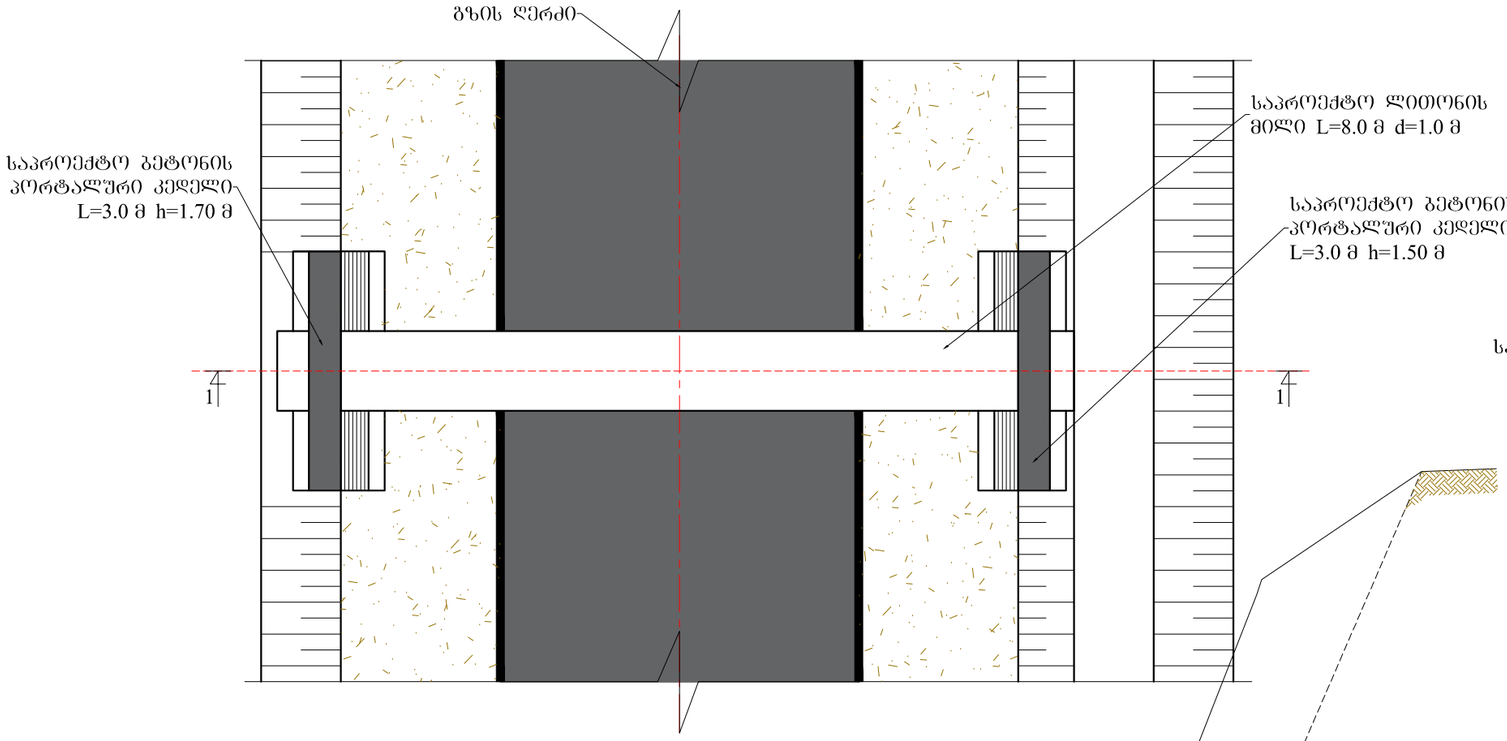

ჭრილი 2-2

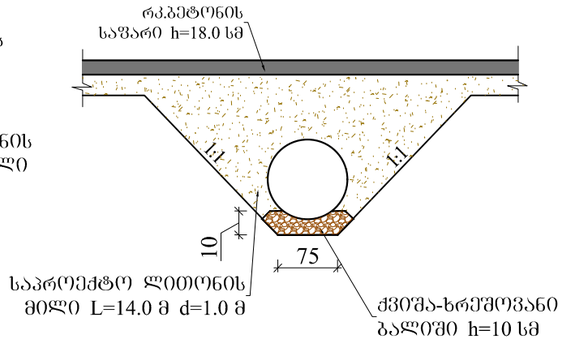

ბეტონის მოცულობა შემსვლელზე:
ფუნდამენტი: 3.10 მ³
ტანი: 2.90 მ³
ბეტონის მოცულობა გამსვლელზე:
ფუნდამენტი: 3.40 მ³
ტანი: 4.40 მ³

ჭ რ ი ლ ი 1 - 1

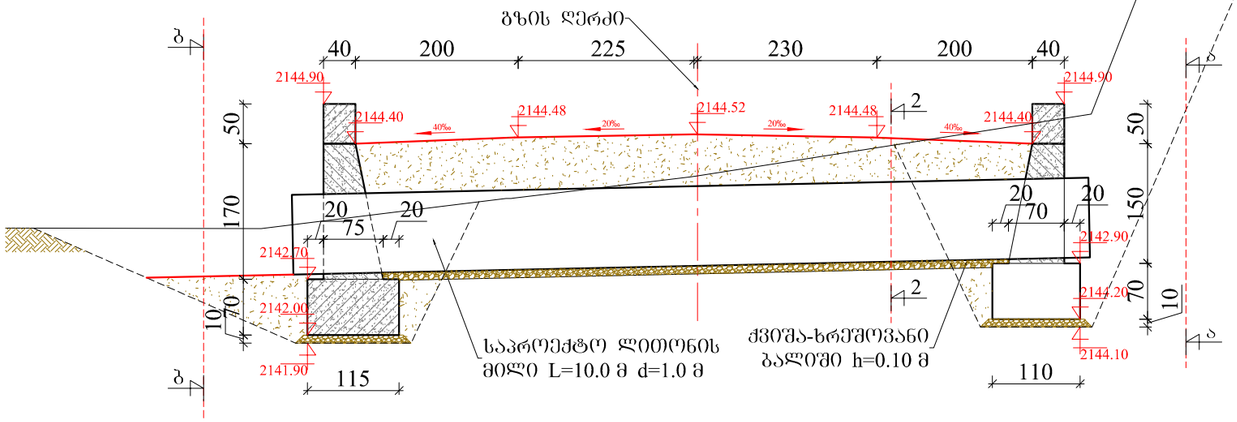
ბ
ბ
40
200
225
230
200
40
2144.90
2144.40
2144.48
2144.52
2144.48
2144.40
2144.90
40‰
20‰
20‰
40‰
2
2
50
170
10
70
20
20
75
20
20
70
2142.70
2142.00
2141.90
2142.90
2142.20
2144.10
150
70
10
115
110
ა
ა
1
1
1

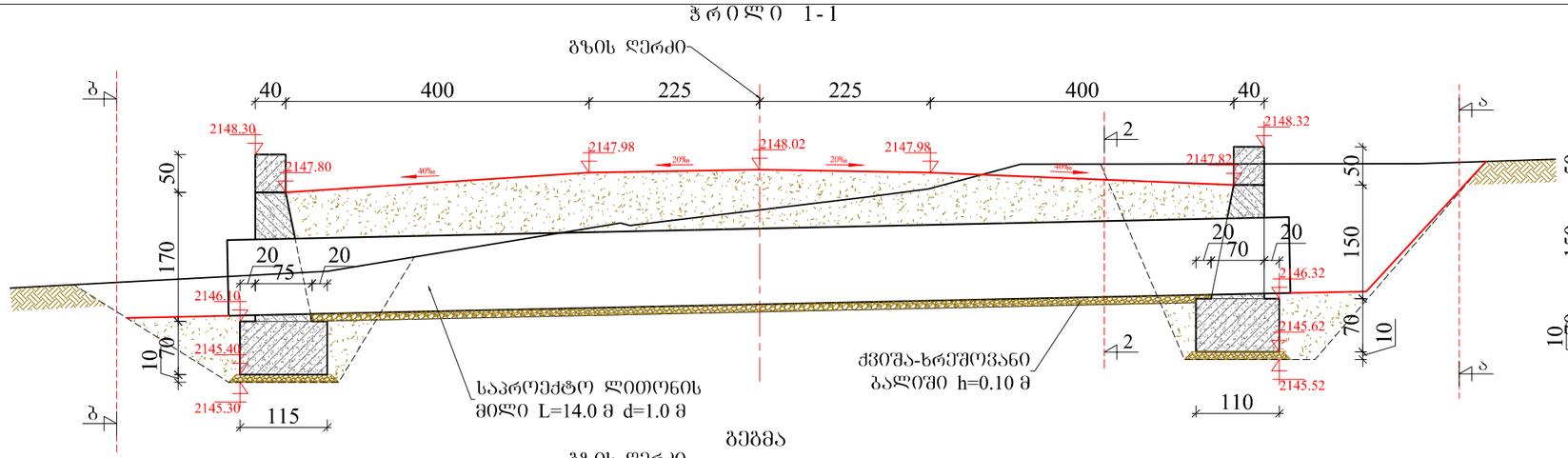

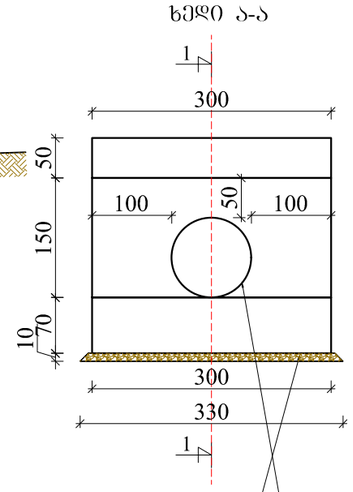

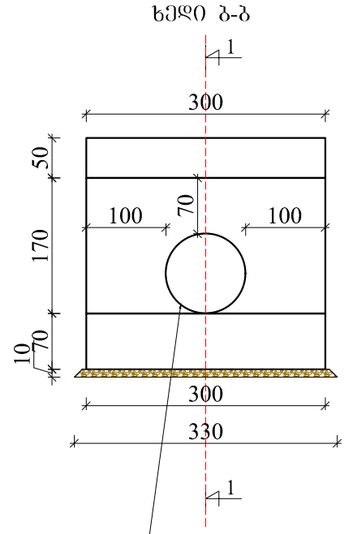

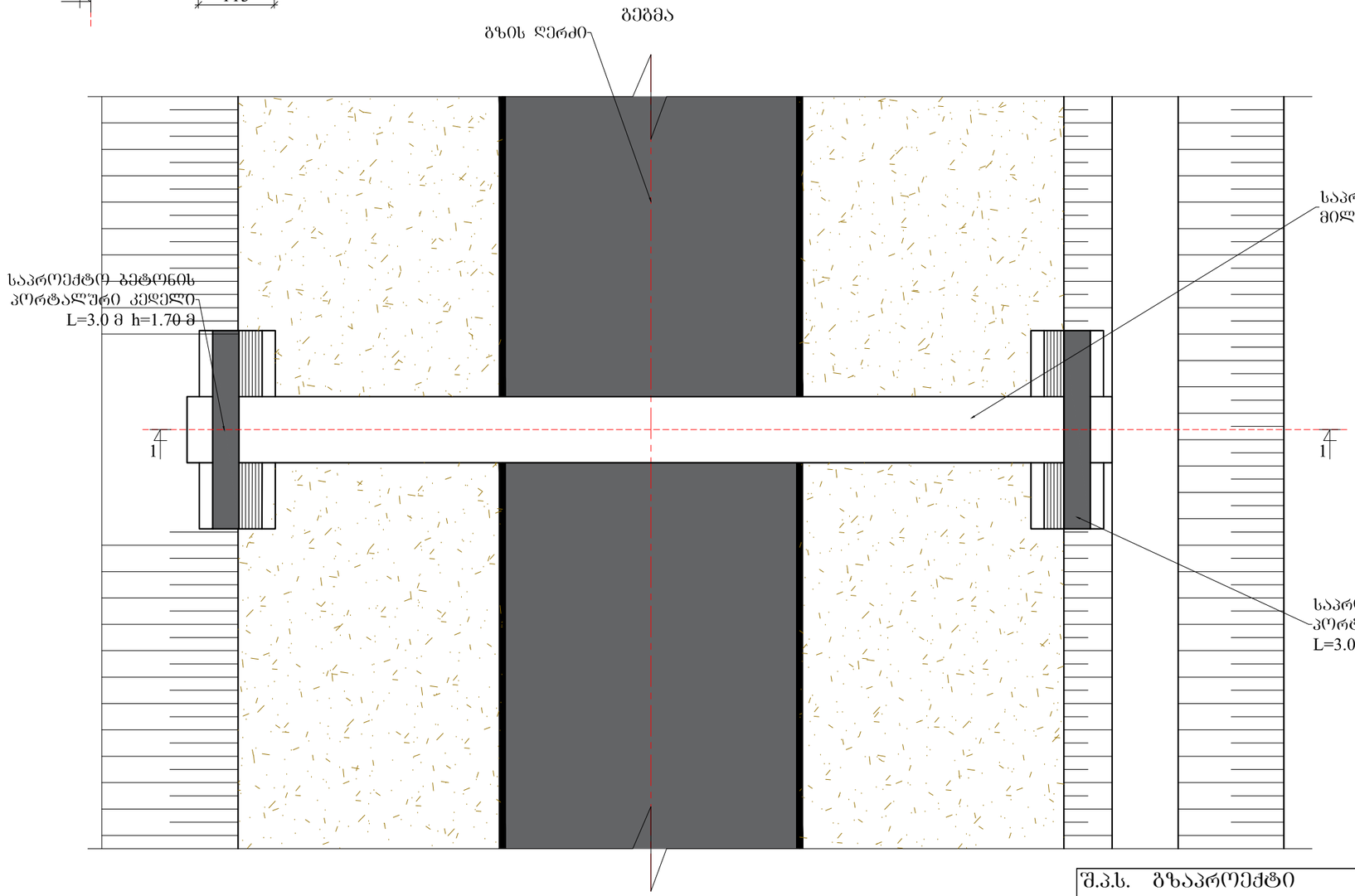

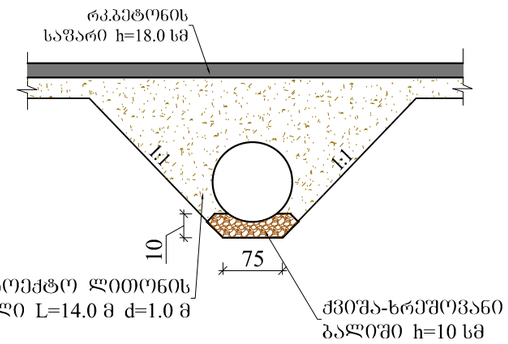

ბეტონის მოცულობა შემსვლელზე:
ფუნდამენტი: 3.10 მ³
ტანი: 2.90 მ³
ბეტონის მოცულობა გამსვლელზე:
ფუნდამენტი: 3.40 მ³
ტანი: 4.40 მ³

შ.პ.ს. გზაპროექტი			2017 წ.	
ხულოს მუნიციპალიტეტი ს/გზა გოდერძის უღელტეხილი-მწვანე ტბა-დიდაჭარის იაილა კმ0+000-კმ6+500				
პკ53+02 ბეტონის პორტალური კედლების მოწყობა	ფურც.№5/38	დირექტორი		ვ. მიქელაძე
		ინჟინერი		ვ. ადონია
		დახაზა		ბ. მიქელაძე

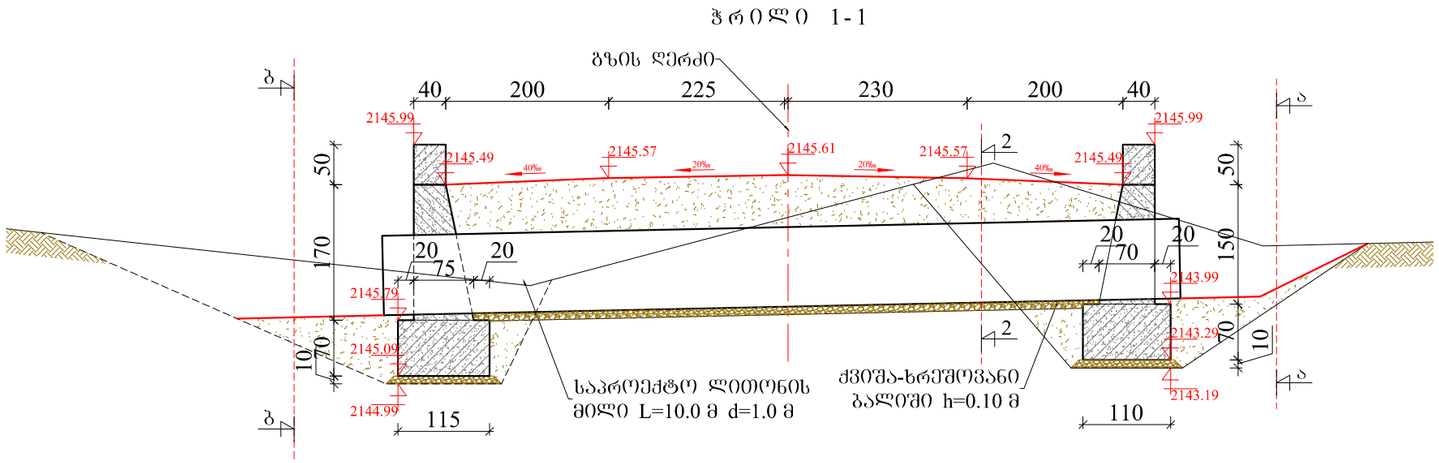

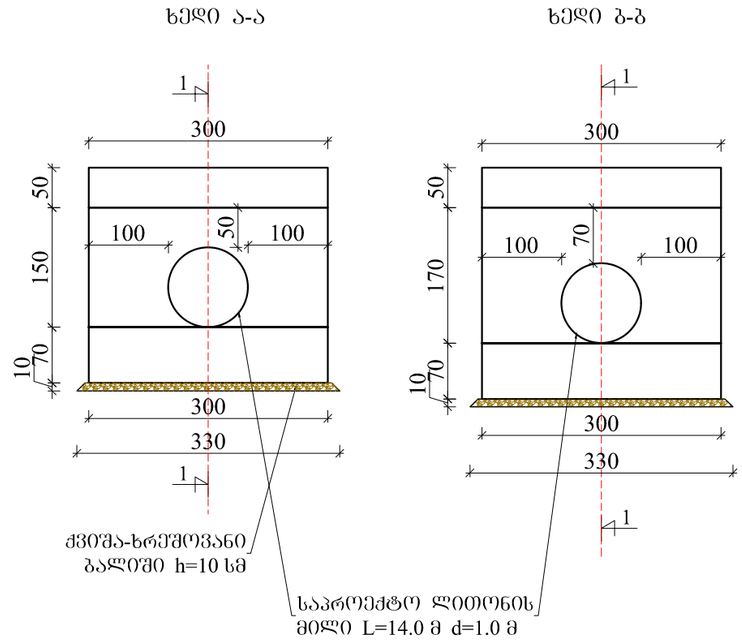

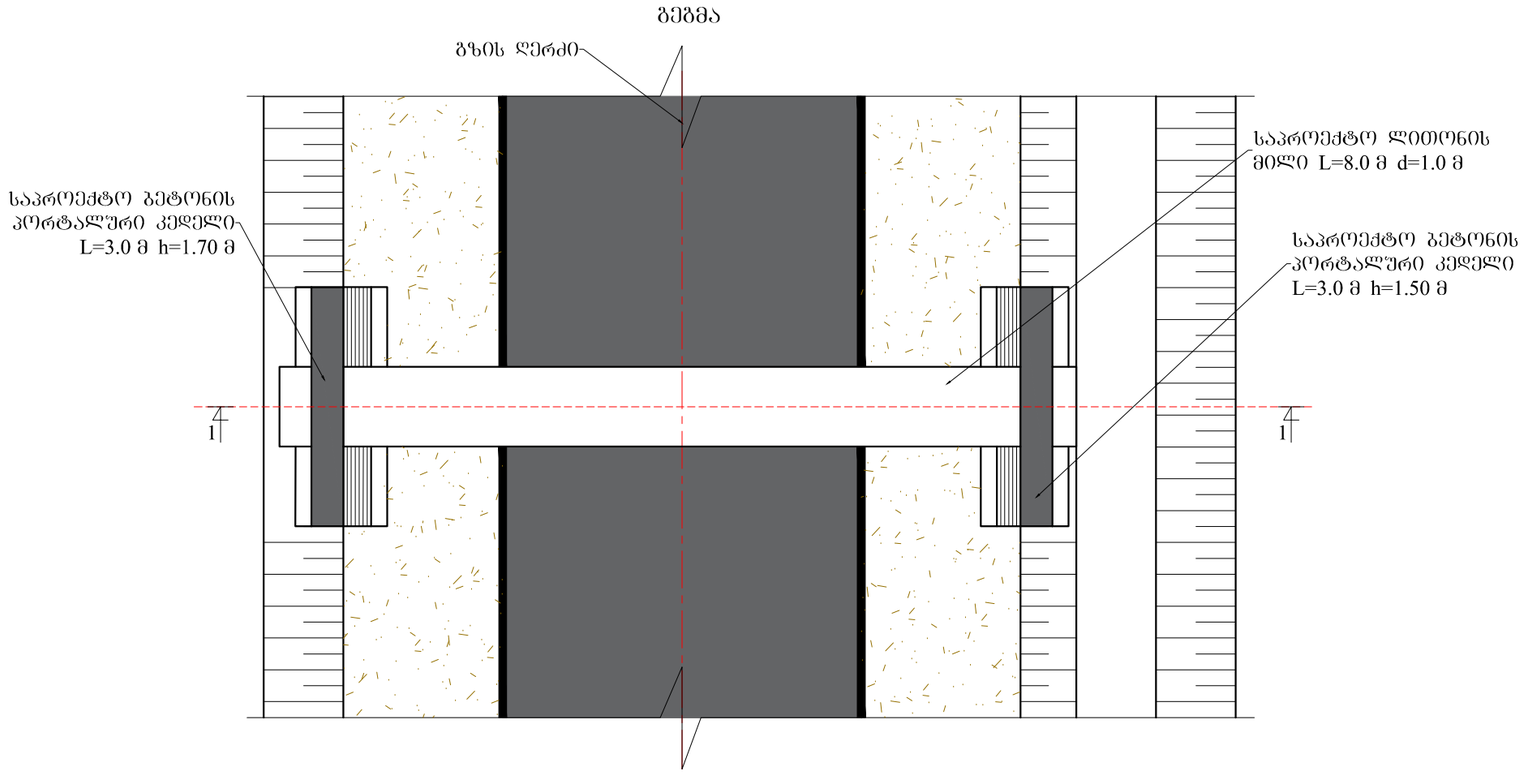

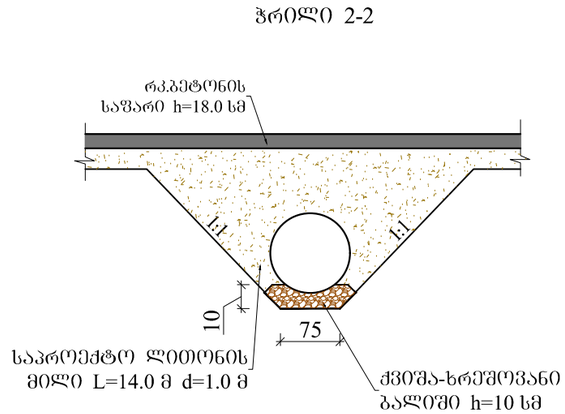

ბეტონის მოცულობა შემსვლელზე:
ფუნდამენტი: 3.10 მ³
ტანი: 2.90 მ³
ბეტონის მოცულობა გამსვლელზე:
ფუნდამენტი: 3.40 მ³
ტანი: 4.40 მ³

შ.პ.ს. გზაპროექტი			2017 წ.	
ხულოს მუნიციპალიტეტი ს/გზა გოდერძის უღელტეხილი-მწვანე ტბა-დიდაჭარის იაილა კმ0+000-კმ6+500				
პკ54+67 ბეტონის პორტალური კედლების მოწყობა		დირექტორი		ვ. მიქელაძე
		ინჟინერი		ვ. ადონია
	ფურც.№5/39	დახაზა		ბ. მიქელაძე

ფ ა ს ა დ ი 1:100

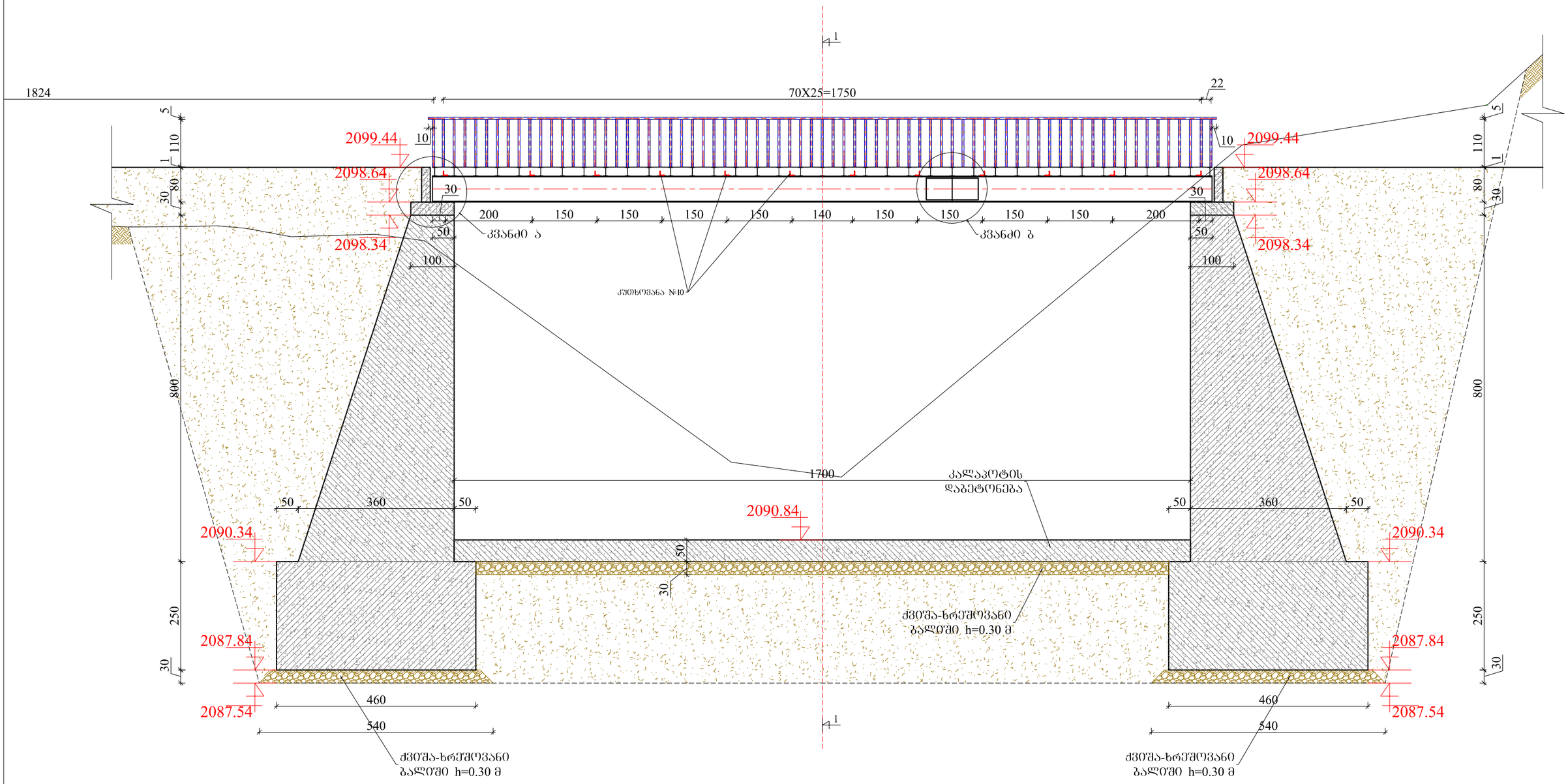

შ.პ.ს. გზაპროექტი			2017 წ.	
ხულოს მუნიციპალიტეტი ს/გზა გოდერძის უღელტეხილი-მწვანე ტბა-დიდაჭარის იაილა კმ0+000-კმ6+500				
პკ32+70 ახალი ხიდის მშენებლობა		დირექტორი		ბ. მიქელაძე
		ინჟინერი		ვ. ადონია
	ფურც.№5/27/1	დახაზა		ბ. მიქელაძე

კვანძი 2 მ 1:20

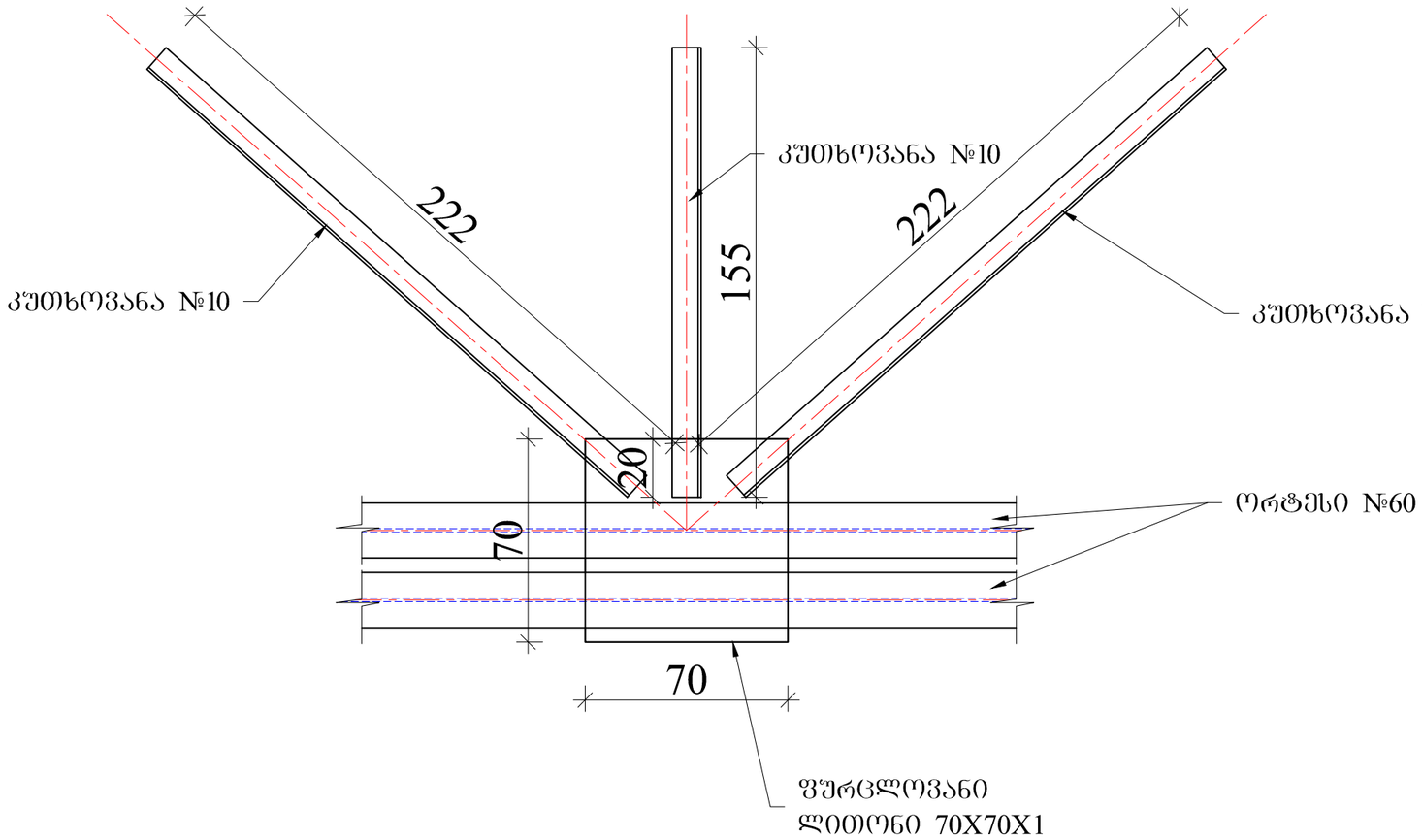

კვანძი 3 მ 1:20

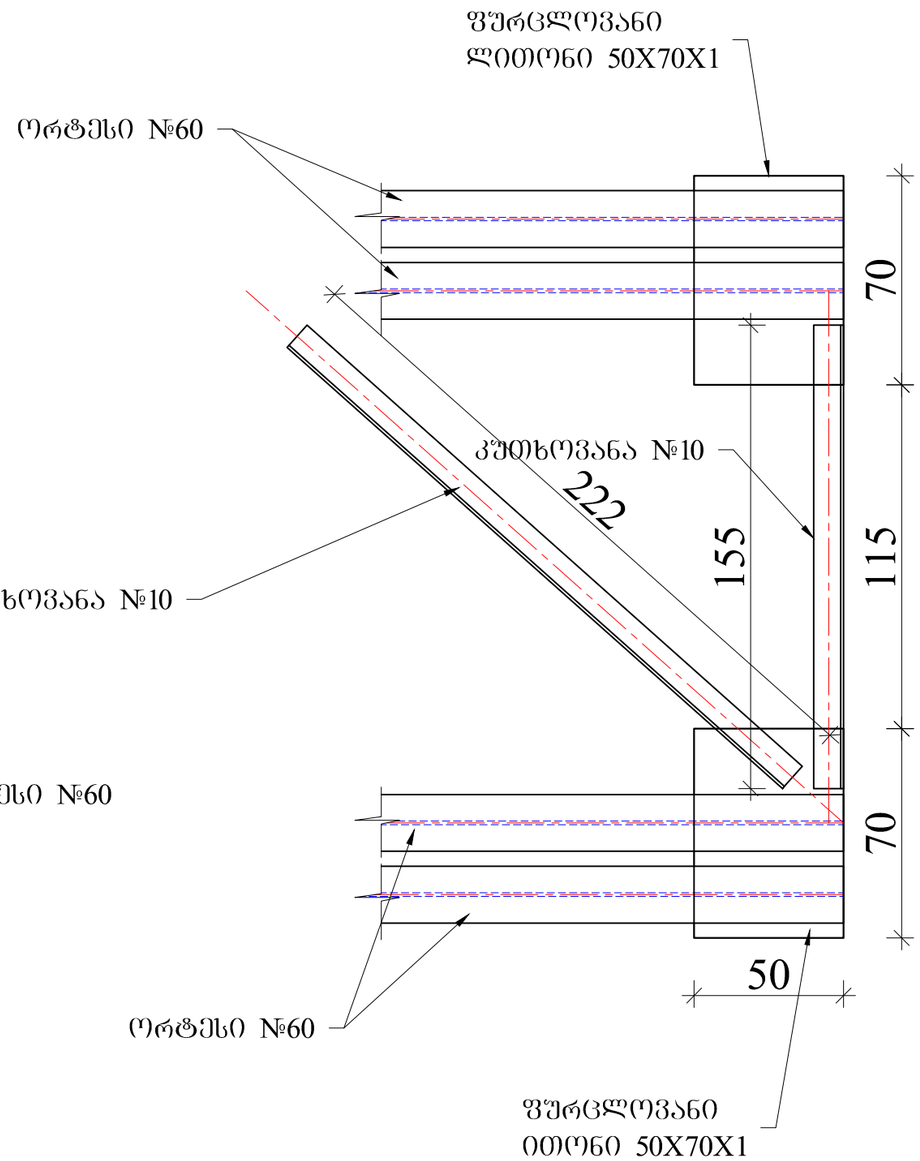

შ.პ.ს. გზაპროექტი			2017 წ.	
ხულოს მუნიციპალიტეტი ს/გზა გოდერძის უღელტეხილი-მწვანე ტბა-დიდაჭარის იაილა კმ0+000-კმ6+500				
პკ32+70 ახალი ხიდის მშენებლობა		დირექტორი		ვ. მიქელაძე
		ინჟინერი		ვ. ადონია
	ფურც.№5/27/10	დახაზა		ბ. მიქელაძე

მალის ნაშენის ზედა სარტყელი მ 1:50

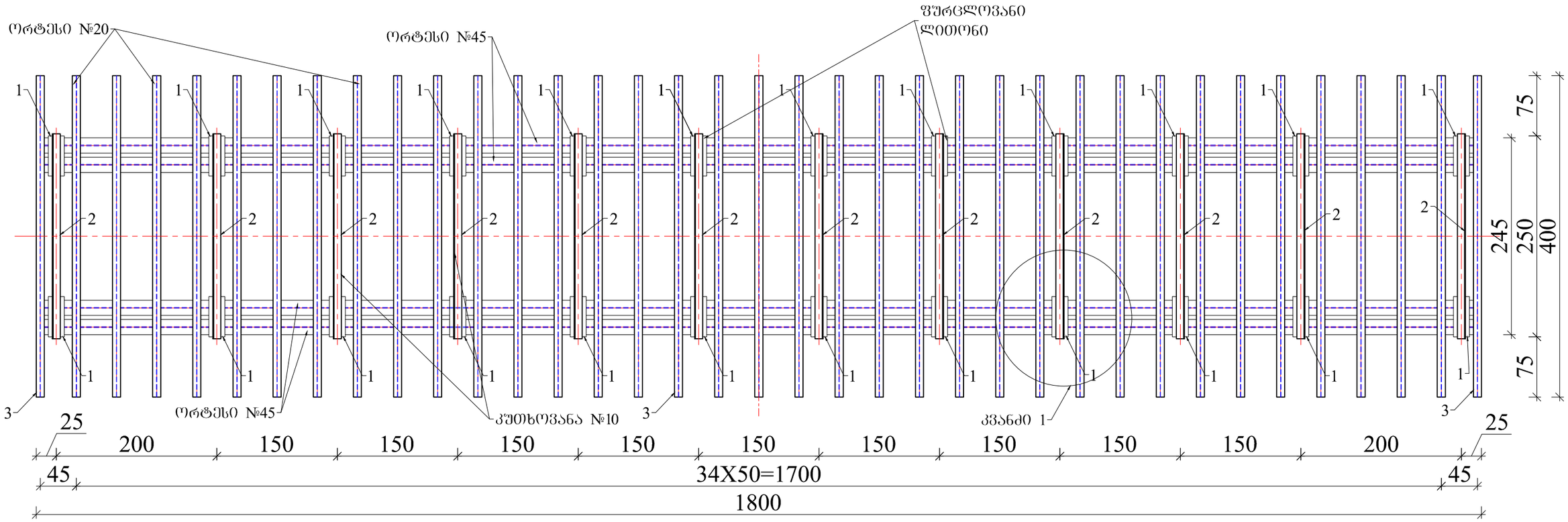

კვანძი 1 მ 1:25

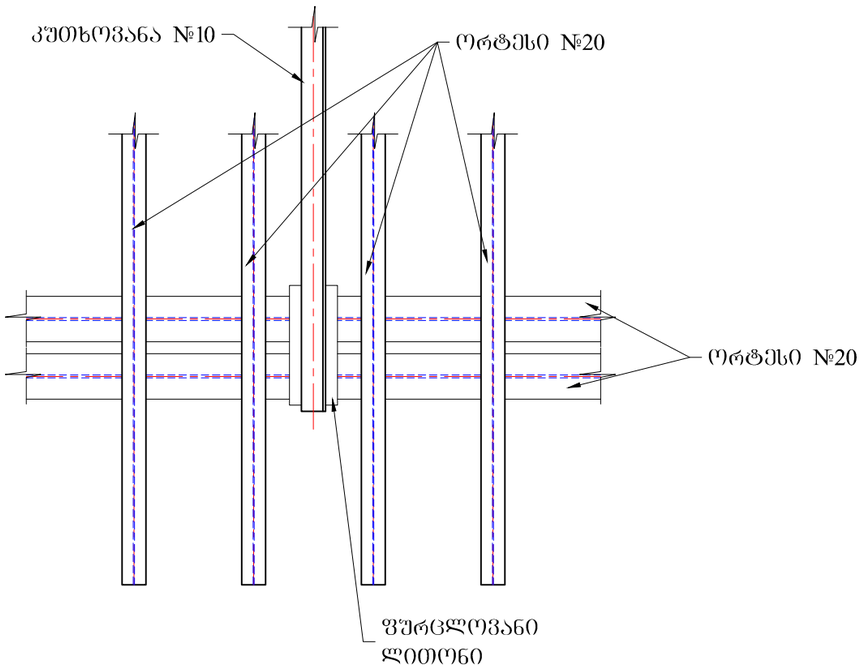

ფურცლოვანი ლითონი მ 1:25

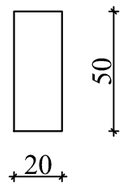

კუთხოვანა №10 მ 1:25

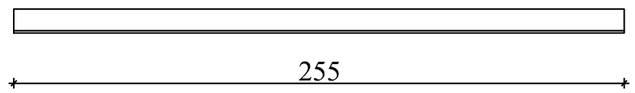

შ.პ.ს. გზაპროექტი			2017 წ.	
ხულოს მუნიციპალიტეტი ს/გზა გოდერძის უღელტეხილი-მწვანე ტბა-დიდაჭარის იაილა კმ0+000-კმ6+500				
პკ32+70 ახალი ხიდის მშენებლობა		დირექტორი		ვ. მიქელაძე
		ინჟინერი		ვ. ადონია
	ფურც.№5/27/11	დახაზა		ბ. მიქელაძე

წამწისქვედისა და კარადული კედლის არმირება მ 1:20

ხედი 1-1

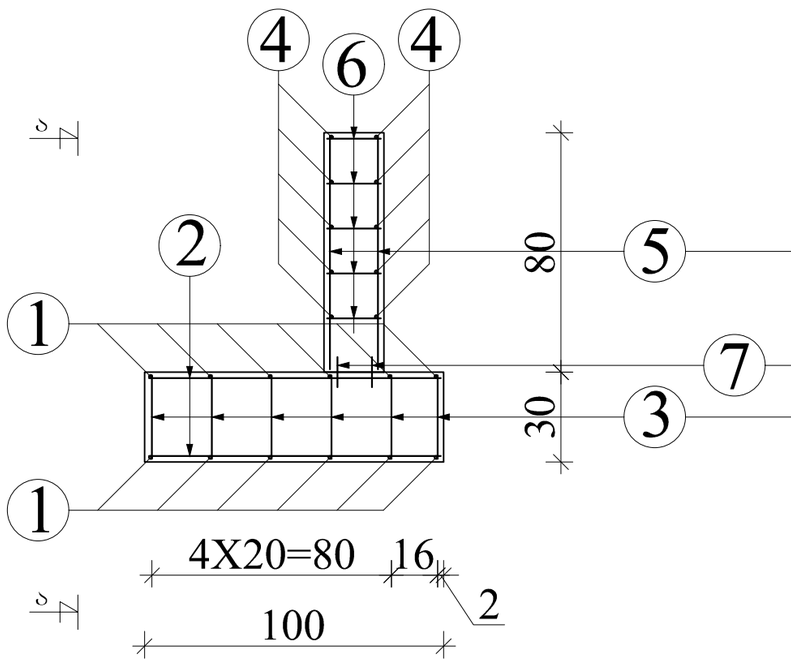

ხედი ა-ა

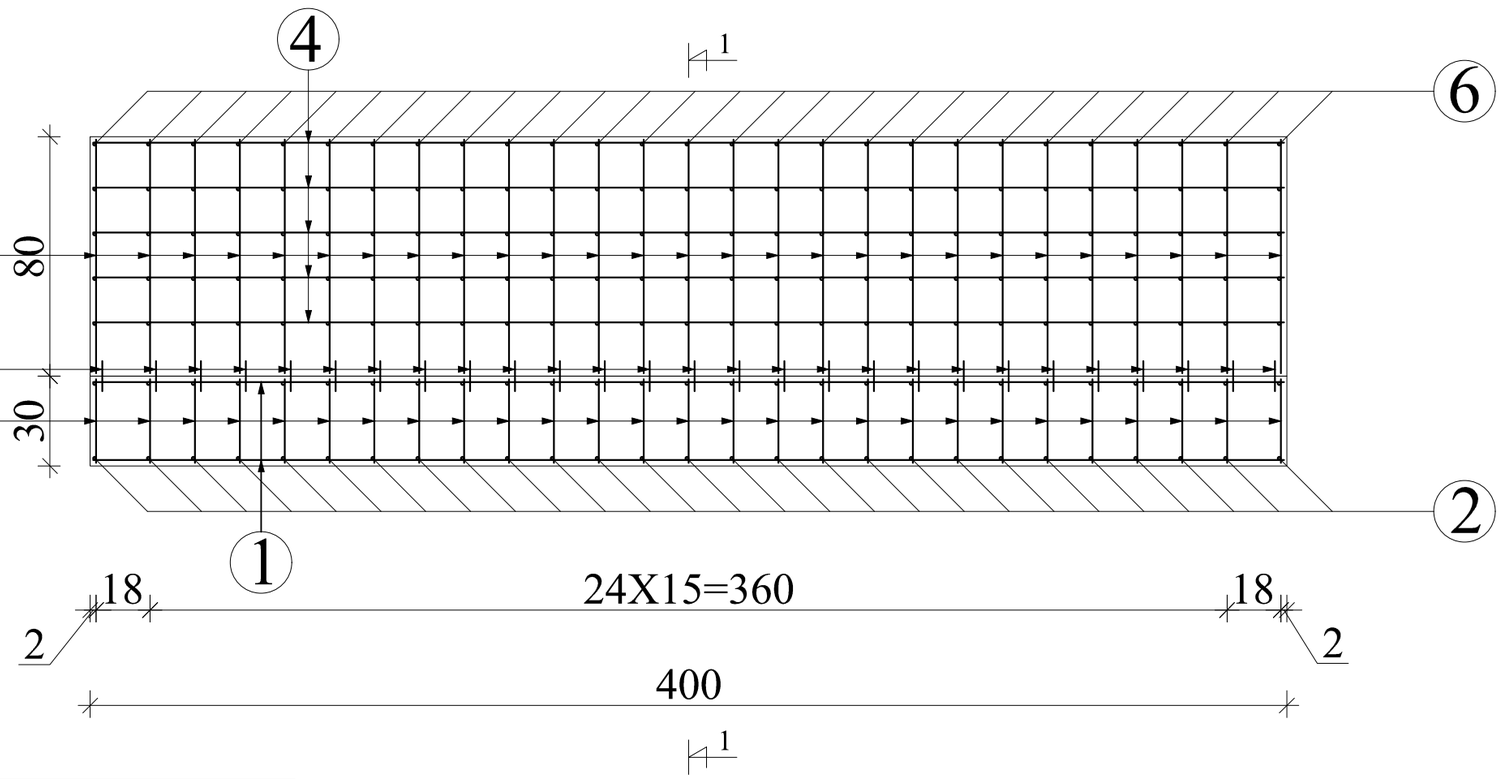

წამწისქვედის და კარადული კედლის არმატურის სპეციფიკაცია ერთ ცალზე									
დეტალი	№	ესკიზი	ღეროს დიამეტრი მმ	ღეროს სიგრძე სმ	რაოდენობა ცალი	მთლიანი სიგრძე მ	1 გრძ.მ წონა კგ	მთლიანი წონა	შენიშვნა
წამწისქვედი	1	398	16	398	12	47.76	1.58	75.46	ფოლ.5
	2	98	12	98	54	52.92	0.89	47.10	ფოლ.5
	3	28	12	28	62	17.36	0.89	15.45	ფოლ.5
კარადული კედელი	4	398	16	398	10	39.80	1.58	62.88	ფოლ.5
	5	78	16	78	54	42.12	1.58	66.55	ფოლ.5
	6	18	12	18	135	24.30	0.89	21.63	ფოლ.5
	7	10	12	10	54	5.40	0.89	4.81	ფოლ.5
	8	ჯამი						293.9	

შ.პ.ს. გზაპროექტი			2017 წ.	
ხულოს მუნიციპალიტეტი ს/გზა გოდერძის უღელტეხილი-მწვანე ტბა-დიდაჭარის იაილა კმ0+000-კმ6+500				
პკ32+70 ახალი ხიდის მშენებლობა		დირექტორი		ვ. მიქელაძე
		ინჟინერი		ვ. ადონია
	ფურგ.№5/27/12	დახაზა		ბ. მიქელაძე

ლითონის მოაჯირი მ 1:30

კვეთი 1-1

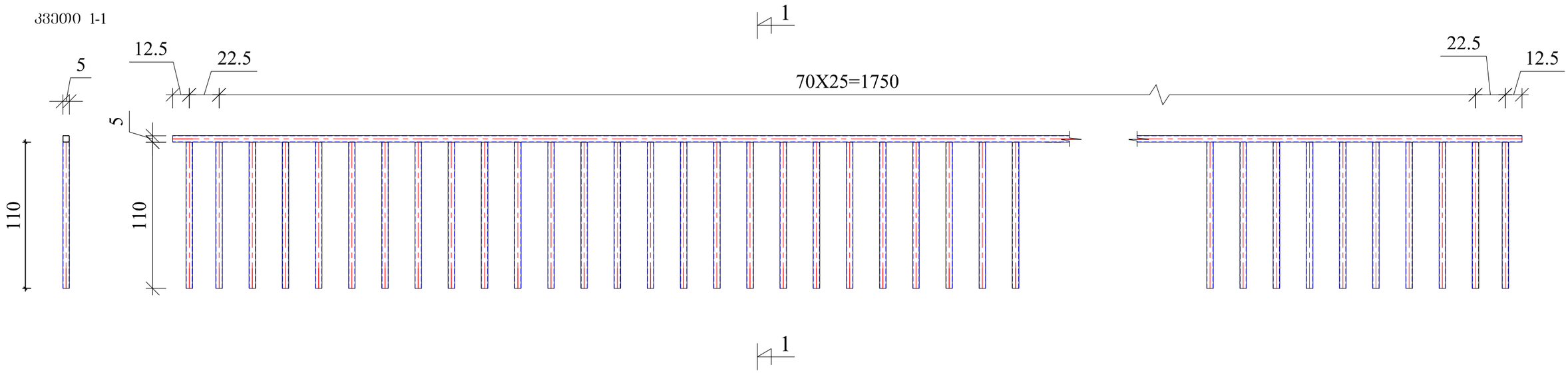

მალის ნაშენის ლითონის სპეციფიკაცია 16.0 მ-ზე								
დეტალი	№	ესკიზი	დეტალის ზომები სმ	რაოდენობა ცალი	მთლიანი სიგრძე, ფართობი მ; მ²	1 გრძ.მ წონა კბ	მთლიანი წონა კბ	შენიშვნა
ქვედა ხარტყელი		№60	1800	4	72.00	104.00	7488.00	ფოლ.5
			50X70X1	11	3.85	73.50	282.98	ფოლ.5
			70X70X1	7	3.43	73.50	252.11	ფოლ.5
			120X70X1	2	1.68	73.50	123.48	ფოლ.5
		№10	155	10	15.50	15.10	234.05	ფოლ.5
		№10	222	9	19.98	15.10	301.70	ფოლ.5
			120X50X1	8	4.80	73.5	352.80	
ზედა ხარტყელი	1		50X20X1	24	2.40	73.50	176.40	ფოლ.5
	2	№10	255	12	30.60	15.10	462.06	ფოლ.5
	3	№20	400	37	148.00	21.00	3108.00	ფოლ.5
	4		400X1800X0.8	1	72	62.80	4521.60	ფოლ.5
	6	№20	1800	2	36.00	18.40	662.40	

მოაჯირების ლითონის სპეციფიკაცია								
დეტალი	№	ესკიზი	დეტალის ზომები სმ	რაოდენობა ცალი	მთლიანი სიგრძე, ფართობი მ; მ²	1 გრძ.მ წონა კბ	მთლიანი წონა კბ	შენიშვნა
ქვედა ხარტყელი	1	№5	110	146	160.60	3.14	504.28	ფოლ.5
	2	№5	1820	2	36.40	3.14	114.30	ფოლ.5
ჯამი							618.6	

შ.პ.ს. გზაპროექტი			2017 წ.	
ხულოს მუნიციპალიტეტი ს/გზა გოდერძის უღელტეხილი-მწვანე ტბა-დიდაჭარის იაილა კმ0+000-კმ6+500				
პკ32+70 ახალი ხიდის მშენებლობა		დირექტორი		ბ. მიქელაძე
		ინჟინერი		ვ. ადონია
	შურც.№5/27/13	დახაზა		ბ. მიქელაძე

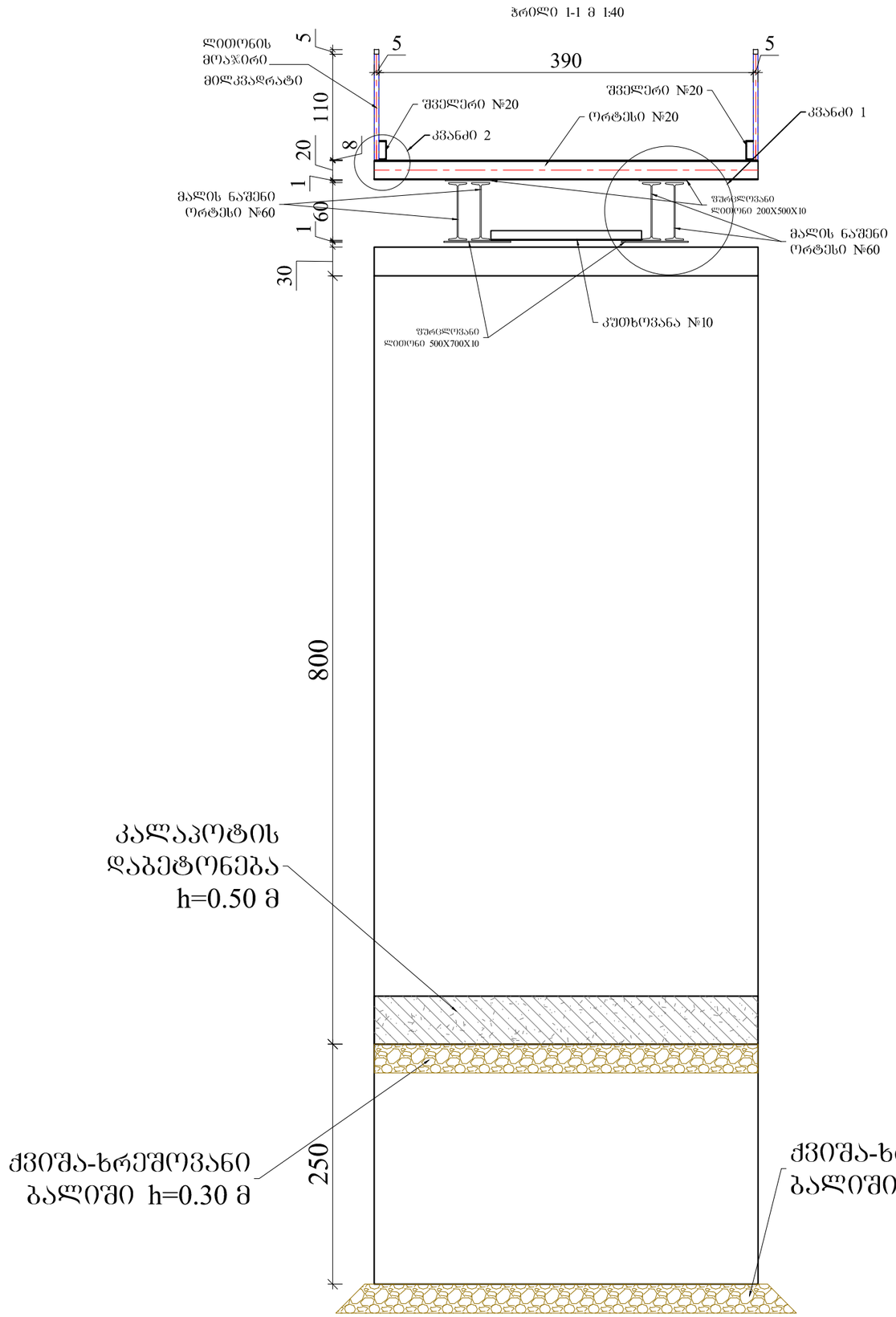

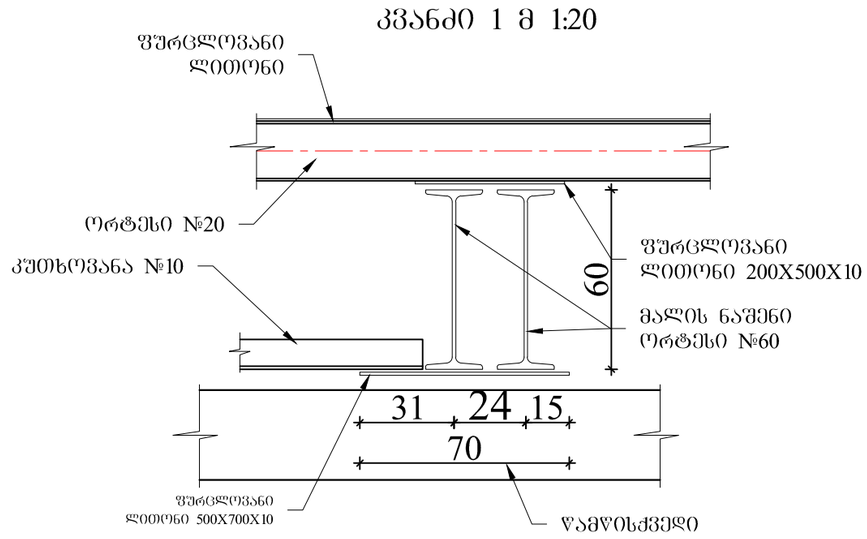

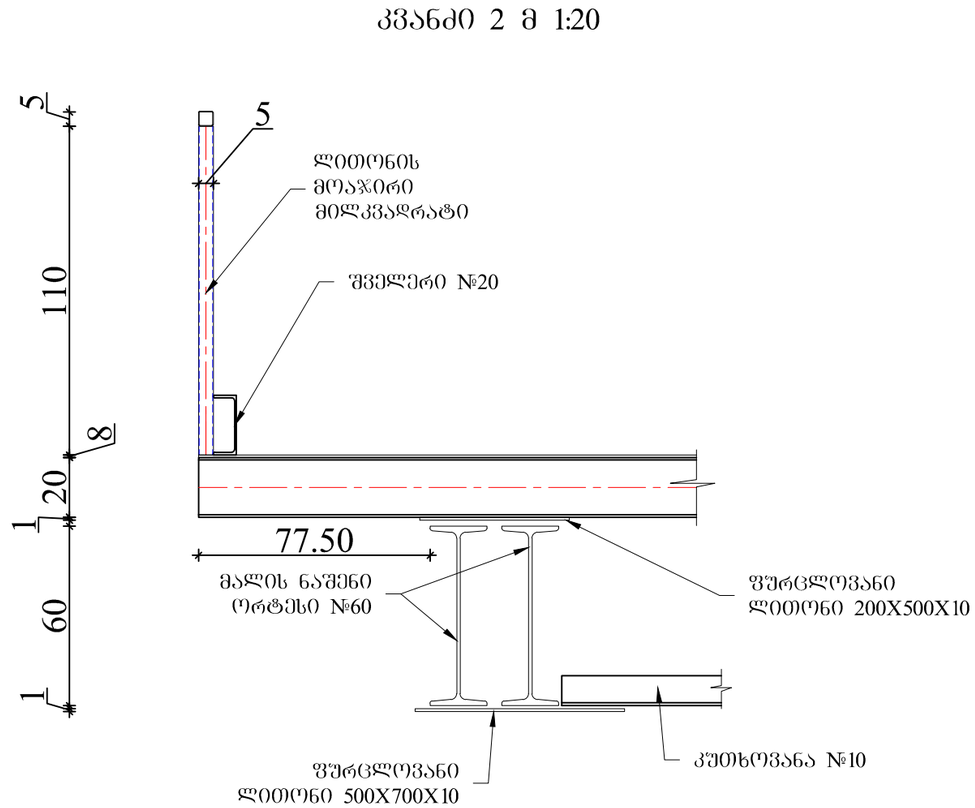

შ.პ.ს. გზაპროექტი			2017 წ.	
ხულოს მუნიციპალიტეტი ს/გზა გოდერძის უღელტეხილი-მწვანე ტბა-დიდაჭარის იაილა კმ0+000-კმ6+500				
პკ32+70 ახალი ხიდის მშენებლობა		დირექტორი		პ. მიქელაძე
		ინჟინერი		ვ. ადონია
	ფურც.№5/27/2	დახაზა		ბ. მიქელაძე

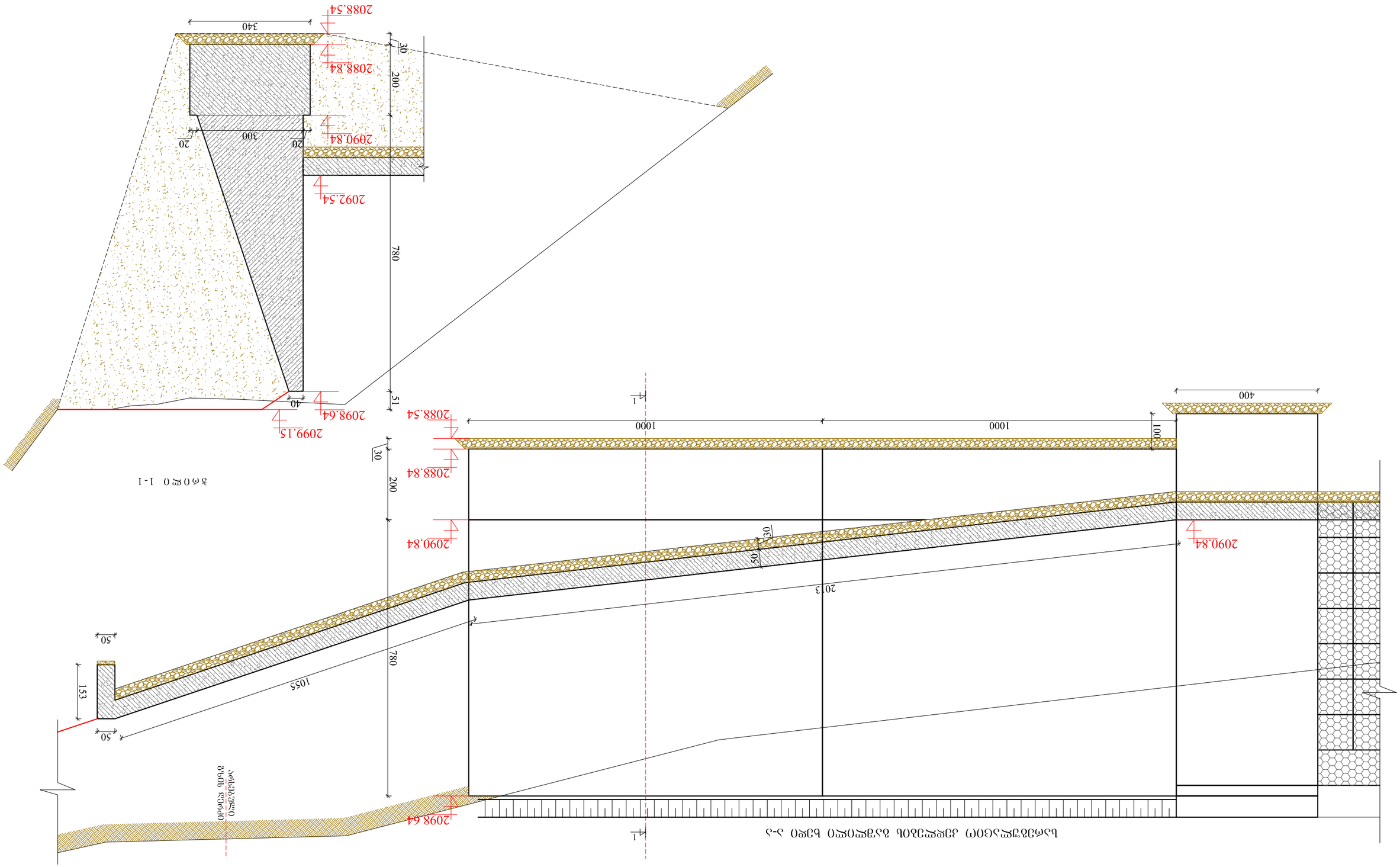
Гүүрийн үндэсний сүлжээний замын хөдөлгөөний аюулгүйн байдлыг хангах зорилгоор Б/ДҮА ЗӨМӨЛДӨӨН ҮЙЛДВЭРЛЭГДСЭН ЗАГВАРЫН ДАГУУ ГҮЙЦЭТГЭСЭН ӨНГӨРСӨН ЗАМЫН ХЭСЭГ 230+000-236+500
Г.Э.Ц. ӨГЛӨӨГӨӨГҮЙДӨӨ
2017 Ү.
ЗӨВШӨӨРӨГДСӨН
ЗӨВШӨӨРӨГДСӨН
ЗАХИРАЛ
Ш. ЭРДЭНЭБАЯР
ХЯНАСАН
Б. ЭРДЭМТЭЭГ
ГҮЙЦЭТГЭГЧ
Ц. ЭНХБАЯР
ЗҮҮРИЙН ГҮҮРЭН ДЭЭР ГАРАХ ЗАМЫН ХЭСЭГ
3332+70 ЗАЛУУ ГОРИЛ ГҮЙЦЭТГЭЛТИЙН
ГҮҮРЭН ДЭЭР ГАРАХ ЗАМЫН ХЭСЭГ

სარეგულაციო კედლების გაშლილი ხედი ა-ა

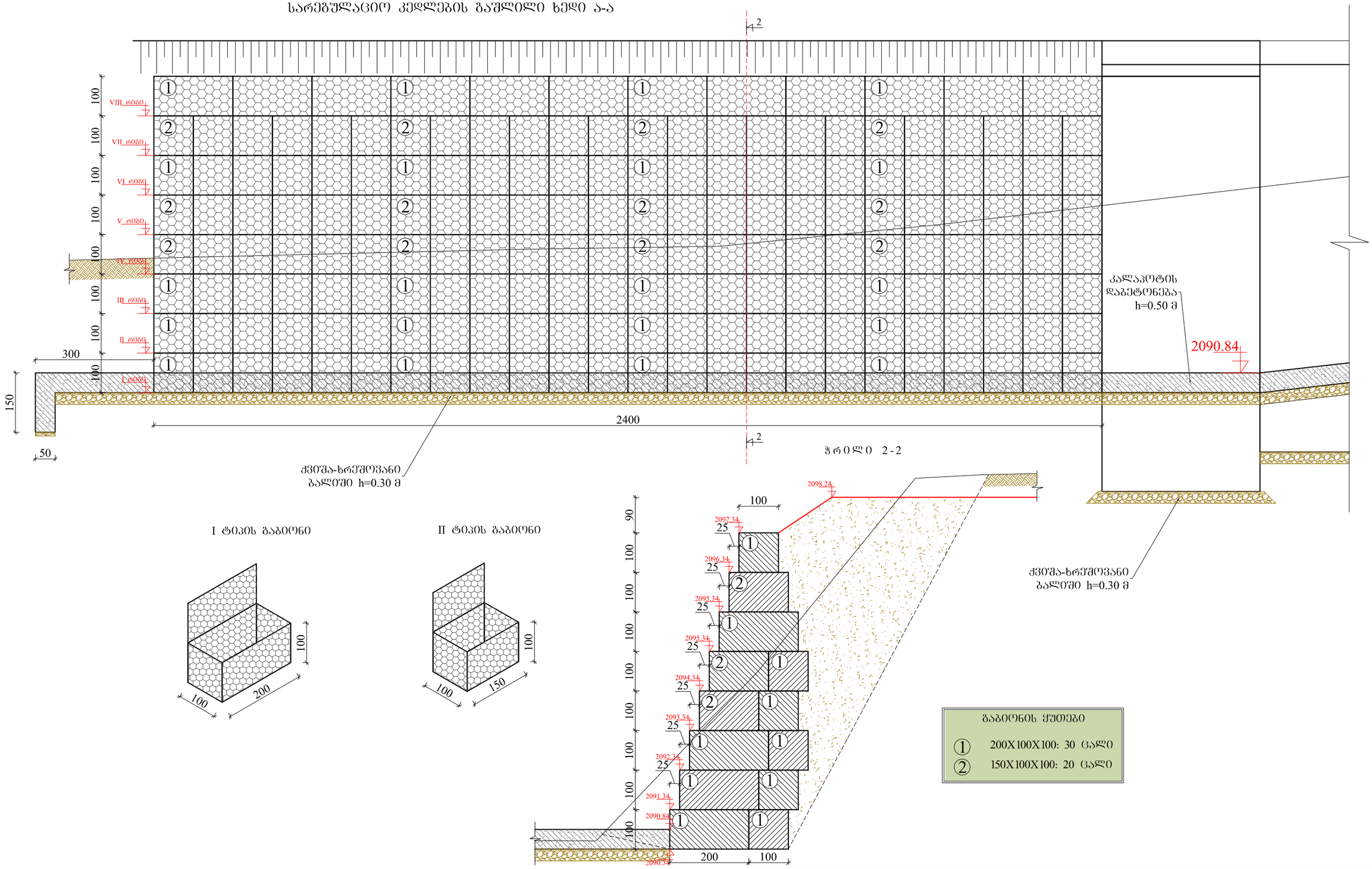

შ.პ.ს. გზაპროექტი			2017 წ.	
ხულოს მუნიციპალიტეტი ს/გზა ბოდერძის უღელტეხილი-მწვანე ტბა-დიდაჭარის იაილა კმ0+000-კმ6+500				
კკ32+70 ახალი ხიდის მშენებლობა		დირექტორი		პ. მიქელაძე
		ინჟინერი		ვ. ადონია
	ფურც.№5/27/4	დახაზა		ბ. მიქელაძე

სარეგულაციო კედლების გაშლილი ხედი ბ-ბ

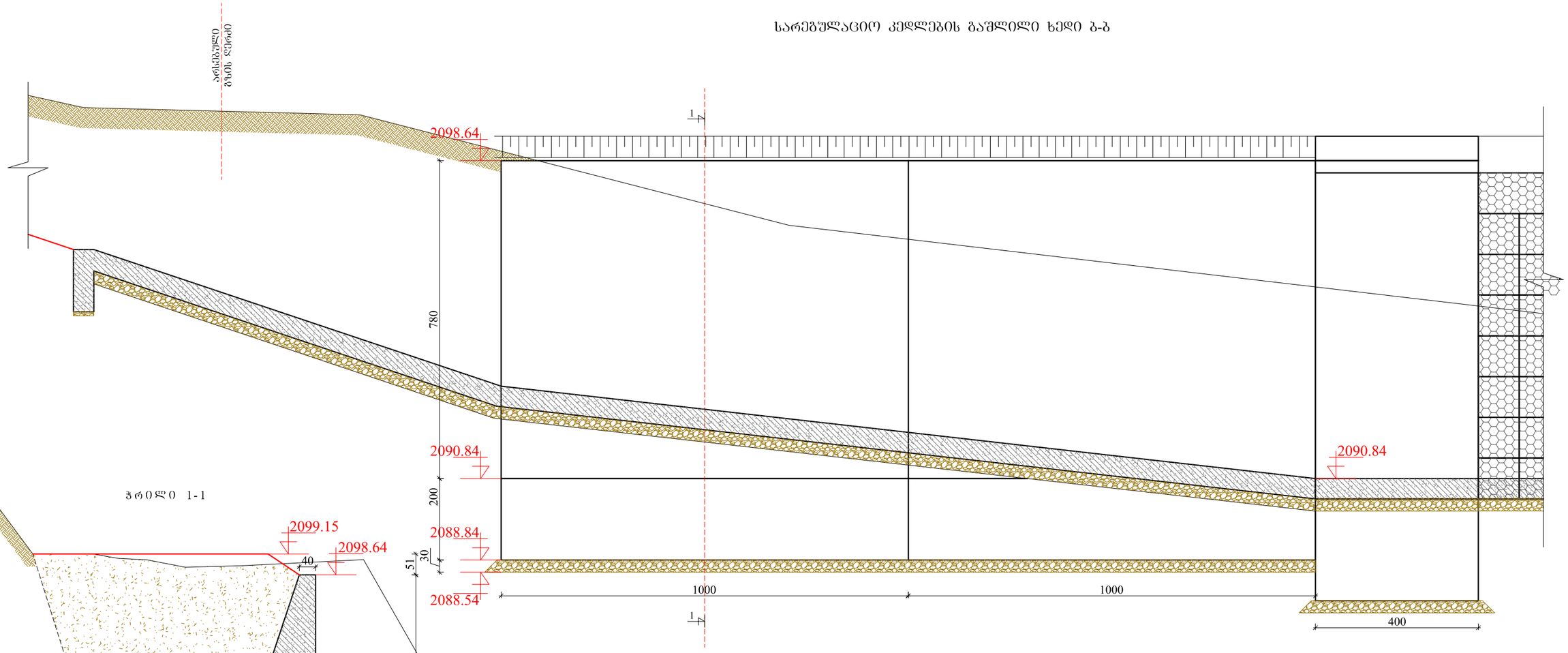

ჭრილი 1-1

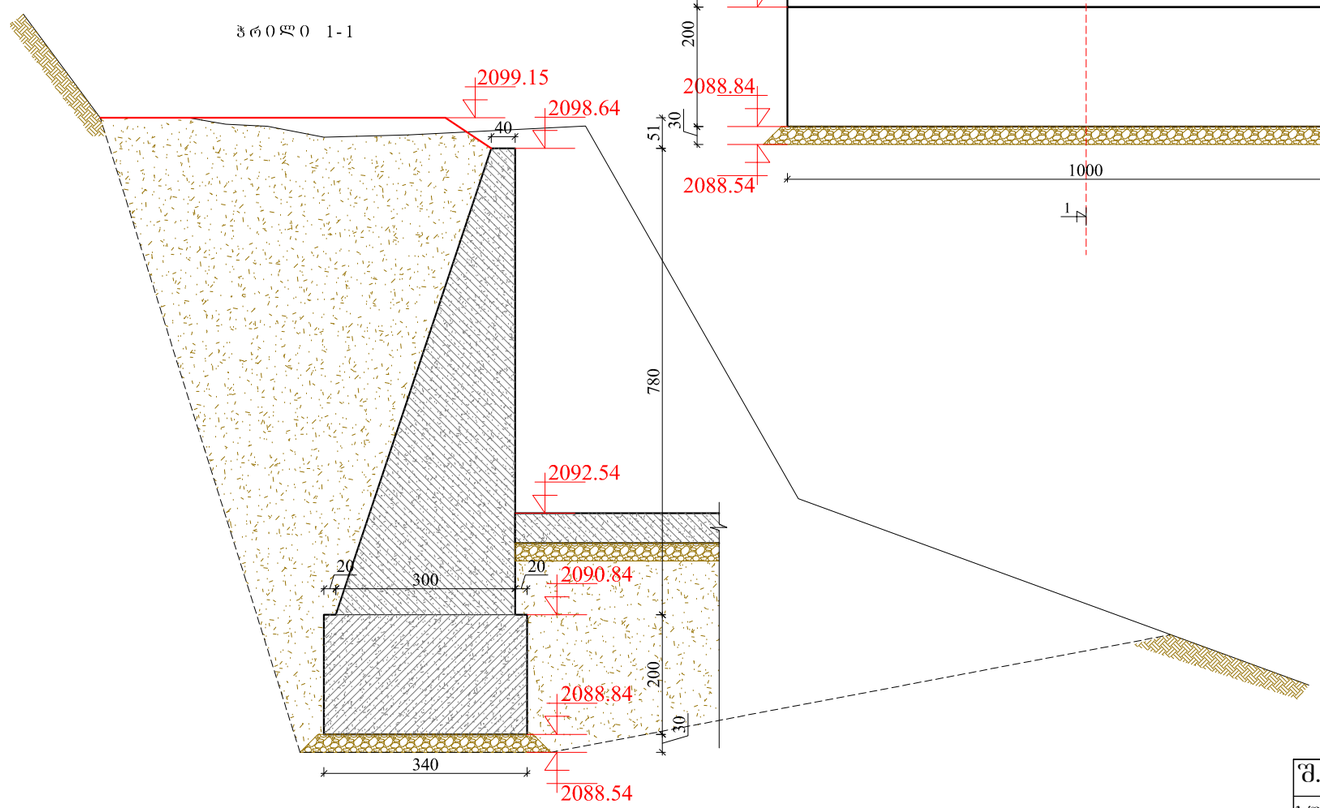

შ.პ.ს. გზაპროექტი			2017 წ.	
ხულოს მუნიციპალიტეტი ს/გზა გოდერძის უღელტეხილი-მწვანე ტბა-დიდაჭარის იაილა კმ0+000-კმ6+500				
პკ32+70 ახალი ხიდის მშენებლობა		დირექტორი		ვ. მიქელაძე
		ინჟინერი		ვ. ადონია
	შურგ.№5/27/5	დახაზა		ბ. მიქელაძე

სარეგულაციო კედლების გაშლილი ხედი ა-ა

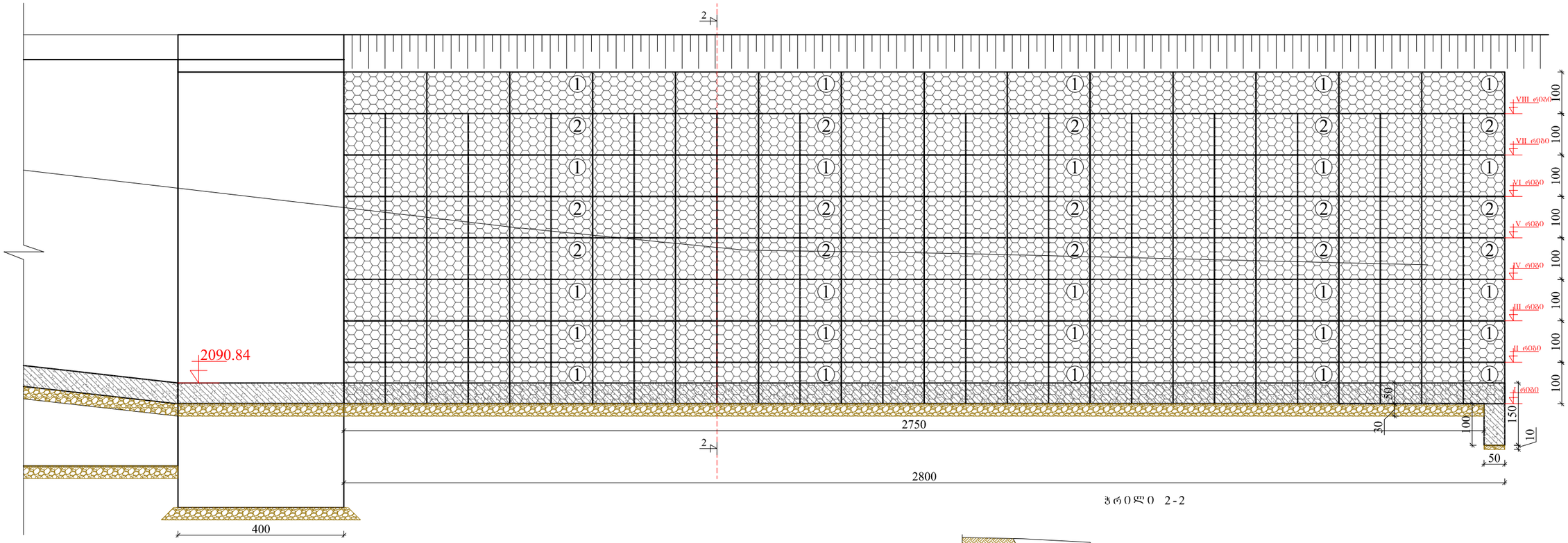

ჭრილი 2-2

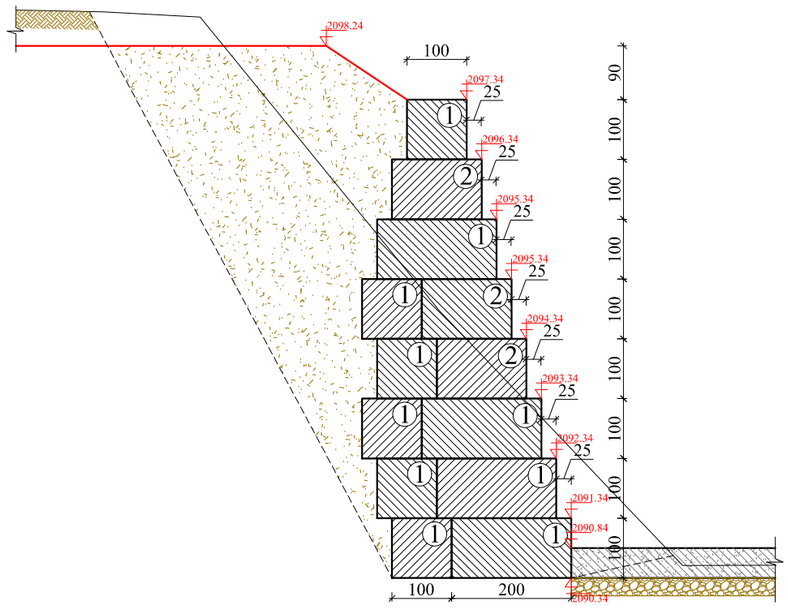

I ტიპის გაბიონი

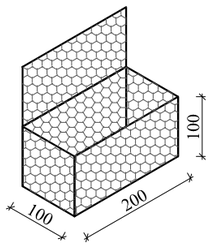

II ტიპის გაბიონი

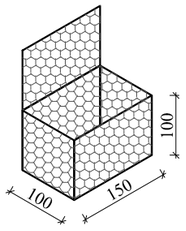

გაბიონის ყუთები	
1	200X100X100: 30 ცალი
2	150X100X100: 20 ცალი

შ.პ.ს. გზაპროექტი			2017 წ.	
ხულოს მუნიციპალიტეტი ს/გზა გოდერძის უღელტეხილი-მწვანე ტბა-დიდაჭარის იაილა კმ0+000-კმ6+500				
კმ32+70 ახალი ხიდის მშენებლობა		დირექტორი		ბ. მიქელაძე
		ინჟინერი		ვ. ადონია
	შურც.№5/27/6	დახაზა		ბ. მიქელაძე

ბაბილონის ქუთეების განლაგების სქემა მ 1:100

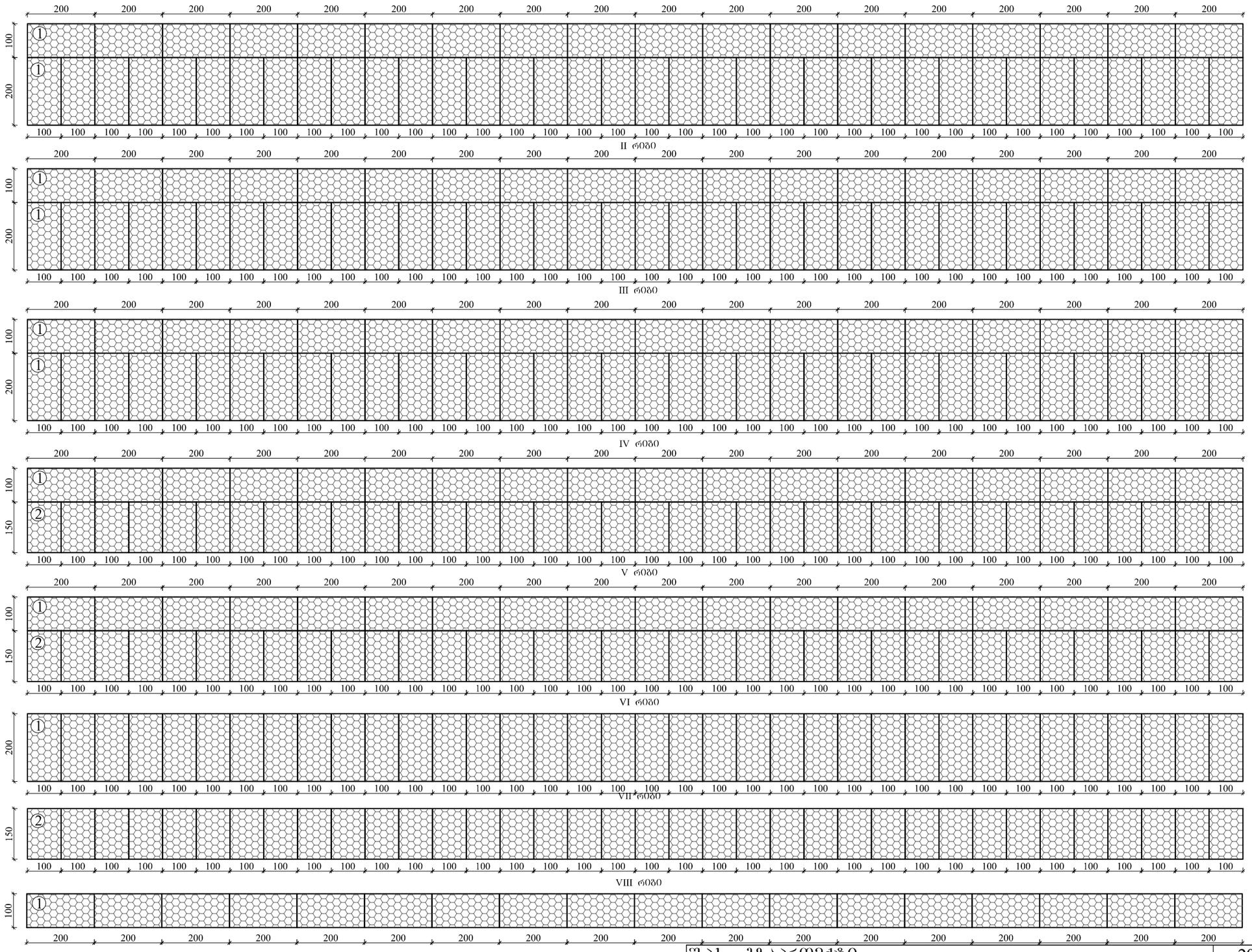

შ.პ.ს. გზაპროექტი			2017 წ.	
ხულოს მუნიციპალიტეტი ს/გზა გოდერძის უღელტეხილი-მწვანე ტბა-დიდაჭარის იაილა კმ0+000-კმ6+500				
კ32+70 ახალი ხიდის მშენებლობა		დირექტორი		ბ. მიქელაძე
		ინჟინერი		ვ. ადონია
	შურც.№5/27/7	დახაზა		ბ. მიქელაძე

კვანძი ა მ 1:25

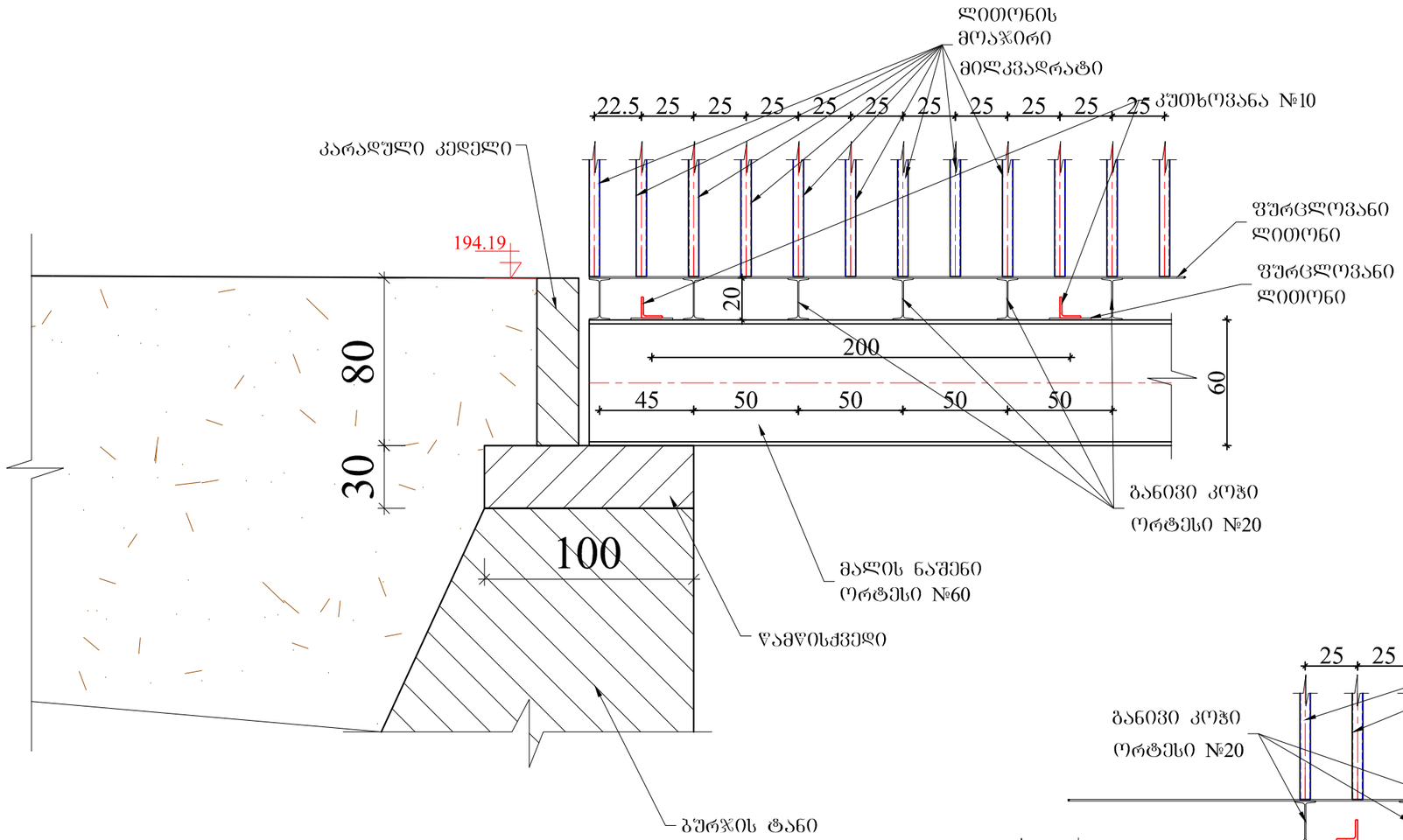

კვანძი ბ მ 1:25

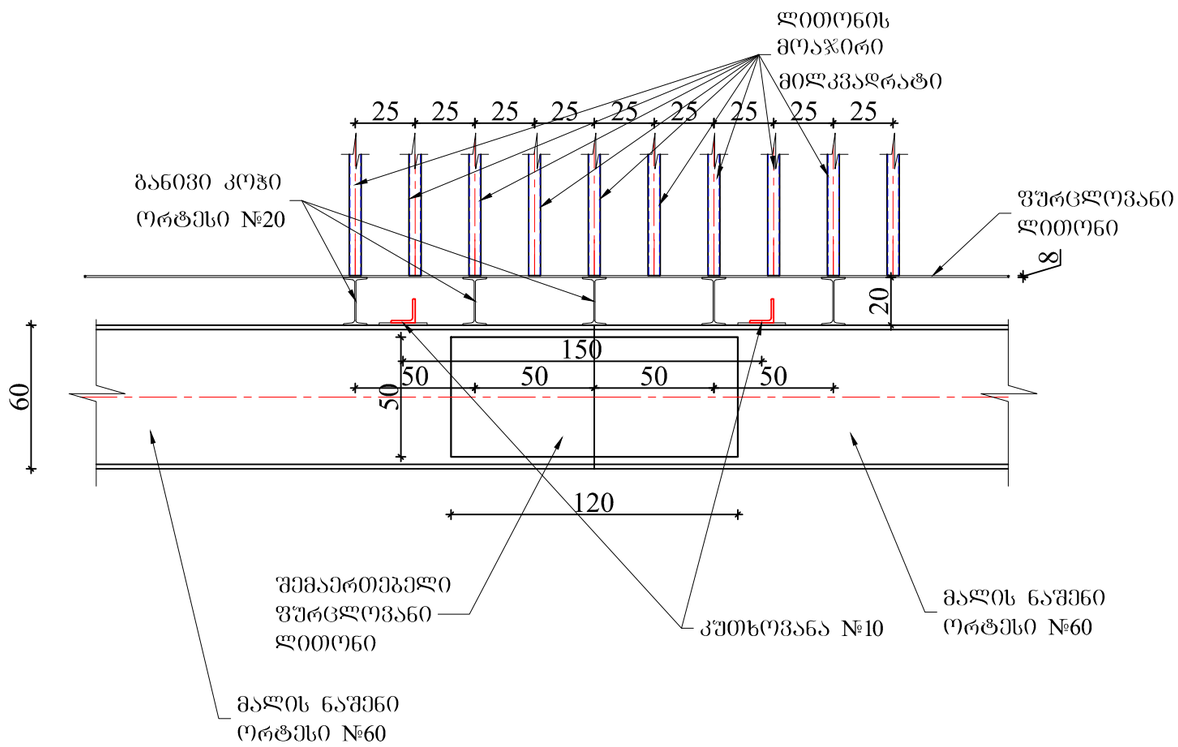

შ.პ.ს. ბზაპროექტი			2017 წ.	
ხულოს მუნიციპალიტეტი ს/გზა გოდერძის უღელტეხილი-მწვანე ტბა-დიდაჭარის იაილა კმ0+000-კმ6+500				
პკ32+70 ახალი ხიდის მშენებლობა		დირექტორი		ვ. მიქელაძე
		ინჟინერი		ვ. ადონია
	ფურც.№5/27/8	დახაზა		ბ. მიქელაძე

ლითონის მალის ნაშენის ძვედა სარტყელი მ 1:50

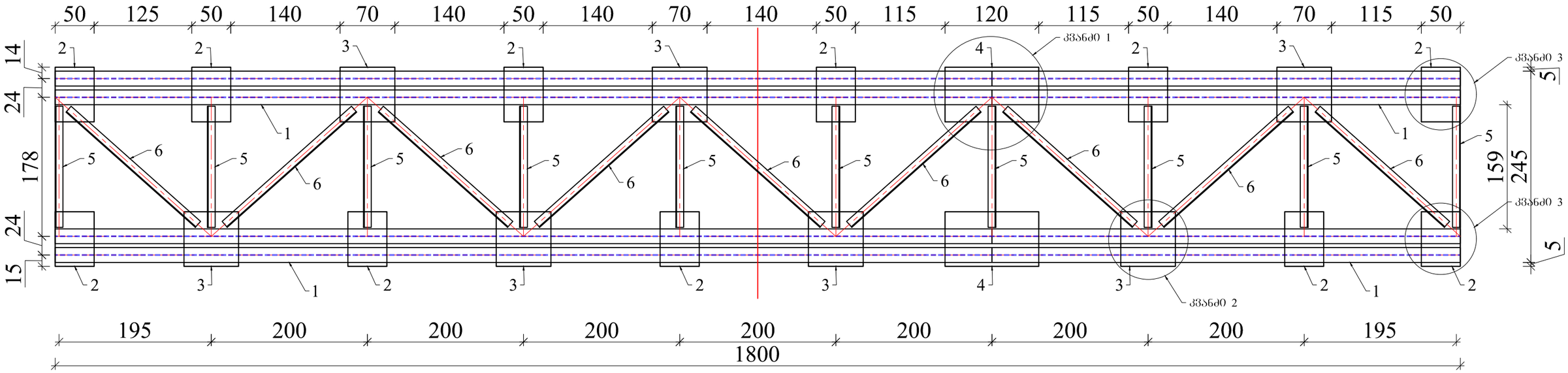

ორტესებრი კოჭების შეერთების კვანძი ა
მ 1:20

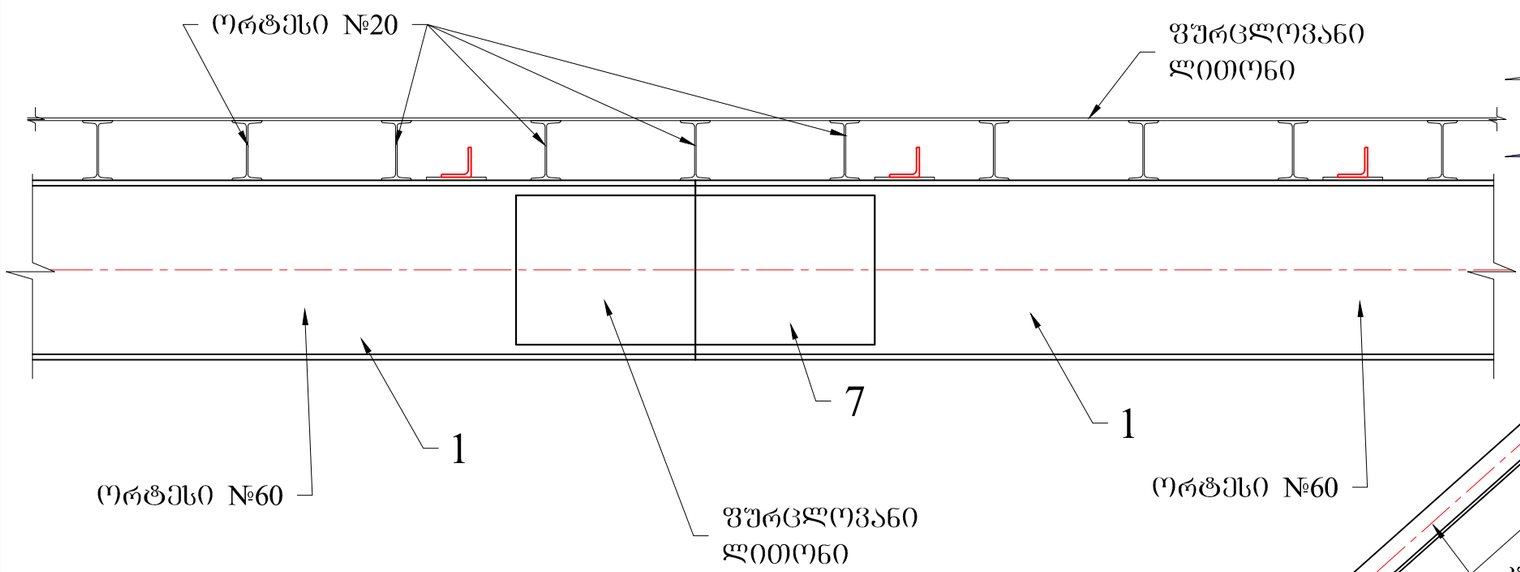

ორტესებრი კოჭების შემაერთებელი ფურცლოვანი ლითონი

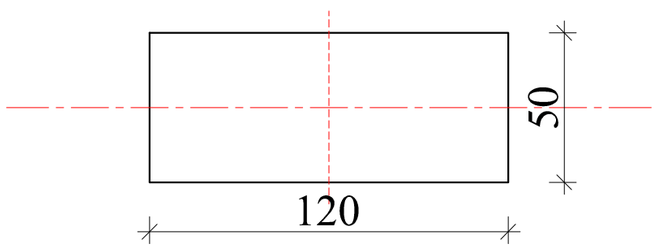

კვანძი 1 მ 1:20

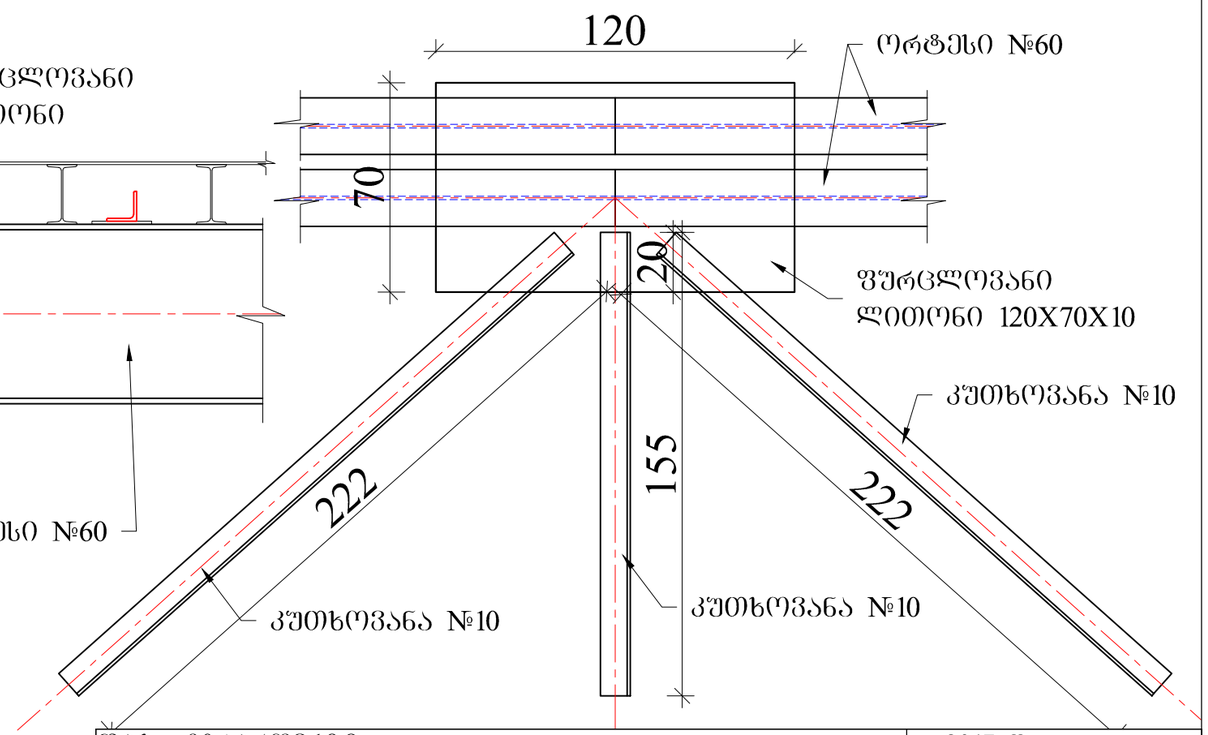

შ.პ.ს. გზაპროექტი			2017 წ.	
ხულოს მუნიციპალიტეტი ს/გზა გოდერძის უღელტეხილი-მწვანე ტბა-დიდაჯარის იაილა კმ0+000-კმ6+500				
პკ32+70 ახალი ხიდის მშენებლობა		დირექტორი		ვ. მიქელაძე
		ინჟინერი		ვ. ადონია
	ფურც.№5/27/9	დახაზა		ბ. მიქელაძე