შპს "ჯორჯიან უოთერ ენდ ფაუერი"
შპს "ჯორჯიან უოთერ ენდ ფაუერი"
შპს "ჯორჯიან უოთერ ენდ ფაუერი"

მეტი ვიდრე უბრალოდ წყალი
MORE THAN JUST WATER

შპს "ჯორჯიან უოთერ ენდ ფაუერი"
ტექნიკური ექსპერტიზის და პროექტირების დეპარტამენტი
საპროექტო სამსახური

გლდანი-ნაძალადევის რაიონში, 26 მაისის ქუჩაზე (II მონაკვეთი) წყალარინების მოწყობის პროექტი

თბილისი 2019

დაკვეთა №	№761
სტადია	მუშა პროექტი (მპ)

ნ ა ხ ა ზ ე ბ ი ს უ ნ ყ ი ს ი

№	ნახაზის დასახელება	ფურცელი №
	ტ ე ქ ნ ო ლ ო გ ი უ რ ი ნ ა წ ი ლ ი	
1.	საერთო მონაცემები	**კ-1**
2.	გენგეგმა არსებული და საპროექტო ქსელების დატანით	**კ-2**
3.	კანალიზაციის ქსელის გრძივი პროფილი	**კ-3**
4.	საპროექტო ჭა ტიპიური	**კ-4**
5.	მიწის თხრილის განივი კვეთები	**კ-5**
6.	გამაგრების ნახაზი	**კ-6**

მ ო კ ლ ე გ ა ნ მ ა რ ტ ებ ი თ ი ბ ა რ ა თ ი

გლდანი-ნაძალადევის რაიონში, 26 მაისი ქუჩაზე (IIმონაკვეთი) წყალარინების მოწყობის პროექტი დამუშავებულია „ჯორჯიან უოთერ ენდ ფაუერი“-ს რაიონული ბიზნესცენტრისმიერ მოწოდებული ზოგადი მონახაზის საფუძველზე და შეთანხმებულია გლდანი–ნაძალადევის გამგეობასთან (დამკვეთთან). პროექტი დამუშავებულია საქართველოში მოქმედების ვადაგაგრძელებული საამშენებლო ნორმების და წესების "СНиП 2,04,03-85", "СНиП 2,04,02-84" და "СНиП 3,05,04-85" დაცვით.

პროექტი ითვალისწინებს წყალარინების ცენტრალური მაგისტრალის მოწყობას D250მმ მილებით 26 მაისი ქუჩის II მონაკვეთზე (აღმაშენებლის ქუჩის დასაწყისიდან გარბარე ჯორჯაძის ქუჩამდე). საპროექტო მაგისტრალის სიგრძე შეადგენს შეადგენს 1356 მეტს. მის გასაყვანად გამოყენებულია კანალიზაციის გოფრირებული პოლიეთილენის SN8 მილები. საპროექტო სათვალთვალო ჭა აიგება რკინა-ბეტონისაგან. აუცილებელია მიწის თხრილის გამაგრება ! საპროექტო საძიებო სამუშაოების დროს არ ჩატარდა გეოლოგიური კვლევები, შესაბამისად გრუნტის კატეგორია აღებულია უხეშად IV კატეგორია. მშენებლობის დროს სხვა კატეგორიის გრუნტის გავლის შემთხვევაში შესაძლებელია საპროექტო სამუშაოთა მოცულობების დაკორექტირება.

წინამდებარე პროექტის გრაფიკული ნაწილი შესრულებულია სამშენებლო ნორმებისა და წესების დაცვით, სათანადო სამუშაოთა მოცულობების და მასალის სპეციფიკაციებით.

ფორმატი	სტადია	ვარიანტი
A3	**მ.პ.**	**1**

პირობითი აღნიშვნები:

შენიშვნები:

1. საერთო მონაცემები იხ. განმარტებით ბარათში.
2. ნახაზი იკითხება N9-2 ნახაზთან ერთად.
3. თხრილის გათხრისას და სამონტაჟო სამუშაოების წარმოებისას დაცული იქნას უსაფრთხოების წესები.

დამკვეთი	გლდანი–ნაძალადევის რაიონის გამგეობა
დაკვეთა	№761
შემსრულებელი	**შ.პ.ს. "ჯორჯიან უოთერ ენდ ფაუერი"** თბილისი, კოსტავას I შესახვევი, №33 **ბექნიკური ექსპერტიზის და პროექტირების დეპარტამენტი-საპროექტო სამსახური**

საპროექტოს უფროსი	მ. ნაცვლიშვილი	
პროექტის ხელმძღვანელი	დ. ხუციშვილი	
შეასრულა	დ. ხუციშვილი	
შეამოწმა	ნ. თეთრაძე	

პროექტი	**გლდანი-ნაძალადევის რაიონში, 26 მაისის ქუჩაზე (II მონაკვეთი) წყალარინების მოწყობის პროექტი**
თარიღი	იანვარი **2019**
ნახაზი	**საერთო მონაცემები**

მასშტაბი	ფურცელი №	ფურცლები
-	**კ-1**	**6**

სწორხაზოვანი ჭა
ჭრილი I-I

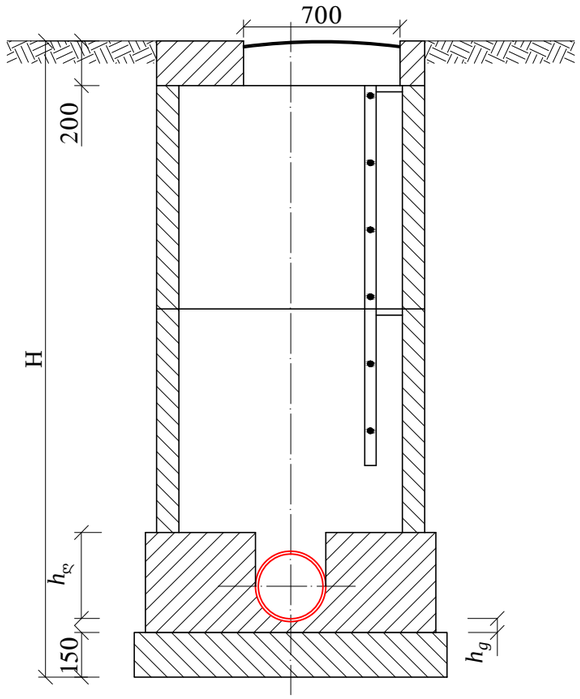

გეგმა

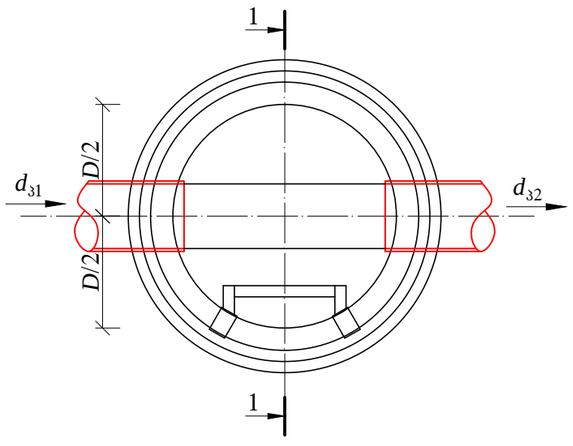

ჭის დიამეტრი D	მილის დიამეტრი		ღარის სიმაღლე $h_ღ$
	შემყვანი $d_ʒ1$	გამყვანი $d_ʒ2$	
1	2	3	4
1000	150	150	200
	200	200	300
	250	250	350
	300	300	400
	350	350	450
	400	400	500
	450	450	550
	500	500	600
	600	600	700
1500	600	700	800
		800	950
	700	700	800
		800	950
		900	1050
	800	800	950
		900	1050
		1000	1150
	900	900	1050
		1000	1150
2000	1000	1000	1150

შენიშვნები:

1. ნახაზების ჩამონათვალი იხილეთ ფურ. №1
2. ცხრილები მოყვანილია კანალიზაციის ტიპიური ჭების ანალოგიურად.
3. ჭების დიამეტრები და ღარის ჩაღრმავებები შერჩეულ იქნას შესაბამისი ტიპის ჭების ცხრილებიდან.
4. ჭების ჰიდროიზოლაცია განხორციელდეს ცხელი ბითუმით არა უმცირესი 2 ფენისა საერთო სისქით 4-5 მმ-ი. ბითუმით დაფარვამდე ჭის ზედაპირის დამუშავება მოხდეს (დაგრუნტვა) ბენზინში გახსნილი ბითუმით
5. ქვაბულის გაჭრის დროს სასურველია გეოლოგის დასწრება

h_g – ღარის ძირის სისქე, რომელიც ტოლია მილის კედლის სისქეს დამატებული 30 მმ

ფორმატი	სტადია	ვარიანტი
A3	მ.პ.	1

პირობითი აღნიშვნები:

შენიშვნები:

1. საერთო მონაცემები იხ. განმარტებით გარათში.
2. ნახაზი იკითხება N9-2 ნახაზთან ერთად.
3. თხრილის გათხრისას და სამონტაჟო სამუშაოების წარმოებისას დაცული იქნას უსაფრთხოების წესები.

დამკვეთი

გლდანი–ნაძალადევის რაიონის გამგეობა

დაკვეთა №761

შემსრულებელი

შ.პ.ს. "ჯორჯიან უოთერ ენდ ფაუერი"
თბილისი, კოსტავას I შესახვევი, №33
გენერალური კონტრაქტორის და პროექტირების დეპარტამენტი-საპროექტო სამსახური

საპროექტო უფროსი	მ. ნაცვლიშვილი	
პროექტის ხელმძღვანელი	დ. ხუციშვილი	
შესრულა	დ. ხუციშვილი	
შეამოწმა	ნ. თეთრაძე	

პროექტი

გლდანი-ნაძალადევის რაიონში, 26 მაისის ქუჩაზე (II მონაკვეთი) წყალარინების მოწყობის პროექტი

თარიღი: იანვარი 2019

ნახაზი

საპროექტო ჭა ტიპიური

მასშტაბი	ფურცელი №	ფურცლები
-	კ-4	6

მინის თხრილის განივი კვეთი

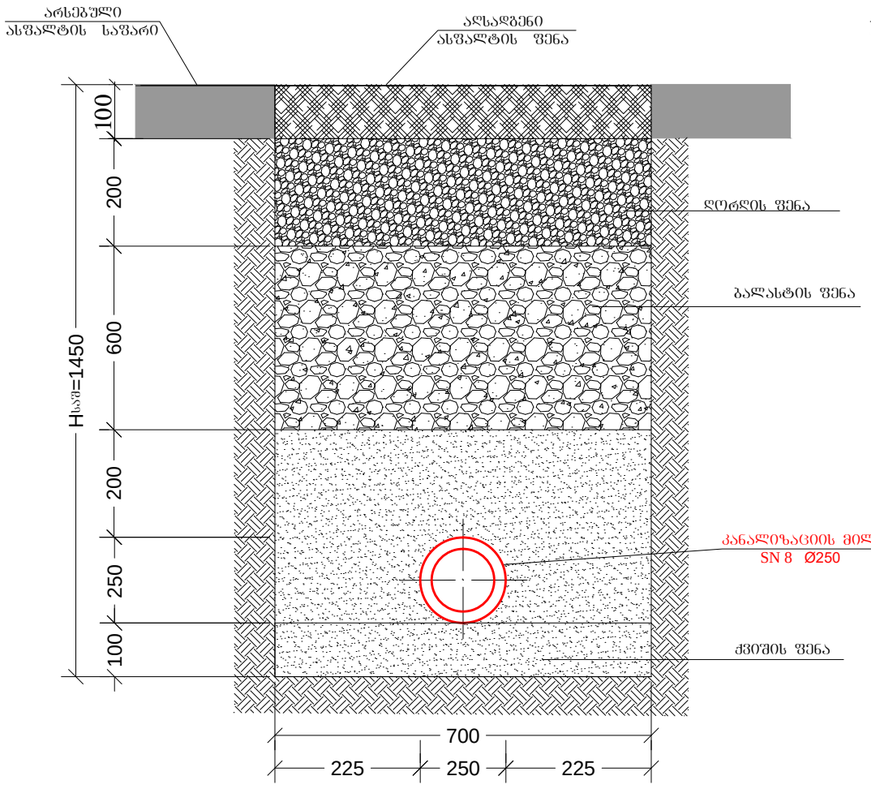

მინის თხრილის განივი კვეთი

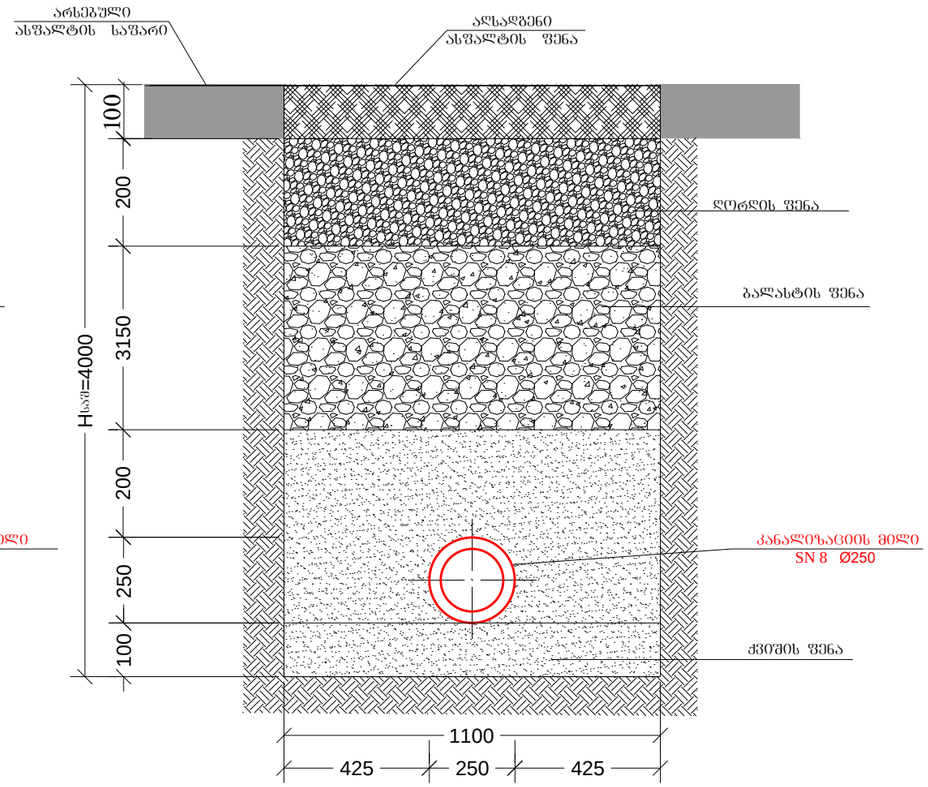

ფორმატი	სტადია	ვარიანტი
A3	მ.პ.	1

პირობითი აღნიშვნები:

შენიშვნები:

1. საერთო მონაცემები იხ. განმარტებით ბარათში.
2. ნახაზი იკითხება N ψ-2 ნახაზთან ერთად.
3. თხრილის გათხრისას და სამონტაჟო სამუშაოების წარმოებისას დაცული იქნას უსაფრთხოების წესები.

დამკვეთი

გლდანი–ნაძალადევის რაიონის გამგეობა

დაკვეთა №761

შემსრულებელი

შ.პ.ს. "ჯორჯიან უოთერ ენდ ფაუერი"
თბილისი, კოსტავას I შესახვევი, №33
ბუქნიკური ექსპერტიზის და პროექტირების დეპარტამენტი-საპროექტო სამსახური

საპროექტო უფროსი	მ. ნაცვლიშვილი	
პროექტის ხელმძღვანელი	დ. ხუციშვილი	
შესრულა	დ. ხუციშვილი	
შეამოწმა	ნ. თეთრაძე	

პროექტი

ისანი-სამგორის რაიონში, ქეთევან წამებულის გამზირი №8 (ნაკვეთი 01.17.01.094.003) სსიპ თბილისის პეტრეს ადამიანის სახელობის სომხური პროფ. დრამატული თეატრისათვის წყალმომარაგების და წყალარინების გარე ქსელის მოწყობის პროექტი

თარიღი იანვარი 2019

ნახაზი

მინის თხრილის განივი კვეთები

მასშტაბი	ფურცელი №	ფურცლები
-	კ-5	6

თხრილის გრძივი კვეთი
გამაგრების კვანძი
მ 1:50

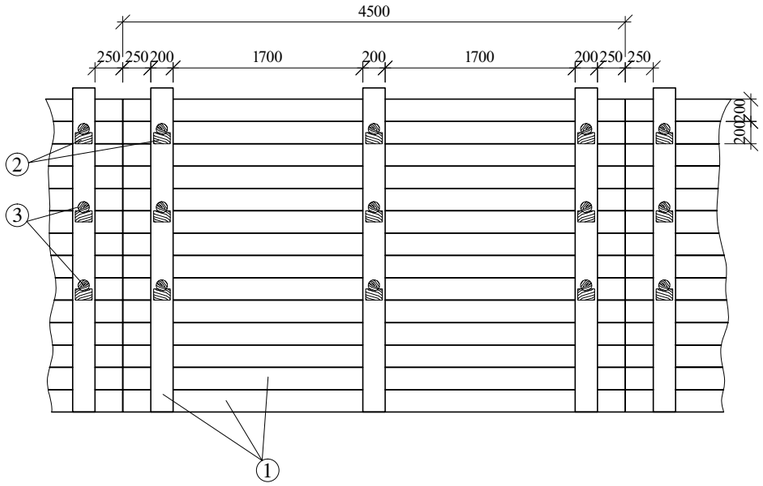

ფიცრის ნაჭერი
მ 1:10

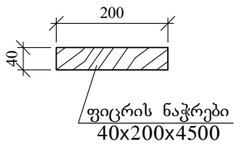

გამბრჯენის საყრდენი
მ 1:10

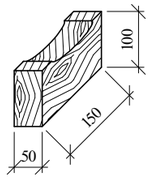

გამბრჯენი
მ 1:10

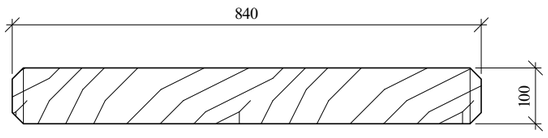

თხრილის განივი კვეთი
გამაგრების კვანძი
მ 1:50

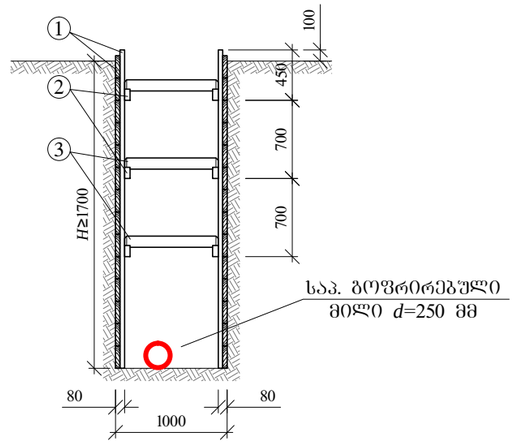

ექსპლიკაცია

1. ფიცრის ნაჭერი 40x200x4500 მმ.
2. გამბრჯენის საყრდენი
3. გამბრჯენი (მრგვალი კვეთის მორი) ϕ=100 მმ.

შენიშვნები:

1. გამაგრება მოეწყოს 1.7 მ. ჩაღრმავების შემდეგ.
2. თხრილის გათხრის დროს საჭალდებულოა გეოლოგის დასწრება

ფორმატი	სტადია	ვარიანტი
A3	მ.ვ.	1

პირობითი აღნიშვნები:

შენიშვნები:

1. საერთო მონაცემები იხ. განმარტებით გარათში.
2. ნახაზი იკითხება N9-2 ნახაზთან ერთად.
3. თხრილის გათხრისას და სამონტაჟო სამუშაოების წარმოებისას დაცული იქნას უსაფრთხოების წესები.

დამკვეთი	გლდანი–ნაძალადევის რაიონის გამგეობა
დაკვეთა	№761
შემსრულებელი	შ.პ.ს. "ჯორჯიან უოთერ ენდ ფაუერი" თბილისი, კოსტავას 1 შესახვევი, №33 ბენქნიკური ექსპერტიზის და პროექტირების დეპარტამენტი-საპროექტო სამსახური

საპროექტო უფროსი	მ. ნაცვლიშვილი	
პროექტის ხელმძღვანელი	დ. ხუციშვილი	
შესრულა	დ. ხუციშვილი	
შეამოწმა	ნ. თეთრაძე	

პროექტი	**გლდანი-ნაძალადევის რაიონში, 26 მაისის ქუჩაზე (II მონაკვეთი) წყალარინების მოწყობის პროექტი**
თარიღი	იანვარი **2019**
ნახაზი	**გამაგრების ნახაზი**

მასშტაბი	ფურცელი №	ფურცლები
-	კ-6	6