რკინაბეტონის საყრდენი კედლი
პკ 22+33 - პკ 22+60
$h_{საშ.}$=1.0 მ.

ბადე №1

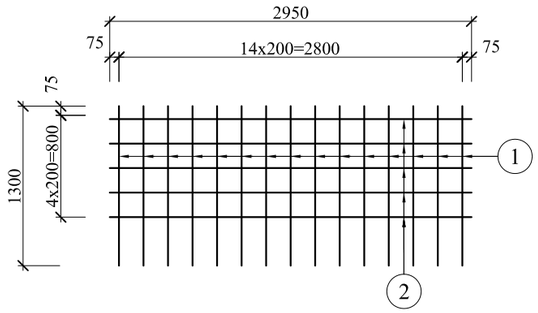

ბადე №2

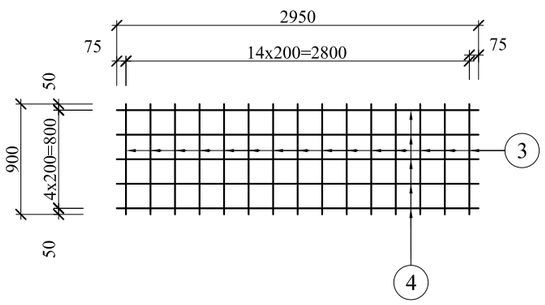

განივი კვეთი
მასშტაბი 1:50

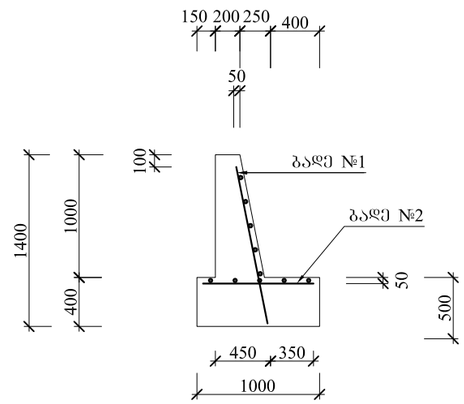

ლითონის სპეციფიკაცია L=3.0 მ

	პოზიცია	დიამეტრი ან კვეთი მმ	ელემენტის სიგრძე მმ	რაოდენობა ც	საერთო სიგრძე მ
1	2	3	4	5	6
ბადე №1 (1 ცალი)	1	12A-III	1300	15	19.5
	2	8A-III	2950	5	14.8
ბადე №2 (1 ცალი)	3	12A-III	1000	15	15.0
	4	8A-III	2950	5	14.8

ლითონის ამოკრება, კგ

ელემენტი	არმატურის ნაკეთობა		ჯამი
	არმატურის ფოლადი ГОСТ 5781-82, ГОСТ 380-88*		
	A-III	A-III	
	Ø 8	Ø 12	
1	2	3	4
	11.7	30.7	42.4

განივი კვეთი
მასშტაბი 1:50

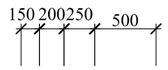

ბეტონის მოცულობა 3.0 გრძ/მ

ბეტონი B30 F200 W6:	
საძირკველი	V=1.2 მ³.
ტანი	V=0.9 მ³.

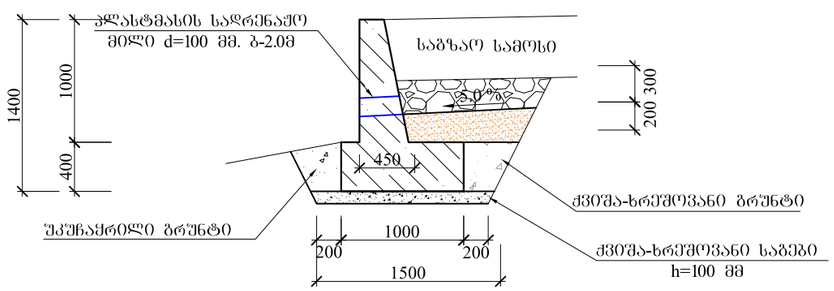

შენიშვნა:
1. ნახაზზე ზომები მოცემულია მმ-ში
2. საყრდენი კედელი დაპროექტებულია სერია 3.503.1-67.0 ტიპიური ალბომის შესაბამისად
3. განსახორციელებელი სამუშაოთა სახეობები შესაბამისი მოცულობებით მოცემულია თანდართულ უწყისებში
4. კედლის მდებარეობა გეგმაზე და ფუნდამენტის ნიშნული შესაძლებელია დაზუსტდეს ადგილზე, ქვაბულის გახსნის შემდგომ

ქ. თბილისში, სოფ. დიღომი-დიდგორი-თელოვანი საავტომობილო გზის რეაბილიტაცია	შესრულა:	ფორმატი	A3
	ნ. ხორბალაძე	მასშტაბი 1:20	
რკინაბეტონის საყრდენი კედლი პკ 22+33 - პკ 22+60	შეამოწმა:	2018 წ.	
	ა. ჯამბურია	ნახაზი:	№13 - 01

საპროექტო ჯგუფი
sasaproeqtojgufi@gmail.com

საყრდენი კედლის კონსტრუქცია
კ-1 ტიპი, h-3.0 მ

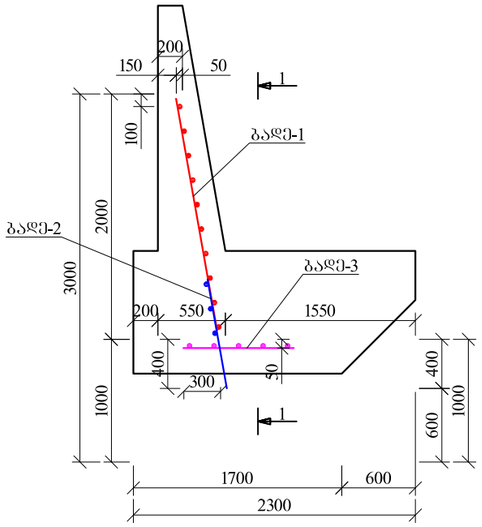

რკინაბეტონის საყრდენი კედლი
პკ 49+27 - პკ 49+60
$h_{საშ.}$=2.0 მ.

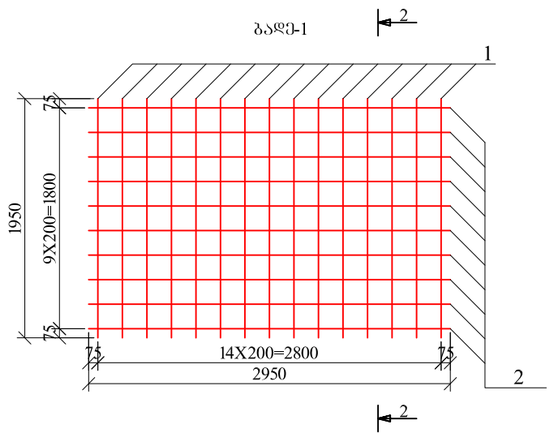

ქვაბულის დამუშავების სქემა
კ-1 ტიპი, h-3.0 მ

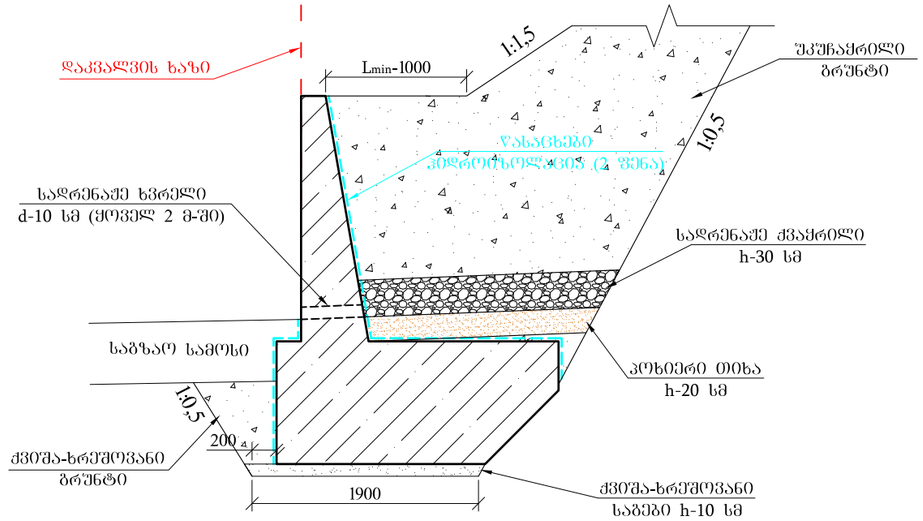

ლითონის სპეციფიკაცია 3 ბრძ.მ კედელზე

	კოზიცია	ესკიზი მმ	დიამეტრი მმ	სიგრძე მმ	რაოდენობა ცალი	საერთო სიგრძე მ	წონა კგ	მთლიანი წონა კგ
1	2	3	4	5	6	7	8	9
ბ-1	1	1950	12A-III	1950	15	29.25	0.888	25.97
	2	2950	6A-III	2950	10	29.50	0.222	6.55
ბ-2	3	900	12A-III	900	15	13.50	0.888	11.99
	4	2950	6A-III	2950	3	8.85	0.222	1.97
ბ-3	5	900	12A-III	900	15	13.50	0.888	11.99
	6	2950	6A-III	2950	5	14.75	0.222	3.28
ჯამში								61.75
შესაკრავი მავთული და გადანაჭრილები 2.5%								1.54
სულ								63.29
ბეტონის მოცულობა B22.5 F200 W6 V=8.61 $მ^3$								

კვეთი 1-1

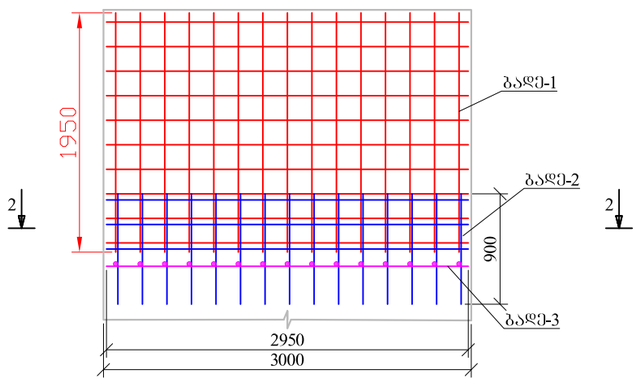

ბადე-2

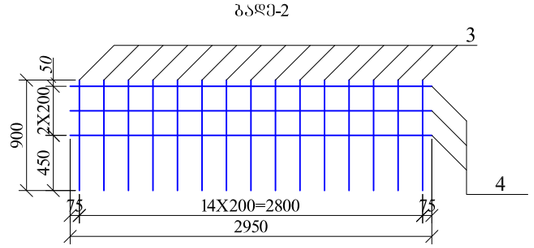

კვეთი 3-3

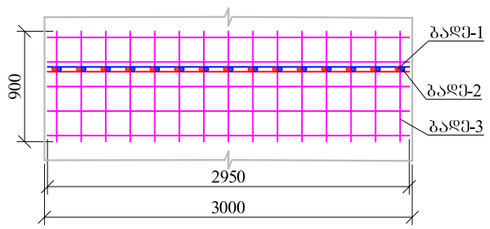

ბადე-3

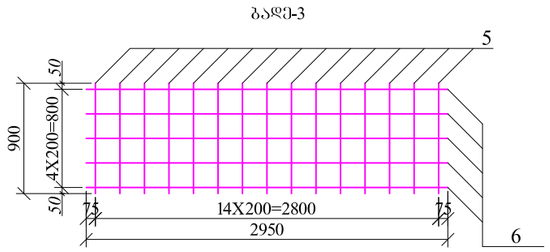

მასალათა ამონაკრები 3 ბრძ.მ სექციაზე:

1. ქვიშა-ხრეშოვანი საბები – 0.57 $მ^3$
2. კოხიერი თიხა – 1.1 $მ^3$
3. საძრენაჟე ქვაყრილი – 1.8 $მ^3$
4. ტანის მონოლითური ბეტონი B30 F200 W6 – 2.25 $მ^3$
5. ფუნდამენტის მონოლითური ბეტონი B30 F200 W6 – 6.36 $მ^3$
6. წასაცხები ჰიდროიზოლაცია (2 ფენა) – 15.9 $მ^2$
7. ქვიშა-ხრეშოვანი ბრუნტი – 0.2 $მ^3$
8. არმატურის ბადე A-III – 63.29 კგ

შენიშვნა:

1. ნახაზზე ყველა ზომა მოცემულია მმ-ში
2. საყრდენი კედელი დაპროექტებულია სერია 3.503.1-67.0 ტიპიური ალბომის შესაბამისად
3. განსახორციელებელი სამუშაოთა სახეობები შესაბამისი მოცულობებით მოცემულია თანდართულ უწყისებში
4. კედლის მდებარეობა გეგმაზე და ფუნდამენტის ნიშნული შესაძლებელია დაზუსტდეს ადგილზე, ქვაბულის გახსნის შემდგომ

ქ. თბილისში, სოფ. დიღომი-დიდგორი-თელოვანი საავტომობილო გზის რეაბილიტაცია	შესრულა:	ფორმატი	A3
	ნ. ხორბალაძე	მასშტაბი 1:500	
რკინაბეტონის საყრდენი კედლი პკ 49+27 - პკ 49+60	შეამოწმა:	2018 წ.	
	ა. ჯამბურია	ნახაზი:	№13 - 02

საპროექტო ჯგუფი
sasaproeqtojgufi@gmail.com

მონოლითური ბეტონის ღარი

განივი ჭრილი 1-1

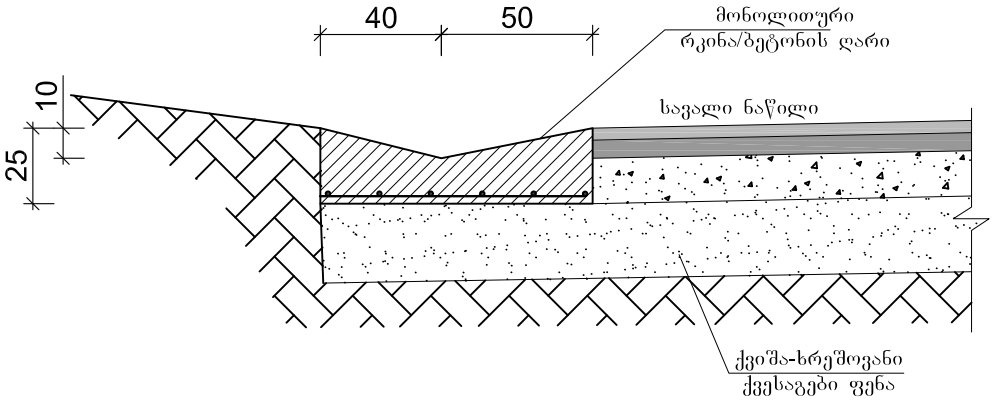

გეგმა

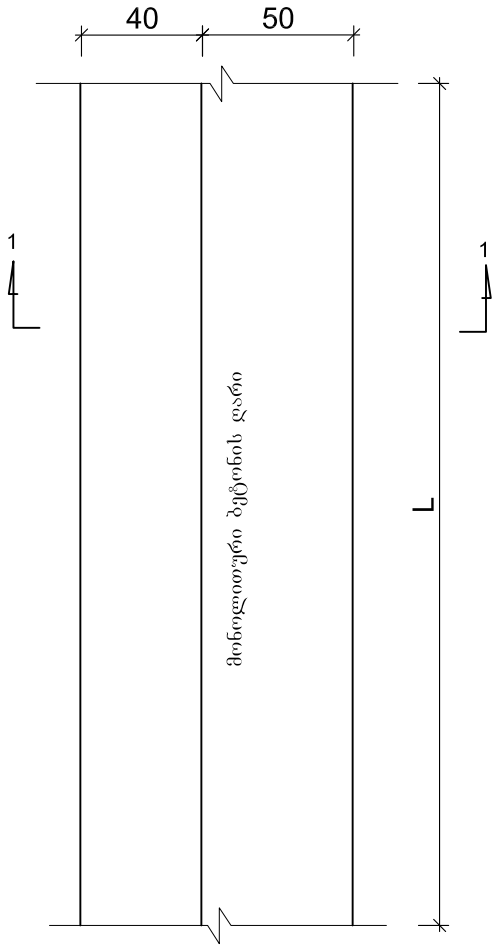

რკინა/ბეტონის ღარის 1 გრძივი მეტრის მოცულობა B30 F200 W6 V=0.2 მ³

შენიშვნა: 1. ნახაზზე ზომები მოცემულია სანტიმეტრებში.
2. მონოლითური რკინა/ბეტონის ღარის მოწყობის ადგილმდებარეობა და მოცულობები მოცემულია ცალკე უწყისში

ქ. თბილისში, სოფ. დიღომი-დიდგორი-თელოვანი საავტომობილო გზის რეაბილიტაცია	შესრულა:	ფორმატი	A4
	ნ. ხორბალაძე	მასშტაბი 1:25	
მონოლითური ბეტონის ღარის ნახაზი	შემამოწმა:	2018 წ.	
	ა. ჯამბურია	ნახაზი:	№14 - 01

saproeqtojgufi@gmail.com

რკინა/ბეტონის ღარი

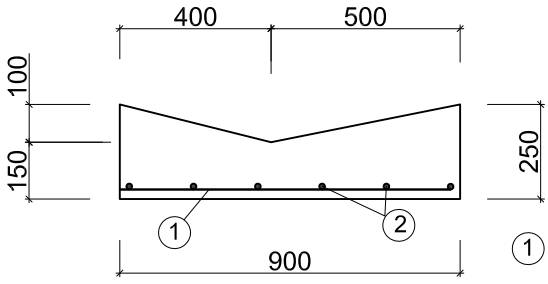

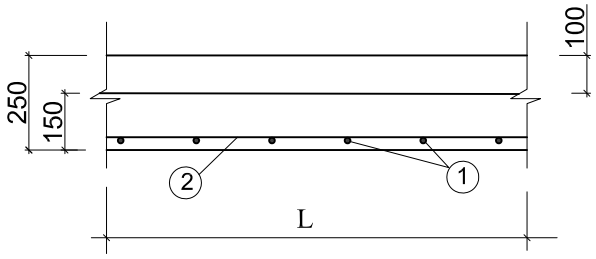

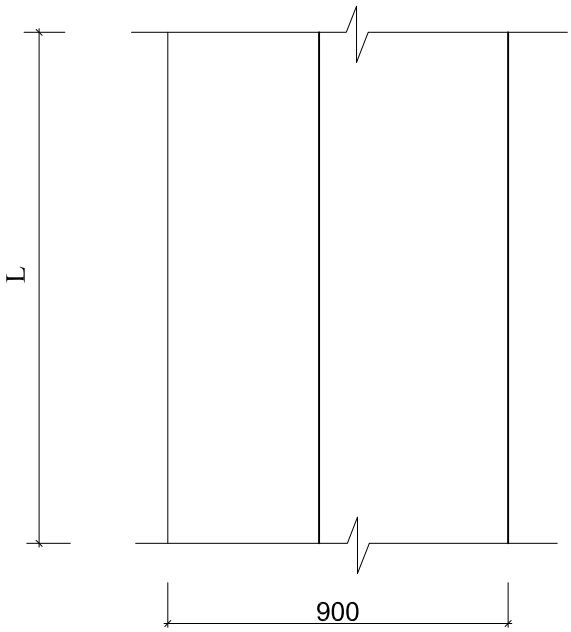

რკინა/ბეტონის ღარის არმირება

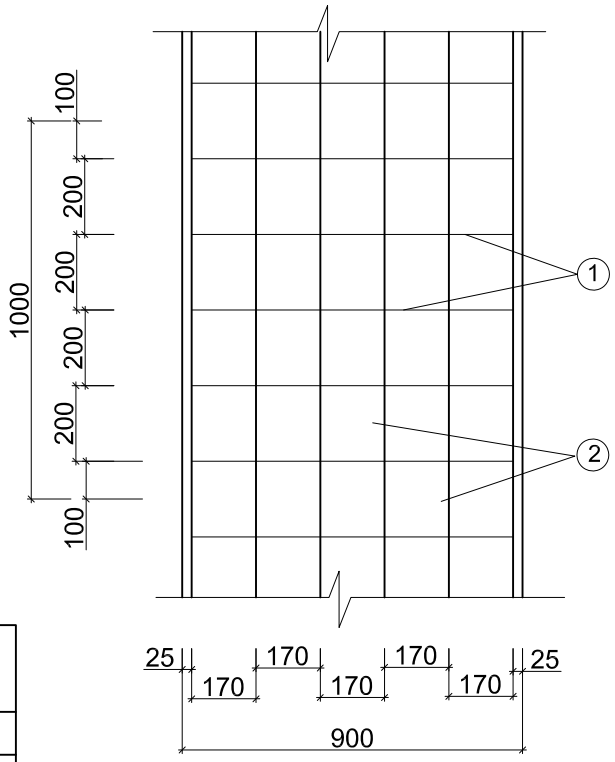

ლითონების ამოკრება კიუვეტის 1 გრძ/მ-ზე

არმატურა		
Φ მმ	∑Ln მ	წონა, კგ A - I
1	2	3
Ø10A-I	10.25	6.325

ლითონის სპეციფიკაცია ღარის 1 გრძ/მ-ზე

	№	ესკიზი	Φ მმ	L მმ	n ც	Ln მ
1	2	3	4	5	6	7
რკინა/ბეტონის ღარი	1	850	Ø10A-I	850	5	4.25
	2	1000	Ø10A-I	1000	6	6.00

შენიშვნა: 1. ნახაზზე ზომები მოცემულია მმ.-ში

ქ. თბილისში, სოფ. დიღომი-დიდგორი-თელოვანი საავტომობილო გზის რეაბილიტაცია	შესრულა:	ფორმატი	A4
	ნ. ხორბალაძე	მასშტაბი 1:200	
მონოლითური რკ/ბეტონის ღარის არმირების ნახაზი	შეამოწმა:	2018 წ.	
	ა. ჯამბურია	ნახაზი:	№14 - 01

saproeqtojgufi@gmail.com

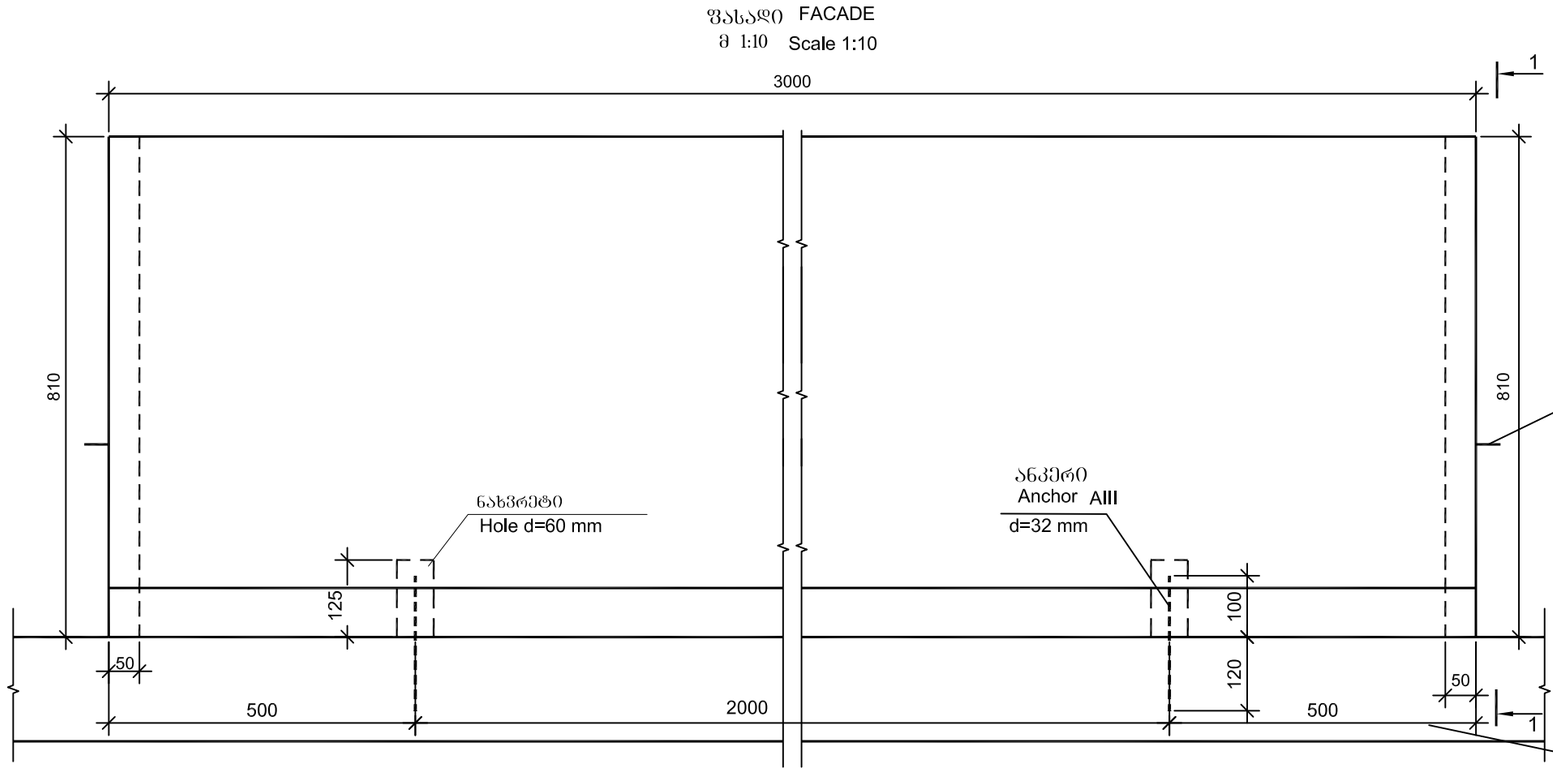

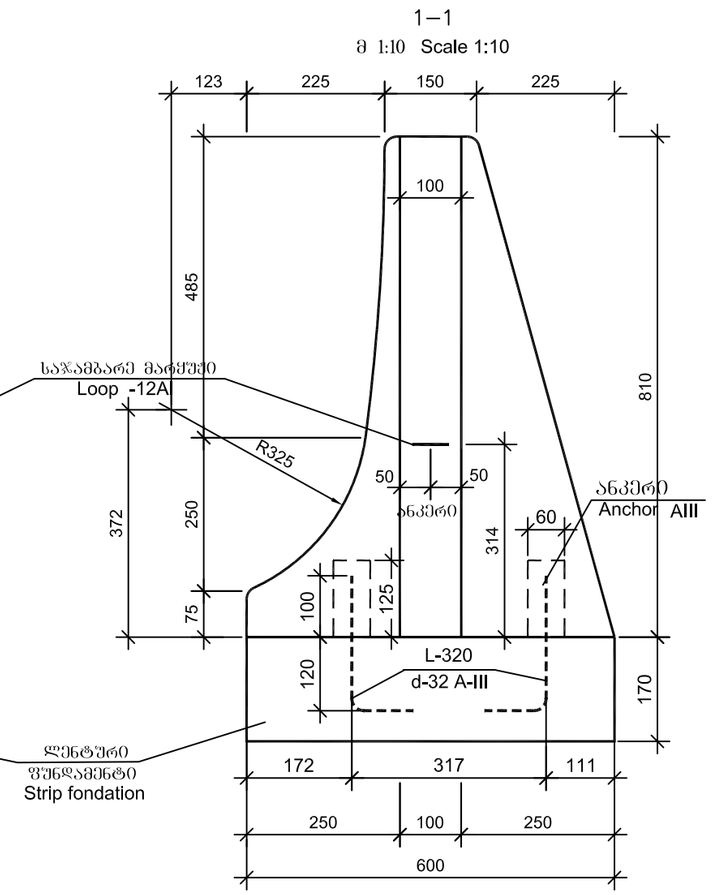

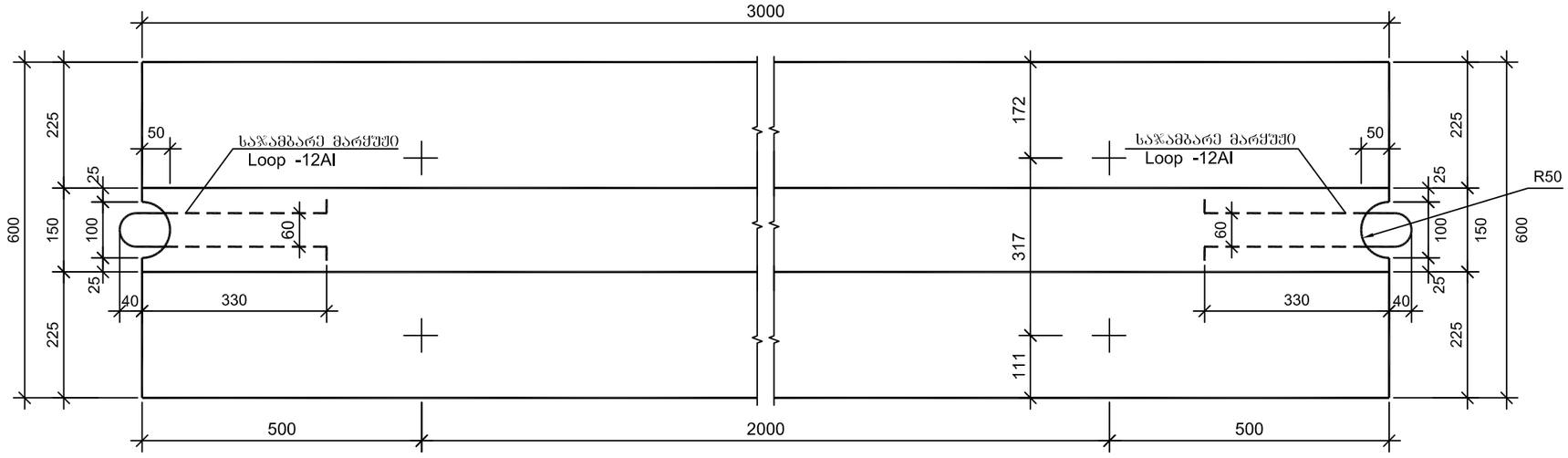

ბეტონის მოცულობა ერთ ბლოკზე
CONCRETE ON ONE BLOCK

B22.5 F200 W6
V=0.77 $მ^3$ (m^3)

საჯამბარე მარყუჟი 1.47 კგ
Loop -12AI - 1.47 kg

ლენტური საძირკვლის მოცულობა
Strip fondation
ერთ გრძ.მ-ზე
One L.m
B25 F200 W6

-ანკერი L=320მმ AIII, P=2.02x4=8.08 კგ(kg)
Anchor

შ ე ნ ი შ ვ ნ ა

1. ბეტონის ზღვრარით შემოფარგვლა ეწყობა GOST 23457-86 და EN 1317 -(1-5) სტანდარტების მოთხოვნების ესაბამისად.
2. ბეტონის პარაპეტების მონტაჟამდე საჭიროა ლენტური საძირკვლის ზემოთ მოეწყოს ქვიშა ცემენტის ხსნარის ფენა სისქით 2 სმ-დე.
3. ანკერები ეწყობა ლენტური საძირკვლის ბეტონის გამაგრებამდე შაბლონების გამოყენებით.
4. საპროექტო სპეცპროფილის (ცალმხრივი L-3.0მ) ბეტონის პარაპეტების ძირის ბურღვა d=60 მმ L-125 მმ ხელის საბურღი აგრეგატით.
5. ყველა ზომები მოცემულია მილიმეტრებში.

ქ. თბილისში, სოფ. დიღომი-დიდგორი-თელოვანი საავტომობილო გზის რეაბილიტაცია	შესრულა:	ფორმატი	A3
	ნ. ხორბალაძე	მასშტაბი 1:10	
სპეცპროფილის ბეტონის პარაპეტი ლენტურ საძირკველზე	შეამოწმა:	2018 წ.	saproeqtojgufi@gmail.com
	ა. ჯამბურია	ნახაზი:	№15 - 01

გრძივი ჭრილი მილის ღერძზე

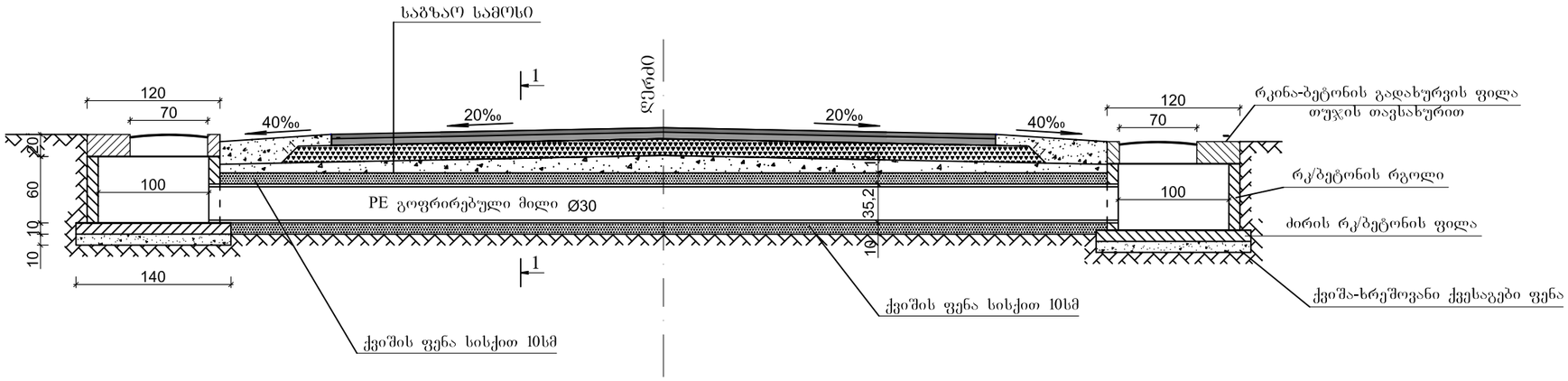

კვეთი 1-1

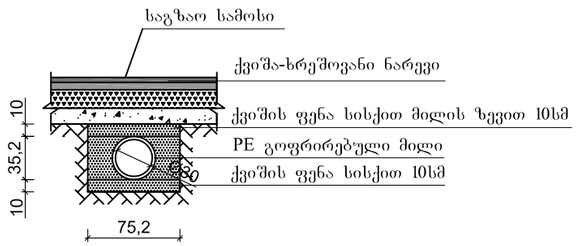

შენიშვნა:
1. ნახაზზე ზომები მოცემულია სმ-ში.

ქ. თბილისში, სოფ. დიღომი-დიდგორი-თელოვანი საავტომობილო გზის რეაბილიტაცია	შესრულა:	ფორმატი	A3
	ნ. ხორბალაძე	მასშტაბი 1:50	
მიწისქვეშა კომუნიკაციების საგარაუდო ქსელებისათვის ბარცმის მილების მოწყობის სქემა	შეამოწმა:	2018 წ.	
	ა. ჯამბურია	ნახაზი:	№16 - 01

saproeqtojgufi@gmail.com

შპს „საპროექტო ჯგუფი“

ქ. თბილისში, სოფ. დიღომი – დიდგორი – თელოვანი საავტომობილო გზის რეაბილიტაცია

საგზაო მოძრაობის ორგანიზაციის ტექნიკური საშუალებების

დისლოკაციის

პ ა ს პ ო რ ტ ი

თბილისი

2018

შპს „საპროექტო ჯგუფი“

ქ. თბილისში, სოფ. დიღომი – დიდგორი – თელოვანი საავტომობილო გზის რეაბილიტაცია

საგზაო მოძრაობის ორგანიზაციის სქემა

„შეთანხმებულია“

ქ. თბილისის მერიის ტრანსპორტის საქალაქო

სამსახურის უფროსის მოადგილე

ვ. აბულაძე

ბ.ა

თარიღი 03.05 2018 წ.

„შეთანხმებულია“

საპატრულო პოლიციის დეპარტამენტის ქ. თბილისის

მთავარი სამართველოს უფროსის მოადგილე

ლ. ჯოხაძე

ბ.ა

თარიღი ——— 2018 წ.

შპს „ საპროექტო ჯგუფი“-ის დირექტორი — გ. ტოროშელიძე

პროექტის ავტორი და შემსრულებელი — ნ. ხორბალაძე

თბილისი

2018

სავალი ნაწილის ჰორიზონტალური მონიშვნა თეთრი ნიტროემალით, გაუმჯობესებული დამის ხილვადობის შუქდამაბრუნებელი მინის ბურთულაკებით

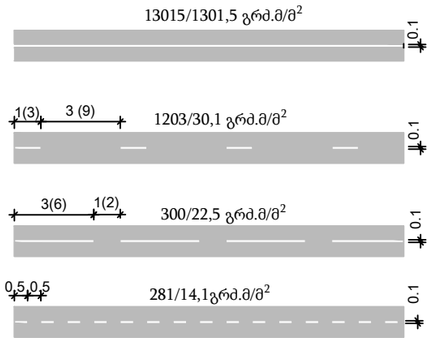

1.1 მონიშვნა - უწყვეტი ხაზი სიგანით 100 მმ

1.5 მონიშვნა - წყვეტილი ხაზები,თანაფარდობა შტრიხსა და შუალედს შორის 1:3, სიგანით 100 მმ

1.6 მონიშვნა - წყვეტილი ხაზები,თანაფარდობა შტრიხსა და შუალედს შორის 3:1, სიგანით 100 მმ

1.7 მონიშვნა - გზაჯვარედინის ალნიშვნა,თანა-ფარდობა შტრიხსა და შუალედს შორის 1:1,სიგანით 100 მმ

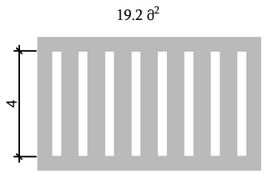

1.14.1 ქვეითად მოსიარულეთა გადასასვლელის მონიშვნა 400 მმ სიგანის შეღებილი ზოლებით, სიგრძით 4.0 მ

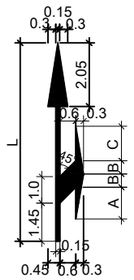

1.18 ზოლებში მოძრაობის მიმართულების მონიშვნა — 34 ცალი

V < 60km/h	L-5	A-0.7	B-0.5	C-0.8	D-0.35	E-2.6

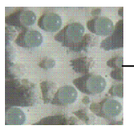

შუქდამაბრუნებელი მინის ბურთულაკები

მასალები

- ნიტროემალი , სისქით - 400-600 მკმ: ხარჯი 1მ² - 0.8 კგ
- შუქდამაბრუნებელი მინის ბურთულაკები, ხარჯი 1მ² - 0.25-0.30 კგ

შენიშვნა

1. საგზაო მონიშვნა ხორციელდება თეთრი ნიტროემალით — ზომით - 30-600 მკმ:
2. საგზაო მონიშვნა ხორციელდება თანახმად საქართველოს კანონის "საგზაო მოძრაობის უსაფრთხოების შესახებ"- 2013 წ. და ГОСТ Р 51256–2011, ГОСТ Р 52289–2004 სტანდარტების მოთხოვნის მიხედვით; უნდა გამოირჩეოდეს მაღალი სიმტკიცით, ცვეთისადმი მდგრადობით EN1436, EN1871 სტანდარტებთან შესაბამისობაში
3. დამის ხილვადობის გაუმჯობესების მიზნით ხდება მინის ბურთულაკების მოყრა მონიშნულ ზედაპირზე ან სალებავში ვურევთ წინასწარ, რომელიც უნდა შეესაბამებოდეს ევროსტანდარტების მოთხოვნებს ISO 9001,EN 1423 , EN 1424
4. ყველა ზომა მოცემულია მეტრებში

საგზაო ნიშნები

2 ცალი
1.12.1

2 ცალი
1.12.2

4 ცალი
1.13.2

5 ცალი
1.14

5 ცალი
1.15

4 ცალი
1.23

3 ცალი
1.35.1

27 ცალი
1.35.3

3 ცალი
1.35.4

27 ცალი
1.35.6

10 ცალი
2.1

10 ცალი
2.3

18 ცალი
3.20

3 ცალი
3.21

4 ცალი
3.24

9 ცალი
3.24

8 ცალი
3.24

4 ცალი
3.24

1 ცალი
4.1.2

9 ცალი
4.1.4

8 ცალი
4.1.5

4 ცალი
5.19.1

4 ცალი
5.19.2

5.23.1 3 ცალი

5.24.1 3 ცალი

2 ცალი
8.2.1

2 ცალი
8.2.1

2 ცალი
8.2.1

2 ცალი
8.2.1

2 ცალი
8.2.1

2 ცალი
8.2.1

2 ცალი
8.2.1

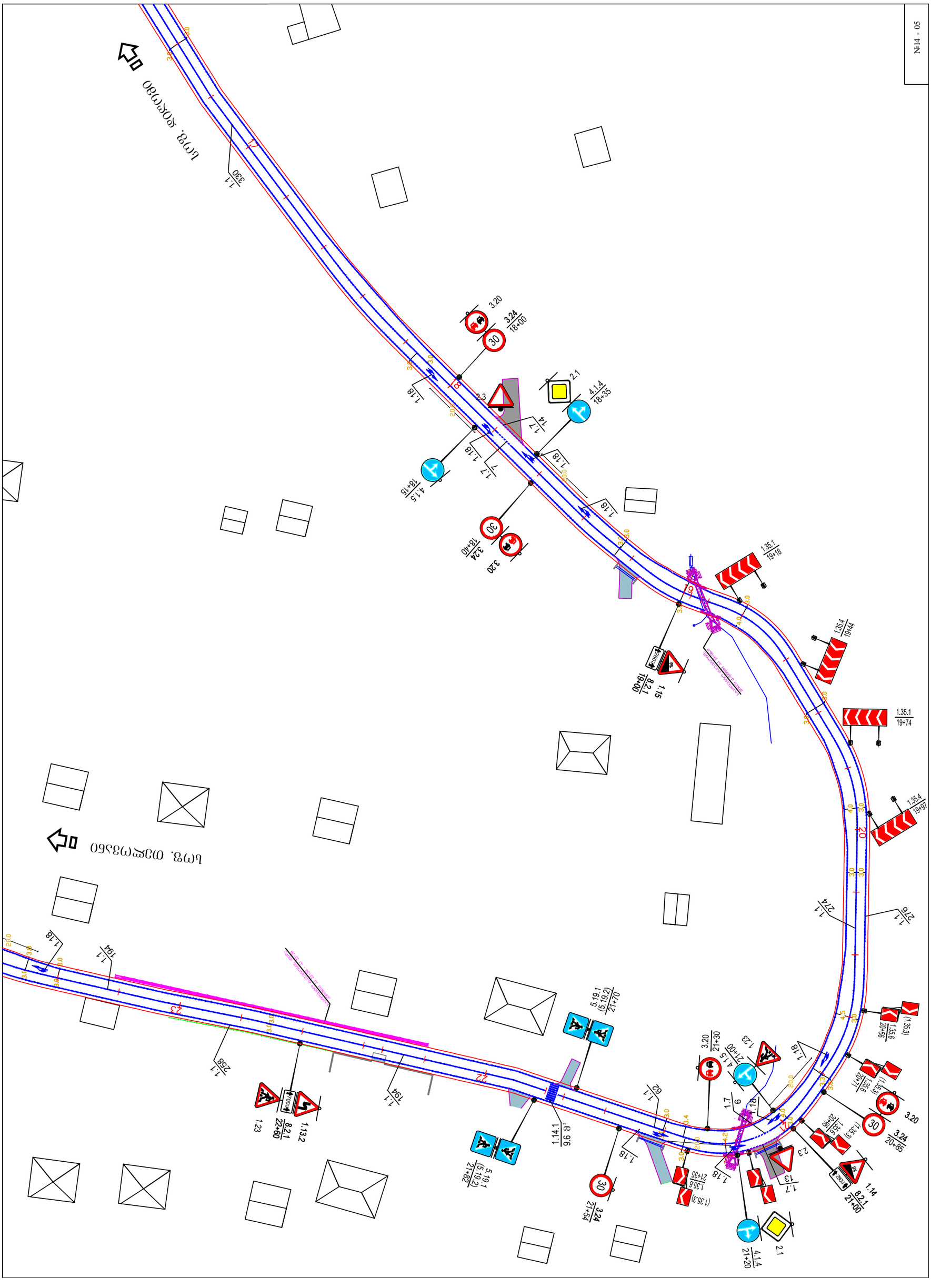
№14 - 05
Бгрв. ерерговр
Бгрв. мзсмзібо
1.35.1
19+18
1.35.4
19+44
1.35.1
19+74
1.35.4
19+97
1.35.6
20+56
(1.35.3)
1.35.1
20+77
(1.35.3)
3.20
3.24
20+85
1.35.6
20+65
(1.35.3)
1.14
8.2.1
21+00
2.1
4.1.4
21+20
(1.35.3)
1.35.6
21+35
3.24
21+54
5.19.1
(5.19.2)
21+82
1.14.1
9.6 м²
5.19.1
(5.19.2)
21+70
3.20
21+30
4.1.5
21+00
1.23
8.2.1
22+60
1.13.2
1.23
4.1.5
18+15
3.24
18+40
3.20
3.24
18+00
3.20
4.1.4
18+35
2.1
1.15
8.2.1
19+00

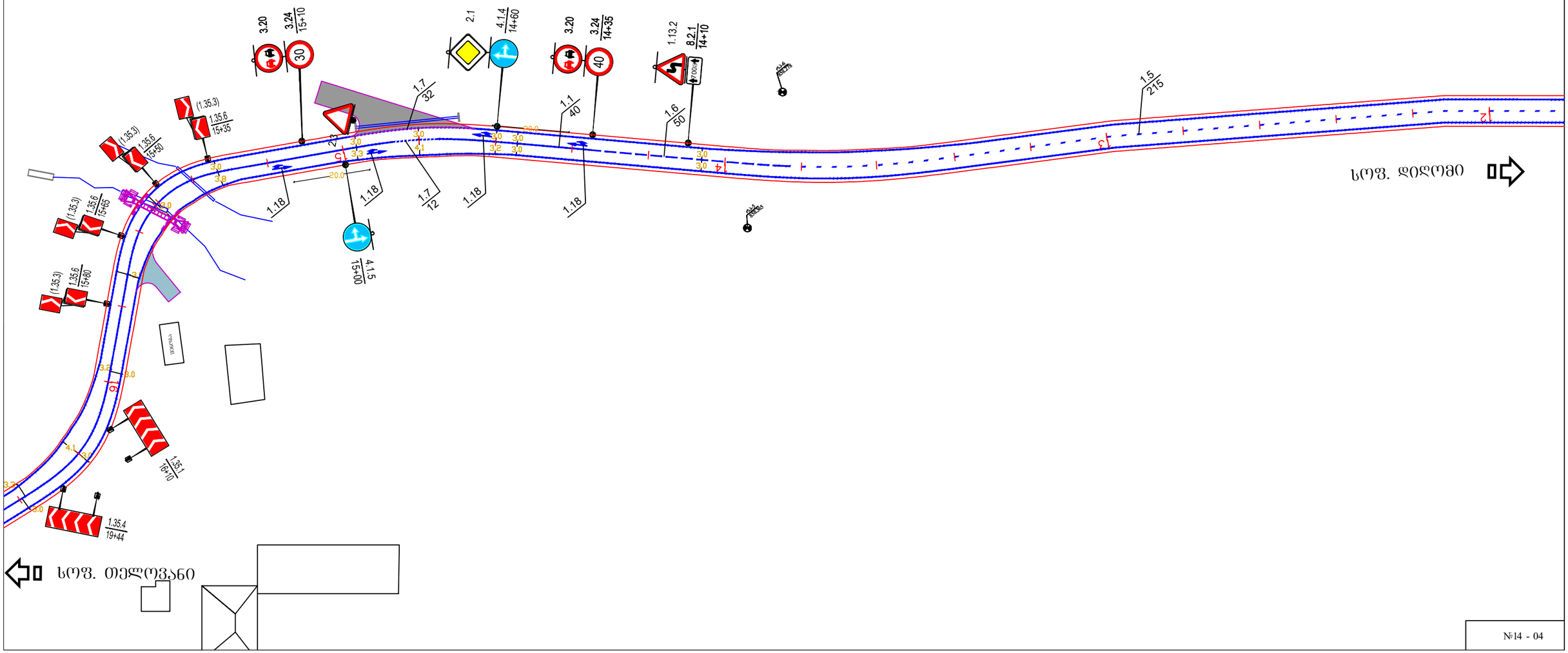
3.20
3.24
15+10
30
2.1
4.1.4
14+60
3.20
3.24
14+35
40
1.13.2
8.2.1
14+10
1.7
32
1.1
40
1.6
50
1.5
215
(1.35.3)
1.35.6
15+35
(1.35.3)
1.35.6
15+50
(1.35.3)
1.35.6
15+65
(1.35.3)
1.35.6
15+80
1.18
1.18
1.7
72
1.18
1.18
4.1.5
15+00
1.35.1
16+10
1.35.4
19+44
ᲡᲝᲤ. ᲓᲘᲓᲦᲝᲛᲝ
ᲡᲝᲤ. ᲗᲔᲚᲝᲕᲐᲜᲘ

№14 - 04

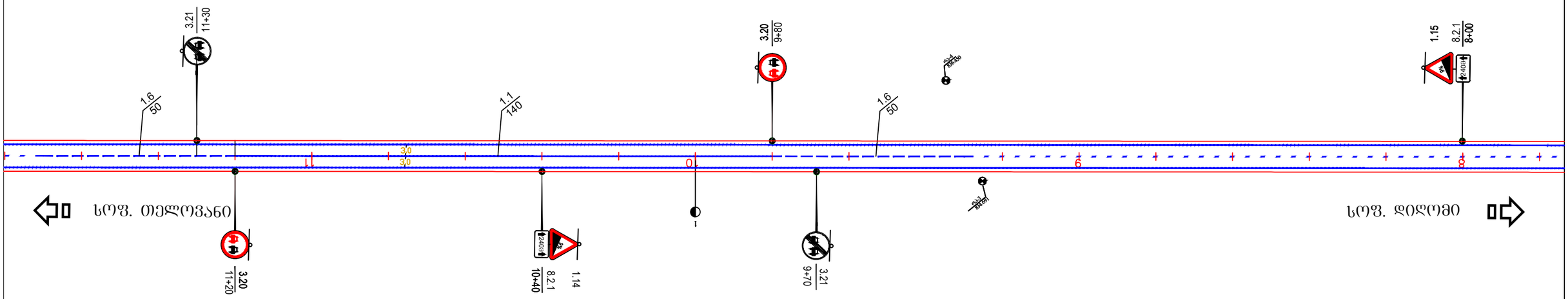
3.21
11+30
1.6
50
1.1
140
3.20
9+80
1.6
50
1.15
8.2.1
8+00
ᲡᲝᲤ. ᲗᲔᲚᲝᲕᲐᲜᲘ
ᲡᲝᲤ. ᲓᲘᲓᲝᲛᲘ
3.20
11+20
8.2.1
10+40
1.14
3.21
9+70

სოფ. თელოვანი

სოფ. დიდომი

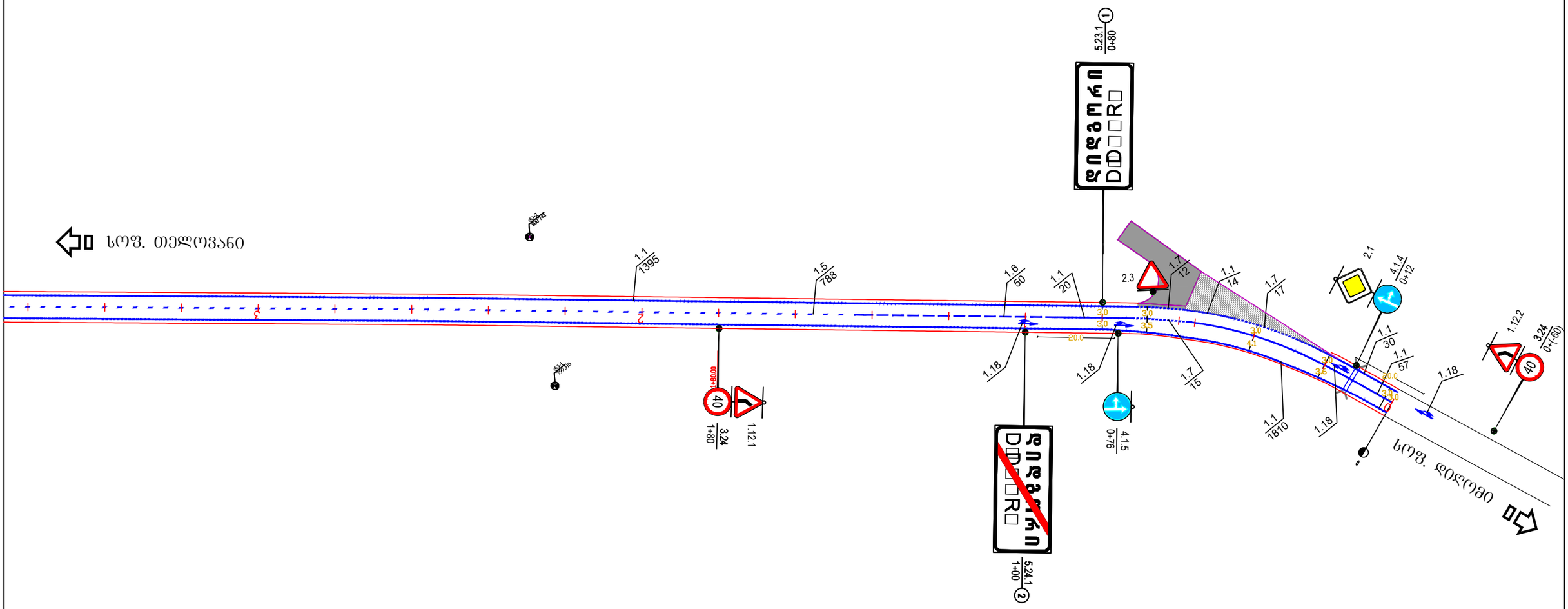
სოფ. თელოვანი
1.1
1395
1.5
788
1.6
50
1.1
20
5.23.1
0+80
2.3
1.7
12
1.7
14
1.7
17
2.1
4.1.4
0+12
1.1
30
1.1
57
1.18
3.24
0+(-60)
1.12.2
40
1.7
15
1.1
1810
1.18
4.1.5
0+76
1.18
5.24.1
1+00
1.18
3.24
1+80
1.12.1
40
1+80
20.0
3.0
3.5
4.1
3.0
3.5
3.0
3.0
3.0

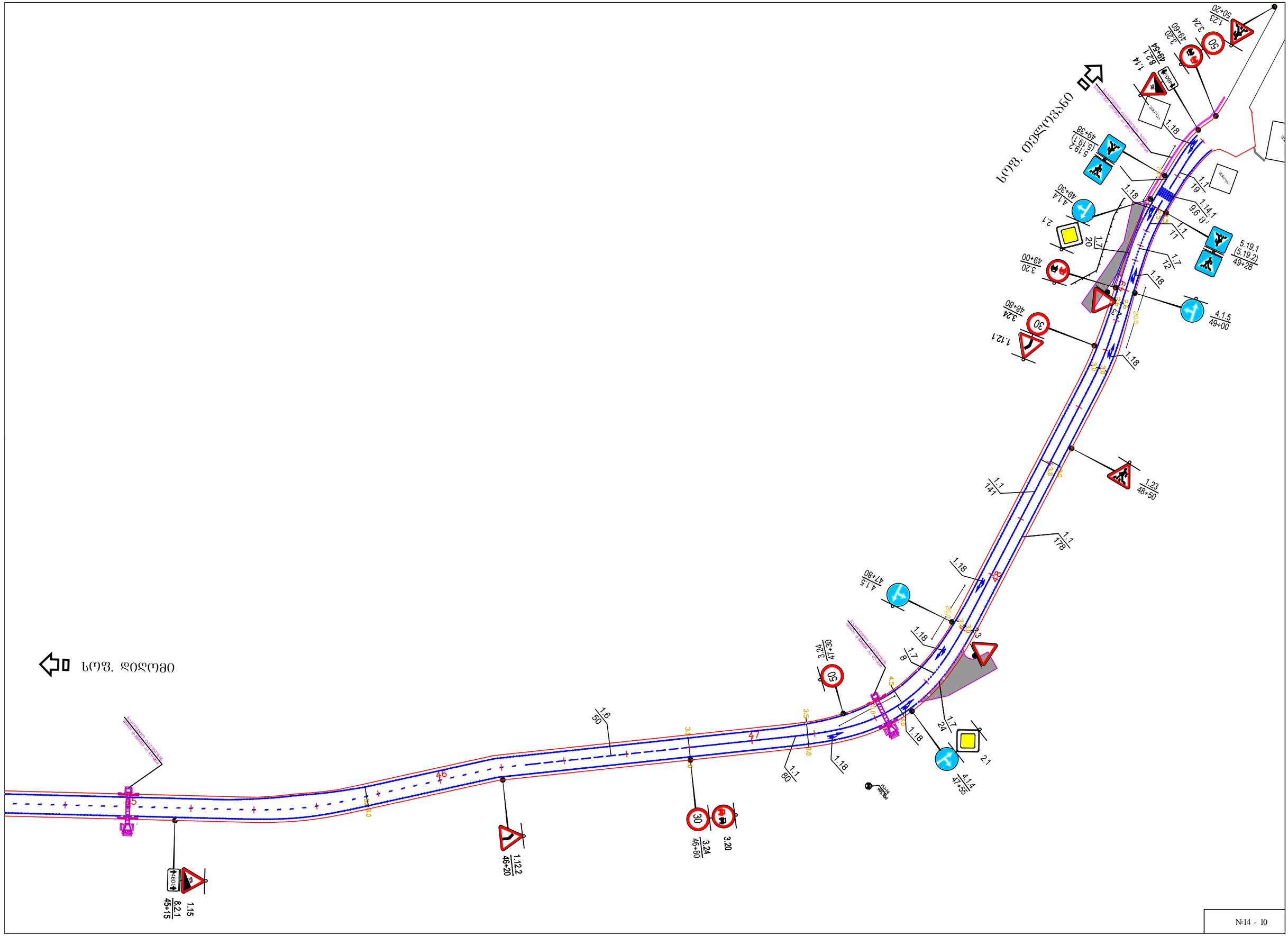
სოფ. დიღომი
სოფ. ფანასკერტი
1.15
8.2.1
45+15
1.12.2
46+20
3.24
46+60
3.20
1.6
50
1.1
80
1.18
3.24
47+30
4.1.4
47+55
2.1
1.7
24
1.7
8
4.1.5
47+80
1.1
141
1.1
178
1.23
48+50
1.18
1.12.1
3.24
48+80
3.24
49+00
1.7
20
1.7
12
1.7
11
1.1
19
1.14.1
5.19.1
(5.19.2)
49+28
4.1.4
49+30
5.19.2
(5.19.1)
49+38
1.18
1.14
8.2.1
49+54
3.20
49+60
1.23
50+20
3.24
50
3.20
1.18
1.18
1.18
1.18
1.18
1.18
46
47
48
20.0
3.5
3.0
4.5
2.0
3.0
3.5
3.0
3.0
3.0

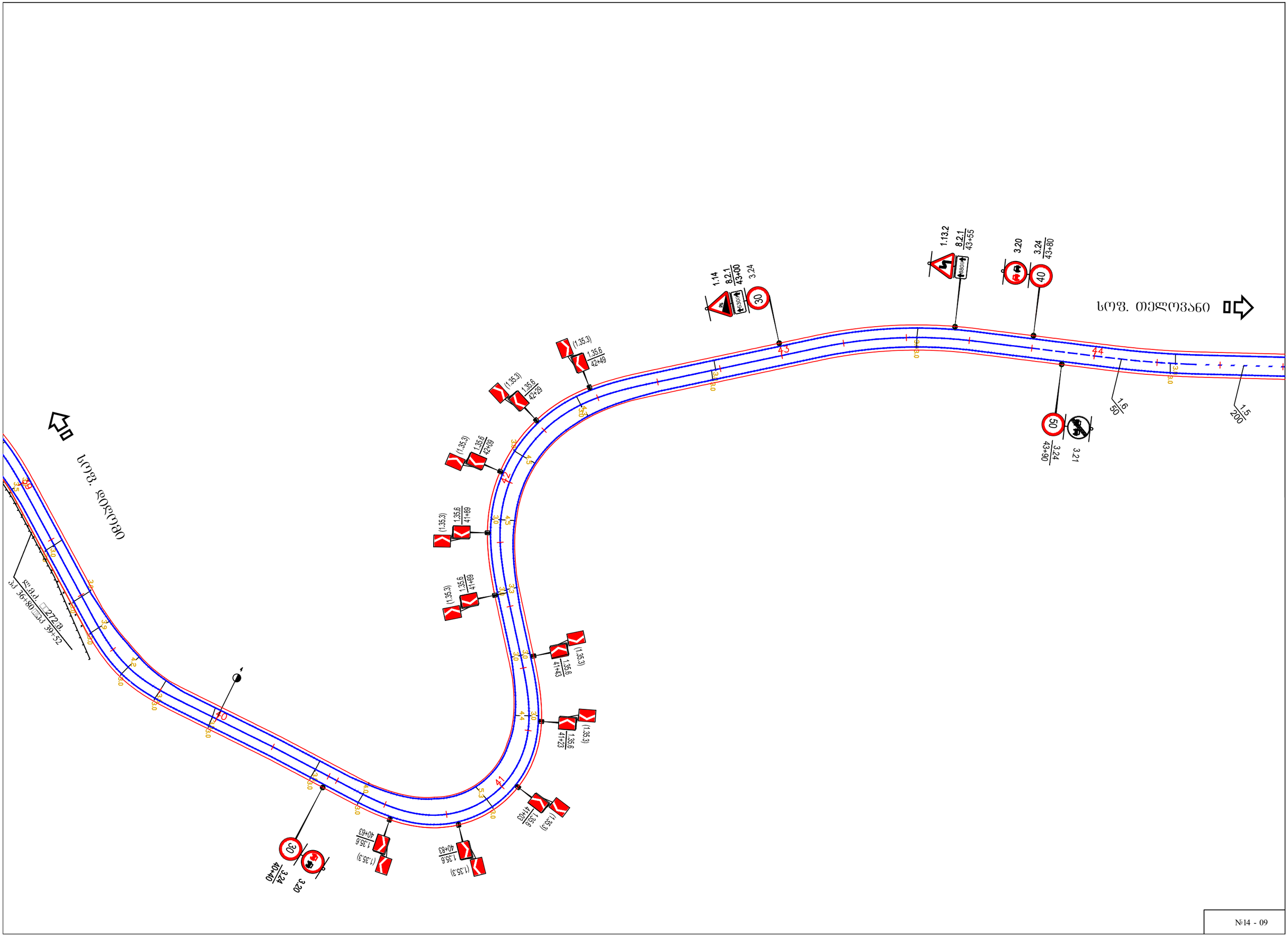
ᲡᲝᲤ. ᲗᲔᲚᲝᲕᲐᲜᲘ
ᲥᲣᲩᲐᲡᲗᲐᲜ ᲛᲘᲐᲠᲗᲔᲑᲐ
1.13.2
8.2.1
43+55
3.20
3.24
43+80
40
1.14
8.2.1
43+00
3.24
30
1.6
50
1.5
200
50
3.24
43+90
3.21
(1.35.3)
1.35.6
42+49
(1.35.3)
1.35.6
42+29
(1.35.3)
1.35.6
42+09
(1.35.3)
1.35.6
41+89
(1.35.3)
1.35.6
41+69
(1.35.3)
1.35.6
41+43
(1.35.3)
1.35.6
41+23
(1.35.3)
1.35.6
41+03
(1.35.3)
1.35.6
40+83
(1.35.3)
1.35.6
40+63
3.20
3.24
40+40
30
ᲥᲣᲩᲐᲡᲗᲐᲜ ᲛᲘᲐᲠᲗᲔᲑᲐ
ᲡᲝᲤ. ᲒᲐᲚᲣᲜᲘ
ᲒᲐᲜᲐᲗᲚᲔᲑᲐ
33 36+80 ᲓᲐ 33 39+52
272 მ.

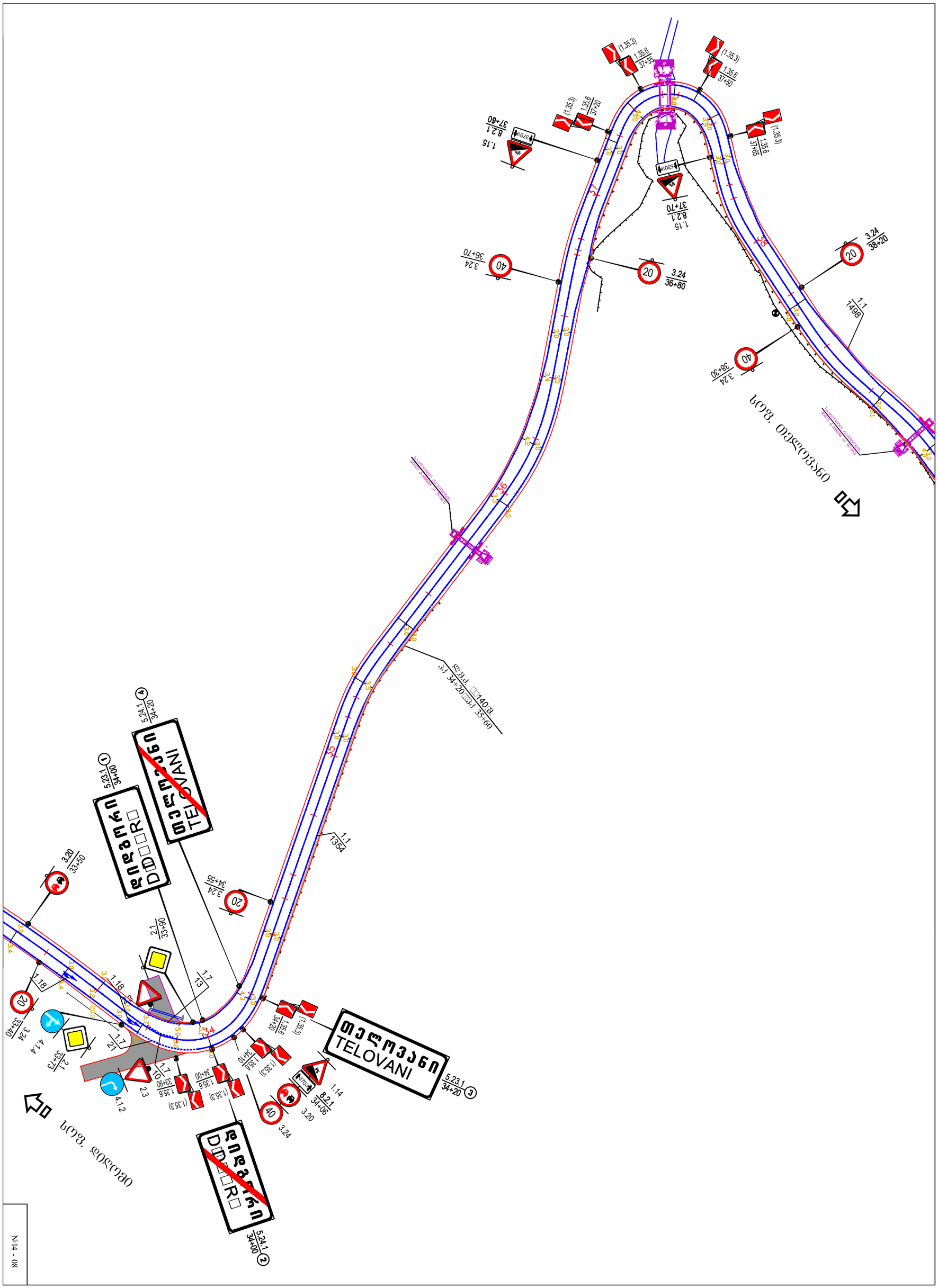
TELOVANI
TELOVANI
5.23.1
34+20
5.24.1
34+00
5.23.1
34+00
5.24.1
34+20
1.14
8.2.1
34+06
3.20
3.24
1.35.6
34+20
1.35.6
34+10
1.35.6
34+00
1.35.6
33+90
1.7
10
2.3
4.1.2
1.7
21
2.1
33+73
4.1.4
3.24
33+40
1.18
1.7
13
2.1
33+90
3.24
34+55
1.1
1354
3.20
33+50
1.18
1.35.6
34+20
1.35.6
34+10
1.35.6
34+00
1.35.6
33+90
1.35.6
37+20
1.35.6
37+35
1.35.6
37+50
1.35.6
37+65
1.15
8.2.1
37+60
1.15
8.2.1
37+70
3.24
36+70
3.24
36+80
3.24
38+30
3.24
38+20
1.1
1498
3.24
35+60
140(3)
PB.3a
34+20
PB.3a
35+60
ONLY for emergency vehicles
ONLY for emergency vehicles
ONLY for emergency vehicles

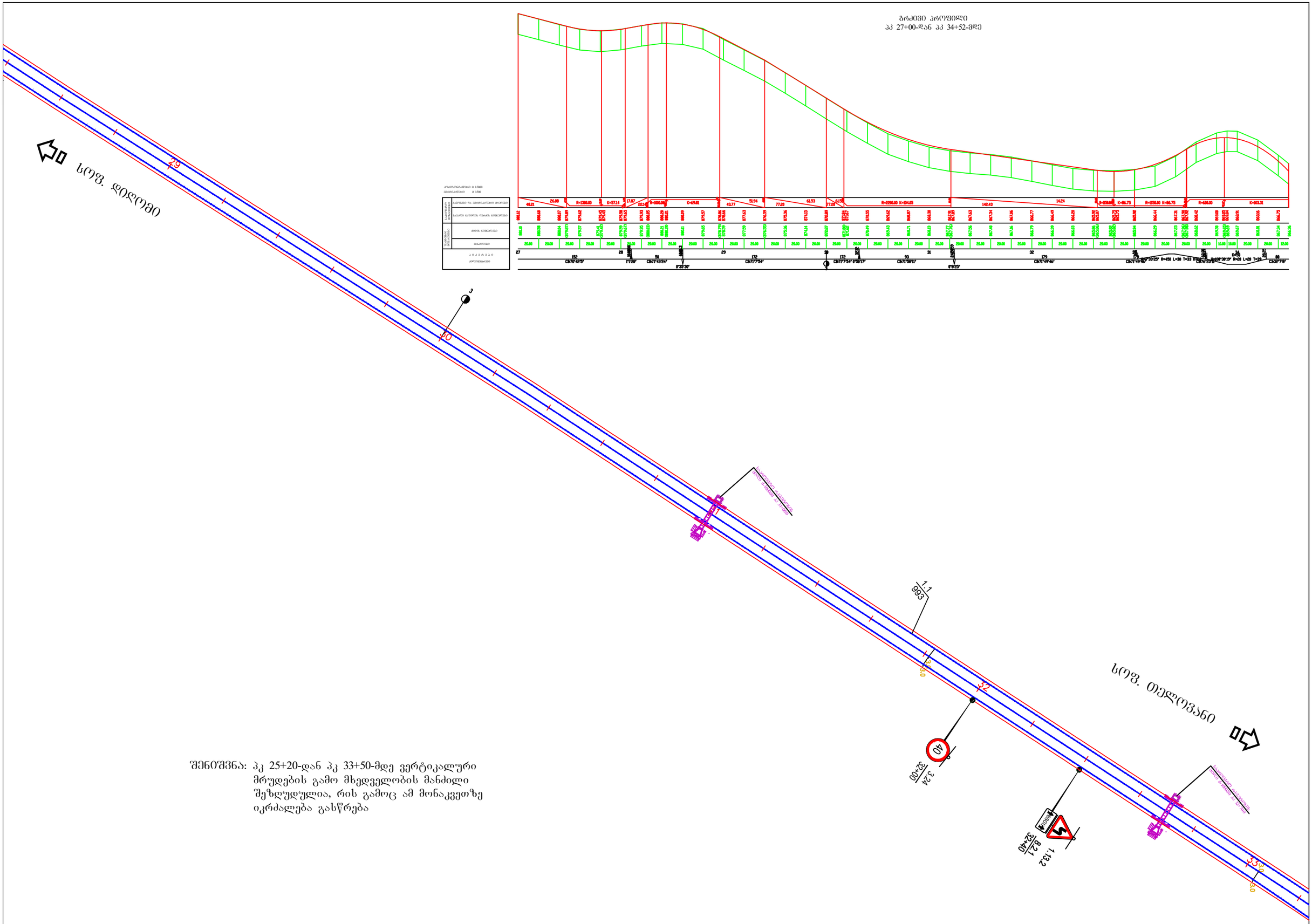

შენიშვნა: პკ 25+20-დან პკ 33+50-მდე ვერტიკალური მრუდების გამო მხედველობის მანძილი შეზღუდულია, რის გამოც ამ მონაკვეთზე იკრძალება გასწრება

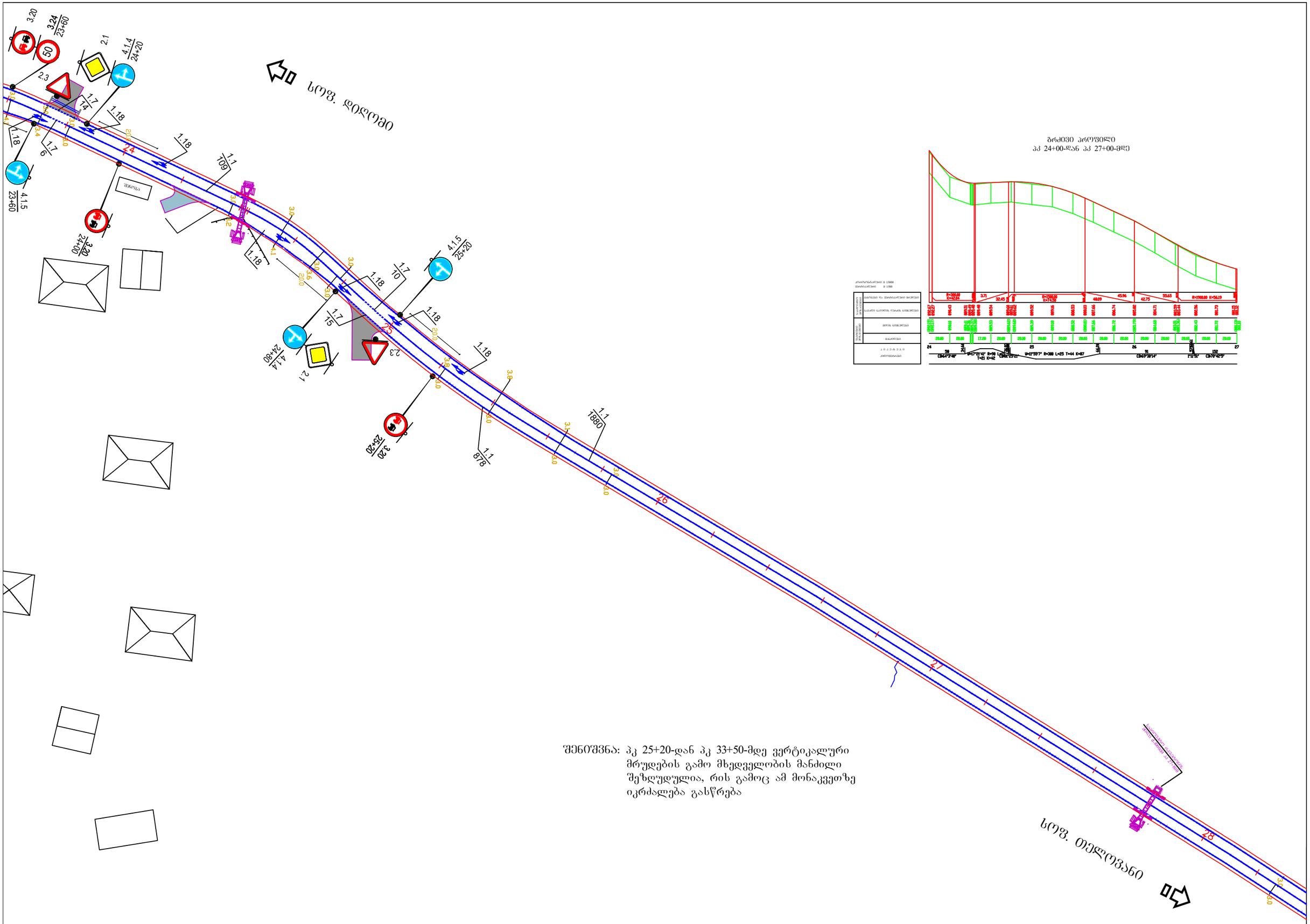

ᲨᲔᲜᲘᲨᲕᲜᲐ: პკ 25+20-დან პკ 33+50-მდე ვერტიკალური მრუდების გამო მხედველობის მანძილი შეზღუდულია, რის გამოც ამ მონაკვეთზე იკრძალება გასწრება

ზღუდარით შემოფარგვლა ხიდის მისასვლელთან
Reiling at bridge approaches

მასშტაბი Scale 1:50

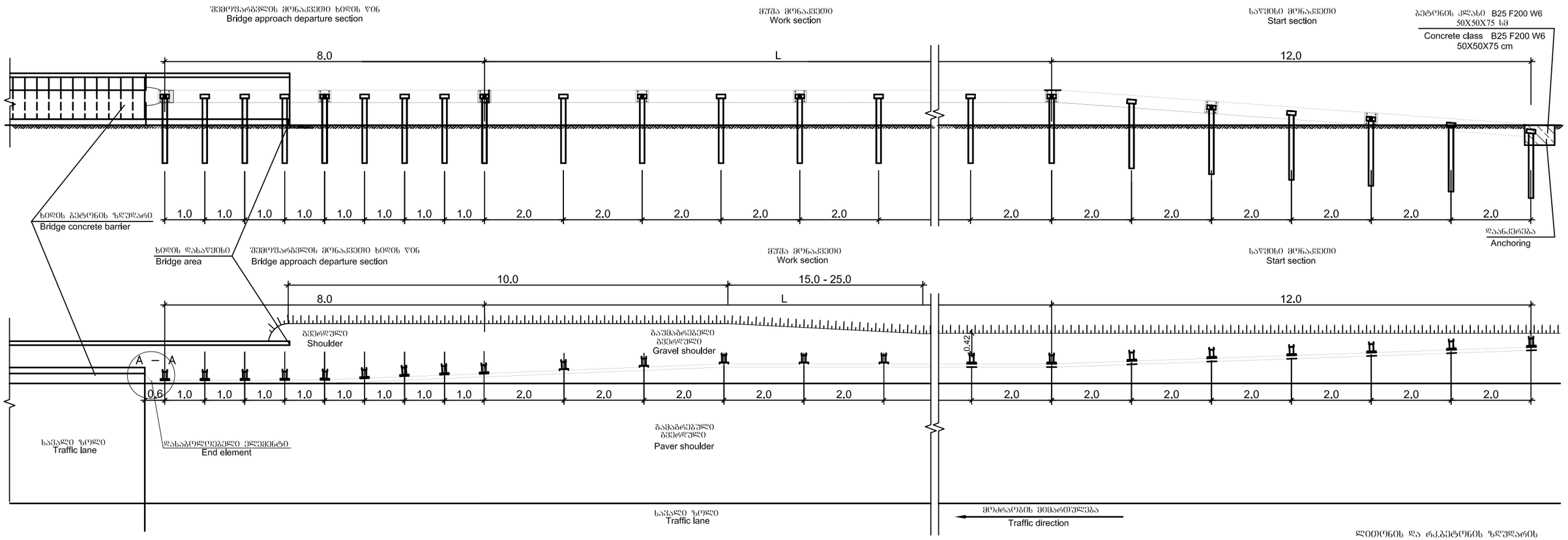

ლითონის შემოფარგვლის დაყენების დეტალი
Detail of installation of steel guardrails

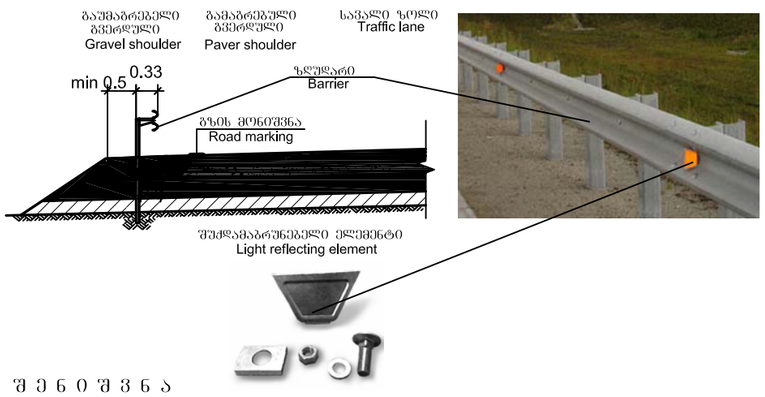

დასაბოლოებელი ელემენტი
End element

მასშტაბი Scale 1:10

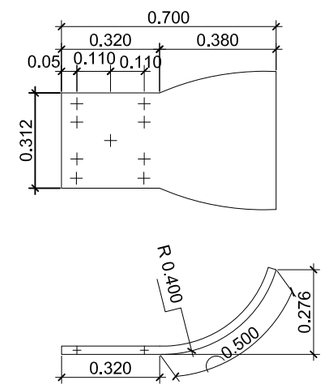

ლითონის დგარი შველერი ჩაზნექილი
Steel post Concaved channel

მასშტაბი Scale 1:20

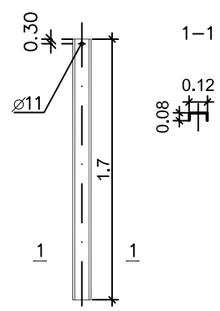

ხისტი კონსოლი
Strengthening canteliver

მასშტაბი Scale 1:10

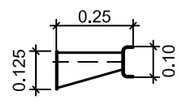

ლითონის ძელის სექცია
Steel rail section

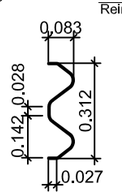

ლითონის და რკბეტონის ზღუდარის გადაგმის დეტალი
Connecting detail of steel and reinforced concrete barrier

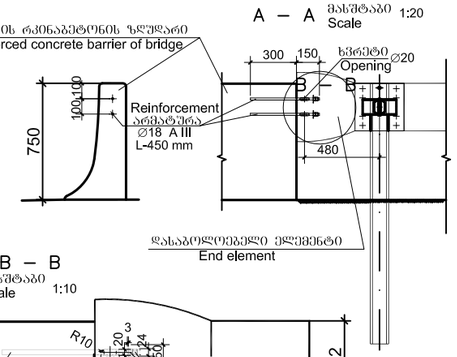

B – B
მასშტაბი Scale 1:10

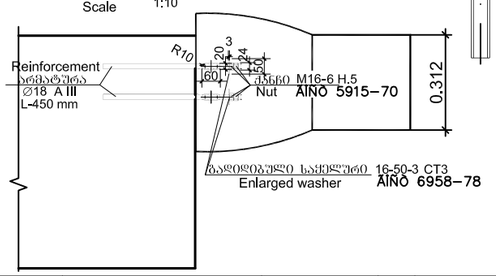

შ ე ნ ი შ ვ ნ ა

1. ლითონის ზღუდარის დამზადება და დაყენება უნდა განხორციელდეს ГОСТ Р 52289-2004,ГОСТ Р 52607-2006, ГОСТ Р 52721-2007, ГОСТ 26804-86,ГОСТ 23118-2012 და EN 1317-(1-5) სტანდარტების მოთხოვნების შესაბამისად.
2. მაღალი მდგრადობის მქონე ლითონის ზღუდარი უნდა აკმაყოფილებდეს სტანდარტს EN 1317-4 (H1-B-W2)
3. ლითონის ზღუდარს დასაბოლოებელი ელემენტი უქენდება მაშინ როცა არ ხერხდება საწყისი მონაკვეთის ძელების გზის ზედაპირამდე დაგანდება.
4. ყველა ზომები მოცემულია მეტრებში.

NOTE

1. Manufacturing and installation of steel safety barrier shall be carried out to meet the requirements of ГОСТ Р 52289-2004, ГОСТ Р 52607-2006, ГОСТ Р 52721-2007, ГОСТ 26804-86,ГОСТ 23118-2012 and EN 1317-(1-5) standards.
2. High-strength steel safety barrier shall meet the requirements of EN 1317-4 (H1-B-W2) standards.
3. End element shall be installed on steel safety barrier in case the rails of start section fail to be lowered to the road surface.
4. All sizes are given in meters.

ქ. თბილისში, სოფ. დიღომი-დიღგორი-თელოვანი საავტომობილო გზის რეაბილიტაცია	შესრულა:	ფორმატი	A3
	ნ. ხორბალაძე	მასშტაბი 1:20	
ზღუდარით შემოფარგვლა ხიდის მისასვლელთან	შეამოწმა:	2018 წ.	saproeqtojgufi@gmail.com
	ა. ჯამბურია	ნახაზი:	№18 - 01

სტანდარტული საგზაო ნიშნის დაყენების დეტალი

მასშტაბი 1:100

ბერმაზე მოწყობისას

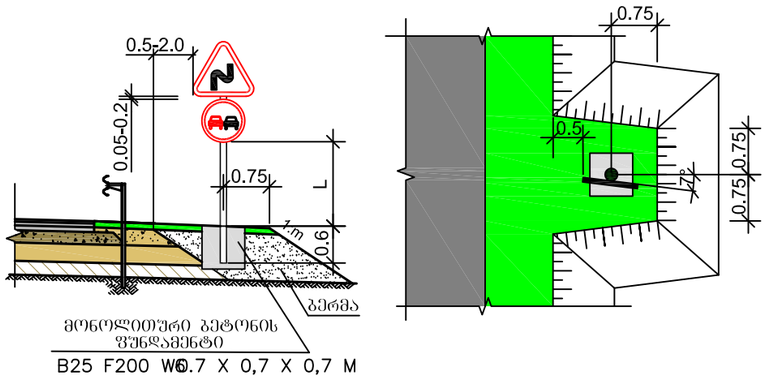

გვერდულზე მოწყობისას

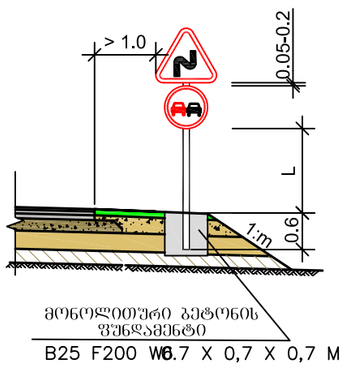

ინდივიდუალური საგზაო ნიშნის დაყენების დეტალი

ბერმაზე მოწყობისას

მასშტაბი 1:100

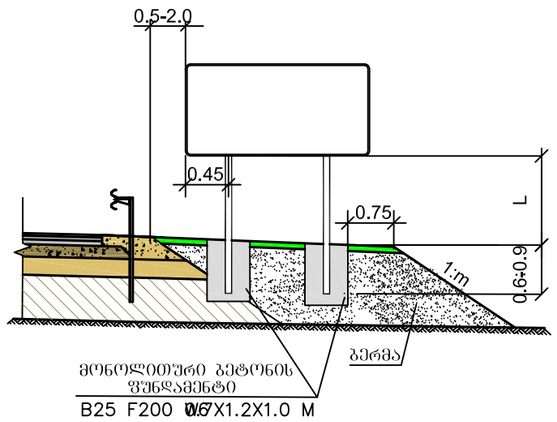

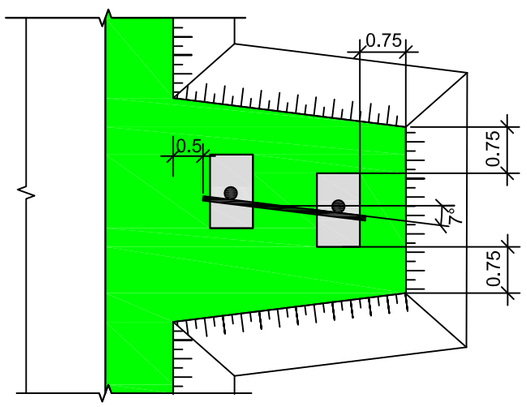

ნიშანი	ტიპიური ზომა (მმ)			ლითონის დგარი
	I	II	III	D / L (მმ / mm)
A	700	900	1200	76 / 3500-4000
⌀D	600	700	900	76 / 3500-4000
25 H B	200 X 300			76 / 2300
STOP B	–	700	900	76 / 3500-4000
B	600	700	900	76 / 3500-4000
H B	–	H 500 B 225	H 700 B 3150	76 / 2750
H B	H 900 B 600	H 1050 B 700	H 1350 B 900	76 / 3500-4000
100м H B	H 300 B 600	H 350 B 700	H 450 B 900	-

მანძილი ნიშნის ქვედა ნაპირიდან გზის სამოსის ზედაპირამდე	L (მ / m)
დაუსახლებელ მონაკვეთზე მოწყობისას	1.5 - 3.0
დასახლებულ მონაკვეთზე მოწყობისას	2.0 - 4.0
ამაღლებულ კუნძულებზე მოწყობისას	0.6 - 1.5
საცალი ნაწილის თავზე მოწყობისას	5.0 - 6.0
შეზღუდულ პირობებში ყენდება გვერდულზე	2.0 - 3.0

გვერდულზე მოწყობისას

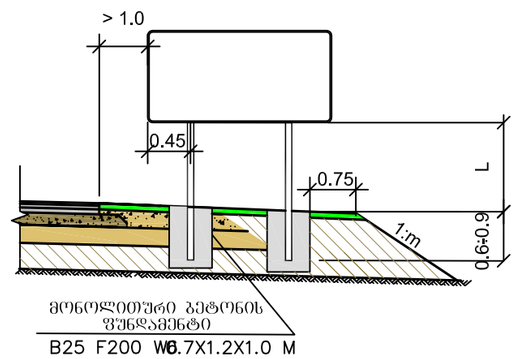

საგზაო ნიშნის კორპუსები და დგარზე დამაგრების დეტალები

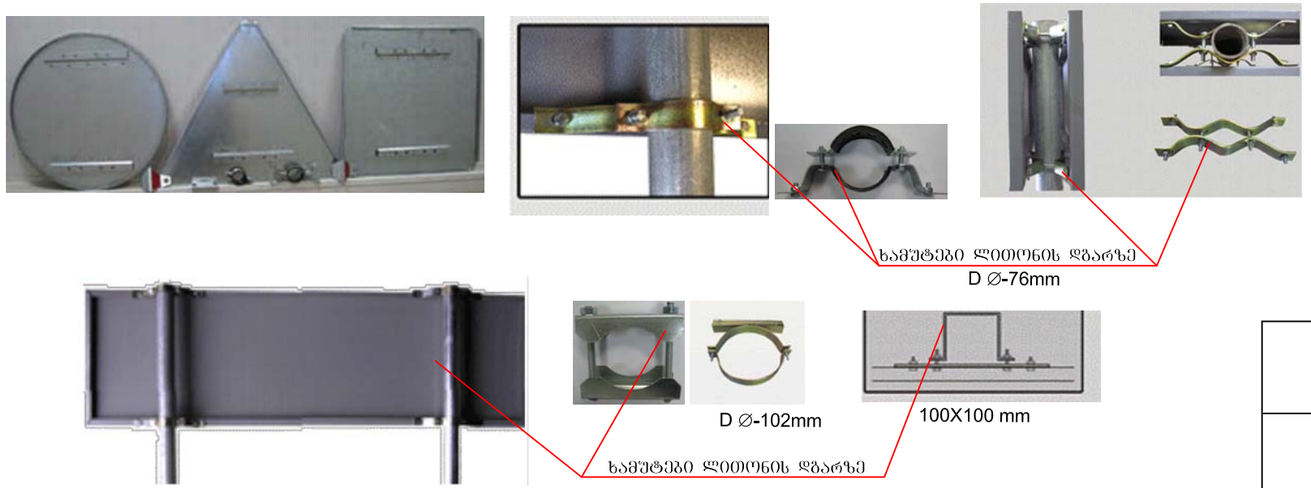

შენიშვნა

1. საგზაო ნიშნების დამზადება და დაყენება უნდა განხორციელდეს ГОСТ 10807-78, ГОСТ14918-80, ГОСТ 17918-80, ГОСТ 23457-86, BS 873 სტანდარტების მოთხოვნების შესაბამისად. საგზაო ნიშნების კორპუსები ეყოფა თუთიით გალვანიზირებული ლითონის პროფილისაგან, სისქით: სტანდარტული - 1.2 მმ, ინდივიდუალური - 1.5 მმ
2. ფარებს გააჩნია ორმაგად ტეხილი სხეისტის წიბო, რაც ანიჭებს ფარს სიმტკიცეს და სისწორეს. ფარების ქანა მხარე უნდა შეიღებოს კოლიმერული მასალით.
3. ფარებზე დატანილი ყველა შესაბამისი გამოსახულება დატანილი უნდა იყოს მაღალი ინტენსივობის პრიზმულ-ოპტიკური სისტემის " IV " კლასის შუქდამაბრუნებელი წებვადი ფირით, აპლიკაციის მეთოდით წინასწარ პლოტერზე დაჭრით. ფირი უნდა შეესაბამებოდეს EN12899-1, BS 8408 ან ASTM D4956-09 სტანდარტებს
4. საგზაო ნიშნები ყენდება ლითონის მილისგან დამზადებულ დგარებზე, დიამეტრით 76-102 მმ, კედლის სისქით 4 მმ.
5. ყველა ზომა მოცემულია მეტრებში

ქ. თბილისში, სოფ. დიღომი-დიდგორი-თელოვანი საავტომობილო გზის რეაბილიტაცია	შესრულა:	ფორმატი	A3
	ნ. ხორბალაძე	მასშტაბი 1:10	
სტანდარტული და ინდივიდუალური საგზაო ნიშნების დაყენების სქემა	შეამოწმა:	2018 წ.	
	ა. ჯამბურია	ნახაზი:	№19 - 01

საპროექტო ჯგუფი
saproeqtojgufi@gmail.com

1

ჰორიზონტალური ზომები მოცემულია ლიტერული მოედნების ნაპირებიდან
ნიშნის ნომერი - 5.23.1, პკ 0+80 მარჯვნივ, პკ 34+00 მარცხნივ
რაოდენობა - 2 ც.
ფარი - 1320 x 600 მმ
ფართობი - 0.79 მ^2
ფონი - თეთრი
მასშტაბი - 1 : 10
სალიტერო ფართები შემცირებულია

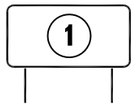

2

ჰორიზონტალური ზომები მოცემულია ლიტერული მოედნების ნაპირებიდან
ნიშნის ნომერი - 5.24.1, პკ 1+00 მარცხნივ, პკ 34+00 მარჯვნივ
რაოდენობა - 2 ც.
ფარი - 1320 x 600 მმ
ფართობი - 0.79 მ^2
ფონი - თეთრი
მასშტაბი - 1 : 10
სალიტერო ფართები შემცირებულია

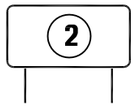

3

ჰორიზონტალური ზომები მოცემულია ლიტერული მოედნების ნაპირებიდან
ნიშნის ნომერი - 5.23.1, პკ 34+20 მარჯვნივ
რაოდენობა - 1 ც.
ფარი - 1490 x 600 მმ
ფართობი - 0.89 მ^2
ფონი - თეთრი
მასშტაბი - 1 : 10
სალიტერო ფართები შემცირებულია

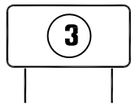

4
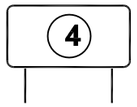
ჰორიზონტალური ზომები მოცემულია ლიტერული მოედნების ნაპირებიდან
ნიშნის ნომერი - 5.24.1, პკ 34+20 მარჯვნივ
რაოდენობა - 1 ც.
ფარი - 1490 x 600 მმ
ფართობი - 0.89 მ^2
ფონი - თეთრი
მასშტაბი - 1 : 10
სალიტერო ფართები შემცირებულია