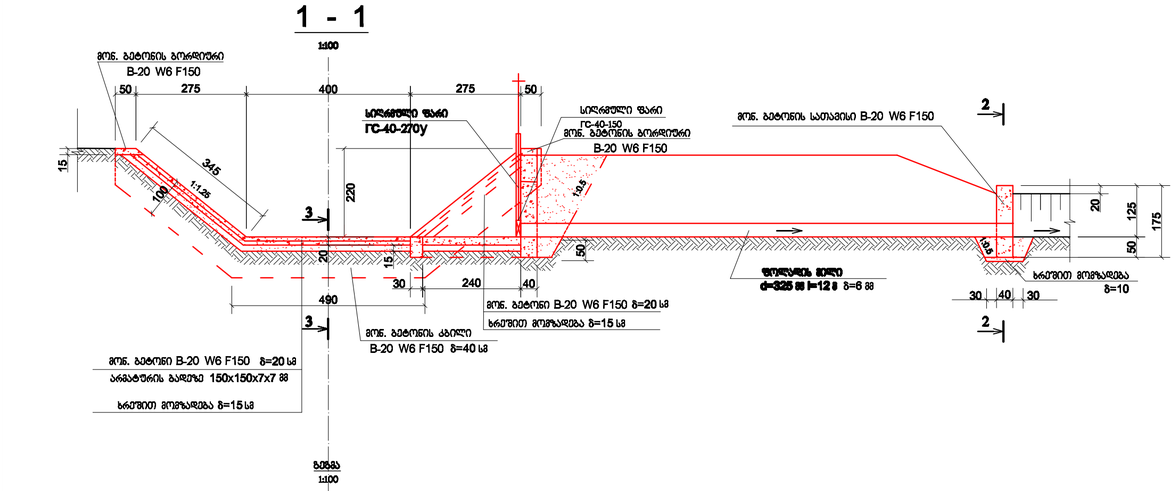

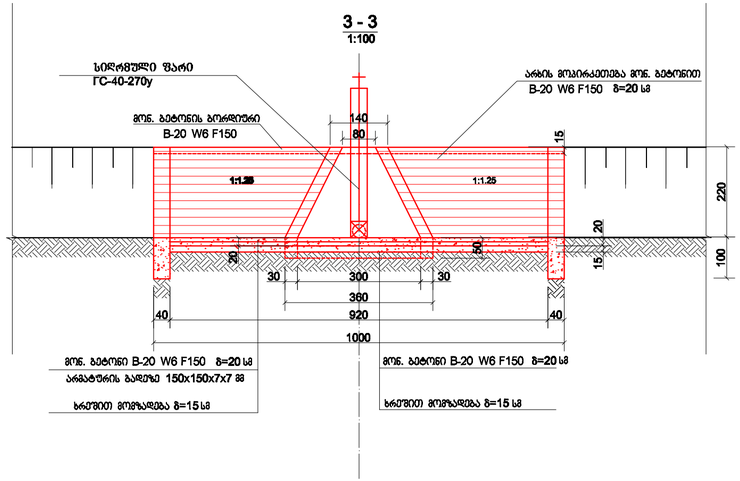

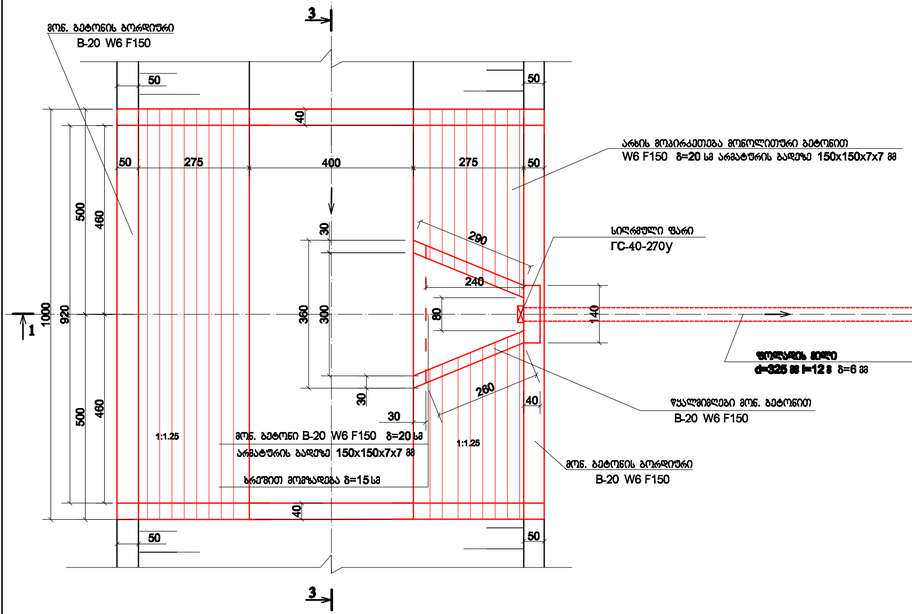

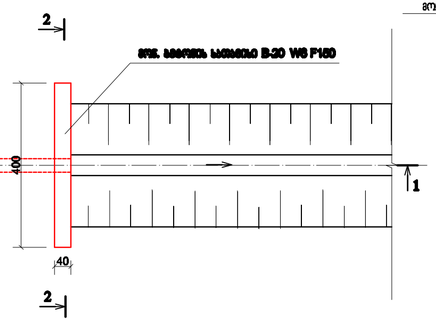

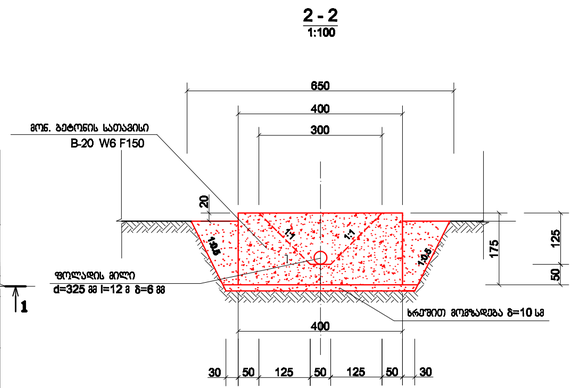

ᲨᲔᲜᲘᲨᲕᲜᲐ:

1. ᲥᲗ.ᲐᲚᲐᲮᲜᲘᲡ Ს.Ს. ᲛᲐᲒ. ᲐᲠᲮᲘᲡ ᲒᲔᲒᲛᲐ 1:5000 ᲘᲮ. ᲨᲜ№1-1 ÷ ᲨᲜ№1-11
2. ᲤᲐᲠᲔᲑᲘ ᲘᲮᲘᲚᲔᲗ ᲛᲔᲥᲐᲜᲘᲙᲣᲠ ᲜᲐᲬᲘᲚᲨᲘ
3. ᲜᲐᲮᲐᲖᲖᲔ ᲖᲝᲛᲔᲑᲘ ᲛᲝᲪᲔᲛᲣᲚᲘᲐ ᲡᲐᲜᲢᲘᲛᲔᲢᲠᲔᲑᲨᲘ

ᲡᲐᲛᲣᲨᲐᲝᲗᲐ ᲛᲝᲪᲣᲚᲝᲑᲘᲡ ᲪᲮᲠᲘᲚᲘ

№	სამუშაოს დასახელება	განზომილების ერთეული	რაოდენობა
1	3	4	5
1	არხის გაწმენდა დანალექი გრუნტისაგან 0.65მ³ ჩამჩის მოც. ექსკავატორით, გრუნტის გვერდზე დაყრით	მ³	30,0
2	III ჯგ. გრუნტის დამუშავება ქვაბულში 0.65მ³ ჩამჩის მოც. ექსკავატორით, გრუნტის გვერდზე დაყრით	მ³	30
3	იგივე, ხელით	მ³	2,0
4	III ჯგ. გრუნტის დამუშავება ტრანშეაში 0.65მ³ ჩამჩის მოც. ექსკავატორით, გრუნტის გვერდზე დაყრით	მ³	85
5	იგივე, ხელით	მ³	2,0
6	გრუნტის უკუჩაყრა 0.65მ³ ჩამჩის მოც. ექსკავატორით	მ³	70,0
7	დარჩენილი გრუნტის მოსწორება ბულდოზერით 208-ზე გადაადგილებით	მ³	79,0
8	მოხრეშვა ნაგებობების ჭვევ δ=15სმ	მ²	6,5
9	არხის ფერდების მოხრეშვა δ=15სმ	მ²	63,5
10	წყალგამშვების ძირის დაბეტონება მონ. ბეტონით B-20 W6F150	მ³	1,1
11	იგივე, კედლების B-20 W6F150	მ³	3,65
12	არხის ძირის დაბეტონება მონ. ბეტონით B-20 W6F150 ფილადის ბადეზე δ=20სმ	მ³	7,4
13	იგივე, ფერდების B-20 W6F150 δ=20სმ	მ³	12,5
14	ფილადის ბადე 150/150/7/7 მმ	მ²/კგ	63,5/274
15	მონ. ბეტონის კბილების მოწყობა მაგ. არხის მოპირკეთებულ უბანზე B-20 W6F150	მ³	9,50
16	ბორდიურების მოწყობა მონ. ბეტონით მაგ. არხის მოპირკეთებულ უბანზე B-20 W6F150	მ³	1,30
17	კბილის მოწყობა წყალგამშვების შესასვლელში მონ. ბეტონით B-20 W6F150	მ³	0,45
18	მილზე ბეტონის სათავისის მოწყობა B-20 W6 F150	მ³	2,7
19	d=325მმ δ=6მმ l=12მ ფოლადის სპირალური მილების ჩაწყობა ტრანშეაში ნორმალური ანტიკოროზიული იზოლაციის მოწყობით	მ/კგ	12/566,4
20	სილრმული ფარის მონტაჟი ГС 40-270у 1ც	კგ	119,6
	მათ შორის: ფარი	კგ	16,3
	ამწე-მექანიზმი 0,5В	კგ	29,4
	ჩასატანებელი ნაწილები	კგ	71,6
	სამაგრი დეტალები	კგ	1,0
	შემამჭიდროებელი რეზინა	კგ	1,3
	ფარის შეღებვა ზეთოვანი საღებავით ორ ფენად	მ²	2,4

თანამდებობა	სახელი	ხელმოწერა	თარიღი	ᲞᲠᲝᲔᲥᲢᲘ №309 Ბ-2/17			
				ᲥᲗᲘᲡᲬᲧᲐᲠᲝᲡ ᲓᲐ ᲛᲝᲠᲬᲧᲚᲘᲡᲛᲝᲠᲬᲧᲚᲘᲡ ᲡᲘᲡᲢᲔᲛᲘᲡ ᲠᲔᲰᲐᲑᲘᲚᲘᲢᲐᲪᲘᲘᲡ ᲞᲠᲝᲒᲠᲐᲛᲐ "ᲥᲣᲗᲐᲘᲡᲘᲡ ᲐᲠᲮᲘᲡ Ს.Ს. ᲛᲐᲒ. ᲐᲠᲮᲘᲡ ᲓᲐ ᲞᲘᲠᲗᲐᲜᲘᲡ ᲜᲐᲬᲘᲚᲘᲡ ᲐᲠᲮᲘᲡ-ᲛᲝᲞᲘᲠᲙᲔᲗᲔᲑᲘᲡ ᲛᲝᲜᲐᲛᲒᲔᲑᲘᲡ ᲛᲝᲬᲧᲝᲑᲘᲡ ᲞᲠᲝᲔᲥᲢᲘ" (ᲘᲡ ᲛᲝᲜᲐᲪᲔ)			
				ᲬᲧᲐᲚᲒᲐᲛᲨᲕᲔᲑᲘ Თ-3	ᲡᲢᲐᲓᲘᲣᲛᲘ	ᲤᲐᲠᲗᲘ/ᲤᲣᲠᲪᲚᲘᲡ	ᲤᲣᲠᲪᲚᲘᲡ ᲜᲝᲛᲔᲠᲘ
					დ.ა.	4-3	1
				ᲑᲔᲭᲓᲘᲡ ᲓᲐ ᲭᲠᲘᲚᲔᲑᲘ			