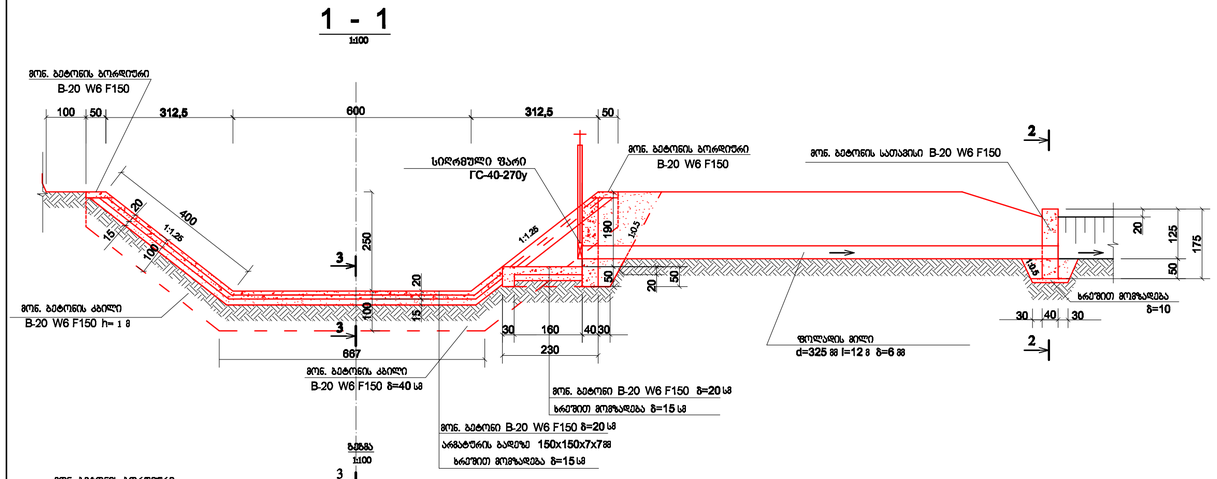

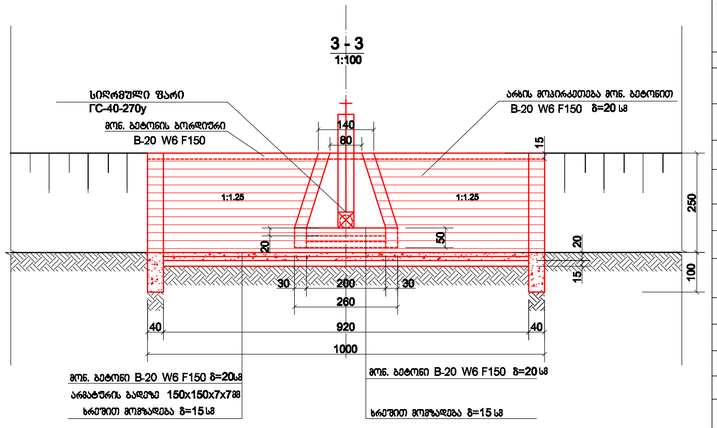

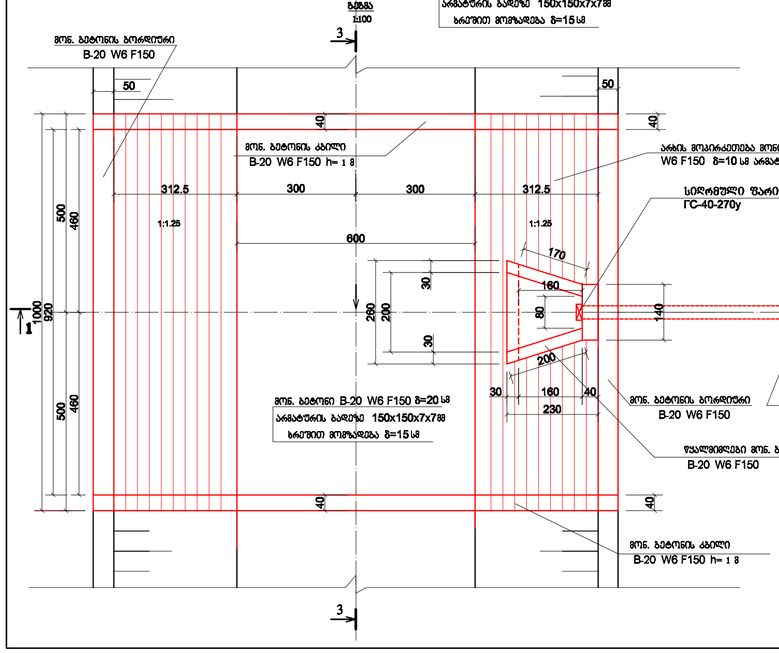

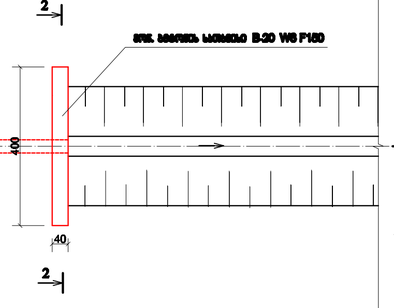

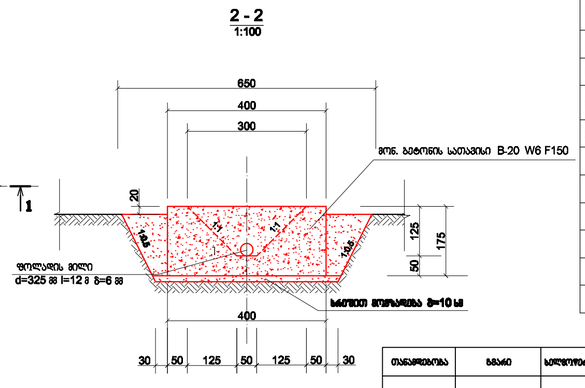

ШЕНИШВНА:

1. ქვ.ალაზნის ს.ს. მაგ. არხის ბეგმა მ 1:5000 იხ. ფნ№1-1 ÷ ფნ№1-11
2. ფარები იხილეთ მექანიკურ ნაწილში
3. ნახაზზე ზომები მოცემულია სანტიმეტრებში

საფუძვლითა მოცულობების უწყისი

№	სამუშაოს დასახელება	ერთეულის განზომილება	რაოდენობა
1	3	4	5
1	არხის გაწმენდა დანადექი გრუნტისაგან 0.65მ³ ჩამჩის მოც. ექსკავატორით, გრუნტის გვერდზე დაყრით	მ³	40,0
2	III ჯგ. გრუნტის დამუშავება ქვაბულში 0.65მ³ ჩამჩის მოც. ექსკავატორით, გრუნტის გვერდზე დაყრით	მ³	35
3	იგივე, ხელით	მ³	3
4	III ჯგ. გრუნტის დამუშავება ტრანშეაში 0.65მ³ ჩამჩის მოც. ექსკავატორით, გრუნტის გვერდზე დაყრით	მ³	45
5	იგივე, ხელით	მ³	2,0
6	გრუნტის უკუჩაყრა 0.65მ³ ჩამჩის მოც. ექსკავატორით	მ³	50,0
7	დარჩენილი გრუნტის დატვირთვა ა. თვითმცლელზე 0,65 მ³ ჩამჩის მოცულობის ექსკავატორით და გატანა 10 კმ-ზე	მ³	75,0
8	მოხრეშვა ნაგებობების ქვეშ b=15სმ	მ³	8,7
9	არხის ფერდების მოხრეშვა b=15სმ	მ²	71
10	წყალგამშვების ძირის დაბეტონება მონ. ბეტონით B-20 W6F150	მ³	0,6
11	იგივე, კედლების B-20 W6F150	მ³	2,28
12	არხის ძირის დაბეტონება მონ. ბეტონით B-20 W6F150 ფოლადის ბადეზე b=20სმ	მ³	11,1
13	იგივე, ფერდების B-20 W6F150 b=20სმ	მ³	14,0
14	ფოლადის ბადე 150/150/7/7 მმ	მ²/კგ	125/538,75
15	მონ. ბეტონის კბილების მოწყობა მაგ. არხის მოპირკეთებულ უბანზე B-20 W6F150	მ³	11,94
16	ბორდიურების მოწყობა მონ. ბეტონით მაგ. არხის მოპირკეთებულ უბანზე B-20 W6F150	მ³	1,30
17	კბილის მოწყობა წყალგამშვების შესასვლელში მონ. ბეტონით B-20 W6F150	მ³	0,30
18	მილზე ბეტონის სათავისის მოწყობა B-20 W6 F150	მ³	2,7
19	d=325მმ b=6მმ l=12მ ფოლადის სპირალური მილების ჩაწყობა ტრანშეაში ნორმალური ანტიკოროზიული იზოლაციის მოწყობით	მ/კგ	12/566,4
20	სილრმეული ფარის მონტაჟი ГС 40-270у 1ც	კგ	119,6
	მათ შორის: ფარი	კგ	16,3
	აწევ-მექანიზმი 0,5В	კგ	29,4
	ჩასატანებელი ნაწილები	კგ	71,6
	სამაგრი ფეტალები	კგ	1,0
	შემამჭიდროებელი რეზინა	კგ	1,3
	ფარის შეღებვა ზეთოვანი საღებავით ორ ფენად	მ²	2,4

თანამდებობა	სახელი	ხელმოწერა	თარიღი

ხელშეკრულება N309 ს-3/17

ს.ს.ს.ალის და ინფორმაციულ-ანალიტიკურ ფედერაციალურ-ტექნიკური „ალაზანს ს.ს. მაგ. არხის და ინფორმაციულ-ანალიტიკური ნაგებობების არხების-ოფლაფლიტაციის ეტ 396+21 ÷ ეტ 910+29". (II ეტაპი)

წყალგამშვები
ტ-1

სტადია	ნახ./ფურც.	ფურცლები
დ.ა	4-1	1

ბეგმა და ბორცები