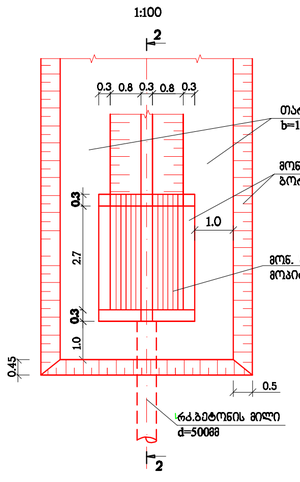

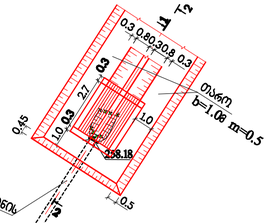

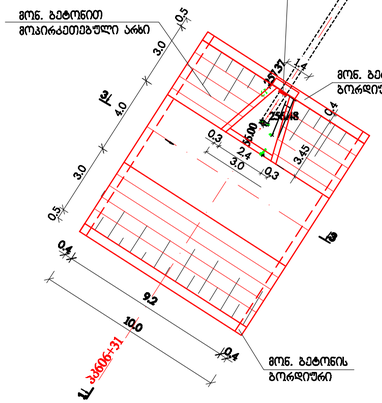
სილრმული ფარი
ГС60-200у
257.83
257.37
258.18
0.5
3.0
4.0
3.0
0.5
0.4
9.2
10.0
0.4
1
1
2
2
3
3
4
4
5
5
6
6
L ა.ბ606-31
L ა.ბ606-31
მონ. ბეტონით
მოკირაკეთებული არხი
მონ. ბეტონის
გოგრდიური
0.3
0.4
0.4
0.3
2.4
3.0
0.3
3.45
0.3
0.4
0.3
0.4
0.3
0.3
3.6
3.0
0.3
0.3
0.3
0.8
1.4
3.45
0.4
0.3
0.3
0.3