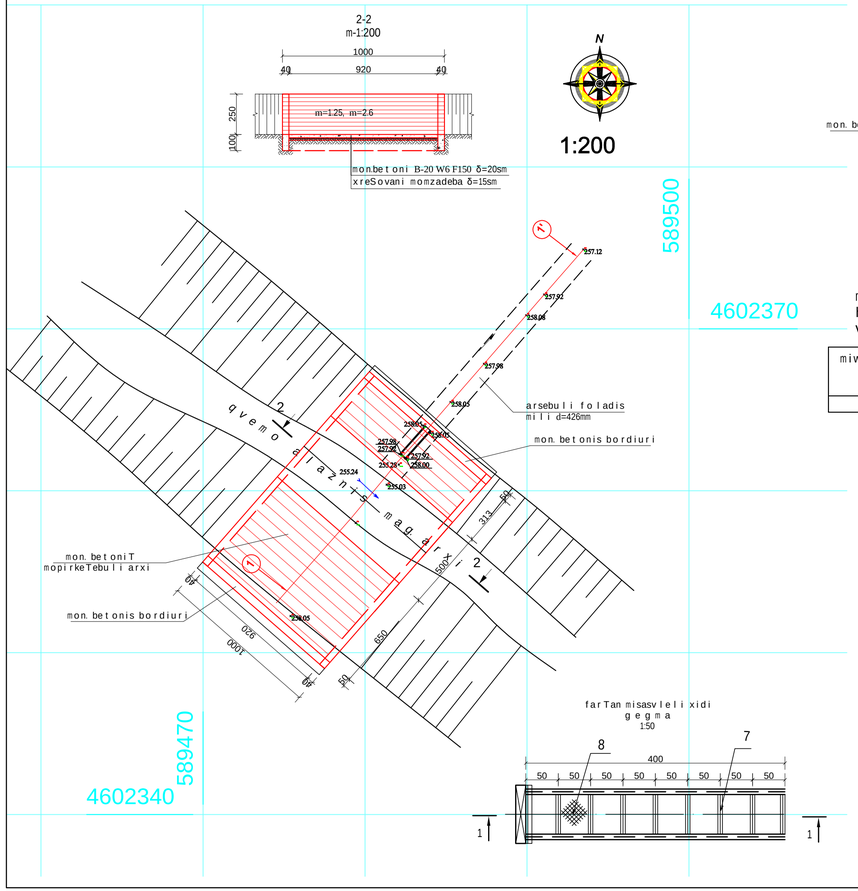

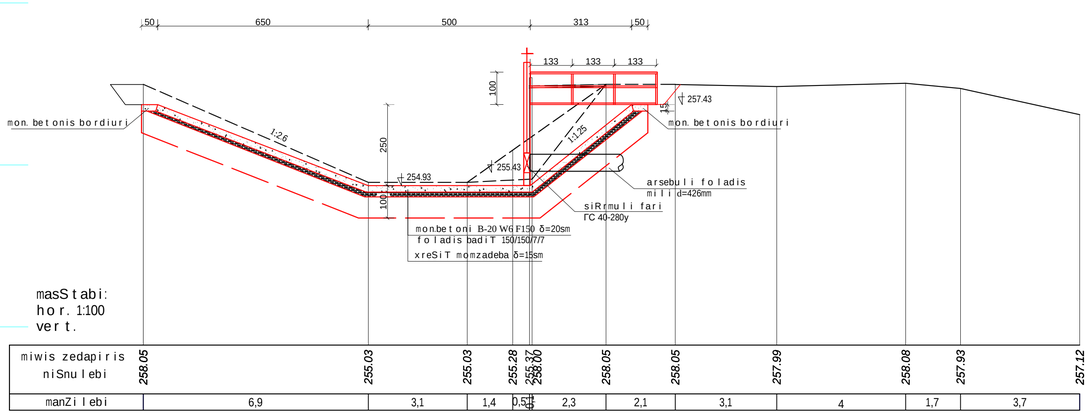

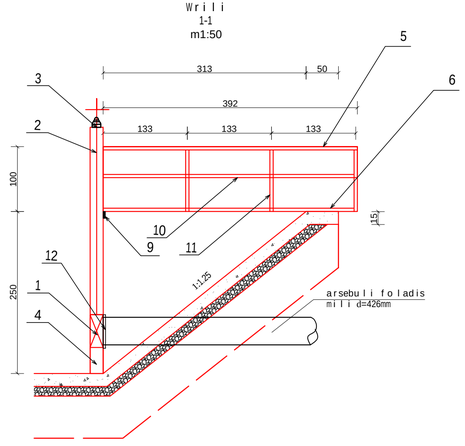

farTan misasvleli xidi mag. arxis
wyalgamSvebze pk 587+81 specifikacia

N	ხარ. სტანდარტნ	დასახელება	ერთეულ-ნობა	რაოდენ-ობა	ერთეულის	ჯამური	
					1 ცალზე	საერთო	
					ფუძა	შემოქმა	
12		ზარადი შეძრეული δ=4 მმ	1	-	7.0	7.0	
11		დაბალი ოთხკუთხა შეფასების მილი 60x40მმ L= 6მ	6	-	4.76	28.6	
10		მოკაუჭილი ოთხკუთხა შეფასების მილი 25x25 L= 8მ	8	-	1.57	12.56	
9		ხარიხა 50 × 5 L= 8მ	1	-	3,1	3,1	
8		დაბალრელი შეძრეული 708 × 45 L= 4.0მ	1	-	90.4	90.4	
7		სიმაღლე 45 × 5 L= 708 მმ	8		2.02	16.2	
6		კუთხი, შვიდლენი [№10 L= 8მ	2	-	43.87	87.74	
5		მოკაუჭილი ოთხკუთხა შეფასების მილი 40x40 L= 8.0მ	8	-	3.77	30.16	
4		ხაძრდული [№10 L= 0.7მ	2	-	7.28	14.56	
3		ზრახნისანი ამოღ	1	-			
2		შპილნი ნარჩენ	1	შეფასდ	-	-	
1		სიღრმეში მეთოდით შპილ ГС 40-280у	1	შეფასდ	121,7	121,7	

SeniSvna:
1. qvalaznis s.s. magarxis gegma m 1:5000 ixfurc #1-1÷1-11
2. farebi ixmeqanikur nawilSi
3. zomebi mocemulia metrebSi da santimetrebSi

samuSao Tamocul obebi

№	სამუშაოს დასახელება	ერთეულის განზომ.	ნაფუძ. ოდენობა
1	2	3	4
1	III ჯგ. გრუნტის დამუშავება მექ. ორმში 0.65მ³ ჩაჭრის მოგ. ექსკავატორით	მ³	80,0
2	იგივე ხელით	მ³	8,0
3	იგივე მექ. ორმის კედლის	მ³	26
4	იგივე ხელით	მ³	1,5
5	ოდგმა ორმის მიწრა მექ. ორმის ვიბროწყალ	მ³	9,0
6	ხელმეორე მიმოსაყრა მექ. ორმის ძირზე δ=15სმ	მ³	6,9
7	იგივე, მექ. ორმის ყელრზე δ=15სმ	მ³	100,0
8	მექ. ორმის ძირის მოწყობა მონ. ბეტონით B-20 W6F150 δ=0.2მ	მ³	9,2
9	იგივე, ყელრის δ=0.2მ	მ³	20,24
10	იგივე, ბორდიურის მექ. ორმის ვიბროწყალ 0.5X0.15მ	მ³	1,3
11	ქვილის მოწყობა მონ. ბეტონით მექ. ორმში B-20 W6F150 h=1.0მ b=0.4მ	მ³	12,8
12	არმატურის ბადე 150/150/7/7	მ²/კგ	147/633.57
13	გრუნტის ჩაბარება ექსკავატორით	მ³	20,0
14	დარჩენილი გრუნტის ადგილზე მოსწორება-გაფანტვა ბულდოზერით 100 მანძილზე	მ³	104,5
	წყალმიმღებთან ფართან მიხასვლელი ბაქანის მოწყობა		
15	ხვრფილი ყელადის შეფენები [№10 l 0.7	ტ/კმ	1.4/14.56
16	იგივე ლერის შეფენები [№10 l 8.00	ტ/კმ	8/87.74
17	მოოკიანი ყელადის ოთხკუთხა ძელი 40X4000 l -8.0	ც/კმ	8/30.16
18	იგივე ოთხკუთხა ძელი 25X25.0 l -8.0	ც/კმ	8/12.56
19	იგივე ფიცარი ოთხკუთხა ძელი 60X4000 l -6.0	ც/კმ	6/28.26
20	ყელადის სახსრები L45X520 l 0.708.00	(კ/ბ)	8/16.2
21	დალბრული ფურცელი 708X500 l -4.00	ც	90,4
22	ყელადის ხარიხა 50X5000 l -0.80	ც	3,1
23	ზარადის ფურცელი δ 4.00	(კ/ბ)	1/7.0
24	არსებული ფარის დემონტაჟი, დაკეთრილი ავთვითმცველზე გატანა 12 კმ-ზე დასაწყობებით	ც	119.0
25	ფარის მიხასვლელი ლითონის ხიდის დემონტაჟი, დაკეთრილი ავთვითმცველზე, გატანა 12 კმ-ზე	ც	120.0
26	ხიდმჭეული ფარი ГС40-280у	ც	121.7
	ფარი	ც	16.3
	ანტიფაქანური 0.5В	ც	30
	ნასატანებელი ნაწილები	ც	73,1
	საბალანსო ეტალები	ც	1
	შემოქმედითებელი რეზერვა	ც	1.3
27	ფარის შვლება ზეთოვანი საღებავით ორ ფენად	მ²	2.5
28	იგივე, ხიდის მოაკირის და შეკვლრების შვლება ზეთოვანი საღებავით ორ ფენად	მ²	8.5

Tanardeboba	gvari	xelrowera	TariRi				
				siRmaRis da dedofliswyaros municipalitetebSi "qveno alaznis s.s. mag. arxis da hidroteqnikuri nagebobebis aRdgena-reabilitacia pk 396+21.4 pk 910+20". (II etapi)			
				wyalgamSvebi pk 583+77	stadia	nax/furc.	furcl ebi
					d.p.	2-49	1
				gegma da Writebi			