ტიპიური კვეთი
მ 1:20

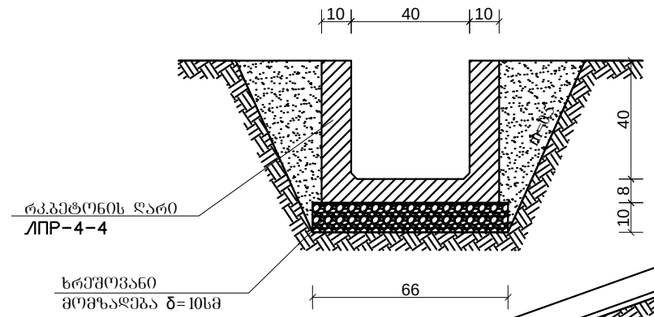

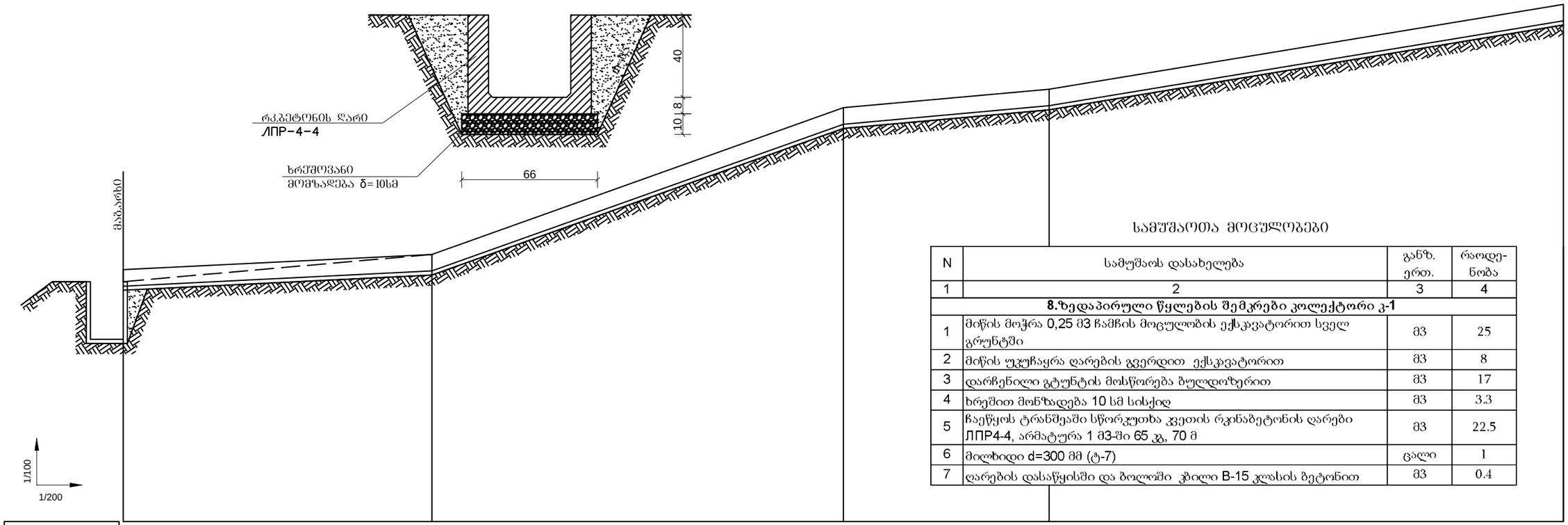

სამშენებლო მოცულობები

N	სამუშაოს დასახელება	განზ. ერთ.	რაოდენობა
1	2	3	4
	8.ზედაპირული წყლების შემკრები კოლექტორი კ-1		
1	მიწის მოჭრა 0,25 მ3 ჩამჩის მოცულობის ექსკავატორით სველ გრუნტში	მ3	25
2	მიწის უკუჩაყრა დარების გვერდით ექსკავატორით	მ3	8
3	დარჩენილი გუნტის მოსწორება ბულდოზერით	მ3	17
4	ხრეშით მონზადება 10 სმ სისქე	მ3	3.3
5	ჩაეწყოს ტრანშეაში სწორკუთხა კვეთის რკინაბეტონის დარები ЛПР4-4, არმატურა 1 მ3-ში 65 კგ, 70 მ	მ3	22.5
6	მილხიდი d=300 მმ (ტ-7)	ცალი	1
7	დარების დასაწყისში და ბოლოში კბილი B-15 კლასის ბეტონით	მ3	0.4

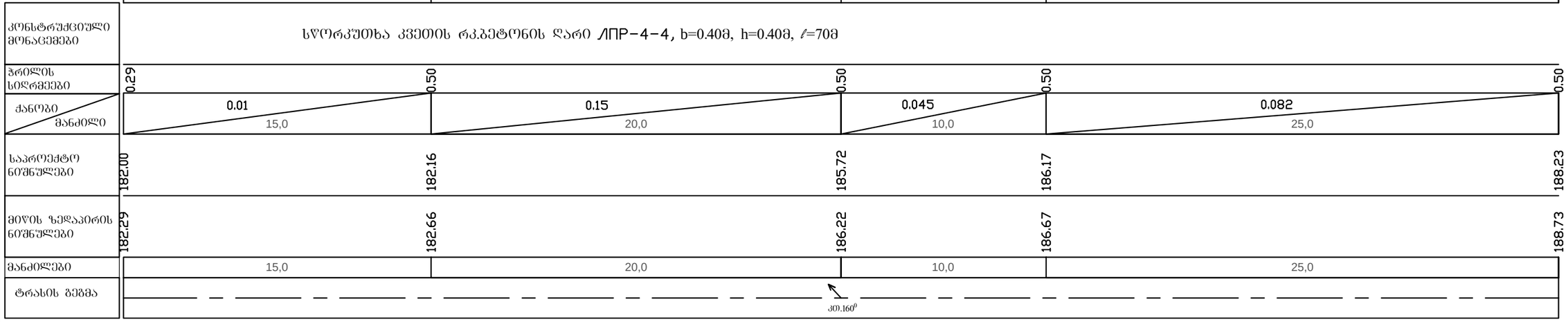

შენიშვნები:

1. ღიმი-როკითის ს.ს. სქემატური გეგმა იხ.ფურც. №1
2. ღიმი-როკითის ს.ს. გეგმები მ 1:2000 იხ.ფურც. №1-1 ÷ 1-2
3. მაბ. არხის ბრძივი პროფილი პკ 0+00 ÷ პკ 32+64 იხ.ფურც. №2 ÷ 2-1
4. სიტუაციური გეგმა მ 1:500 იხ.ფურც. №7
5. წყალშემკრები კოლექტორების ბრძივი პროფილები იხ.ფურც. №7-2 ÷ 7-4

"ღიმი-როკითის სარწყავი სისტემის მაბისტრალური არხის რეაბილიტაცია და ზედაპირული წყლების შემკრები კოლექტორის და სათავე ნაგებობასთან მარჯვენა ნაპირის დამცავი კედლის მოწყობა" (I რიგი)

2018

თანამდებობა	გვარი	ხელმ	თარ.	ზედაპირული წყლების შემკრები კოლექტორი კ-1 ბრძივი პროფილი	სტადია	ფურცლები	ფურცელი
პრ.მთ.ინჟ	თევზაძე				მ.პ.	6	7-2
დაპროექტ.	თევზაძე						
შეამოწმა	ჟღენტი				მასშტაბი: 1:200/100/20		
კომპერსონა	ძებულაძე			შპს "საპროექტო ტექნოლოგიური ბიურო"			