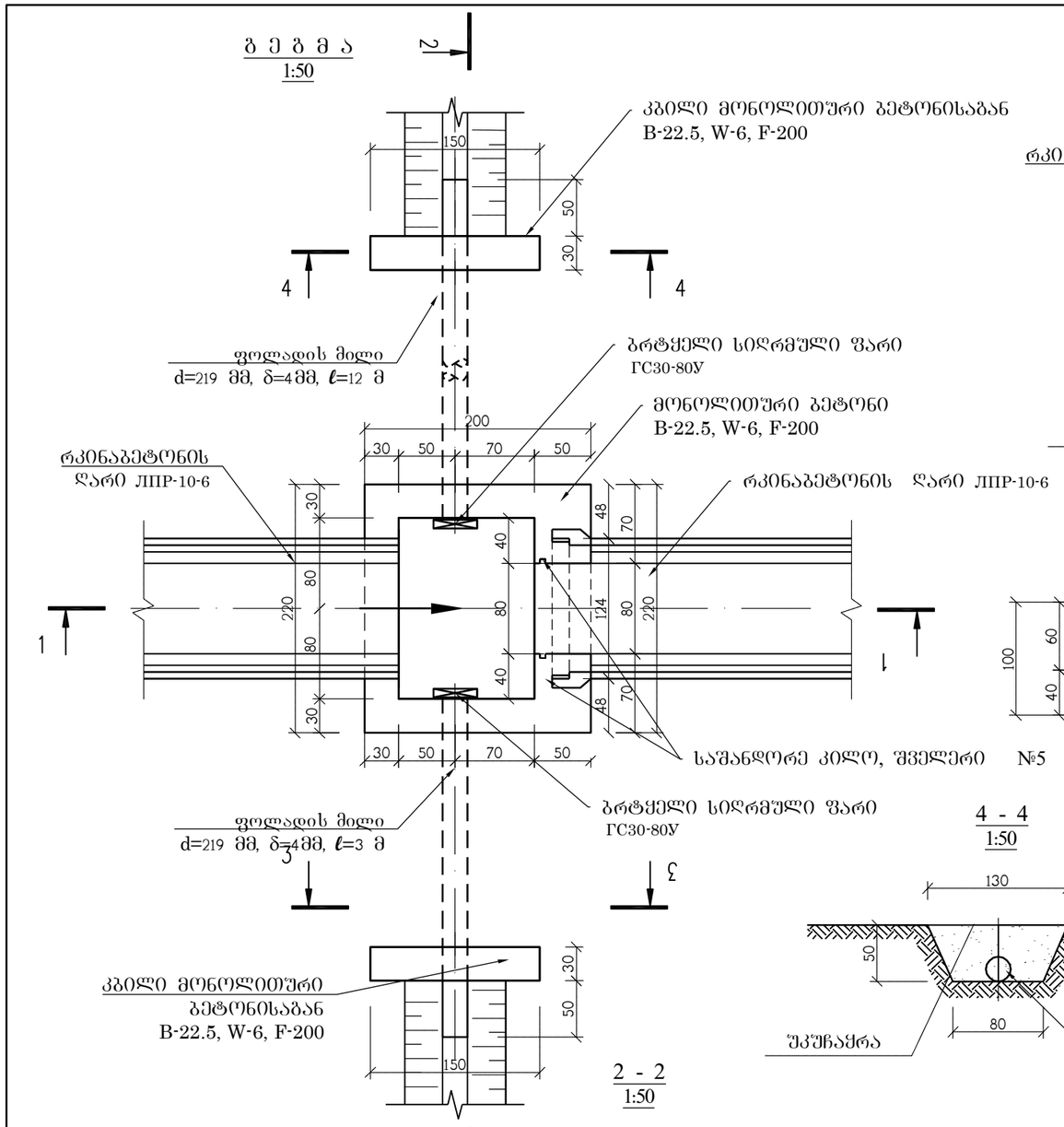

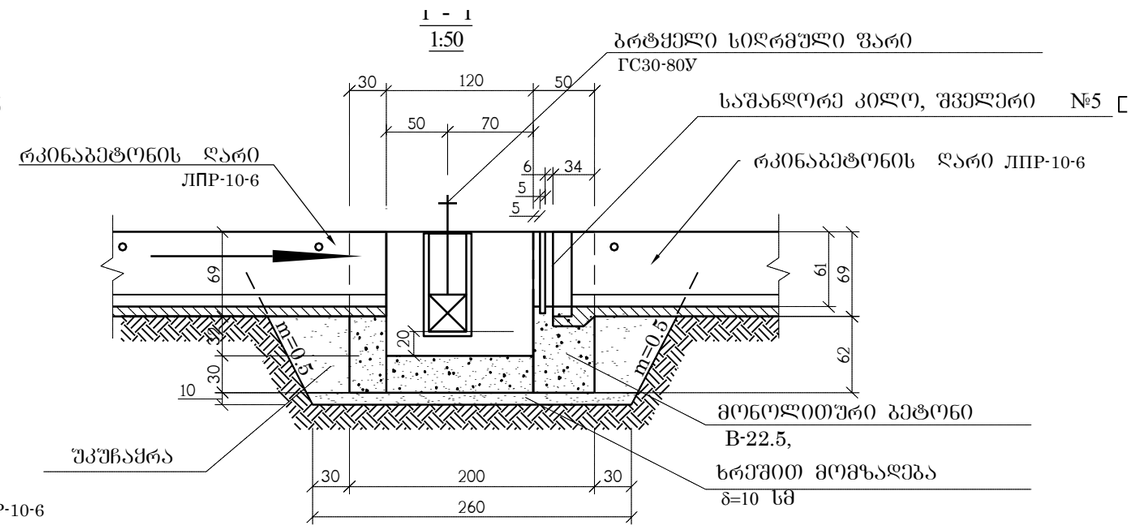

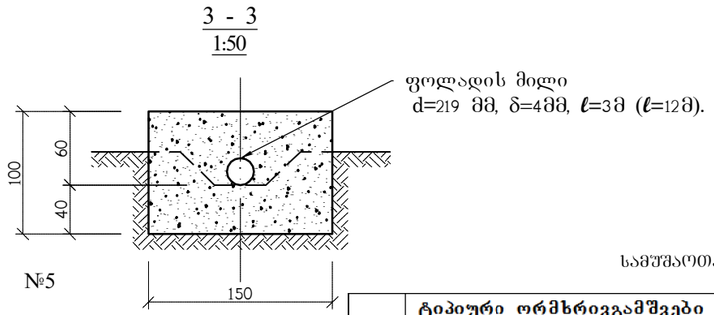

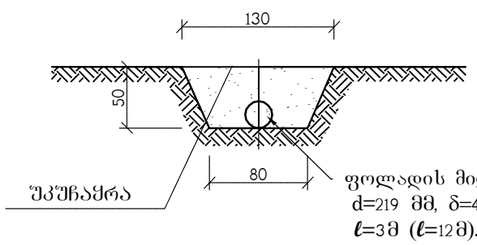

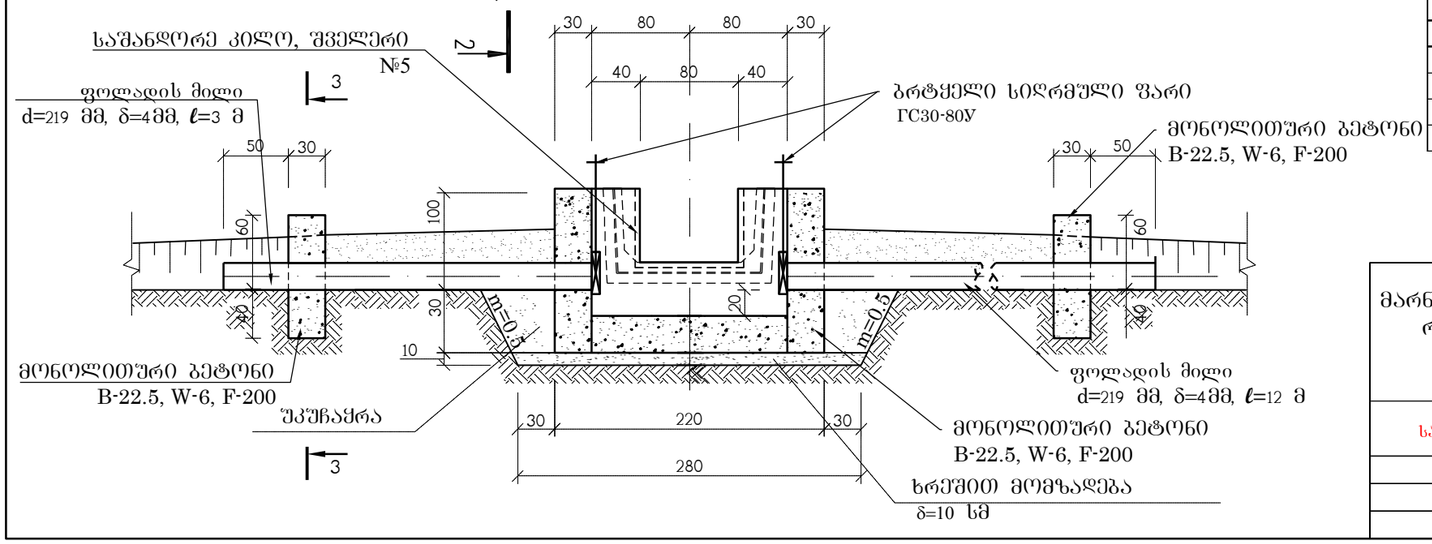

სამუშაოთა მოცულობა

	ტიპიური ორმხრივგამშვები ჭის მოწყობა რკინაბეტონის ЛПР-10-6 ი ტიპის ღარზე. (პკ. 17+46, პკ. 19+00, პკ. 20+00, პკ.21+00)		
№	სამუშაოსა დასახელება	განზ.	რაოდ.
1	2	3	4
1	III კატეგორიის გრუნტის დამუშავება ქვაბულში(ტრანსეაში) 0,65 $მ^3$ ციცხვიანი ექსკავატორით. ამოღებული გრუნტის გვერდზე დაყრით.	$მ^3$	23
2	III კატეგორიის გრუნტის დამუშავება ხელით	$მ^3$	2.5
3	ქვაბულის(ტრანშეის) ძირის მოსწორება ხელით.	$მ^2$	18
4	ხრეშოვანი ფენის მოწყობა, სისქით 10-სმ.	$მ^3$	0.7
5	შველერი №- 5	მ/კგ	2,2/10,6
6	საანკერე არმატურის ღერო D-12 მმ, I-20 მმ	მ/კგ	1,2/11
7	ლითონის დ-219 მმ მილის მოწყობა ტრანშეაში. კედლის სისქით 4 მმ. ГОСТ 10704-91 თანახმად.	გრძ.მ/კგ	15/.318.13
8	ბრტყელი სიღრმული ფარი ГС30-80у	კგ	150.0
9	ლითონის მილის, შანდორის და ფარის ღებვა ზეთოვანი საღებავით. ორ ფენად.	$მ^2$	15.00
10	მონოლითური B-22,5, W-6, F-200 კლასის ბეტონი, ჭის ძირის მოსაწყობად.	$მ^3$	1.32
11	მონოლითური B-22,5, W-6, F-200 კლასის ბეტონი, ჭის კედლების მოსაწყობად.	$მ^3$	2.00
12	მონოლითური B-22,5, W-6, F-200 კლასის ბეტონი, კბილის მოსაწყობად.	$მ^3$	0.90
13	ამოღებული გრუნტის უკუჩაყრა ხელით.	$მ^3$	4
14	ამოღებული გრუნტის უკუჩაყრა ბულდოზერით.	$მ^3$	17
15	დარჩენილი გრუნტის ადგილზე მოსწორება ხელით	$მ^3$	4.5

შენიშვნები:

1. სქემატური ბეგმა იხ. ფურც. №1;
2. ბ-IV გამანაწილებლის გრძივი პროფილი იხ. ფურც. №4-11;

მარნეულის მუნიციპალიტეტში "ბარათაანთ არხის სარწყავი სისტემის რეაბილიტაცია".-ერთეტაპიანი დეტალური საინჟინრო პროექტი ბ-IV				2017
სატენდერო დოკუმენტაცია	ტიპიური ორმხრივ გამშვები ჭის მოწყობა. რკინაბეტონის ЛПР-10-6 ის ტიპის ღარზე. ბეგმა და ჭრილები. ტ-11	სტადია	ფურცლები	ფურცელი
		მ.პ.	1	4-11-2
		მასშტაბი: 1:50		