პკ 87+10 (წყალგამშვები)

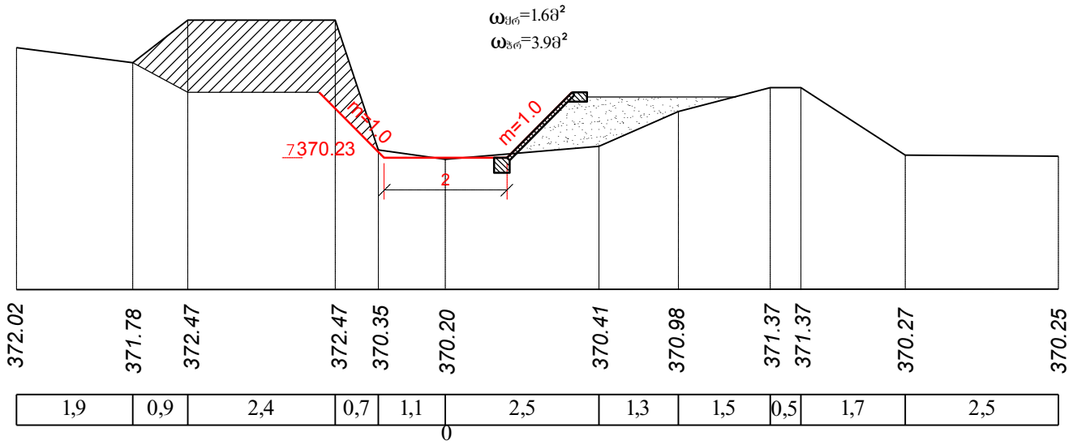

პკ 88+10

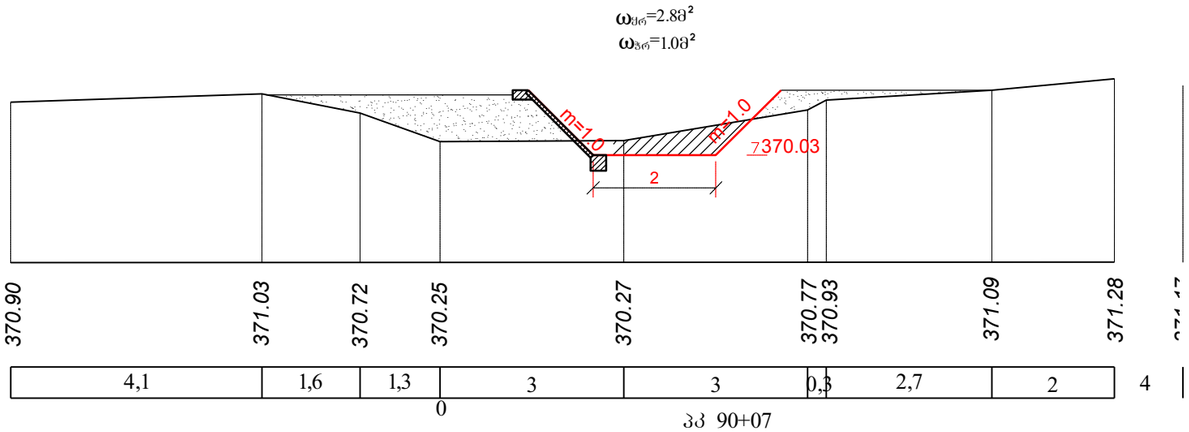

პკ 89+07

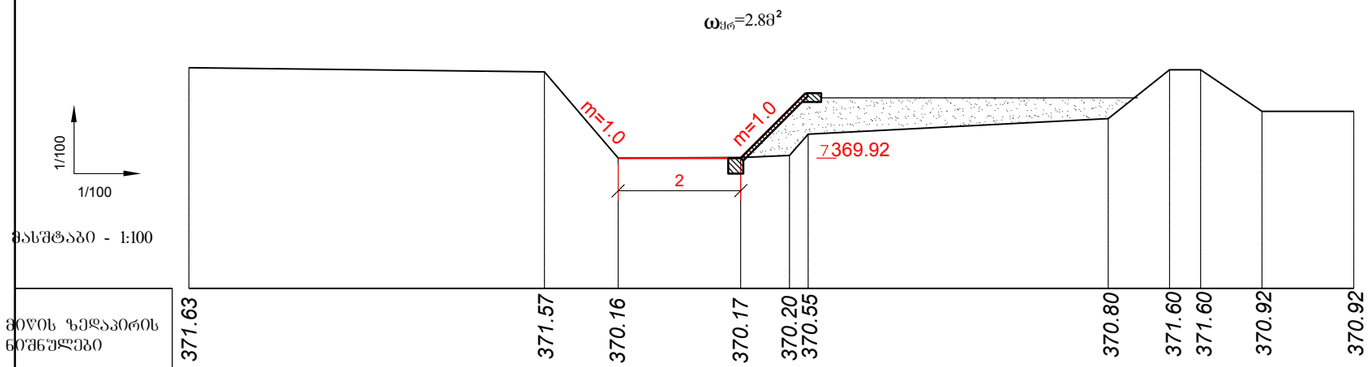

მასშტაბი - 1:100

მიწის ზედაპირის ნიშნულები	
მანძილები	

პკ 93+85 (წყალგამშვები)

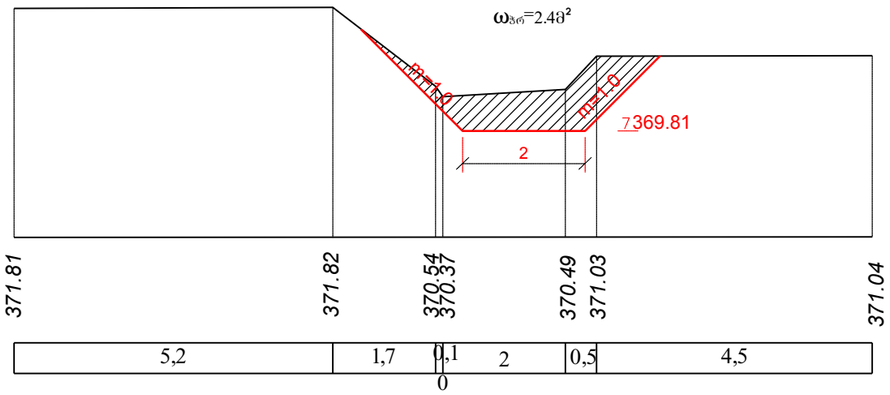

პკ 90+07

პკ 91+37 (წყალგამშვები)

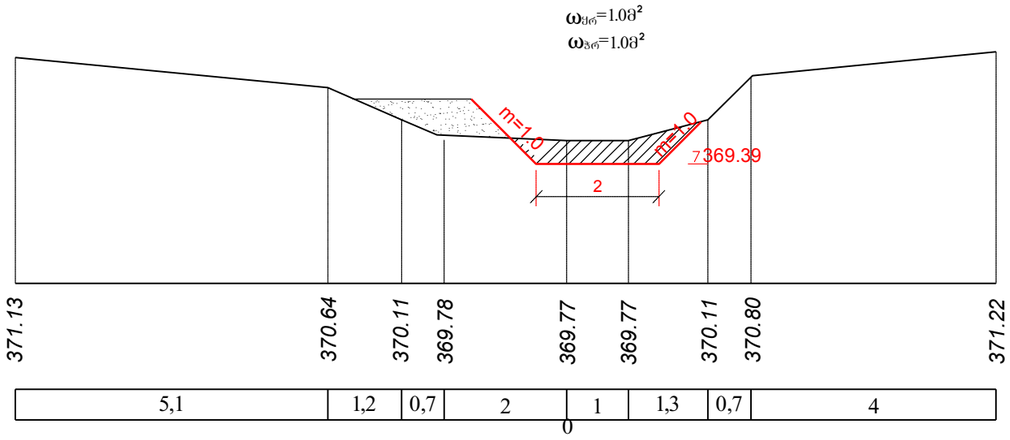

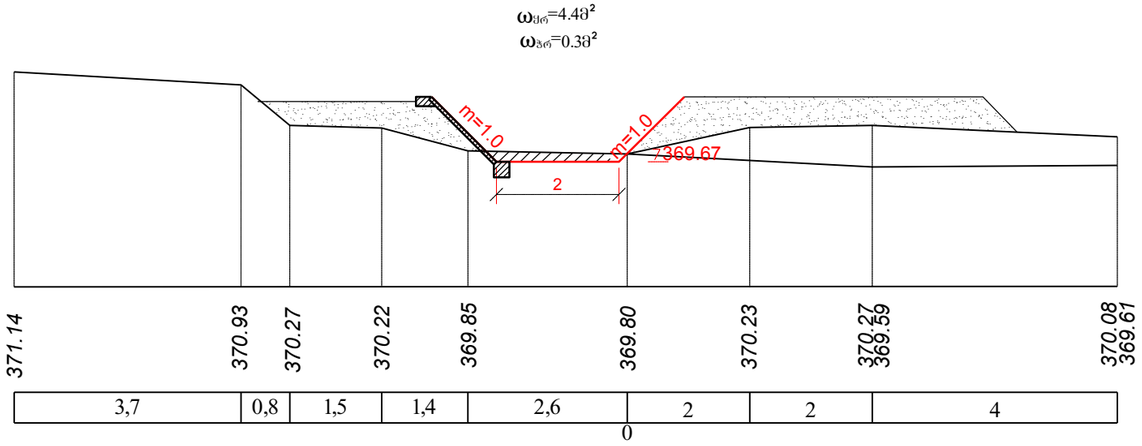

შენიშვნები:

1. სქემატური გეგმა იხ. ფურც. №1;
2. განივი პროფილები პკ 1+36 ÷ პკ 152+59 იხ. ფურც. №3 ÷ 3-23;
3. მაბ. არხის ბრძივი პროფილი პკ 0+00 ÷ პკ 156+14 იხ. ფურც. №2;
5. მიწის სამუშაოთა მოცულობების ცხრილი იხ.ფურც.№3-24

სატენდერო დოკუმენტაცია

მარნეულის მუნიციპალიტეტში "ბარათაანთ არხის სარწყავი სისტემის რეაბილიტაცია"-ერთეტაპიანი დეტალური საინჟინრო პროექტი ბარათაანთ მაგისტრალური არხის განივი პროფილები. პკ 1+36 ÷ პკ 152+59	ფურცელ № 3-14