ბეტონის კიუვეტი გეგმა
მ 1:10

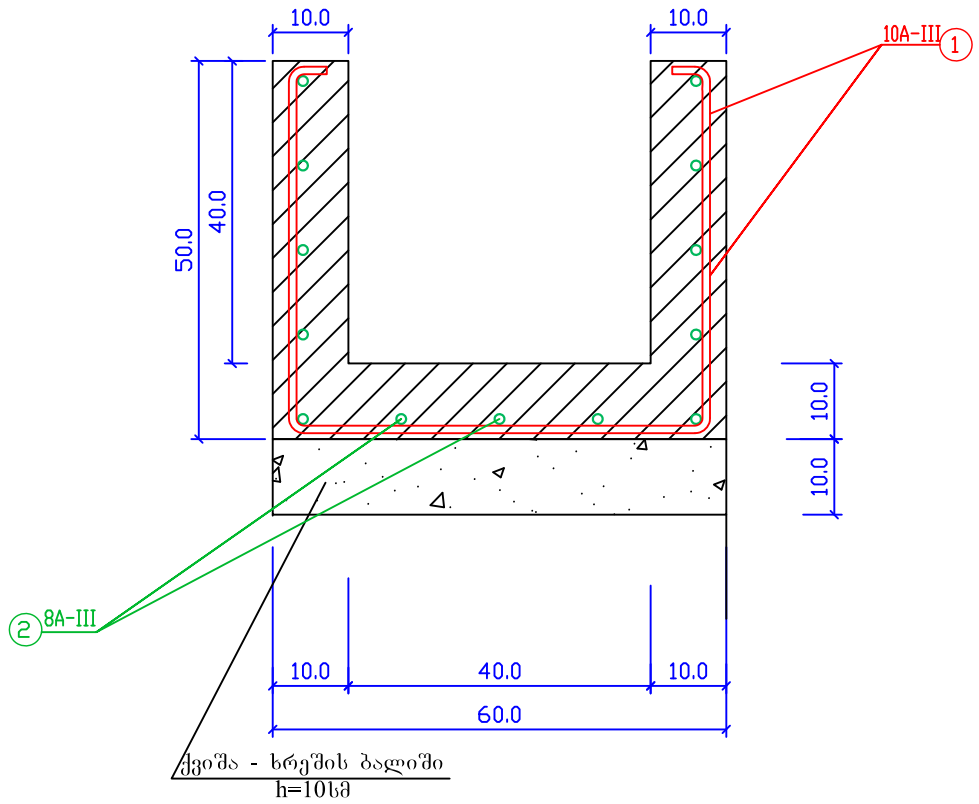

წინხედი
მ 1:10

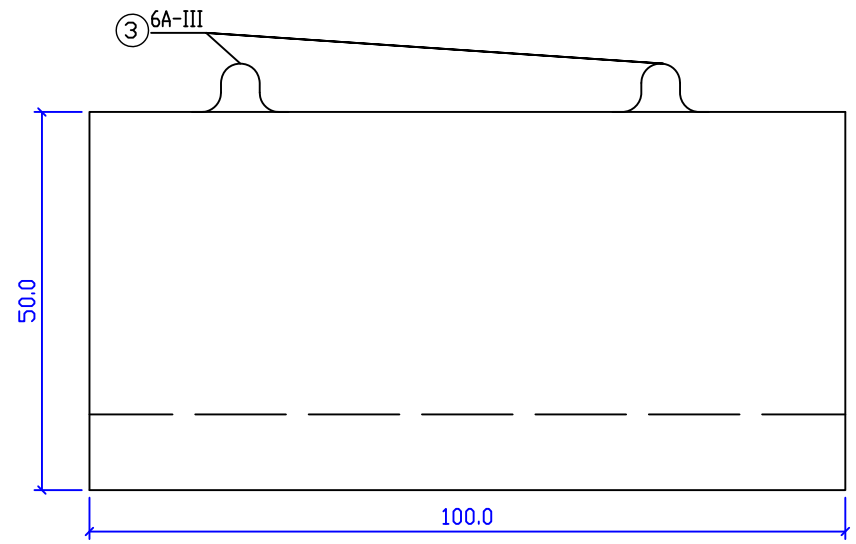

კიუვეტის არმირება
მ 1:10

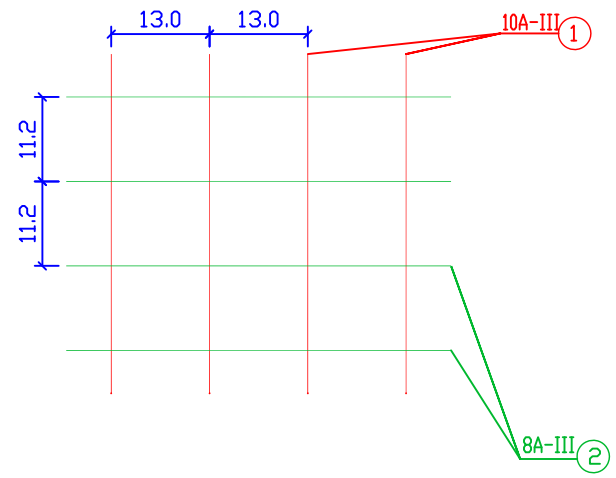

ზედხედი
მ 1:10

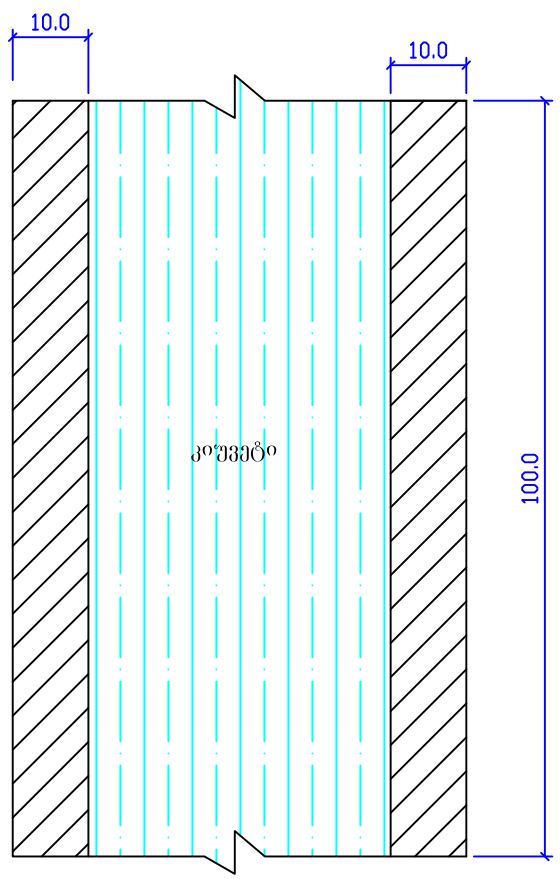

არმატურის სპეციფიკაცია 1 სექციაზე

№	№№ პოზ.	ესკიზი	კვეთი მმ.	n ც.	l სმ.	n x l მ.	1მრძ/მ წონა კგ.	საერთო წონა კგ.	ბეტ. მოც. მ³.
1	2	3	4	5	6	7	8	9	10
1	1		10	7	157	10.99	0.62	6.81	0.14
2	2		8	13	100	13.0	0.39	5.07	
3	3		6	4	70	2.80	0.222	0.621	

ტექნიკური ეკონომიური მაჩვენებლები

1. ბეტონის მარკა – F-200 B-22.5
2. არმატურის შემცველობა 1 ბლოკზე – 12.501 კგ.
3. ბეტონის მოცულობა - 0.14 $მ^3$
4. ბლოკის წონა – 0.061 ტ.

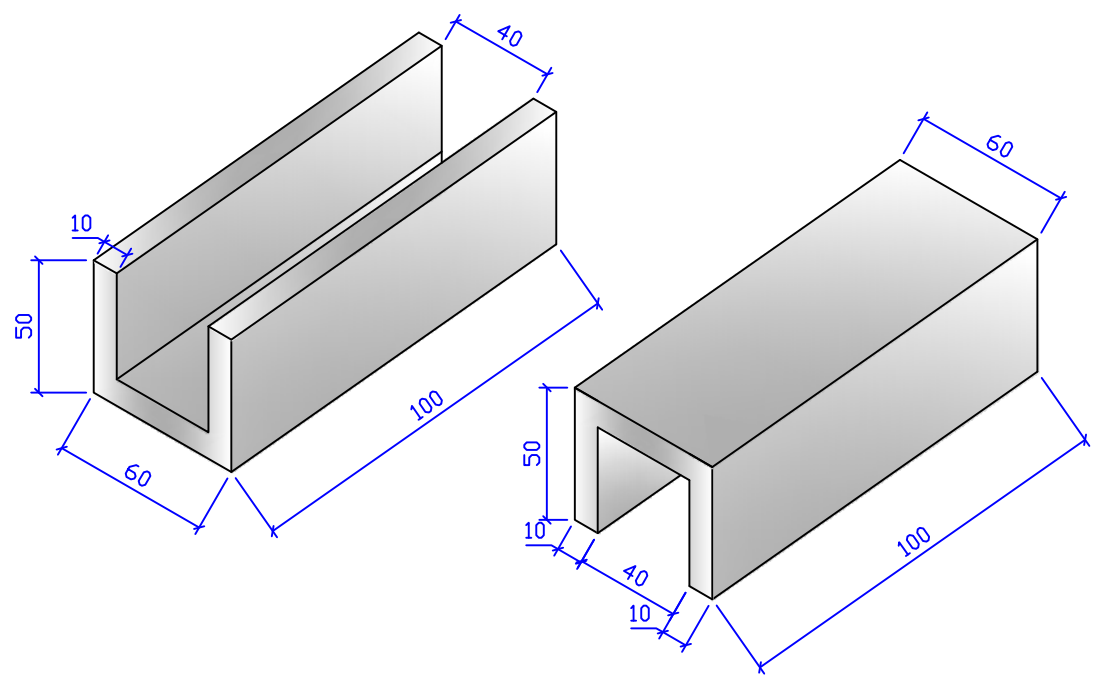

შ ე ნ ი შ ვ ნ ა:

1. ბეტონის კიუვეტების მოწყობის სამუშაოთა მოცულობები მოცემულია შესაბამის უწყისში.
2. ნახაზზე ზომები მოცემულია სმ-ში.

სიღნაღის მუნიციპალიტეტის სოფ. ნუკრიანში „მარტაანის უბნის" ს/გზებზე საფარის მოწყობის სამუშაოები			
ანაკრები რკ. ბეტონის კიუვეტის კონსტრუქცია	სტადია	ფურცელი	ფურცლები
	ს.დ.	7	9
	შ.პ.ს "გზამკვლევი 2001" 2017 წელი		