სანათი 1

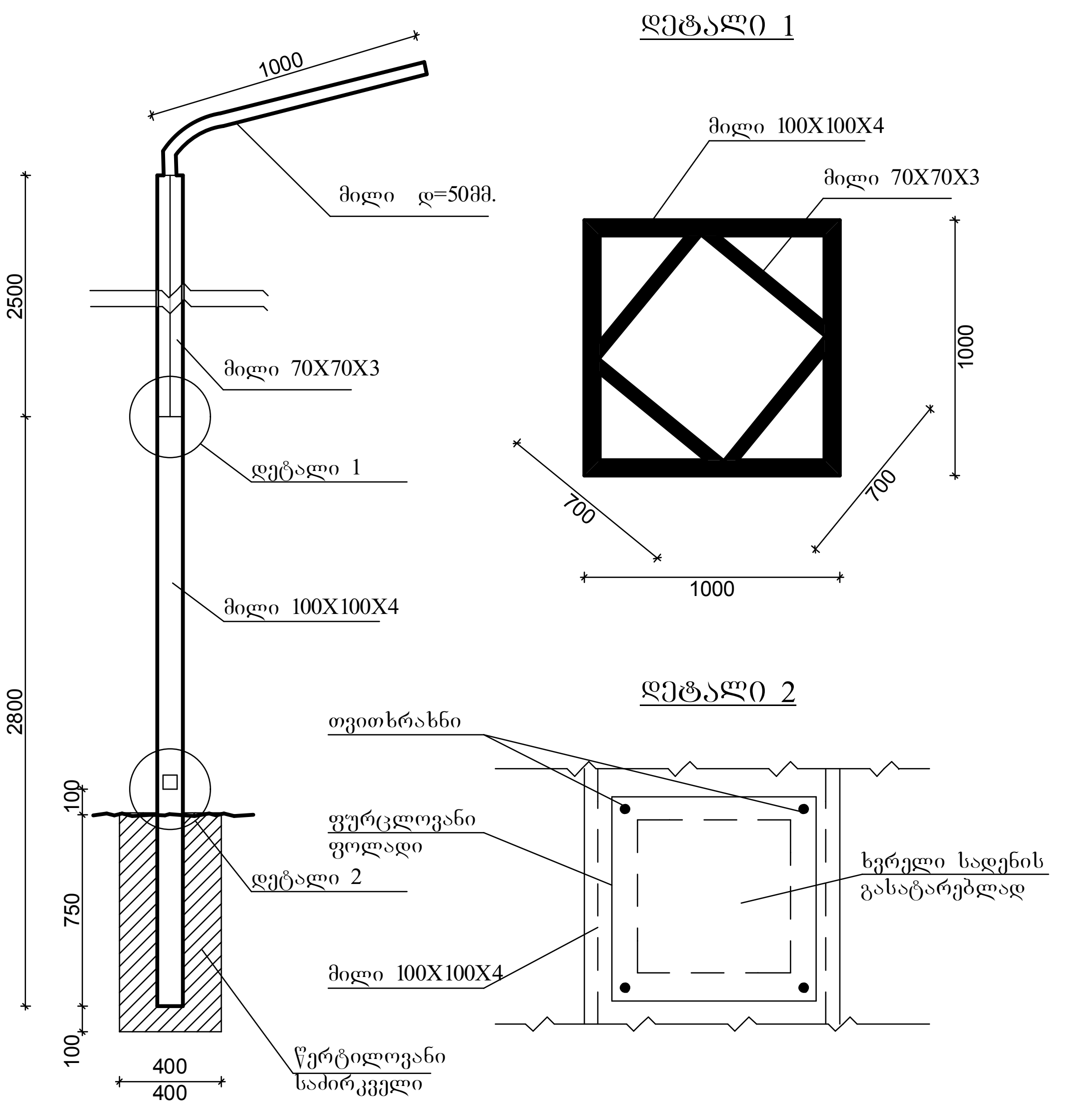
დეტალი 1
დეტალი 2
1000
მილი დ=50მმ.
2500
მილი 70X70X3
დეტალი 1
მილი 100X100X4
2800
100
750
100
დეტალი 2
400
400
წერტილოვანი საძირკველი
მილი 100X100X4
მილი 70X70X3
1000
700
700
1000
თვითხრახნი
ფურცლოვანი ფოლადი
მილი 100X100X4
ხვრელი სადენის გასატარებლად

სანათი 2

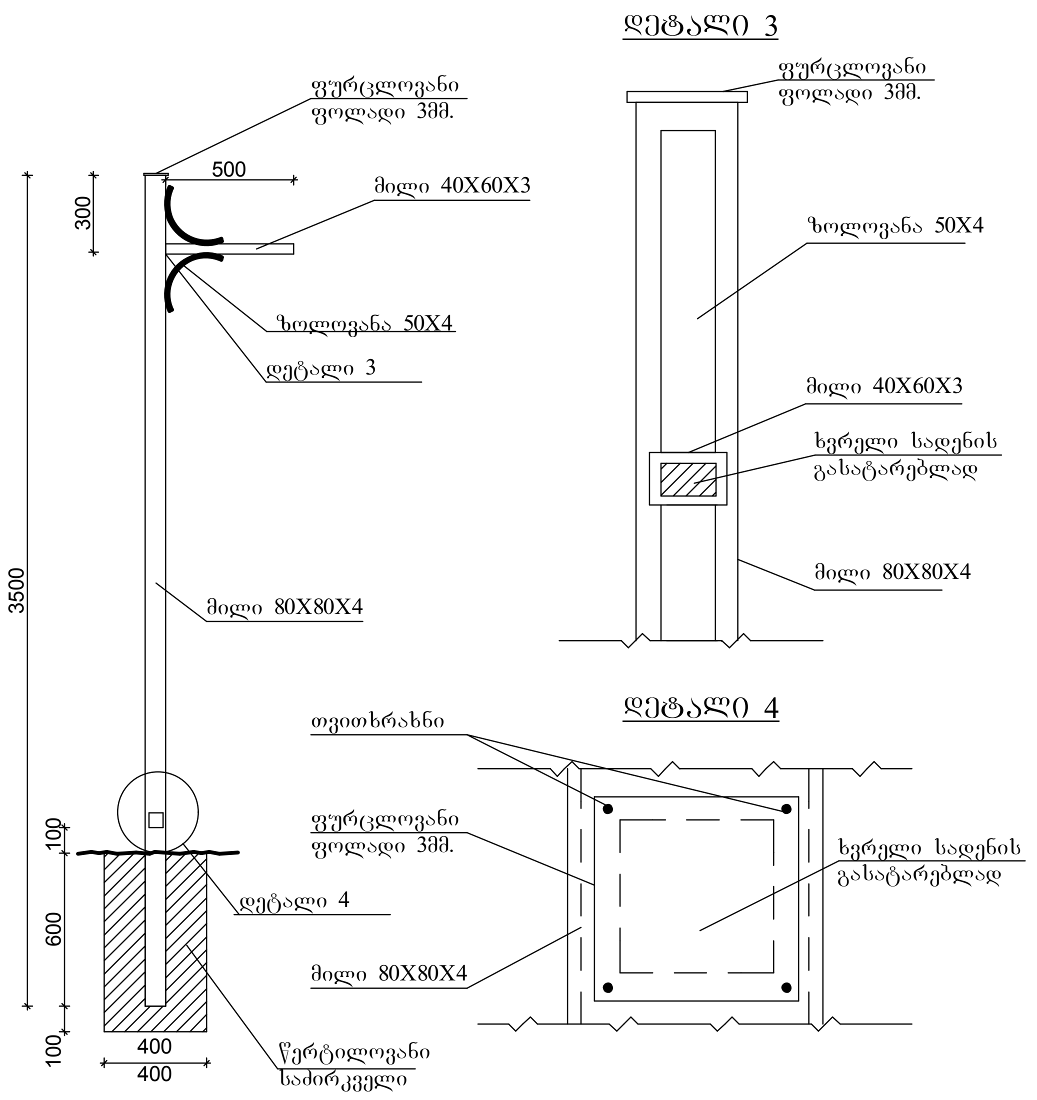
დეტალი 3
დეტალი 4
ფურცლოვანი ფოლადი 3მმ.
500
300
მილი 40X60X3
ზოლოვანა 50X4
დეტალი 3
3500
მილი 80X80X4
100
600
100
დეტალი 4
400
400
წერტილოვანი საძირკველი
ფურცლოვანი ფოლადი 3მმ.
ზოლოვანა 50X4
მილი 40X60X3
ხვრელი სადენის გასატარებლად
მილი 80X80X4
თვითხრახნი
ფურცლოვანი ფოლადი 3მმ.
მილი 80X80X4
ხვრელი სადენის გასატარებლად

სადროშე მილის კონსტრუქცია

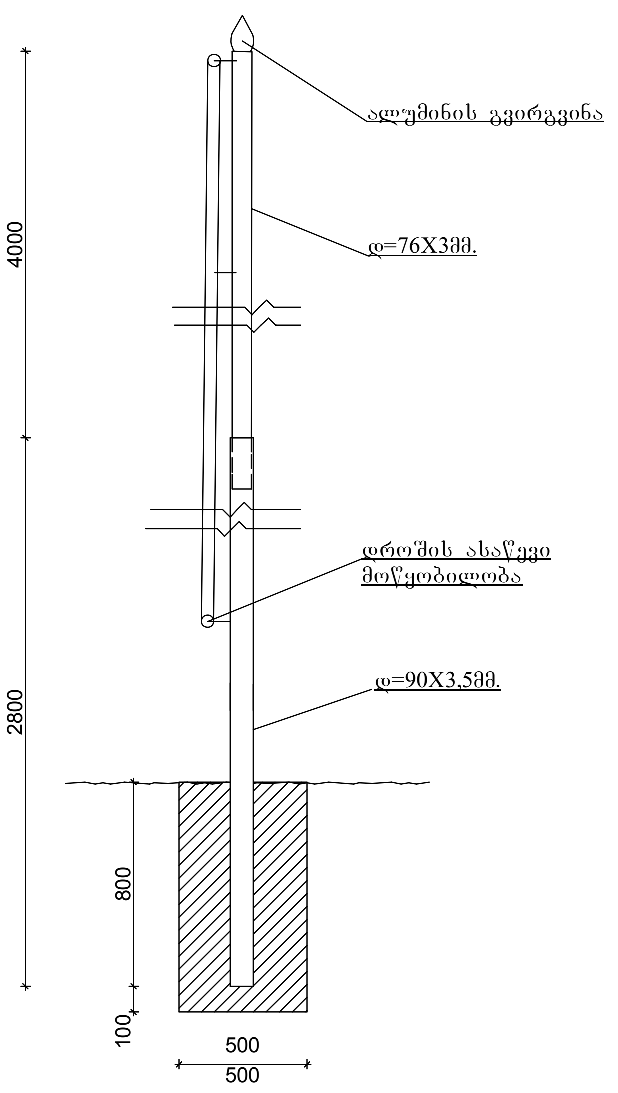
ალუმინის გვირგვინა
დ=76X3მმ.
4000
2800
დროშის ასაწევი მოწყობილობა
დ=90X3,5მმ.
800
100
500
500

427716983

დირექტორი		რ.გიორგაძე	სოფ. ახალსოფელში საზოგადოებრივი ცენტრის მიმდებარე ტერიტორიის კეთილმოწყობა		ფურცელი
შეადგინა		ა.ნი[illegible]შვილი			21
შეამოწმა		მ.ხურცილავა	ბაღის სანათების და სადროშეების საყრდენი ბოძები	შ.პ.ს. „ლიდერი“	